ТИПОВЫЕ СТРОИТЕЛЬНЫЕ КОНСТРУКЦИИ, ИЗДЕЛИЯ И УЗЛЫ

СЕРИЯ I.420-35.95

КОНСТРУКЦИИ МНОГОЭТАЖНЫХ ПРОИЗВОДСТВЕННЫХ ЗДАНИЙ С СЕТКАМИ КОЛОНН 6х6 И 9х6м ПОД НАГРУЗКИ СООТВЕТСТВЕННО ДО 2500 И 1500 кгс/м^2

ВЫПУСК I-2

КОЛОННЫ ЖЕЛЕЗОБЕТОННЫЕ. ВЫСОТЫ ЭТАЖЕЙ 6,0 И 7,2м. АРМИРОВАНИЕ И ПРОСТРАНСТВЕННЫЕ КАРКАСЫ.

РАБОЧИЕ ЧЕРТЕЖИ

ТИПОВЫЕ СТРОИТЕЛЬНЫЕ КОНСТРУКЦИИ, ИЗДЕЛИЯ И УЗЛЫ

СЕРИЯ I.420-35.95

ПРОЕКТНАЯ ДОКУМЕНТАЦИЯ СЕРТИФИЦИРОВАНА.
СЕРТИФИКАТ СООТВЕТСТВИЯ № ГОСТ Р RU 9003.1.3.0032
ОТ 21.09.98

КОНСТРУКЦИИ МНОГОЭТАЖНЫХ ПРОИЗВОДСТВЕННЫХ ЗДАНИЙ С СЕТКАМИ КОЛОНН 6х6 И 9х6м ПОД НАГРУЗКИ СООТВЕТСТВЕННО ДО 2500 И 1500 кгс/м^2

ВЫПУСК I-2

КОЛОННЫ ЖЕЛЕЗОБЕТОННЫЕ. ВЫСОТЫ ЭТАЖЕЙ 6,0 И 7,2м.

АРМИРОВАНИЕ И ПРОСТРАНСТВЕННЫЕ КАРКАСЫ.

РАБОЧИЕ ЧЕРТЕЖИ

РАЗРАБОТАНЫ

АО "ЦНИИПРОМЗДАНИЙ" :

ЗАМ. ДИРЕКТОРА ИНСТИТУТА С.М.ГЛИКИН

ЗАВ. ОТДЕЛОМ В.Н.ЯГОДКИН

ГЛ. ИНЖЕНЕР ПРОЕКТА А.А.ГАПЕЕНКОВ

Утверждены Департаментом развития НТП и ПИР Госстроя России, письмо от 09.12.97 № 9-1-1/160.

Введены в действие АО ЦНИИпромзданий с 01.03.98, приказ от 29.12.97 № 26.

Обозначение дскумента	Наименование	Стр.
1.420-35.95.1-2-ПЗ	Пояснительная записка	3
-2	Колонна К25, К26	4
-3	Колонна К27	5
-4	Колонна К28	6
-5	Колонна К29, К30	7
-6	Колонна К31, К32	10
-7	Колонна К33, К34	11
-8	Колонна К38	14
-9	Колонна К40	15
-10	Колонна К42	16
-11	Колонна К69	17
-12	Колонна К70	18
-13	Узел 1...12	19
-14	Каркас КП25-1...КП25-3	24
-15	Каркас К26-1, КП26-2	26

Обозначение документа	Наименование	Стр.
1.420-35.95.1-2 -16	Каркас КП27-1...КП27-4, КП28-1	26
-17	Каркас КП29-1...КП29-5	29
-18	Каркас КП30-1...КП30-6	31
-19	Каркас КП31-1...КП31-4	33
-20	Каркас КП32-1...КП32-4	34
-21	Каркас КП33-1...КП33-5	35
-22	Каркас КП34-1...КП34-5	37
-23	Каркас КП35-1, КП35-2	39
-24	Каркас КП38-1 КП38-2	40
-25	Каркас КП40-1, КП40-2	41
-26	Каркас КП42-1...КП42-3	42
-27	Каркас КП69-1...КП69-4	43
-28	Каркас КП70-1...КП70-4	44
-29	Узлел 1...14	45
-30РС	Ведомость расхода стали	50

Инв.№ подл. | Подпись и дата | Взам. инв.№

Изм	Кол.	Лист	N док.	Подпись	Дата	1.420-35.95.1-2		
Разраб.		Герасина				Содержание	Стадия	Лист	Листов
Провер.		Ягодкин					Р		1
Н.контр.		Верижников					ЦНИИПРОМЗДАНИЙ		

1. Настоящий выпуск является частью работы, полный состав которой приведен в выпуске 0-0 данной серии.

Выпуск содержит рабочие чертежи колонн и пространственных каркасов для зданий с высотой этажей 6,0 м и сочетанием высот этажей 7,2 м в первом этаже и 6,0 м в последующих этажах.

2. Данный выпуск следует рассматривать совместно с выпуском 1-0 „Указания по изготовлению колонн" и техническими условиями „Колонны железобетонные для многоэтажных зданий" ГОСТ 18979-90.

Закладные и арматурные изделия для всех колонн настоящей серии приведены в выпуске 1-3.

3. В колонны данного выпуска должны дополнительно устанавливаться закладные изделия для крепления стен, вертикальных стальных связей, пристенных плит и выпусков арматуры для образования жестких сопряжений ригелей с колоннами.

Установка перечисленных закладных изделий должна осуществляться в соответствии с требованиями проектов конкретных объектов.

Указания по привязке этих закладных изделий в колоннах, приведены в выпуске 0-0 данной серии.

4. Пространственные каркасы собираются из отдельных продольных стержней и замкнутых хомутов с помощью контактной сварки.

Сварка пространственных каркасов с использованием дуговой сварки не допускается. Диагональные связи, предусмотренные для обеспечения жесткости пространственных каркасов, должны быть приварены к стержням продольной арматуры протяженными швами длиной не менее 50 мм.

В целях экономии металла эти связи могут быть заменены на инвентарные.

5. Закладные изделия крепятся к стержням пространственных каркасов с помощью вязальной проволоки. Окончательная фиксация закладных изделий производится в опалубке.

6. Сборку пространственных каркасов рекомендуется производить на автоматизированных линиях.

7. Изготовление арматурных изделий должно производиться в соответствии с ГОСТ 10922-90 „Арматурные и закладные изделия сварные, соединения сварные арматуры и закладных изделий железобетонных конструкций. Общие технические условия" ГОСТ 14098-91. „Соединения сварные арматуры и закладных изделий железобетонных конструкций, Типы, конструкция и размеры", а также СНиП 3.03.01-87.

Изм.	Кол.	Лист	№док.	Подп.	Дата	1.420-35.95.1-2- ПЗ
Разраб.		Тарадина				Пояснительная записка
Провер.		Ягодкин				Стадия: Р; Лист: ; Листов: 1
Н. контр.		Ягодкин				ЦНИИПРОМЗДАНИЙ

Инв. № подл. | Подпись и дата | Взам. инв. №

К 25

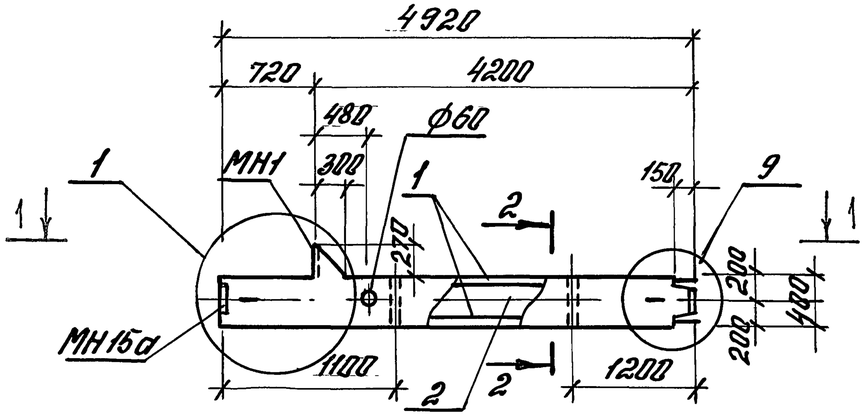

К26

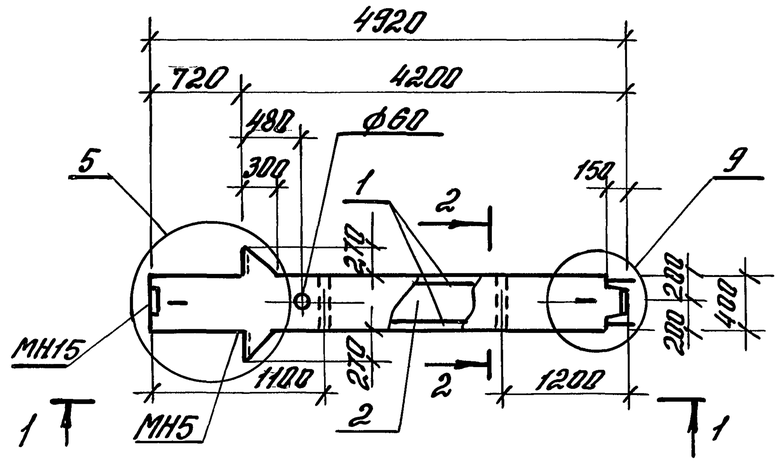

1-1

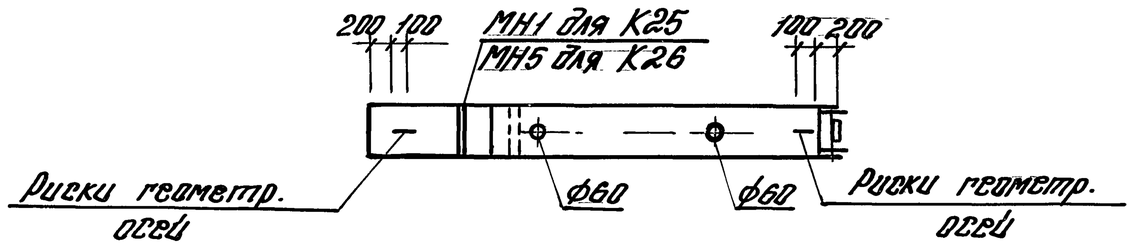

2-2

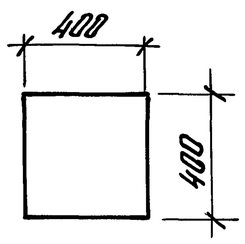

Марка колонны	Масса колонны, т
К 25	2,0
К26	2,1

Марка колонны	Поз.	Наименование	Кол.	Обозначение документа
К25-1	1	Каркас КП 25-1	1	1.420-35.95.1-2-14
	2	Бетон класса В2,5 $м^3$	0,8м	
К25-2	1	Каркас КП 25-2	1	-14
	2	Бетон класса В25, $м^3$	0,8м	
К25-3	1	Каркас КП 25-3	1	-14
	2	Бетон класса В25, $м^3$	0,8	
К26-1	1	Каркас КП 26-1	1	-15
	2	Бетон класса В25, $м^3$	0,83	
К26-2	1	Каркас КП 26-2	1	-15
	2	Бетон класса В25, $м^3$	0,83	

Узлы см. документ 1.420-35.95.1-2-13

Инв.№ подл. | Подпись и дата | Взам. инв.№

Изм.	Кол.	Лист	№док.	Подп.	Дата	1.420-35.95.1-2-2		
Разраб.		Тарадина		Тарад		Колонна К25, К26	Стадия	Лист	Листов
Рассчит.		Тарадина		Тарад			Р		1
Провер.		Ягодкин					ЦНИИПРОМЗДАНИЙ		
Н.контр.		Ягодкин							

Ц00537 5

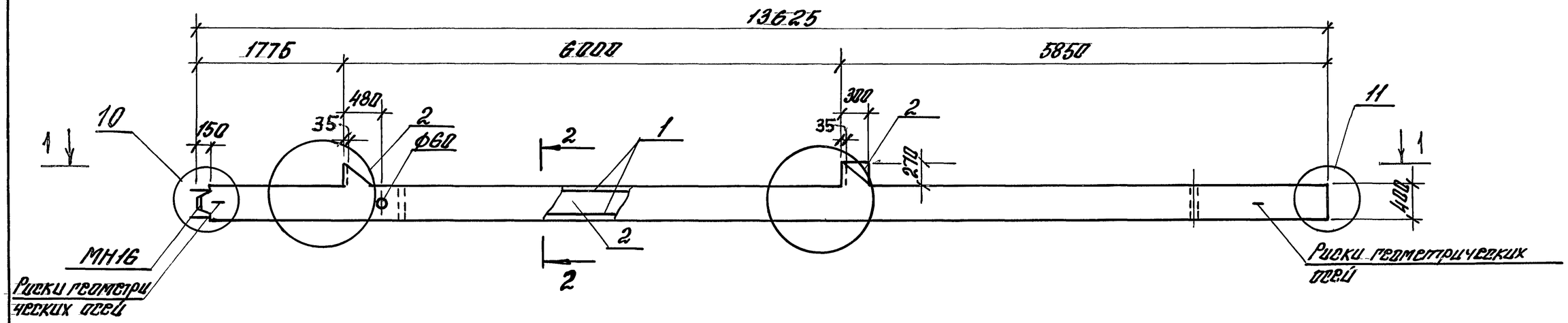

1-1

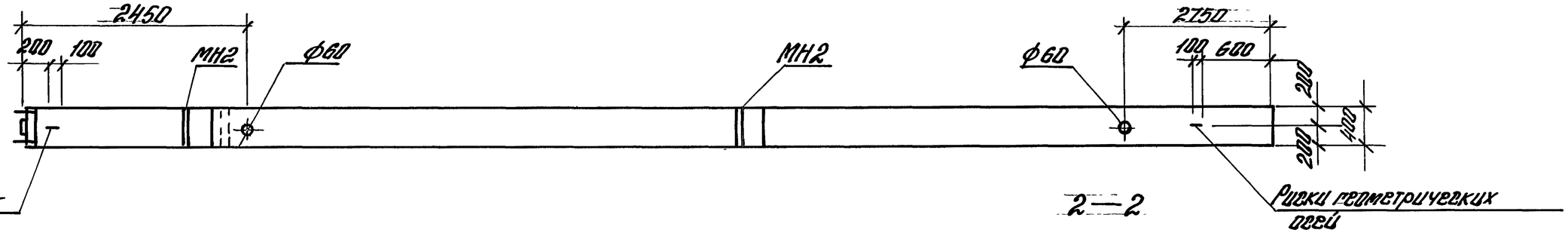

2—2

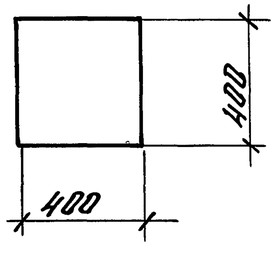

Марка колонны	Поз.	Наименование	кол.	Обозначение документа
К27-1	1	Каркас КП 27-1	1	1.420-35.95.1-2-16
	2	Бетон класса В25, $м^3$	2,22	
К27-2	1	Каркас КП 27-2	1	-16
	2	Бетон класса В25, $м^3$	2,22	
К27-3	1	Каркас КП 27-3	1	-16
	2	Бетон класса В25, $м^3$	2,22	
К27-4	1	Каркас КП 27-4	1	-16
	2	Бетон класса В25, $м^3$	2,22	

1. Масса колонны К27 - 5,6 т
2. Узлы см. документ 1.420-35.95.1-2-13

Инв. № подл. | Подп. и дата | Взам. инв. №

Изм.	Кол.	Лист	N док.	Подп.	Дата	1.420-35.95.1-2-3		
Разраб.		Городина		Тарад		Колонна К27	Стадия	Лист	Листов
Провер.		Городина		Тарад			Р		1
Гл.спец.		Ягодкин					ЦНИИПРОМЗДАНИЙ		
Н.контр.		Ягодкин							

400537 6

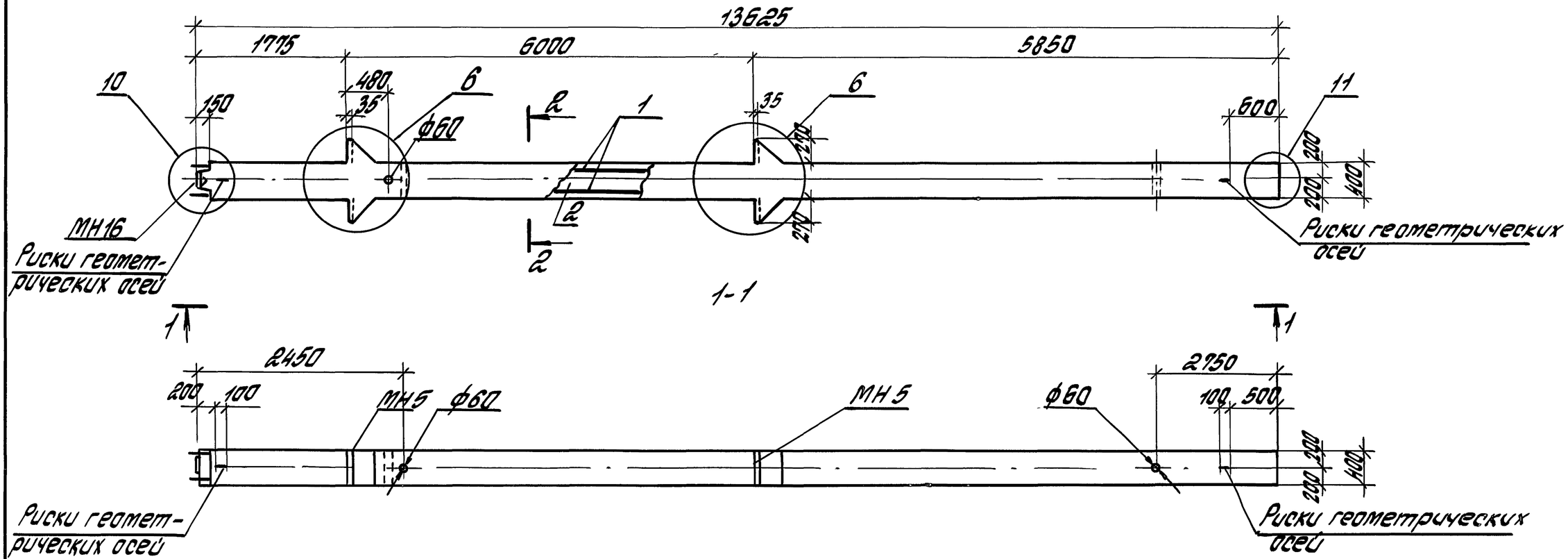

2-2

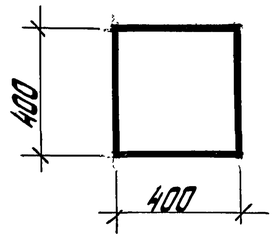

1. Масса колонны К28 – 5,7 т
2. Узлы см. документ 1.420-35.95.1-2-13

Марка колонны	Поз	Наименование	Кол.	Обозначение документа
К28-1	1	Каркас КП28-1	1	1.420-35.95.1-2-16
	2	Бетон класса В30, $м^3$	2,26	

Изм	Кол.	Лист	№док	Подп.	Дата	1.420-35.95.1-2-4		
Разраб.		Тарадина		Тарад		Колонна К28	Стадия	Лист	Листов
Рассчит		Тарадина		Тарад			Р		1
Провер.		Ягодкин					ЦНИИПРОМЗДАНИЙ		
Н.контр.		Ягодкин							

Инв. № подл. | Подпись и дата | Взам. инв. №

Ц00537

К29

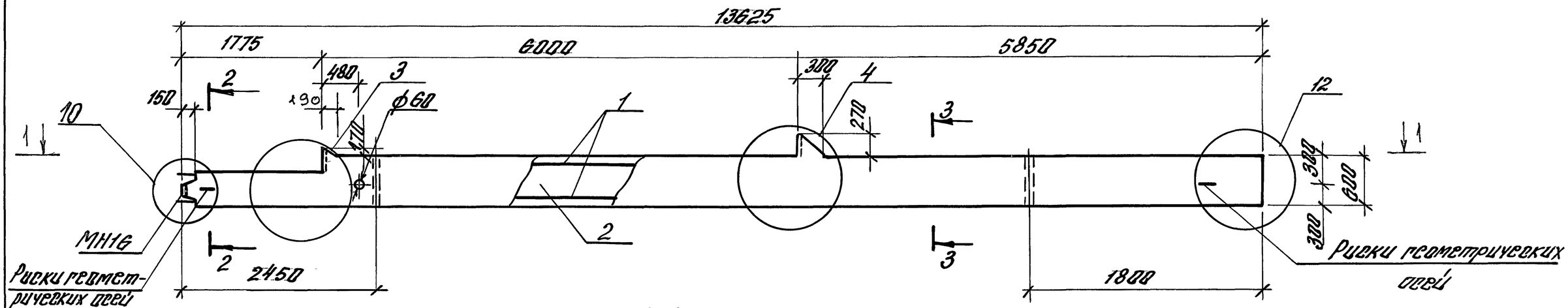

1-1

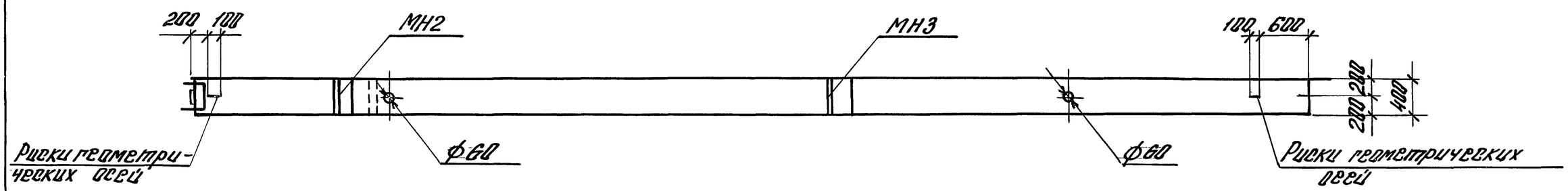

2-2

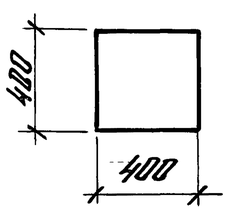

3-3

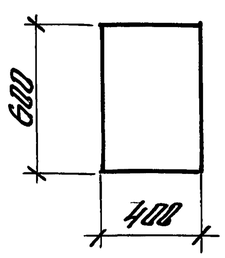

Марка колонны	Масса колонны, т
К29	7,9
К30	8,0

1. К30 см. лист 2
2. Спецификация см. лист 3
3. Узлы см. докум. 1.420-35.95.1-2-13

Изм.	Кол.	Лист.	№док.	Подп.	Дата	1.420-35.95.1-2-5			
Разраб.		Городина		Тарас		Колонна К29,К30	Стадия	Лист	Листов
Рассчит.		Городина		Тарас			Р	1	3
Пров.		Ягодкин					ЦНИИПРОМЗДАНИЙ		
Н.контр.		Ягодкин							

Инв.№ подл. | Подп. и дата | Взам.инв.№

Ц00537 8

К30

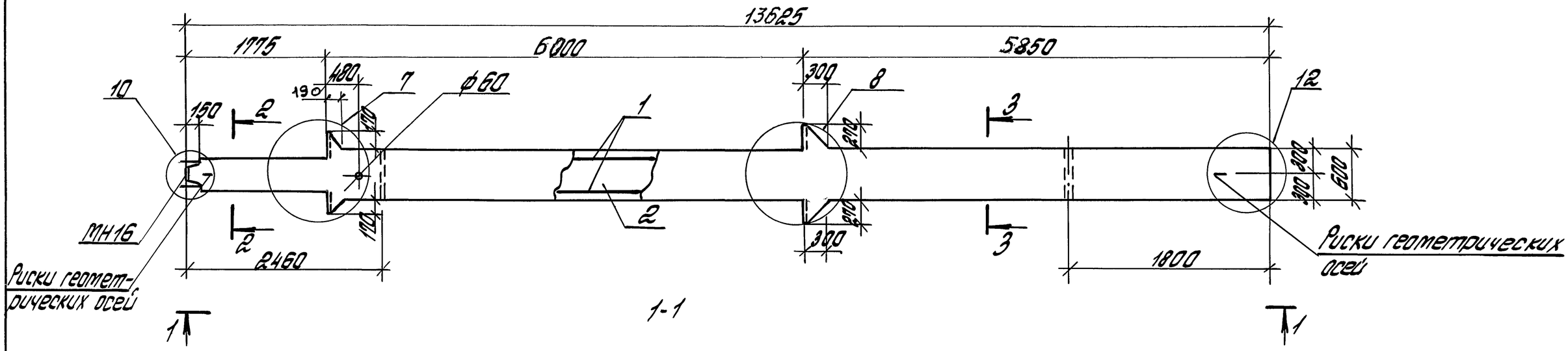

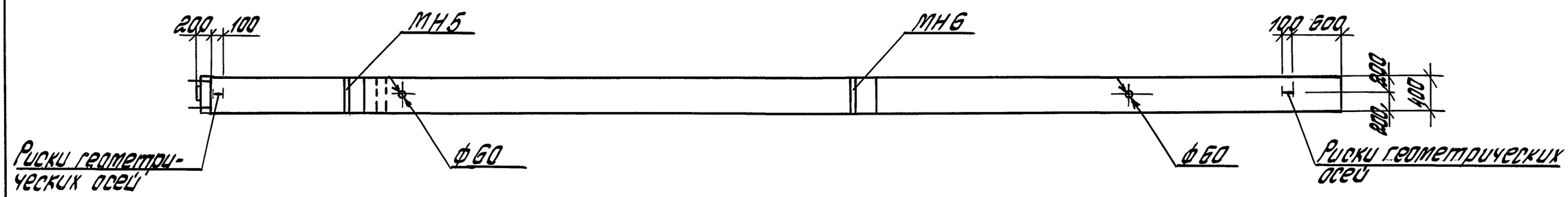

1. Спецификацию см. лист 3
2. Узлы см. документ 1.420-35.95.1-2-13

2-2

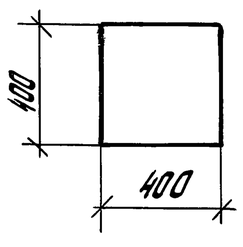

3-3

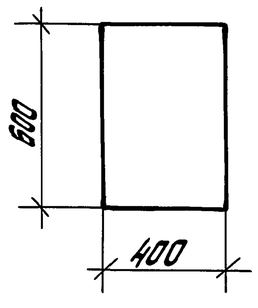

Изм.	Кол.	Лист	№док.	Подп.	Дата	1.420-35.95.1-2-5	Лист 2

Инв. № подл. | Подпись и дата | Взам. инв. №

Ц00537 9

Марка колонны	Поз.	Наименование	Кол.	Обозначение документа
К29-1	1	Каркас КП29-1	1	1.420-35.95.1-2-17
	2	Бетон класса В25, $м^3$	3,16	
К29-2	1	Каркас КП29-2	1	-17
	2	Бетон класса В25, $м^3$	3,16	
К29-3	1	Каркас КП29-3	1	-17
	2	Бетон класса В30, $м^3$	3,16	
К29-4	1	Каркас КП29-4	1	-17
	2	Бетон класса В30, $м^3$	3,16	
К29-5	1	Каркас КП29-5		-17
	2	Бетон класса В30, $м^3$	3,16	

Марка колонны	Поз.	Наименование	Кол.	Обозначение документа
К30-1	1	Каркас КП30-1	1	1.420-35.95.1-2-18
	2	Бетон класса В25, $м^3$	3,20	
К30-2	1	Каркас КП30-2	1	-18
	2	Бетон класса В30, $м^3$	3,20	
К30-3	1	Каркас КП30-3	1	-18
	2	Бетон класса В30, $м^3$	3,20	
К30-4	1	Каркас КП30-4	1	-18
	2	Бетон класса В30, $м^3$	3,20	
К30-5	1	Каркас КП30-5	1	-18
	2	Бетон класса В40, $м^3$	3,20	
К30-6	1	Каркас КП30-6	1	-18
	2	Бетон класса В30, $м^3$	3,20	

Инв. № подл. | Подпись и дата | Взам. инв. №

К 31

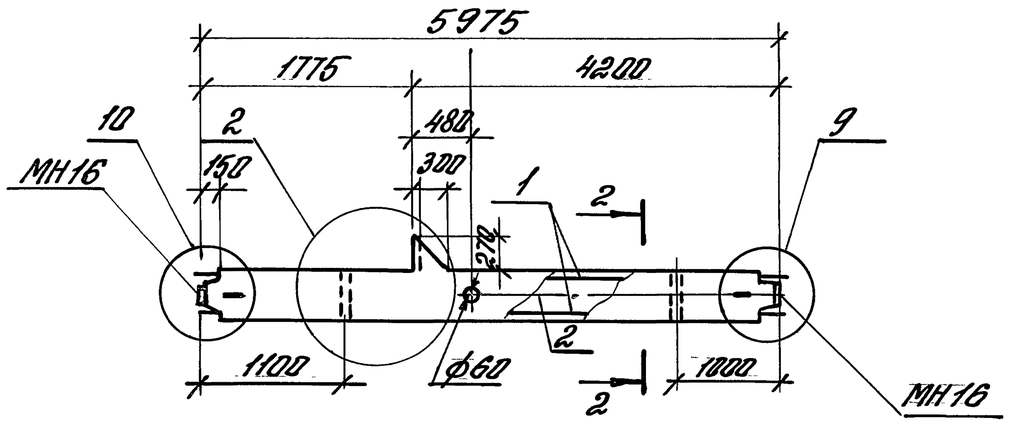

К 32

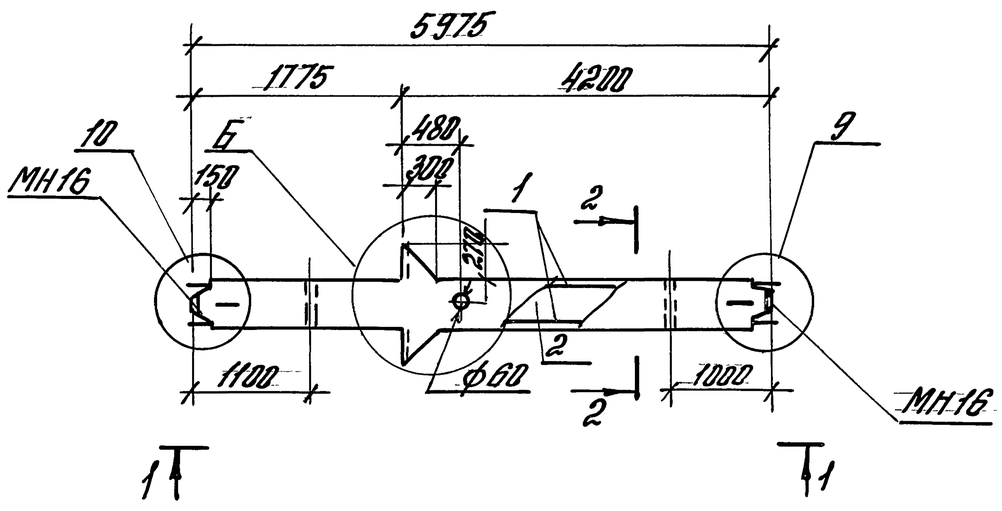

1 – 1

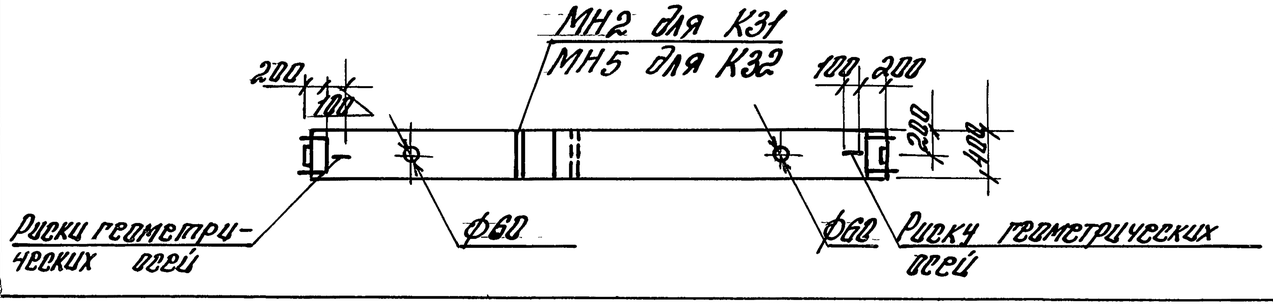

Марка колонны	Поз.	Наименование	Кол.	Обозначение документа
К31-1	1	Каркас КП 31-1	1	1.420-35.95.1-2-19
	2	Бетон класса В25, $м^3$	0,98	
К31-2	1	Каркас КП 31-2	1	-19
	2	Бетон класса В30, $м^3$	0,98	
К31-3	1	Каркас КП 31-3	1	-19
	2	Бетон класса В30, $м^3$	0,98	
К31-4	1	Каркас КП31-4	1	-19
	2	Бетон класса В30, $м^3$	0,98	
К32-1	1	Каркас КП 32-1	1	-20
	2	Бетон класса В25, $м^3$	1,0	
К32-2	1	Каркас КП32-2	1	-20
	2	Бетон класса В30, $м^3$	1,0	
К32-3	1	Каркас КП32-3	1	-20
	2	Бетон класса В30, $м^3$	1,0	

2 – 2

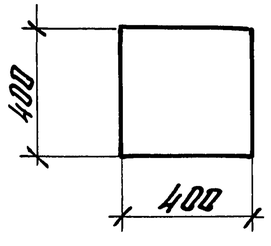

Марка колонны	Масса колонны, т
К31	2,4
К32	2,5

Узлы см. документ 1.420-35.95.1-2-13

Изм.	Кол.	Лист	Nдок.	Подп.	Дата	1.420-35.95.1-2-6			
Разраб.		Торадина		Тарад		Колонна К31, К32	Стадия	Лист	Листов
Рассчит.		Торадина		Тарад			Р		1
Провер.		Ягодкин		ВЯ			ЦНИИПРОМЗДАНИЙ		
Н.контр.		Ягодкин		ВЯ					

Инв. № подл. | Подпись и дата | Взам. инв. №

Ц00537 11

К 33

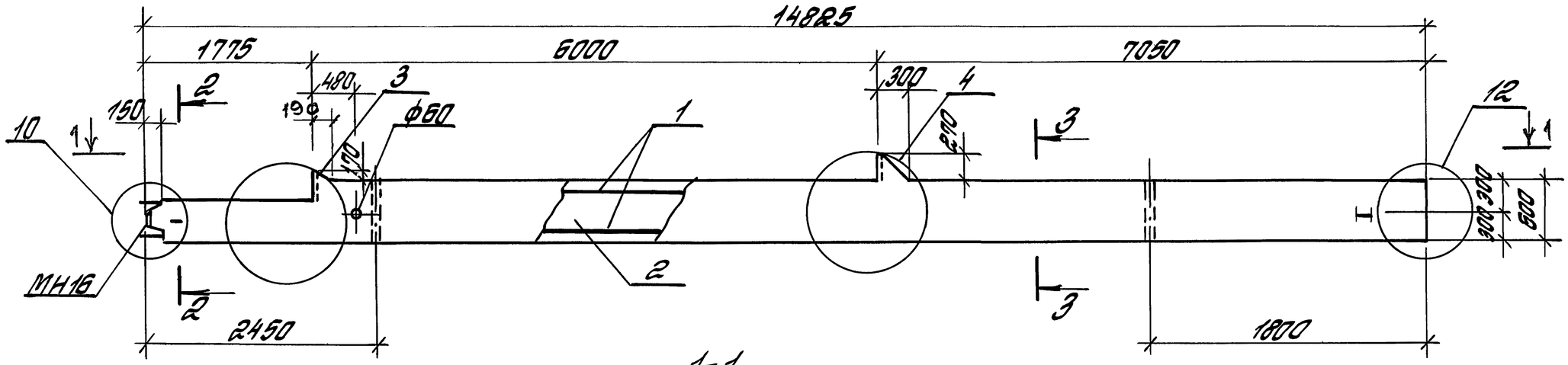

1-1

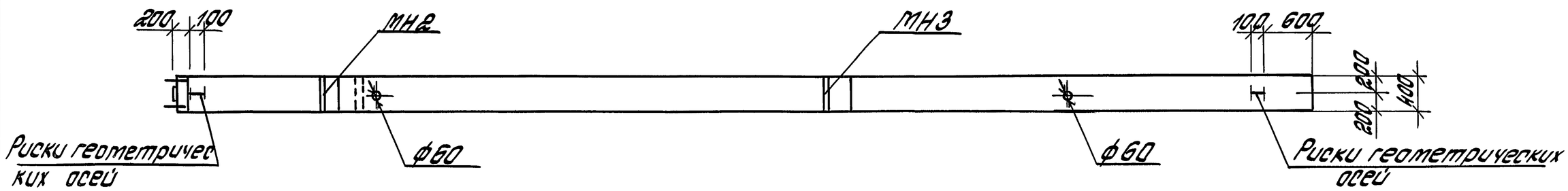

2-2

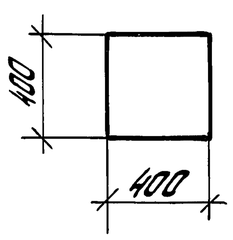

3-3

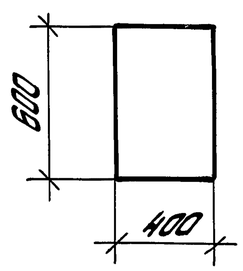

Марка колонны	Масса колонны, т
К 33	8,6
К 34	8,7

1. К34 см. лист 2
2. Спецификацию см. лист 3
3. Узлы см. докум. 1.420-35.95.1-2-13

Изм.	Кол.	Лист	№ док.	Подп.	Дата	1.420-35.95.1-2-7
Разраб.		Тарабина		Тараб		Колонна К 33, К34
Рассчит.		Тарабина		Тараб		Стадия Р · Лист 1 · Листов 3
Проверил		Ягодкин				ЦНИИПРОМЗДАНИЙ
Н. контр.		Ягодкин				

Инв. № подл. | Подпись и дата | Взам. инв. №

Ц00537 12

К 34

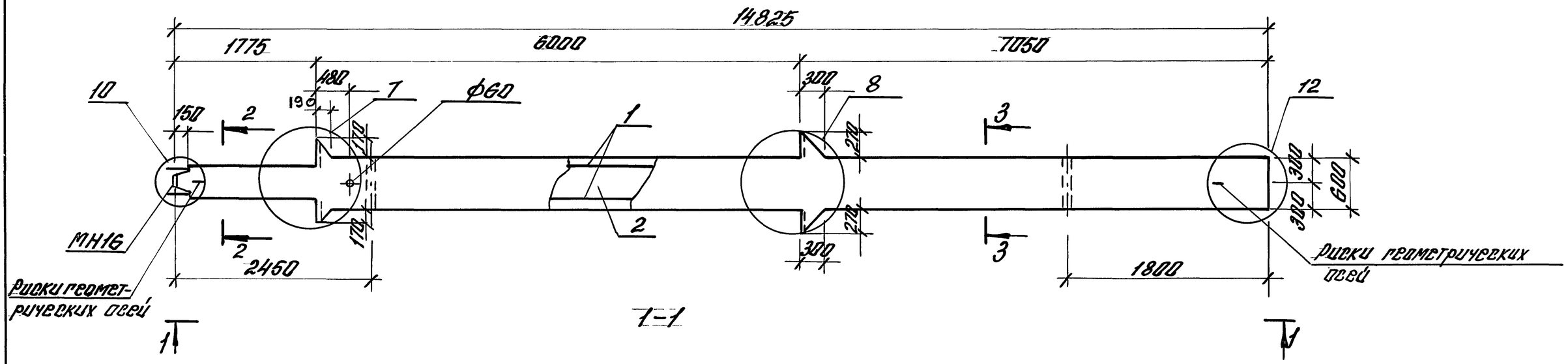

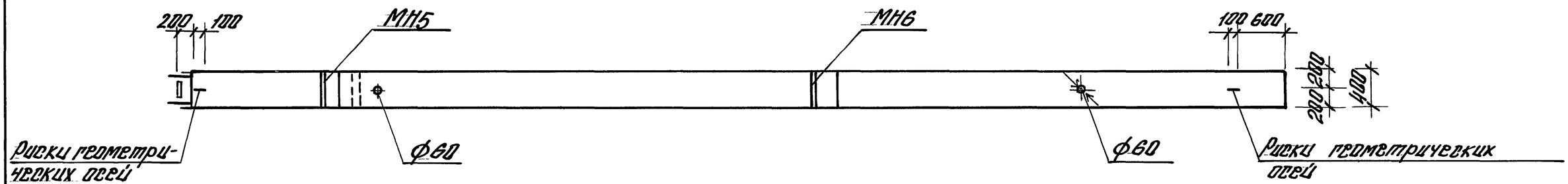

1. Спецификацию см. лист 3
2. Узлы см. докум. 1.420-35.95.1-2-13

2-2

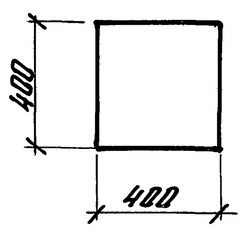

3-3

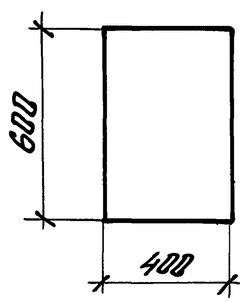

Изм.	Кол.	Лист	N док.	Подп.	Дата	1.420-35.95.1-2-7	Лист 2

Инв. № подл. | Подп. и дата | Взам. инв. №

Ц00537 13

Марка колонны	Поз.	Наименование	кол.	Обозначение документа
К33-1	1	Каркас КП33-1	1	1.420-35.95.1-2-21
	2	Бетон класса В25, $м^3$	3,45	
К33-2	1	Каркас КП 33-2	1	-21
	2	Бетон класса В25, $м^3$	3,45	
К 33-3	1	Каркас КП 33-3	1	-21
	2	Бетон класса В25, $м^3$	3,45	
К 33-4	1	Каркас КП33-4	1	-21
	2	Бетон класса В25, $м^3$	3,45	
К33-5	1	Каркас КП 33-5	1	-21
	2	Бетон класса В25, $м^3$	3,45	

Марка колонны	Поз.	Наименование	кол.	Обозначение документа
К 34-1	1	Каркас КП 34-1	1	1.420-35.95.1-2-22
	2	Бетон класса В25, $м^3$	3,49	
К34-2	1	Каркас КП 34-2	1	-22
	2	Бетон класса В30 $м^3$	3,49	
К 34-3	1	Каркас КП34-3	1	-22
	2	Бетон класса В30, $м^3$	3,49	
К34-4	1	Каркас КП 34-4	1	-22
	2	Бетон класса В30, $м^3$	3,49	
К34-5	1	Каркас КП 34-5	1	-22
	2	Бетон класса В40, $м^3$	3,49	

Инв.№подл. | Подп. и дата | Взам.инв.№

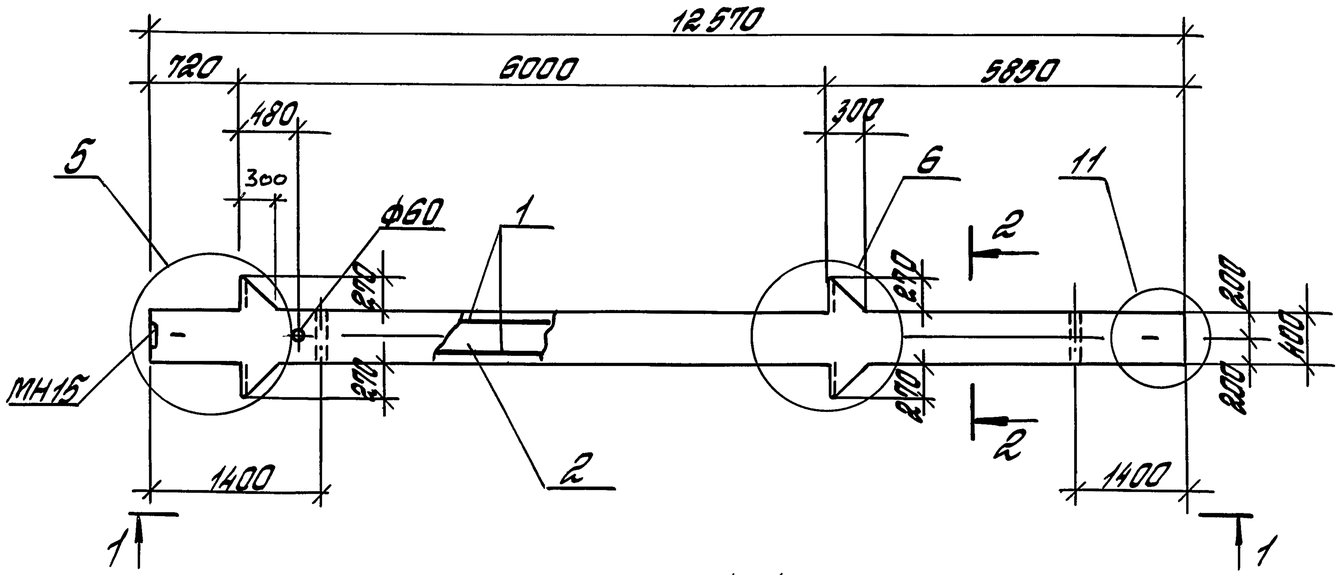

1-1

2-2

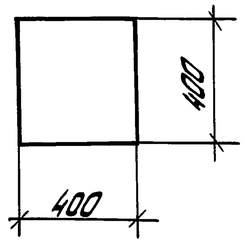

Марка колонны	Масса колонны, т
К38	5,2

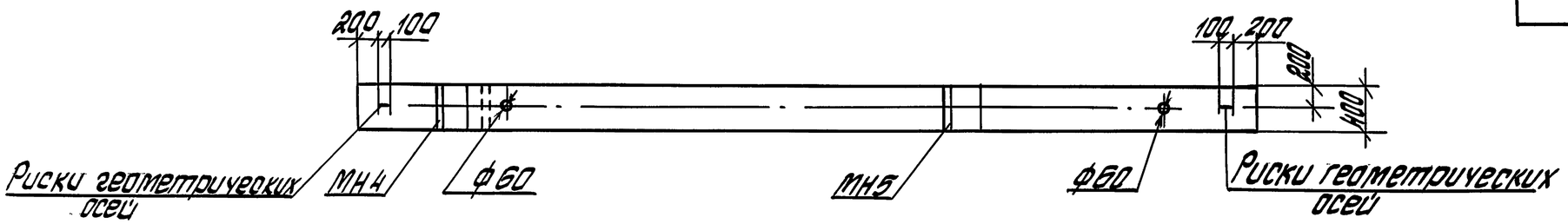

Узлы см. докум. 1.420-35.95.1-2-13

Марка колонны	Поз.	Наименование	Кол.	Обозначение документа
К38-1	1	Каркас КП38-1	1	1.420-35.95.1-2-24
	2	Бетон класса В25, $м^3$	2,09	
К38-2	1	Каркас КП38-2	1	-24
	2	Бетон класса В25, $м^3$	2,09	

Изм.	Кол.	Лист	№док.	Подп.	Дата
Разраб.		Тарадина			
Рассчит.		Тарадина			
Проверил		Ягодкин			
Н.контр.		Ягодкин			

1.420-35.95.1-2-8

Колонна К38

Стадия	Лист	Листов
Р		1

ЦНИИПРОМЗДАНИЙ

Инв. № подл. | Подпись и дата | Взам. инв. №

400537 15

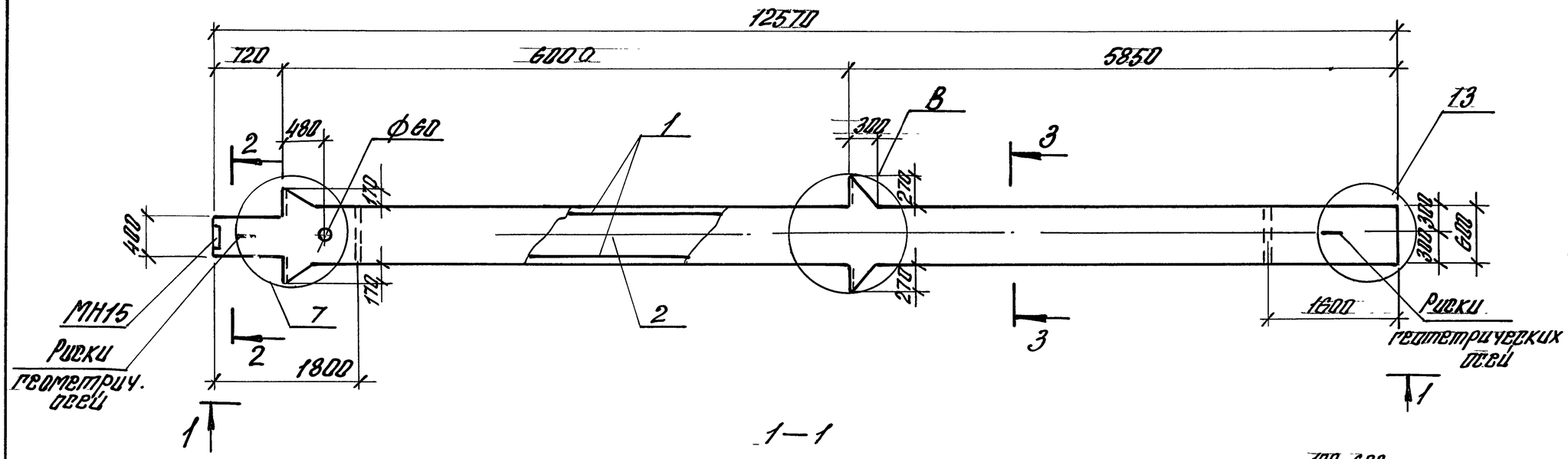

1—1

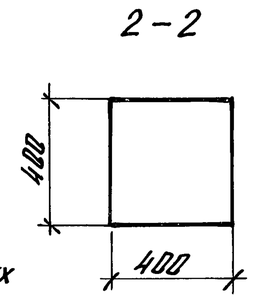

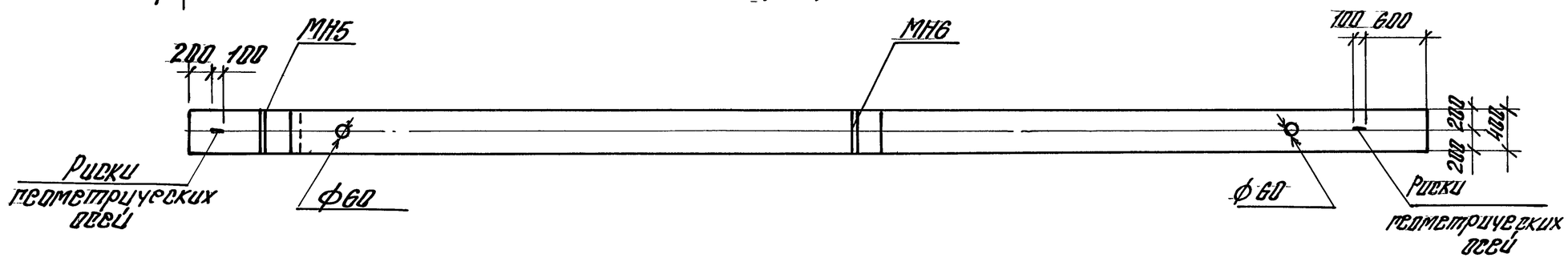

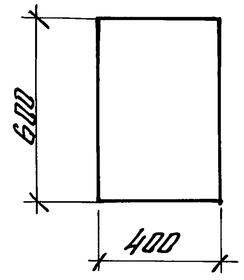

Марка колонны	Поз.	Наименование	Кол.	Обозначение документа
К40-1	1	Каркас КП 40-1	1	1.420-35.95.1-2-25
	2	Бетон класса В25, $м^3$	3,04	
К40-2	1	Каркас КП 40-2	1	-25
	2	Бетон класса В25, $м^3$	3,04	

1. Масса колонны К40 — 7,6т
2. Узлы см. документ 1.420-35.95.1-2-13

Изм.	Кол.	Лист	N док.	Подп.	Дата	1.420-35.95.1-2-9		
Разраб.		Тарадина		Тарад		Колонна К40	Стадия	Лист	Листов
Рассчит.		Тарадина		Тарад			Р		1
Пров.		Ягодкин					ЦНИИПРОМЗДАНИЙ		
Н. контр.		Ягодкин							

Инв. № подл. | Подпись и дата | Взам. инв. №

400537 16

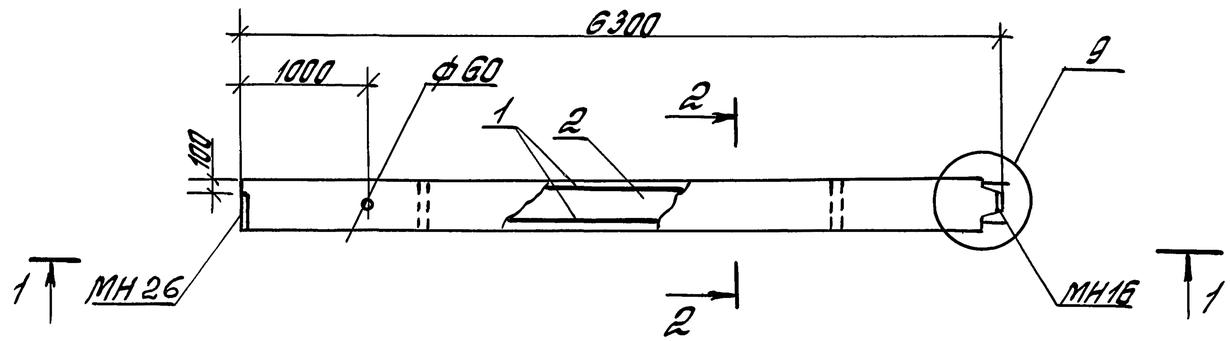

1-1

2-2

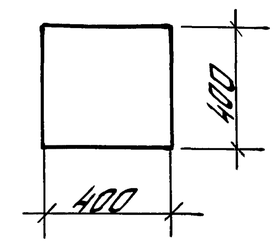

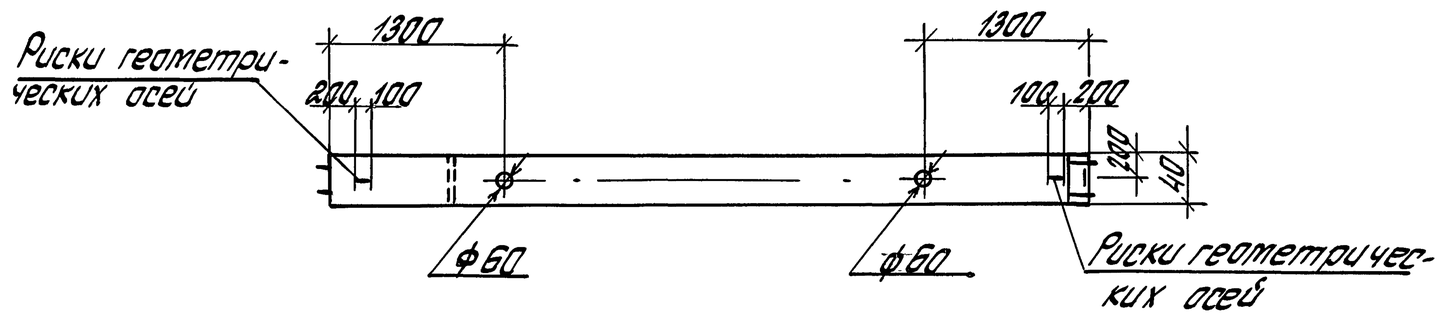

Марка колонны	Поз.	Наименование	Кол	Обозначение документа
К42-1	1	Каркас КП42-1	1	1.420-35.95.1-2-26
	2	Бетон класса В25, $м^3$	1.0	
К42-2	1	Каркас КП42-2	1	—26
	2	Бетон класса В25, $м^3$	1.0	
К42-3	1	Каркас КП42-3	1	—26
	2	Бетон класса В25, $м^3$	1.0	

1. Масса колонны К42 — 2,5т
2. Узлы см. документ 1.420-35.95.1-2-13

Изм.	Кол.	Лист	№док.	Подп.	Дата	1.420-35.95.1-2-10		
Разраб.		Тарадина				Колонна К42	Стадия	Лист	Листов
Рассчит.		Тарадина					Р		1
Провер.		Ягодкин					ЦНИИПРОМЗДАНИЙ		
Н. контр.		Ягодкин							

Инв. № подл. | Подпись и дата | Взам. инв. №

Ц00537 17

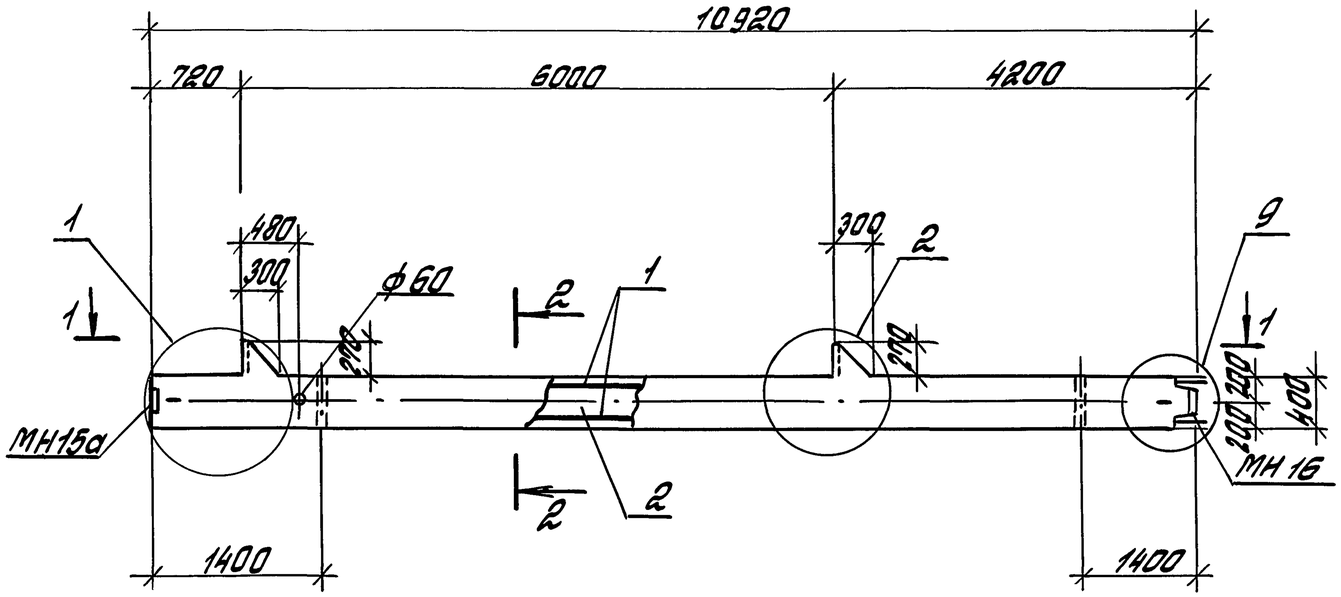

1-1

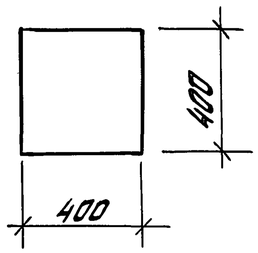

2-2

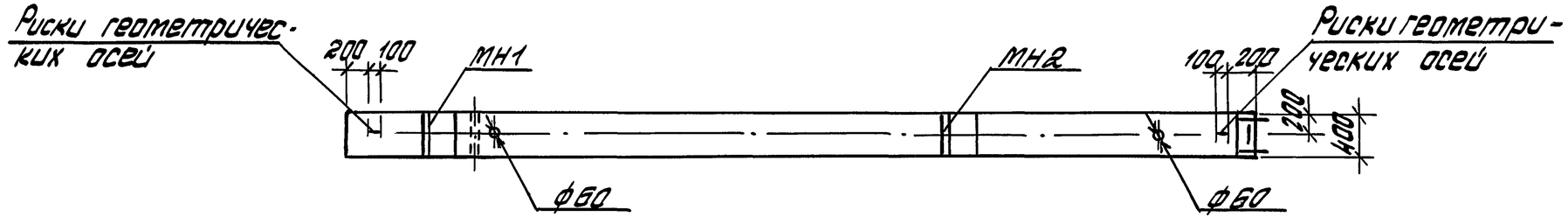

Риски геометрических осей

Марка колонны	Поз.	Наименование	Кол.	Обозначение документа
К69-1	1	Каркас КП69-1	1	1.420-35.95.1-2 —27
	2	Бетон класса В25, $м^3$	1,79	
К69-2	1	Каркас КП69-2	1	—27
	2	Бетон класса В25, $м^3$	1,79	
К69-3	1	Каркас КП69-3	1	—27
	2	Бетон класса В25, $м^3$	1,79	
К69-4	1	Каркас КП69-4	1	—27
	2	Бетон класса В25, $м^3$	1,79	
К69-5	1	Каркас КП 69-5	1	—27
	2	Бетон класса В25, $м^3$	1,79	

1. Масса колонны К69 – 4,5 т.
2. Узлы см. документ 1.420-35.95.1-2-13.

Изм.	Кол.	Лист	№док.	Подп.	Дата	1.420-35.95.1-2-11		
Разраб.		Торадина				Колонна К69	Стадия	Лист	Листов
Рассчит.		Торадина					Р		1
Провер.		Агаркин					ЦНИИПРОМЗДАНИЙ		
Н.контр.		Агаркин							

Инв. № подл. | Подпись и дата | Взам. инв. №

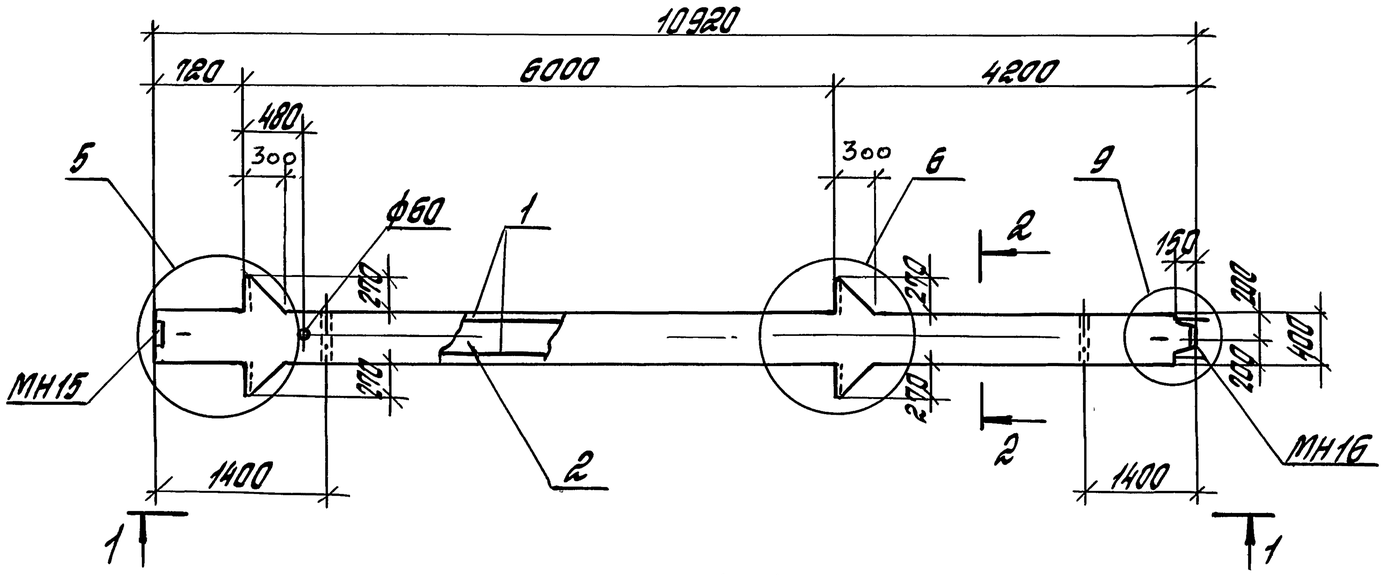

1-1

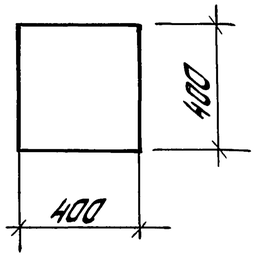

2-2

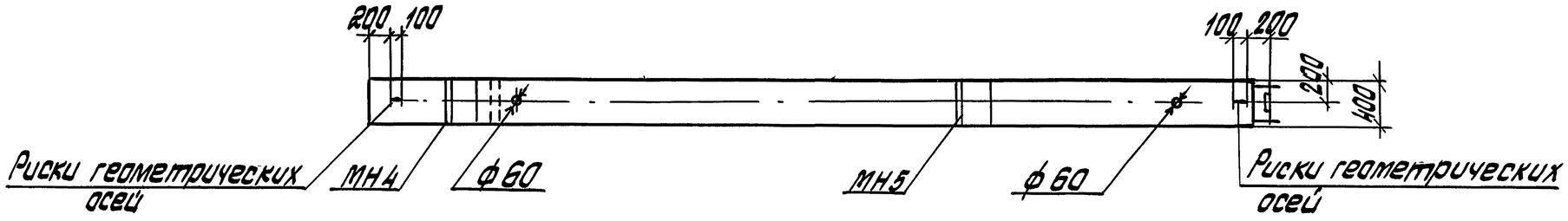

1. Масса колонны К70-4,6 т
2. Узлы см. документ 1.420-35.95.1-2-13

Марка колонны	Поз.	Наименование	Кол.	Обозначение документа
К70-1	1	Каркас КП70-1	1	1.420-35.95.1-2-28
	2	Бетон класса В25, $м^3$	1,83	
К70-2	1	Каркас КП70-2	1	-28
	2	Бетон класса В25, $м^3$	1,83	
К70-3	1	Каркас КП70-3	1	-28
	2	Бетон класса В25, $м^3$	1,83	
К70-4	1	Каркас КП70-4	1	-28
	2	Бетон класса В30, $м^3$	1,83	

Инв.№ подл. | Подпись и дата | Взам.инв.№

Изм.	Кол.	Лист	№док.	Подп.	Дата	1.420-35.95.1-2-12		
Разраб.		Тарадина		Тарад		Колонна К70	Стадия Р	Лист	Листов 1
Рассчит.		Тарадина		Тарад			ЦНИИПРОМЗДАНИЙ	
Провер.		Ягадкин						
Н.контр.		Ягадкин						

1

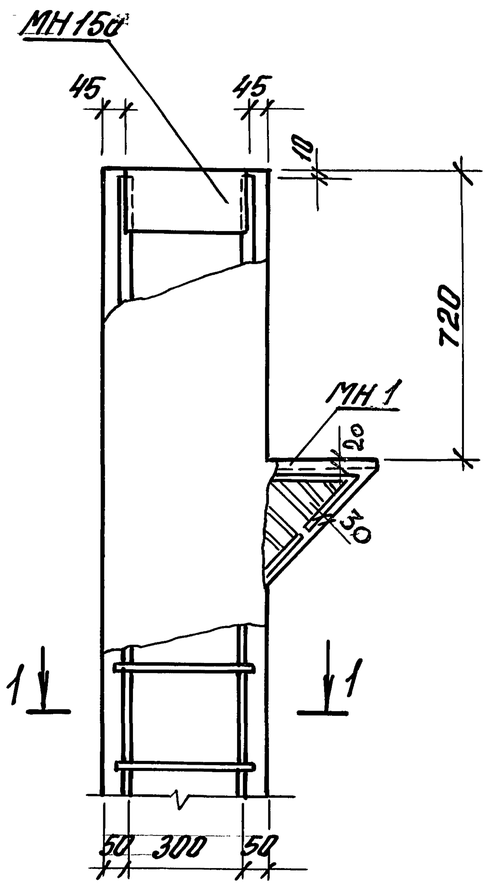

2

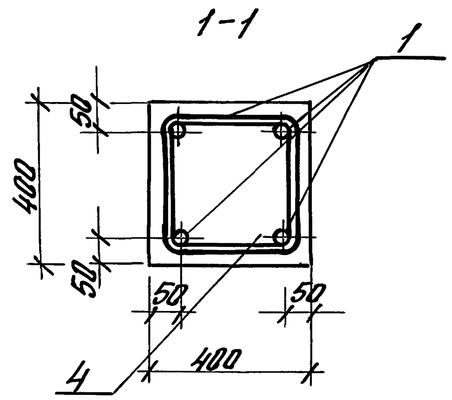

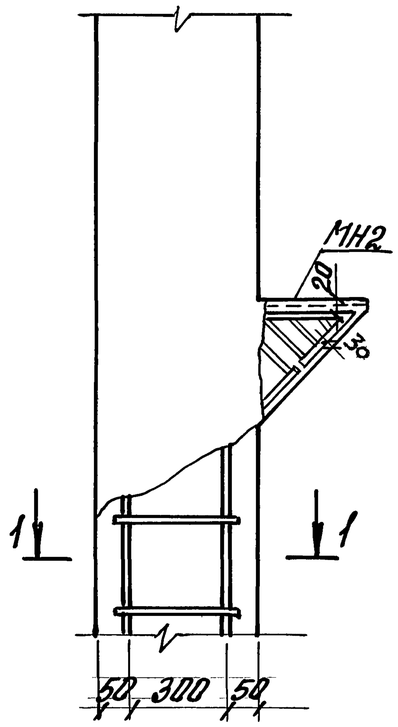

Количество продольных стержней показано условно

Изм.	Кол.	Лист	N док.	Подп.	Дата	1.420-35.95.1-2-13		
Разраб.		Горбунов		Горбунов		Узел 1... 12	Стадия	Лист	Листов
Провер.		Ягодкин		Ягодкин			Р	1	5
Н. контр.		Ягодкин		Ягодкин			ЦНИИПРОМЗДАНИЙ		

Инв. N подл. | Подпись и дата | Взам. инв. N

Ц00537 20

3

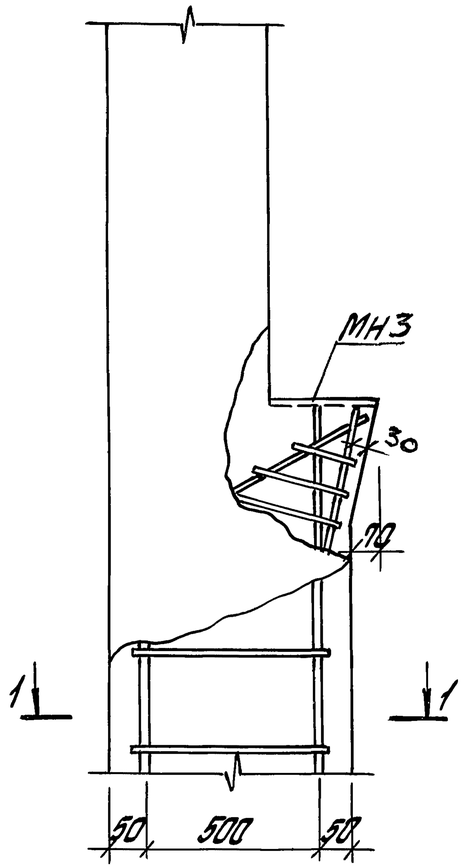

4

1-1

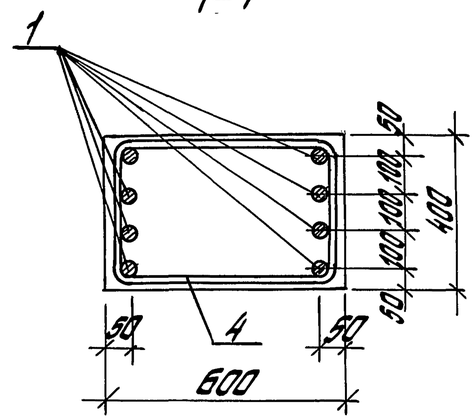

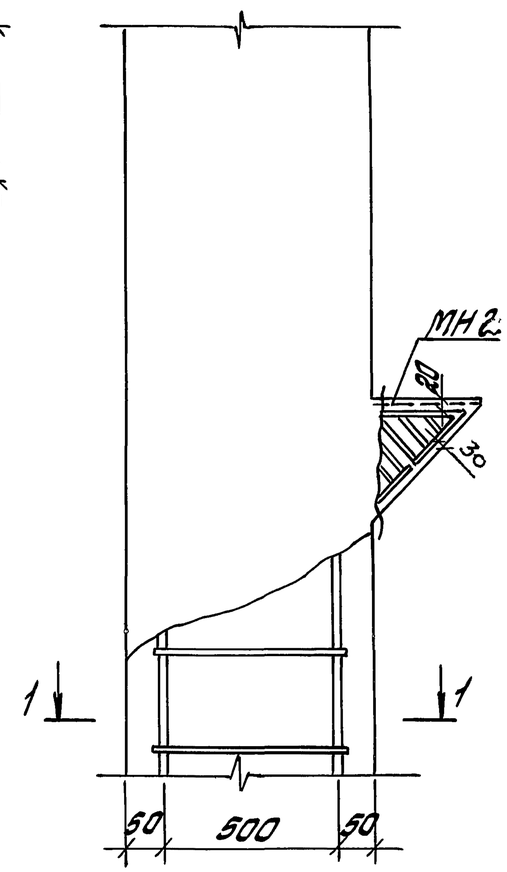

Количество продольных стержней показано условно.

Изм.	Кол.	Лист	№док.	Подп.	Дата	1.420-35.95.1-2-13	Лист 2

Инв. № подл. | Подпись и дата | Взам. инв. №

5

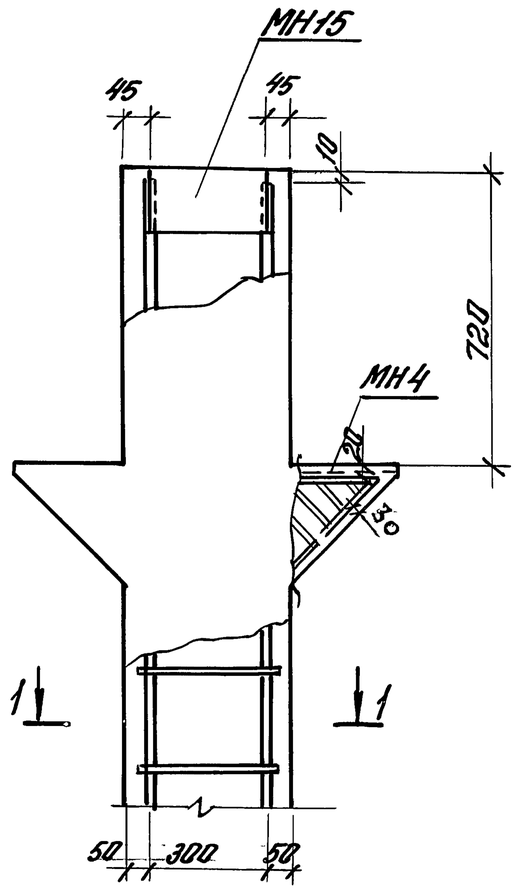

1-1

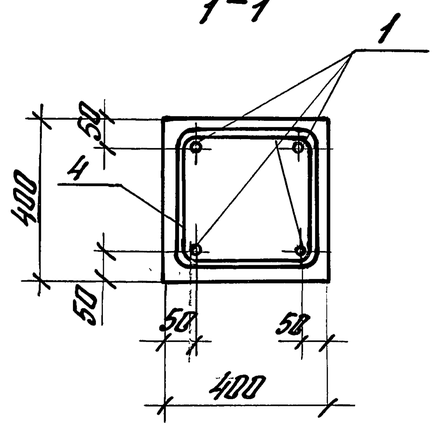

6

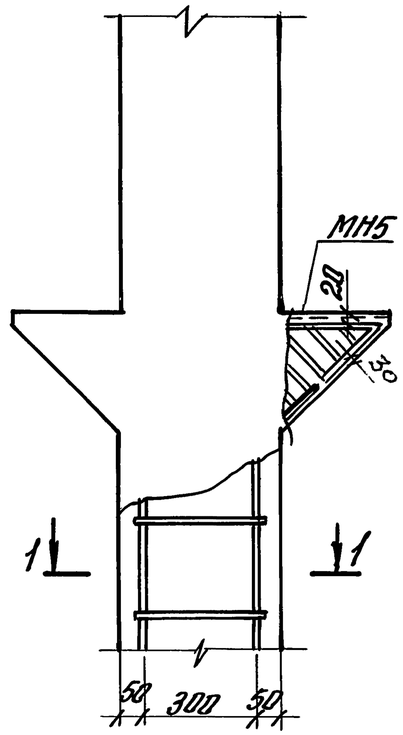

Количество продольных стержней показано условно

Изм.	Кол.	Лист	N док.	Подп.	Дата	1.420-35.95.1-2-13	Лист 3

Инв. № подл. | Подп. и дата | Взам. инв. №

Ц00537 22

7

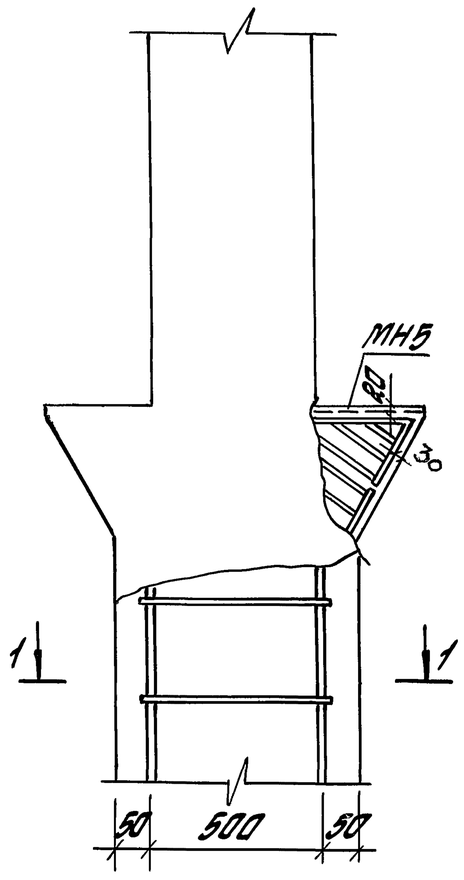

1-1

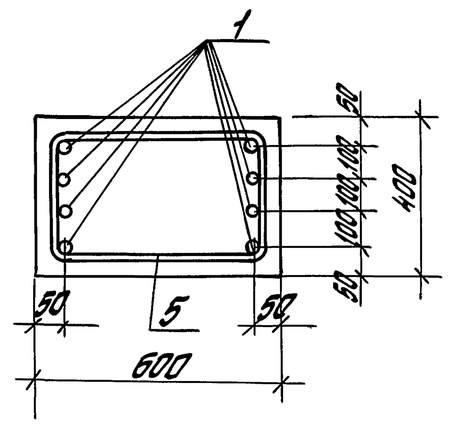

8

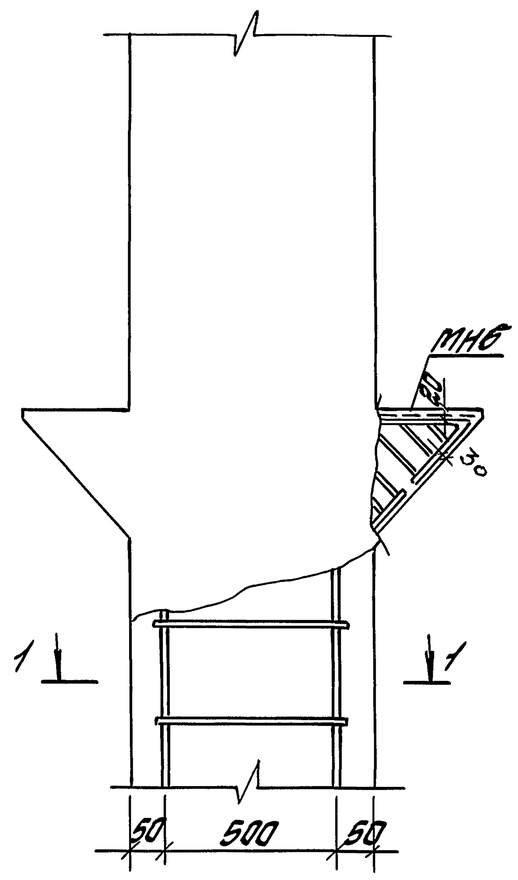

Количество продольных стержней показано условно

Изм.	Кол.	Лист	№док.	Подп.	Дата	1.420-35.95.1-2-13	Лист 4

Инв. № подл. | Подпись и дата | Взам. инв. №

9

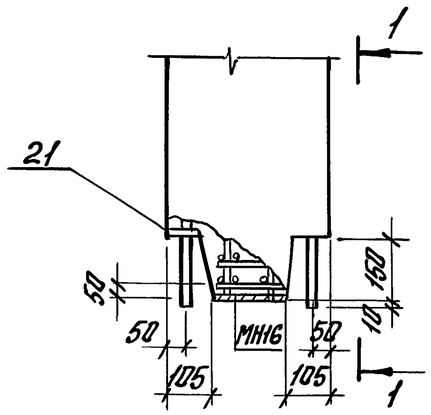

1-1

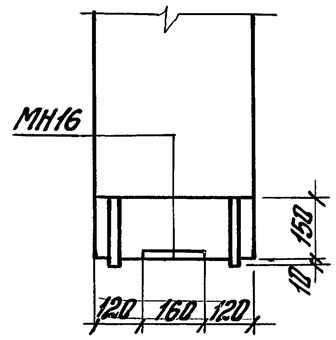

11

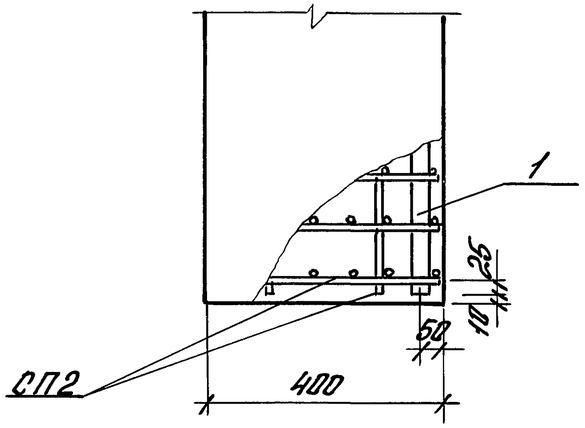

10

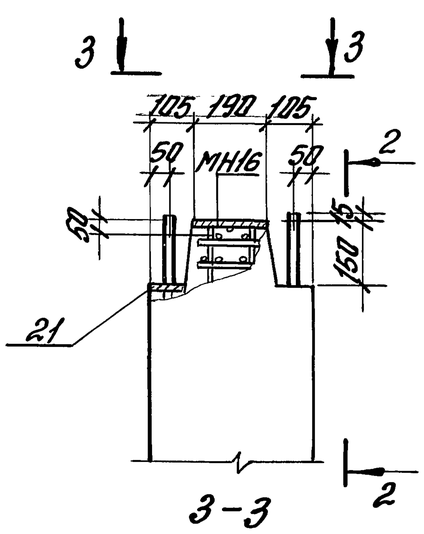

2-2

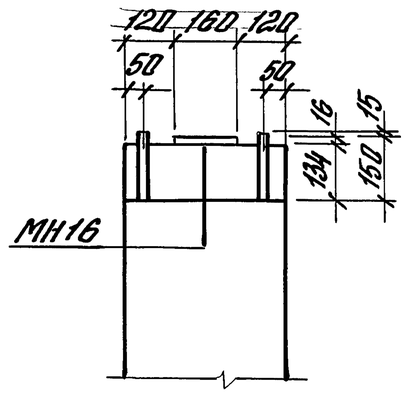

12

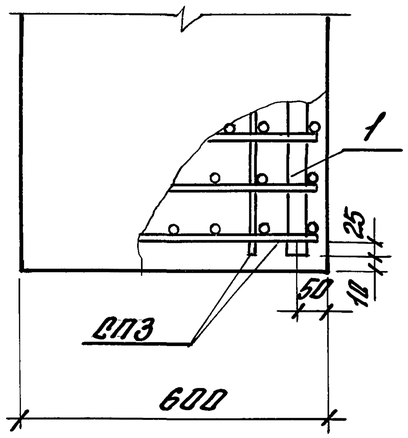

3-3

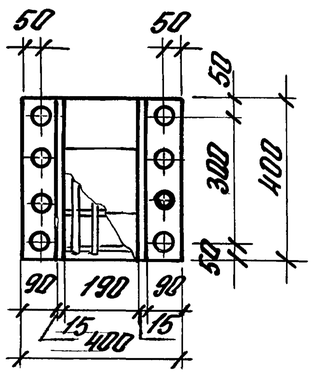

Количество продольных стержней показано условно

Изм.	Кол.	Лист	N док.	Подп.	Дата	1.420-35.95.1-2-13	Лист 5

Инв. N подл. | Подп. и дата | Взам. инв. N

Ц00537 24

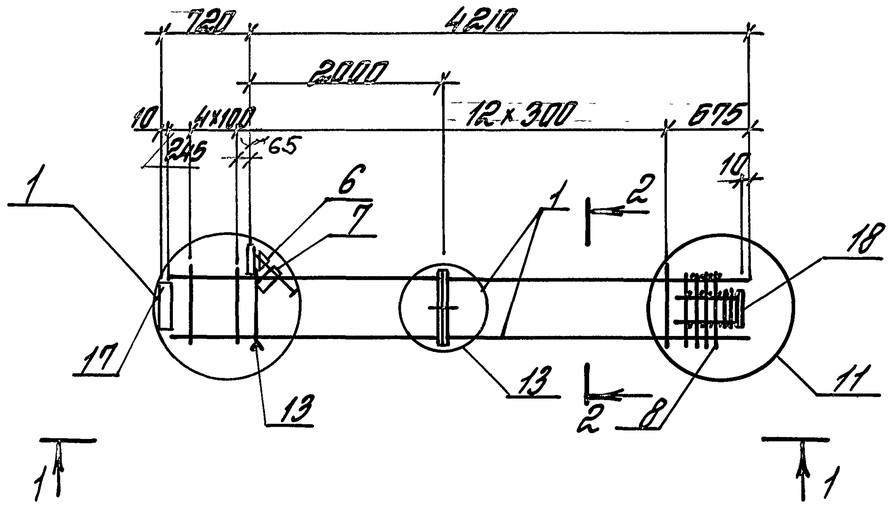

1 — 1

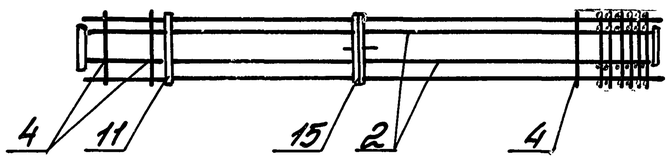

2 — 2

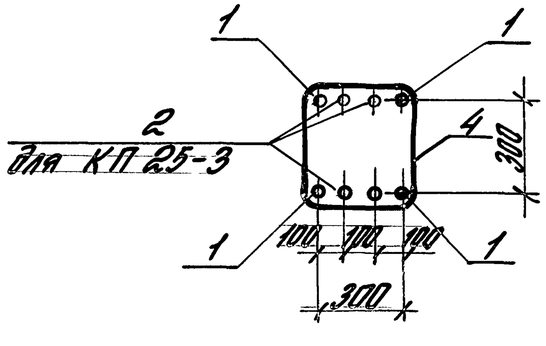

Марка каркаса	Поз	Наименование	Кол.	Обозначение документа	Масса каркаса, кг
КП 25-1	1	22-А-III, ℓ=4920; 14,7 кг	4	без черт.	125,6
	4	6-А-I, ℓ= 1370	17	1.420-35.95.1-3-7	
	6	Сетка С1	1	-3	
	7	С2	1	-3	
	8	ОП1	1	-2	
	11	Изделие закладное МН1	1	-8	
	13	МН7	1	-10	
	15	МН10	1	-13	
	17	МН15а	1	-15	
	18	МН16	1	-16	
КП 25-2		Поз. 4, 6...8, 11, 13, 15, 17, 18 по КП 25-1			167,1
	1	28-А-III, ℓ=4920; 23,8 кг	4	без черт.	
	4	8-А-I, ℓ= 1400		1.420-35.95.1-3-7	
КП 25-3		Поз. 6...8, 11, 13, 15, 17, 18 по КП 25-1			223,9
	1	28-А-III, ℓ=4920; 23,8 кг	4	без черт.	
	2	22-А-III, ℓ=4755; 14,2 кг	4	без черт.	
	4	8-А-I, ℓ= 1400	17	1.420-35.95.1-3-7	

1. Арматура классов А-I и А-III по ГОСТ 5781-82
2. Узлы см. 1.420-35.95.1-2-29

Разраб.	Городина	Тарад	1.420-35.95.1-2-14
Рассчит.	Городина	Тарад	
Провер.	Ягодкин		
Н. контр.	Ягодкин		

Каркас КП25-1... КП25-3

Стадия	Лист	Листов
Р		1

ЦНИИПРОМЗДАНИЙ

Инв. № подл. | Подпись и дата | Взам. инв. №

Ц00537 25

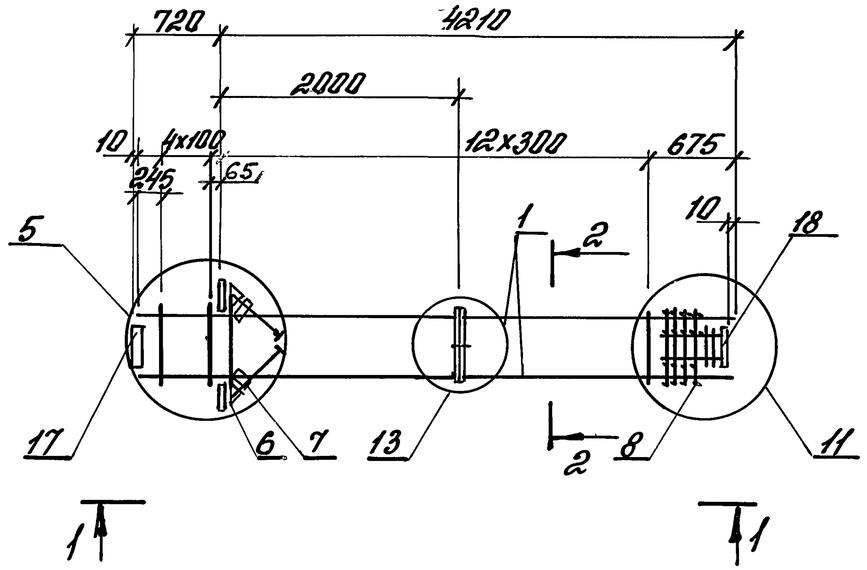

1 – 1

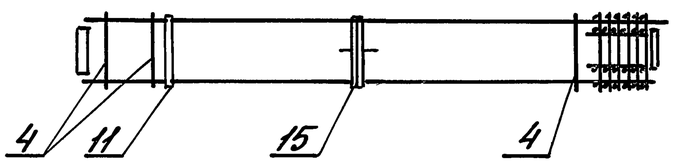

2 – 2

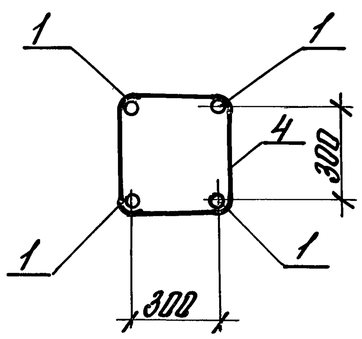

Марка каркаса	Поз	Наименование	Кол.	Обозначение документа	Масса каркаса кг
КП26-1	1	22-А-III, ℓ=4920; 14,7кг	4	без черт.	142,7
	4	6-А-I, ℓ=1350	17	1.420-35.95.1-3-7	
	6	Сетка С1	2	-3	
	7	С2	2	-3	
	8	СП1	1	-2	
	11	Изделие закладное МН4	2	-11	
	15	МН10	1	-13	
	17	МН15	1	-15	
	18	МН16	1	-16	
КП26-2		Поз 6 8,11,15,17,18 по КП26-1			164,6
	1	25-А-III, ℓ=4920; 18,9кг	4	без черт.	
	4	8-А-I, ℓ=1400	17	1.420-35.95.1-3-7	

1. Арматура классов А-I и А-III по ГОСТ 5781-82
2. Узлы см. 1.420-35.95.1-2-29

Разраб.	Тарадина	Тарад	1.420-35.95.1-2-15
Рассчит.	Тарадина	Тарад	
Пров.	Ягадкин		Каркас КП26-1, КП26-2
Н. контр.	Ягадкин		Стадия Р · Лист · Листов 1 · ЦНИИПРОМЗДАНИЙ

Инв.№ подл. | Подп. и дата | Взам. инв.№

КП27-1...КП24-4

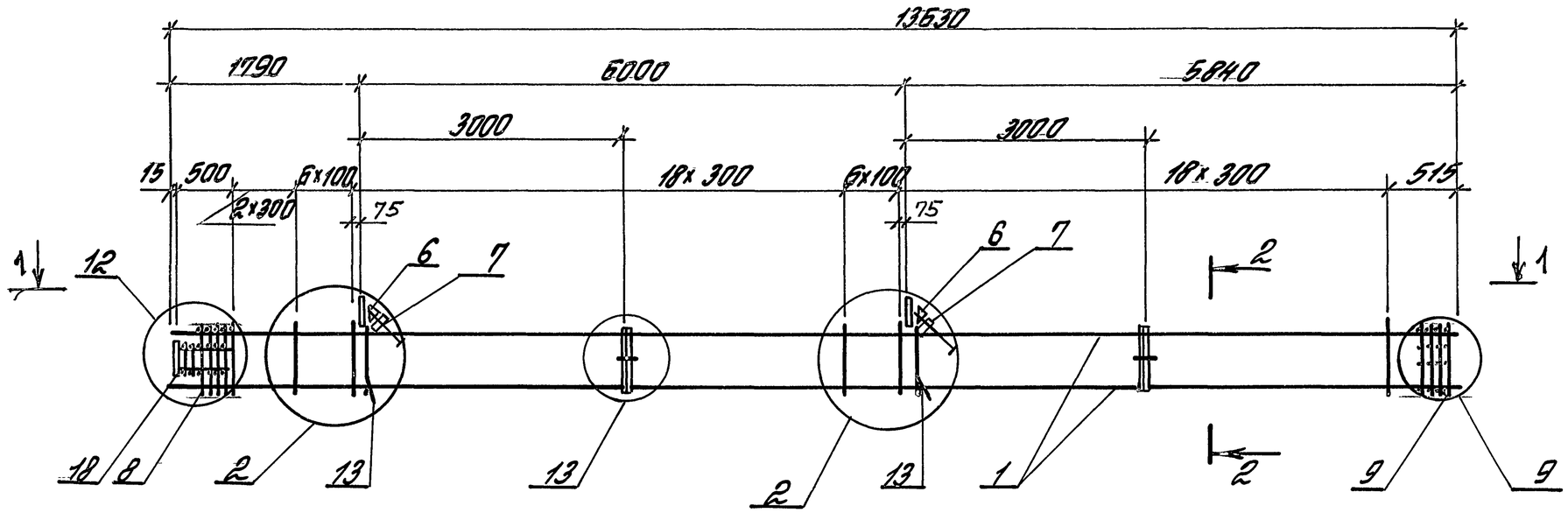

1-1

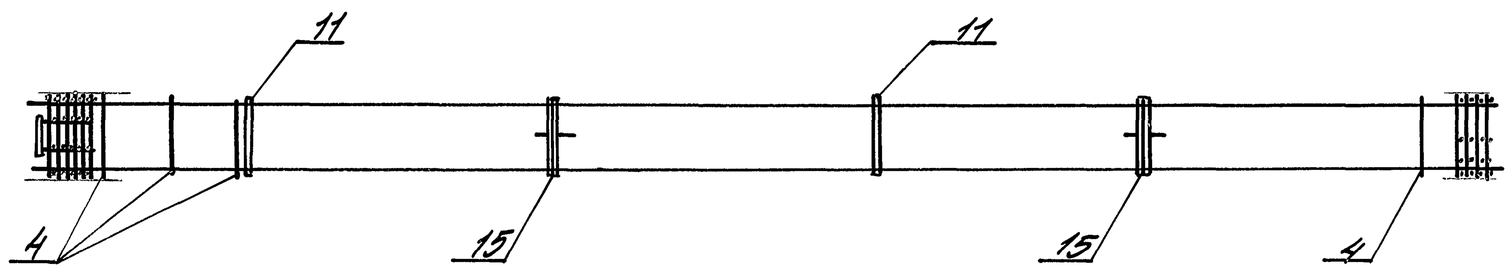

2 - 2

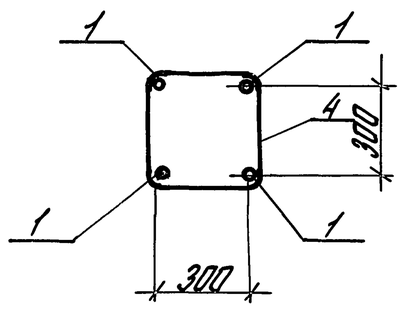

1. Каркас КП28-1 ст. лист 2.
2. Спецификацию ст. лист 3.
3. Узлы ст. 1.420-35.95.1-2-29

Изм.	Кол.	Лист	№док.	Подп.	Дата	1.420-35.95.1-2-16
Разраб.		Горадина		Горад		Каркас КП27-1... КП27-4, КП28-1
Рассчит.		Горадина		Горад		Стадия: Р · Лист: 1 · Листов: 3
Провер.		Ягодкин				ЦНИИПРОМЗДАНИЙ
Н.контр.		Ягодкин				

Инв.№ подл. | Подпись и дата | Взам. инв.№

Ц00537 27

КП 28-1

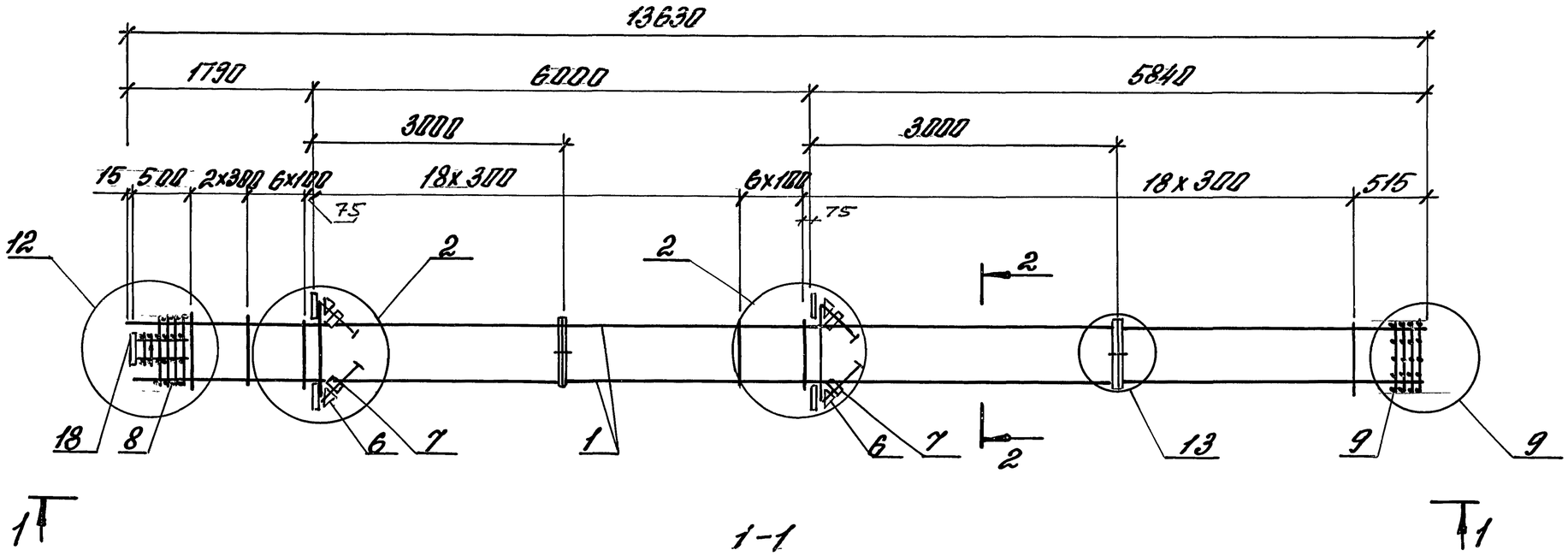

1-1

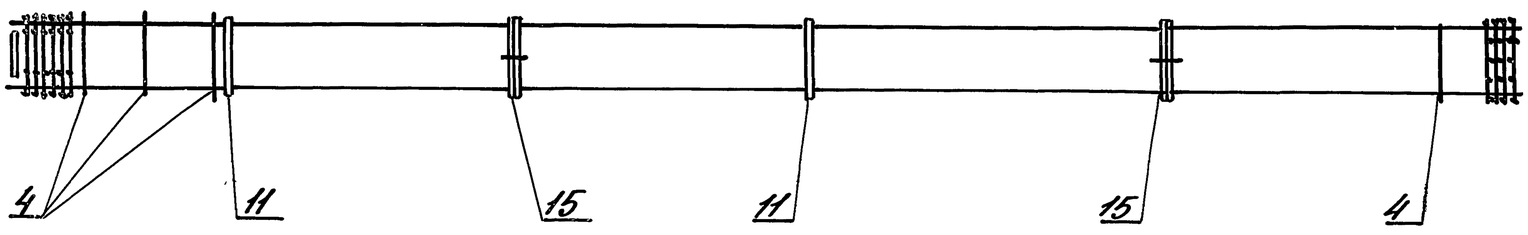

2-2

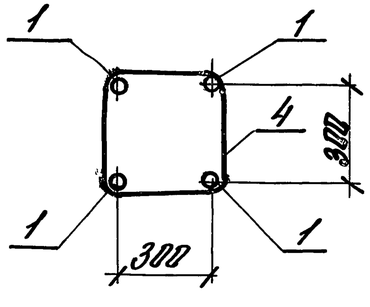

1. Спецификацию см лист 3
2. Узлы см. 1.420-35.95 1-2-29

1.420-35.95.1-2-16	Лист 2

Инв.№ подл. | Подп. и дата | Взам.инв.№

Марка каркаса	Поз	Наименование	кол.	Обозначение документа	Масса каркаса, кг
КП27-1	1	22-А-III, ℓ=13630; 40,6кг	4	без черт.	244,3
	4	6-А-I, ℓ=1370	51	1.420-35.95.1-3-7	
	6	Сетка С1	2	-3	
	7	С2	2	-3	
	8	СП1	1	-2	
	9	СП2	1	-2	
	11	Изделие закладное МН2	1	-8	
	13	МН7а	2	-10	
	15	МН10	2	-13	
	18	МН16	1	-16	
КП27-2	1	25-А-III, ℓ=13630; 52,3кг	4	без черт.	306,4
	4	8-А-I, ℓ=1400	51	1.420-35.95.1-3-7	
КП27-3	1	28-А-III, ℓ=13630; 65,8кг	4	без черт.	360,4
	4	8-А-I, ℓ=1400	51	1.420-35.95.1-3-7	

Марка каркаса	Поз.	Наименование	кол.	Обозначение документа	Масса каркаса, кг
КП27-4		Поз.6...9,11,13,15,18 по КП27-1			441,2
	1	32-А-III, ℓ=13630; 86,0кг	4	без черт.	
	4	8-А-I, ℓ=1400	51	1.420-35.95.1-3-7	
КП28-1	1	22-А-III, ℓ=13630; 40,6кг	4	без черт.	302,9
	4	6-А-I, ℓ=1370	51	1.420-35.95.1-3-7	
	6	Сетка С1	4	-3	
	7	С2	4	-3	
	8	СП1	1	-2	
	9	СП2	1	-2	
	11	Изделие закладное МН5	4	-11	
	15	МН10	2	-13	
	18	МН16	1	-16	

Арматура классов А-I и А-III по ГОСТ 5781-82

Инв.№ подл. | Подпись и дата | Взам.инв.№

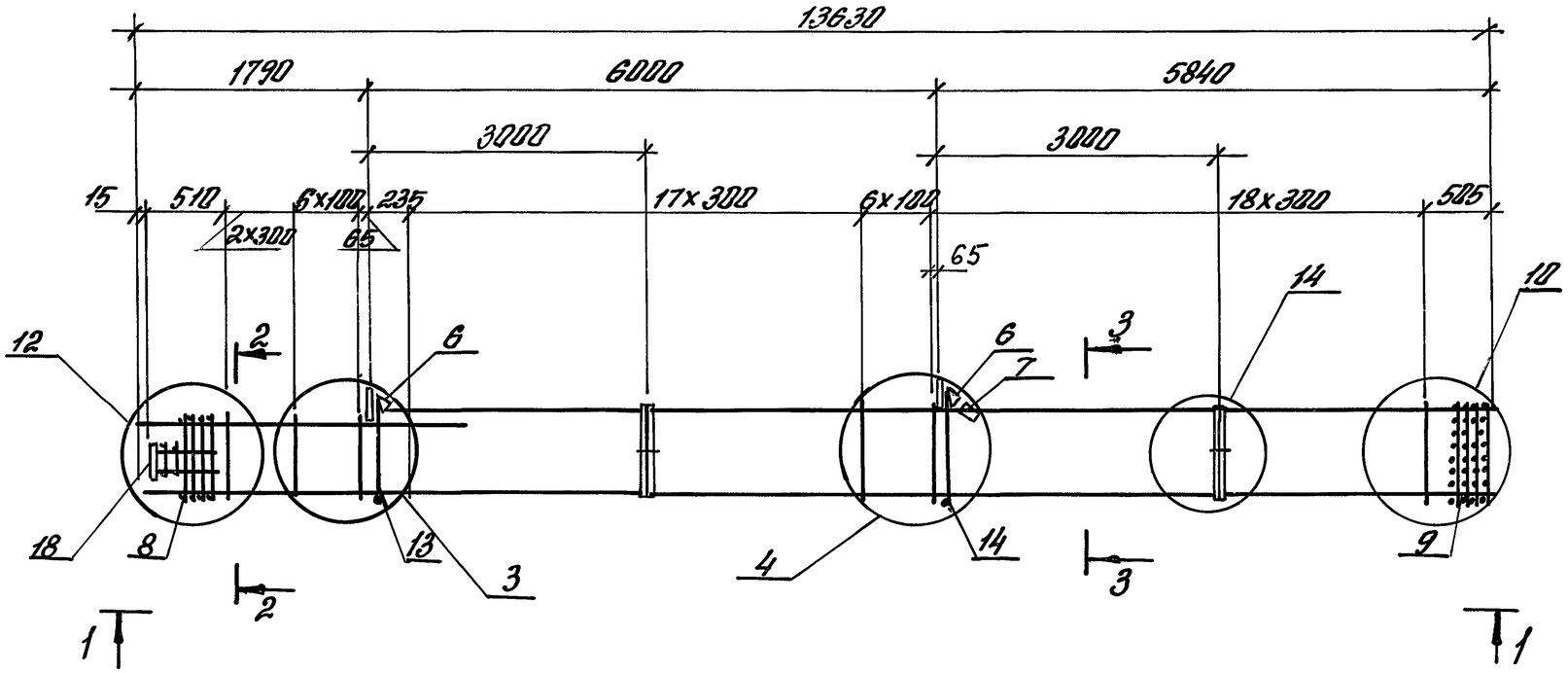

1 – 1

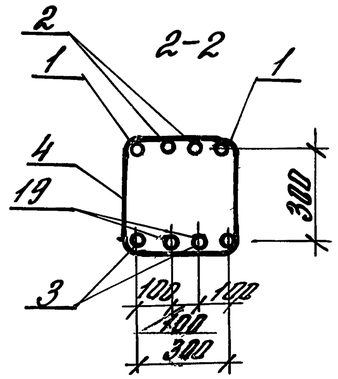

3 – 3

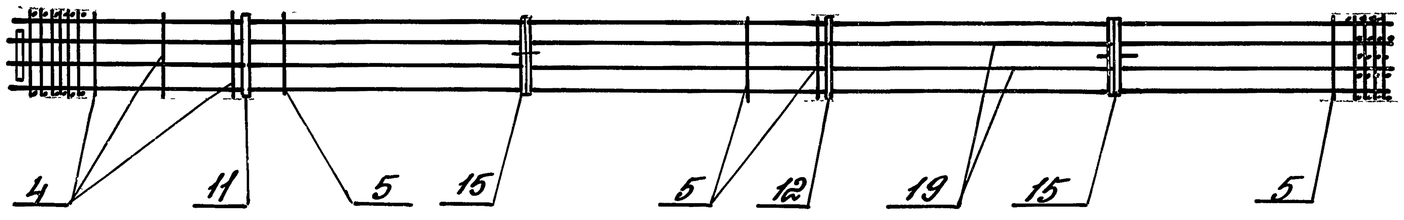

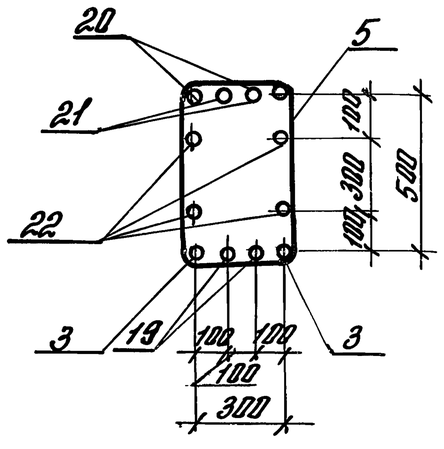

1. Спецификацию см. лист 2

2. Узлы см. 1.420-35.95.1-2-29

Разраб.	Торопкина		1.420-35.95.1-2-17
Рассчит.	Торопкина		КАРКАС КП29-1. КП29-5
Пров.	Тамышева		Стадия Р · Лист 1 · Листов 2
Н.контр.	Ягодкин		ЦНИИПРОМЗДАНИЙ

Инв. № подл. | Подп. и дата | Взам. инв. №

Ц00537 30

Марка каркаса	Поз.	Наименование	кол.	Обозначение документа	Масса каркаса, кг
КП29-1	1	22-А-III, ℓ=2400; 7,2 кг	2	без черт.	389,9
	3	22-А-III, ℓ=13630; 40,6 кг	2	без черт.	
	4	6-А-I, ℓ=1370	9	1.420-35.95.1-3 -7	
	5	6-А-I, ℓ=1760	42	-7	
	6	Сетка С1	2	-3	
	7	С2	1	-3	
	8	СП1	1	-2	
	9	СП3	1	-2	
	11	Изделие закладное МН2	1	-8	
	12	МН3	1	-9	
	13	МН7а	1	-10	
	14	МН8	1	-10	
	15	МН11	2	-13	
	18	МН16	1	-16	
	20	22-А-III, ℓ=11800; 35,2 кг	2	без черт.	
	22	20-А-III, ℓ=11800; 29,2 кг	4	без черт.	
КП29-2		Поз. 6..8,11,15,18,22 по КП29-1			453,2
	1	25-А-III, ℓ=2450; 9,4 кг	2	без черт.	
	3	25-А-III, ℓ=13630; 52,3 кг	2	без черт.	
	4	8-А-I, ℓ=1400	9	1.420-35.95.1-3-7	
	5	8-А-I, ℓ=1790	42	-7	
	20	25-А-III, ℓ=11800; 45,3 кг	2	без черт.	

Марка каркаса	Поз.	Наименование	кол.	Обозначение документа	Масса каркаса, кг
КП29-3		Поз. 1,3...9,11..15,18,19,21,22 по КП29-1			527,1
	2	20-А-III, ℓ=2300; 5,7 кг		без черт.	
	19	20-А-III, ℓ=13630; 33,7 кг	2	без черт.	
	21	20-А-III, ℓ=11800; 29,2 кг	2	без черт.	
КП29-4		Поз. 6..9,11...15,18,22 по КП29-1			569,9
	1	25-А-III, ℓ=2450; 9,4 кг	2	без черт.	
	2	25-А-III, ℓ=2450; 9,4 кг	2	без черт.	
	3	25-А-III, ℓ=13630; 52,3 кг	2	без черт.	
	4	8-А-I, ℓ=1400	9	1.420-35.95.1-3-7	
	5	8-А-I, ℓ=1790	42	-7	
	19	25-А-III, ℓ=13630; 52,3 кг	2	без черт.	
	20	25-А-III, ℓ=11800; 45,3 кг	2	без черт.	
	21	25-А-III, ℓ=11800; 45,3 кг	2	без черт.	
КП29-5		Поз. 6..9,11...15,18,22 по КП29-1			746,6
	1	32-А-III, ℓ=2650; 16,7 кг	2	без черт.	
	2	28-А-III, ℓ=2500; 12,1 кг	2	без черт.	
	3	32-А-III, ℓ=13630; 86,0 кг	2	без черт.	
	4	8-А-I, ℓ=1400	9	1.420-35.95.1-3-7	
	5	8-А-I, ℓ=1790	42	-7	
	19	28-А-III, ℓ=13630; 65,8 кг	2	без черт.	
	20	32-А-III, ℓ=11800; 74,5 кг	2	без черт.	
	21	28-А-III, ℓ=11800; 57,0 кг	2	без черт.	

Арматура классов А-I и А-III по ГОСТ 5781-82

Инв. № подл. | Подп. и дата | Взам. инв. №

40537 31

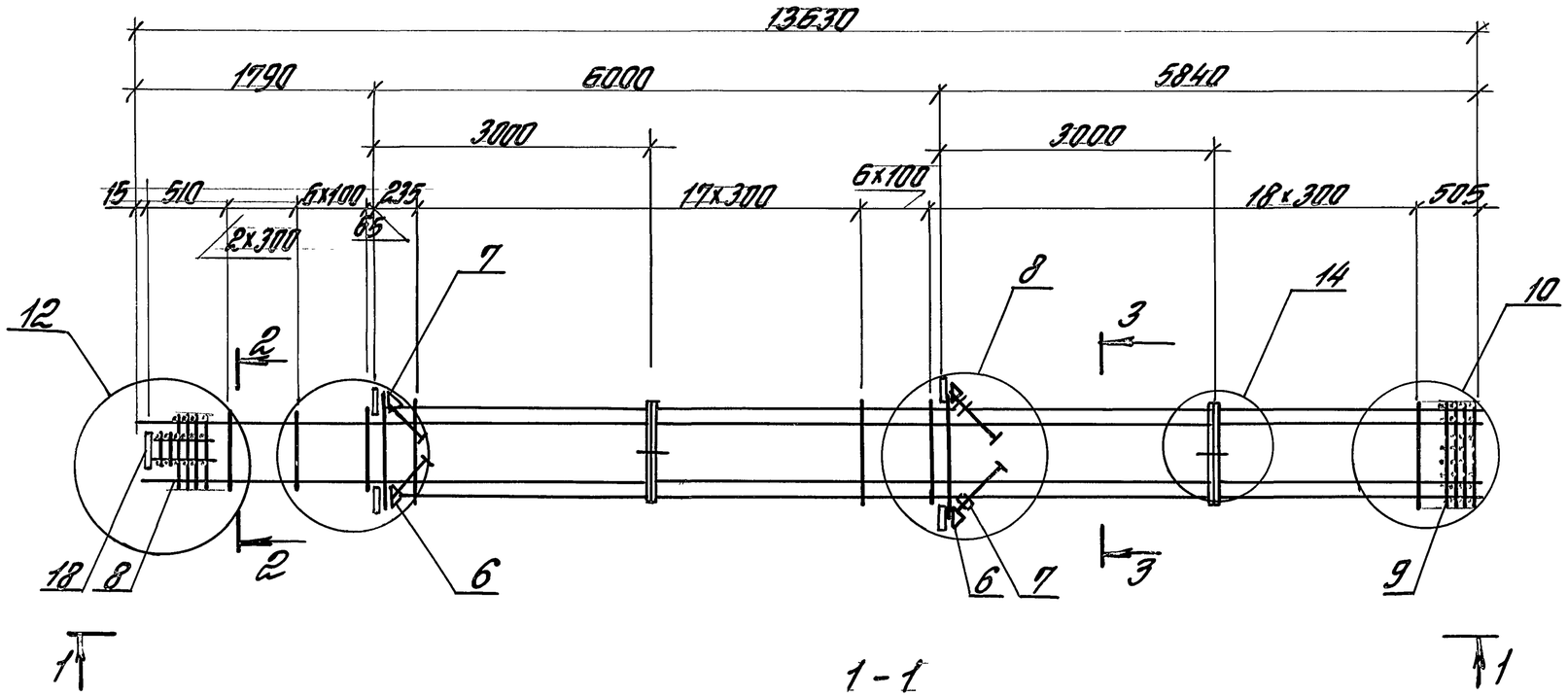

1-1

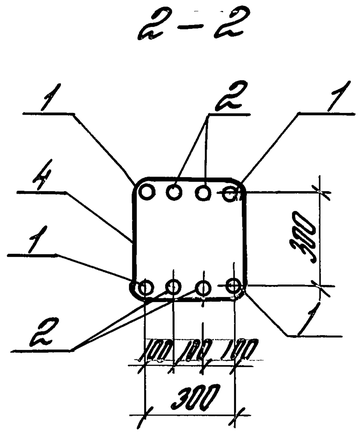

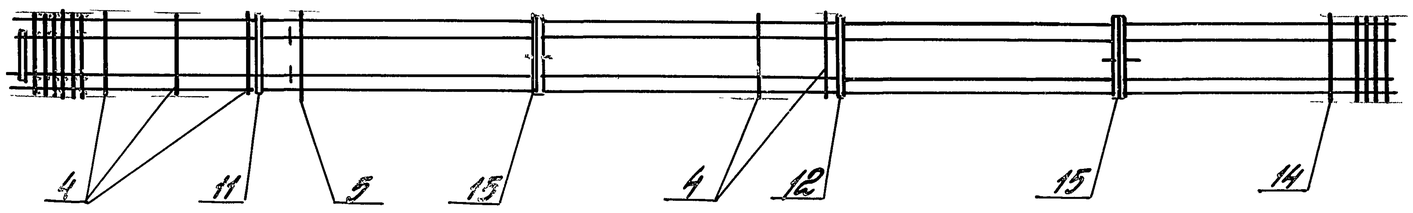

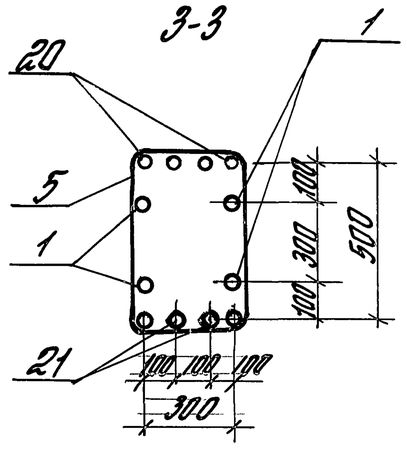

1. Спецификации см. лист 2
2. Узлы см. 1.420-35.95.1-2-29

Разраб.	Тамышева			1.420-35.95.1-2-18
Рассчит.	Тарадина			КАРКАС КП30-1...КП30-6
Провер.	Ягодкин			Стадия Р / Лист 1 / Листов 2
Н.контр.	Ягодкин			ЦНИИПРОМЗДАНИЙ

Инв.№ подл. | Подпись и дата | Взам. инв.№

Ц00537 32

Марка каркаса	Поз.	Наименование	кол.	Обозначение документа	Масса каркаса, кг
КП30-1	1	22-А-III, ℓ=13630; 40,6кг	4	без черт.	454,5
	4	6-А-I, ℓ= 1370	9	1.420-35.95.1-3 -7	
	5	6-А-I, ℓ= 1760	42	-7	
	6	Сетка С1	4	-3	
	7	С2	2	-3	
	8	СП1	1	-2	
	9	СП2	1	-2	
	11	Изделие закладное МН5	2	-11	
	12	МН6	2	-11	
	15	МН11	2	-13	
	18	МН6	1	-16	
	20	22-А-III, ℓ=11800; 35,2кг	4	без черт.	
КП30-2		Поз.6 .9,11,12,15,18 по КП30-1			557,0
	1	25-А-III, ℓ= 13630; 52,3кг	4	без черт.	
	4	8-А-I, ℓ= 1400	9	1.420-35.95.1-3 -7	
	5	8-А-I, ℓ= 1790	42	-7	
	20	25-А-III, ℓ=11800; 45,3кг	4	без черт.	
КП30-3		Поз 6 9,11,12,15,18 по КП 30-1			657,8
	1	28-А-III, ℓ=13630; 65,8кг	4	без черт.	
	4	8-А-I, ℓ= 1400	9	1.420-35.95.1-3-7	
	5	8-А-I, ℓ=1790	42	-7	
	20	28-А-III, ℓ=11800; 57,0кг	4	без черт.	

Марка каркаса	Поз.	Наименование	кол.	Обозначение документа	Масса каркаса кг
КП30-4	1	25-А-III, ℓ=13630; 52,3кг	4	без черт.	775,8
	2	25-А-III, ℓ=2450; 9,4кг	4	без черт.	
	4	8-А-I, ℓ= 1400;	9	1.420-35.95.1-3-7	
	5	8-А-I, ℓ = 1790	42	-7	
	20	25-А-III, ℓ=11800; 45,3кг	4	без черт.	
	21	25-А-III, ℓ=11800; 45,3кг	4	без черт.	
КП30-5		Поз.6...9,11,12,15,18 по КП30-1			932,2
	1	28-А-III, ℓ=13630; 65,8кг	4	без черт.	
	2	28-А-III, ℓ=2400; 11,6кг	4	без черт.	
	4	8-А-I, ℓ=1400	9	1.420-35.95.1-3-7	
	5	8-А-I, ℓ= 1790	42	-7	
	20	28-А-III, ℓ=11800; 57,0кг	4	без черт.	
	21	28-А-III, ℓ=11800; 57,0кг	4	без черт.	
КП30-6		Поз.6 .9,11,12,15,18 по КП 30-1			1025,8
	1	32-А-III, ℓ=13630, 86,0кг	4	без черт.	
	2	25-А-III, ℓ=2350, 9,0кг	4	без черт.	
	4	8-А-I, ℓ=1400	9	1.420-35.95.1-3-7	
	5	8-А-I, ℓ=1790	42	-7	
	20	32-А-III, ℓ=11800; 74,5кг	4	без черт.	
	21	25-А-III, ℓ=11800; 45,3кг	4	без черт.	

Арматура классов А-I и А-III по ГОСТ 5781-82

Инв.№ подл. | Подпись и дата | Взам. инв.№

Ц00537 33

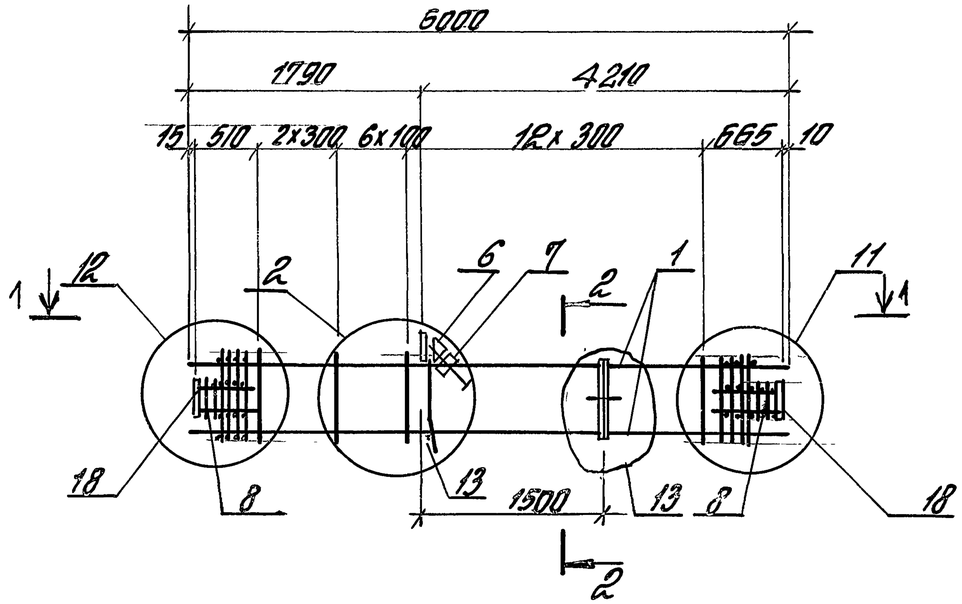

1-1

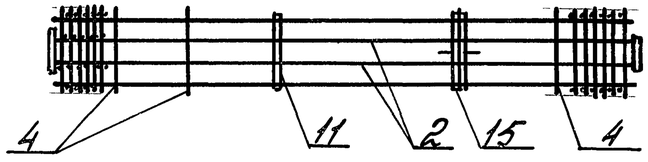

2-2

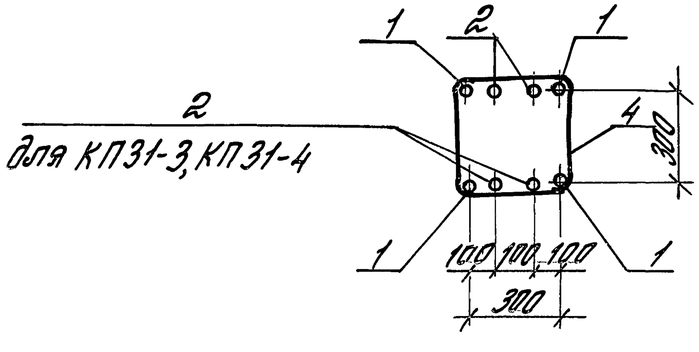

Марка каркаса	Поз.	Наименование	Кол.	Обозначение документа	Масса каркаса, кг
КП31-1	1	22-А-III, ℓ=6000; 17,9 кг	4	без черт.	141,9
	4	6-А-I, ℓ=1370	21	1.420-35.95 1-3-7	
	6	Сетка С1	1	-3	
	7	С2	1	-3	
	8	СП1	2	-2	
	11	Изделие закладное МН2	1	-8	
	13	МН9а	1	-10	
	15	МН11	1	-13	
	18	МН16	2	-16	
КП31-2		Поз. 6..8, 11, 13, 15, 18 по КП31-1			192,6
	1	28-А-III, ℓ=6000; 29,0 кг	4	без черт.	
	4	8-А-I, ℓ=1400	21	1.420-35.95.1-3-7	
КП31-3		Поз. 6...8, 11, 13, 15, 18 по КП31-1			227,8
	1	25-А-III, ℓ=6000; 23,0 кг	4	без черт.	
	2	20-А-III, ℓ=6000; 14,8 кг	4	без черт.	
	4	8-А-I, ℓ=1400;	21	1.420-35.95.1-3-7	
КП31-4		Поз. 6..8, 11, 13, 15, 18 по КП31-1			264,2
	1	28-А-III, ℓ=6000; 29,0 кг	4	без черт.	
	2	22-А-III, ℓ=6000; 17,9 кг	4	без черт	
	4	8-А-I, ℓ=1400	21	1.420-35.95.1-3-7	

1. Арматура классов А-I и А-III по ГОСТ 5781-82
2. Узлы см. 1.420-35.95.1-2-29

Изм.	Кол.	Лист	№док.	Подп.	Дата	1.420-35.95 1-2-19			
Разраб.		Горобина		Горобина		Каркас КП31-1...КП31-4	Стадия	Лист	Листов
Рассчит.		Горобина		Горобина			Р		1
Провер.		Ягодкин					ЦНИИПРОМЗДАНИЙ		
Н.контр.		Ягодкин							

Инв. № подл. | Подпись и дата | Взам. инв. №

Ц00537 34

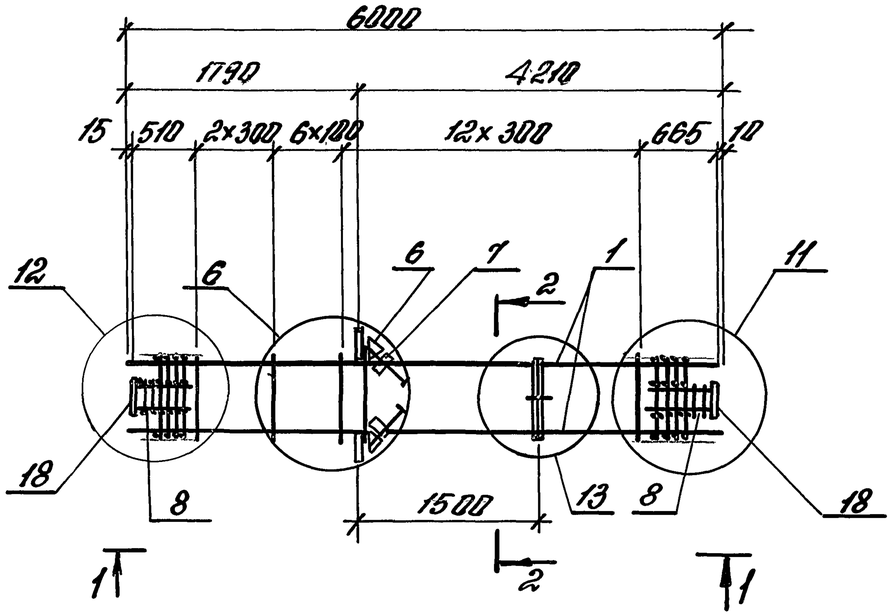

1-1

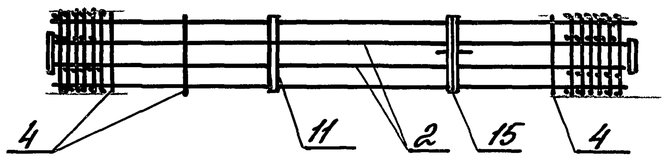

2-2

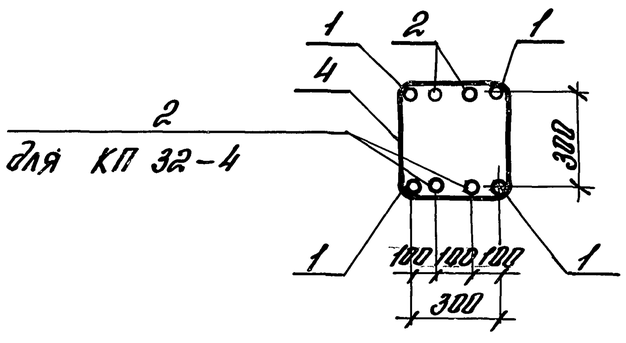

Марка каркаса	Поз	Наименование	кол.	Обозначение документа	Масса каркаса, кг
КП32-1	1	22-А-III, ℓ=6000; 17,9 кг	4	без черт.	153,8
	4	6-А-I, ℓ=1370	21	1.420-35.95.1-3 -7	
	6	Сетка С1	2	-3	
	7	С2	2	-3	
	8	СП1	2	-2	
	11	Изделие закладное МН4	2	-11	
	15	МН11	1	-13	
	18	МН16	2	-16	
КП32-2		Поз. 6...8,11,15,18 по КП32-1			204,5
	1	28-А-III, ℓ=6000; 29,0 кг	4	без черт.	
	4	8-А-I, ℓ=1400	21	1.420.35.95.1-3 -7	
КП32-3		Поз. 6...8,11,15,18 по КП32-1			240,1
	1	32-А-III, ℓ=6000; 37,9 кг	4	без черт.	
	4	8-А-I, ℓ=1400	21	1.420-35.95.1-3 -7	
КП32-4		Поз. 6...8,11,15,18 по КП32-1			391,7
	1	32-А-III, ℓ=6000; 37,9 кг	4	без черт.	
	2	32-А-III, ℓ=6000; 37,9 кг	4	без черт.	
	4	8-А-I, ℓ=1400	21	1.420-35.95.1-3-7	

1. Арматура классов А-I и А-III по ГОСТ 5781-82
2. Узлы см. 1.420-35.95.1-2-29

Изм.	Кол.	Лист	N док.	Подп.	Дата	1.420-35.95.1-2-20			
Разраб.		Горадина		Тарад		Каркас КП32-1...КП32-4	Стадия	Лист	Листов
Рассчит.		Горадина		Тарад			Р		1
Пров.		Ягодкин					ЦНИИПромзданий		
Н.контр.		Ягодкин							

Инв. N подл. | Подп. и дата | Взам. инв. N

Ц00537 35

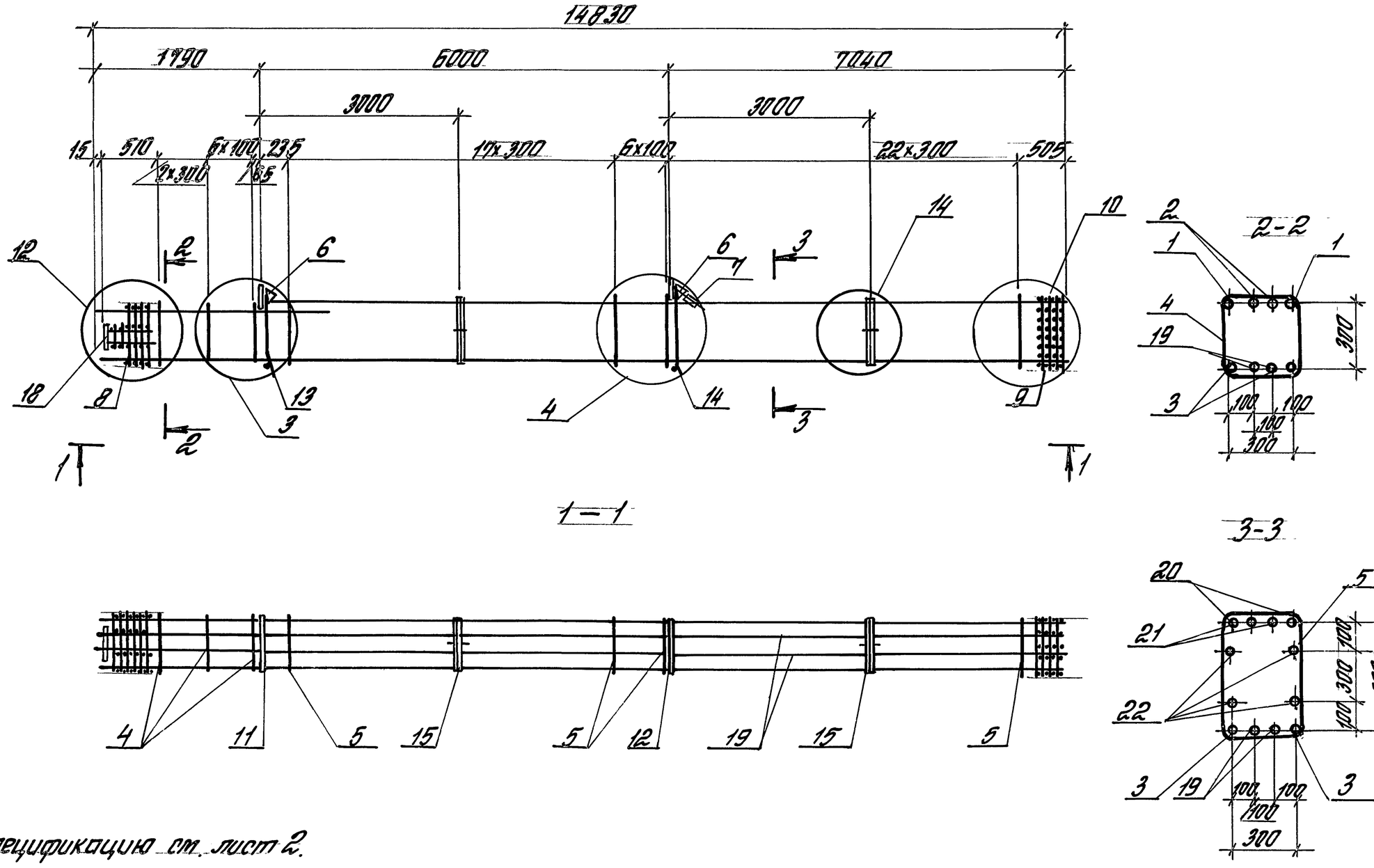

1. Спецификацию см. лист 2.
2. Узлы см. 1.420-35.95.1-2-29

Разраб.	Тарабина		1.420-35.95.1-2-21
Рассчит.	Тарабина		
Провер.	Томышева		Каркас КП33-1 ... КП33-5
Н. контр.	Ягодкин		Стадия Р · Лист 1 · Листов 2
			ЦНИИПРОМЗДАНИЙ

Инв. № подл. | Подпись и дата | Взам. инв. №

Ц00537 36

Марка каркаса	Поз.	Наименование	Кол.	Обозначение документа	Масса каркаса, кг
КП33-1	1	22-А-III, ℓ=2450; 7,3кг	2	без черт.	215,3
	3	22-А-III, ℓ=14830; 44,2кг	2	без черт.	
	4	6-А-I, ℓ=1370	9	1.420-35.95.1-3-7	
	5	6-А-I, ℓ=1760	55	-7	
	6	Сетка С1	2	-3	
	7	С2	1	-3	
	8	СП1	1	-2	
	9	СП3	1	-2	
	11	Изделие закладное МН2	1	-8	
	12	МН3	1	-9	
	13	МН7а	1	-10	
	14	МН8	1	-10	
	15	МН11	2	-13	
	18	МН16	1	-16	
	20	22-А-III, ℓ=13000; 38,7кг	2	без черт.	
	22	20-А-III, ℓ=13000; 32,1кг	4	без черт.	
КП33-2		Поз.6...9,11...15,18,22 по КП33-1			364,7
	1	25-А-III, ℓ=2500; 9,6кг	2	без черт.	
	3	25-А-III, ℓ=14830; 57,0кг	2	без черт.	
	4	8-А-I, ℓ=1400	9	1.420-35.95.1-3-7	
	5	8-А-I, ℓ=1790	55	-7	
	20	25-А-III, ℓ=13000; 50,0кг	2	без черт.	

Марка каркаса	Поз.	Наименование	Кол.	Обозначение документа	Масса каркаса кг
КП33-3		Поз.6...9,11...15,18,22 по КП33-1			513,9
	1	25-А-III, ℓ=2500; 9,6кг	2	без черт.	
	2	20-А-III, ℓ=2400; 5,9кг	2	без черт.	
	3	25-А-III, ℓ=14830; 57,0кг	2	без черт.	
	4	8-А-I, ℓ=1400	9	1.420-35.95.1-3-7	
	5	8-А-I, ℓ=1790	55	-7	
	19	20-А-III, ℓ=14830; 36,6кг	2	без черт.	
	20	25-А-III, ℓ=13000; 50,0кг	2	без черт.	
	21	20-А-III, ℓ=13000; 32,1кг	2	без черт.	
КП33-4		Поз.6...9,11...15,18,22 по КП33-1			558,1
	1	28-А-III, ℓ=2550; 12,3кг	2	без черт.	
	2	25-А-III, ℓ=2450; 9,4кг	2	без черт.	
	3	28-А-III, ℓ=14830; 71,6кг	2	без черт.	
	4	8-А-I, ℓ=1400	9	1.420-35.95.1-3-7	
	5	8-А-I, ℓ=1790	55	-7	
	19	25-А-III, ℓ=14830; 57,0кг	2	без черт.	
	20	28-А-III, ℓ=13000; 62,8кг	2	без черт.	
	21	25-А-III, ℓ=13000; 50,0кг	2	без черт.	
КП33-5		Поз.6...9,11...15,18,22 по КП33-1			809,5
	1	32-А-III, ℓ=2650; 16,7кг	2	без черт.	
	2	28-А-III, ℓ=2550; 12,3кг	2	без черт.	
	3	32-А-III, ℓ=14830; 93,6кг	2	без черт.	
	4	8-А-I, ℓ=1400;	9	1.420-35.95.1-3-7	
	5	8-А-I, ℓ=1790	55	-7	
	19	28-А-III, ℓ=14830; 71,6кг	2	без черт.	
	20	32-А-III, ℓ=13000; 82,0кг	2	без черт.	
	21	28-А-III, ℓ=13000; 62,8кг	2	без черт.	

Арматура классов А-I и А-III по ГОСТ 5781-82

Инв.№ подл. | Подп. и дата | Взам.инв.№

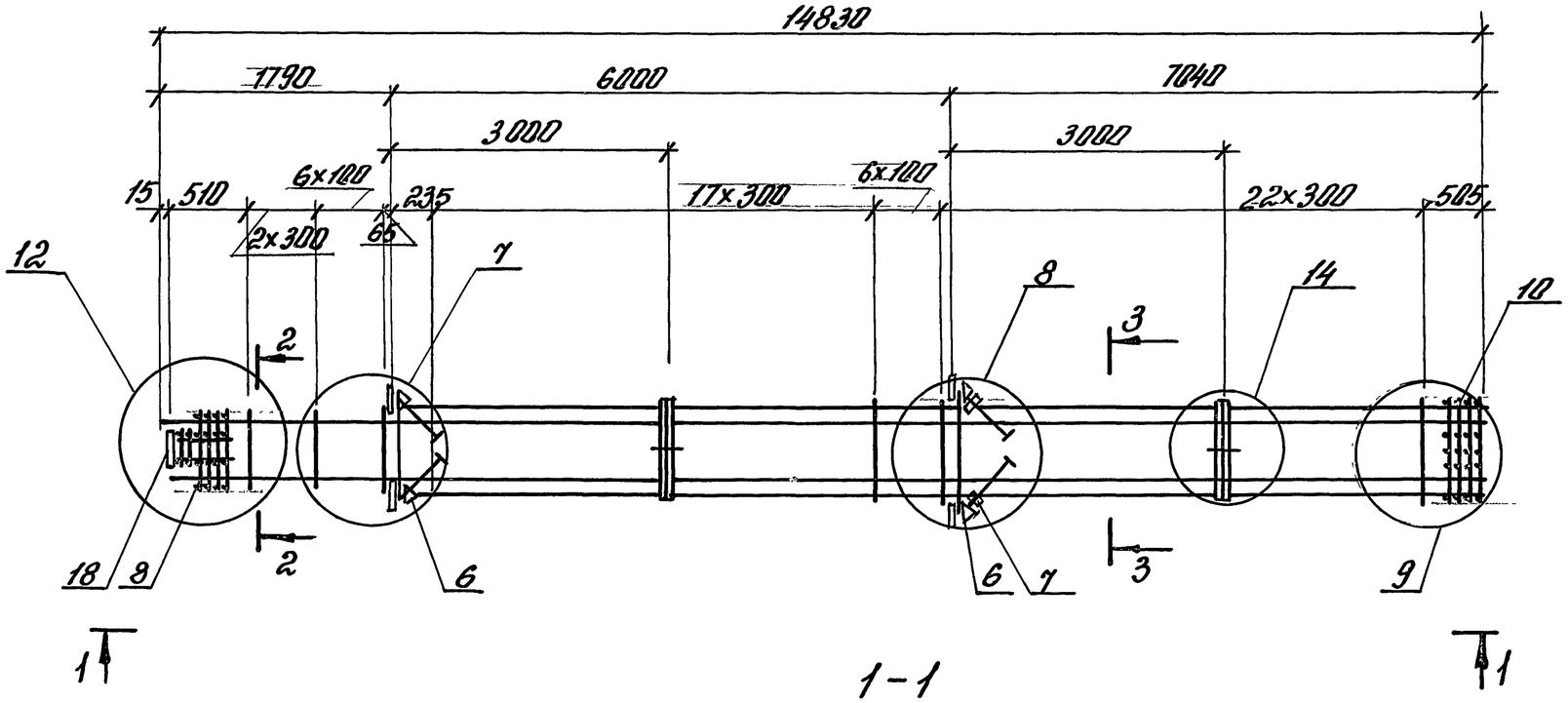

1-1

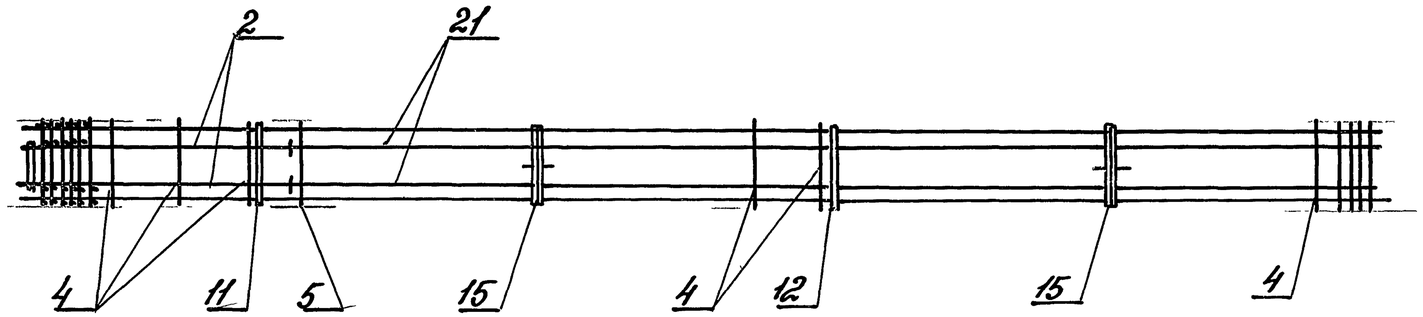

2 - 2

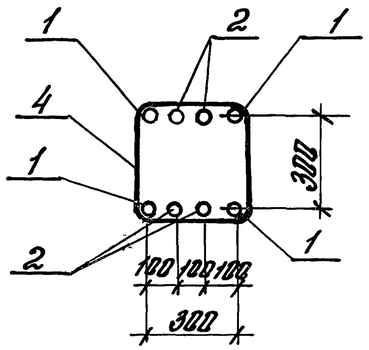

3-3

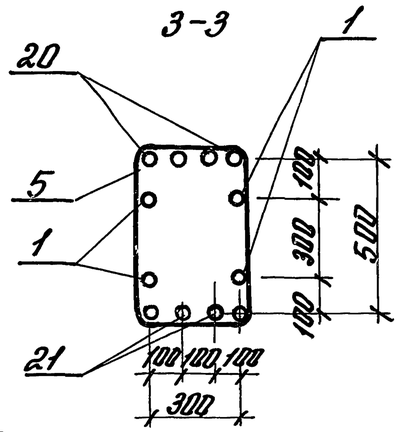

1. Спецификация см. лист 2
2. Узлы см. 1.420-35.95.1-2-29

Разраб.	Томышева		1.420-35.95.1-2-22
Рассчит.	Тарадина		Каркас КП34-1 .. КП 34-5
Провер.	Ягодкин		Стадия Р · Лист 1 · Листов 2
Н. контр.	Ягодкин		ЦНИИПРОМЗДАНИЙ

Инв. № подл. | Подп. и дата | Взам. инв. №

400537 38

Марка каркаса	Поз	Наименование	кол.	Обозначение документа	Масса каркаса, кг
КП34-1	1	22-А-III, ℓ=14830; 44,2 кг	4	без черт.	482,9
	4	6-А-I, ℓ= 1370	9	1.420-35.95.1-3-7	
	5	6-А-I, ℓ = 1760	55	-7	
	6	Сетка С1	4	-3	
	7	С2	2	-3	
	8	СП1	1	-2	
	9	СП2	1	-2	
	11	Изделие закладное МН5	2	-11	
	12	МН6	2	-11	
	15	МН11	2	-13	
	18	МН16	1	-16	
	20	22А-III, ℓ=13000; 38,7 кг	4	без черт.	
		Поз. 6...9,11,12,15,18 по КП34-1			
КП34-2	1	25-А-III, ℓ=14830; 57,0 кг	4	без черт.	602,5
	4	8-А-I, ℓ= 1400	9	1.420-35.95.1-3-7	
	5	8-А-I, ℓ= 1790	55	-7	
	20	25-А-III, ℓ=13000; 50,0 кг	4	без черт.	
КП34-3		Поз. 6..9,11,12,15,18 по КП34-1			840,1
	1	25-А-III, ℓ=14830; 57,0 кг	4	без черт.	
	2	25-А-III, ℓ=2450, 9,4 кг	4	без черт.	
	4	8-А-I, ℓ=1400	9	1.420-35.95.1-3-7	
	5	8-А-I, ℓ= 1790, 50,0 кг	55	-7	
	20	25-А-III, ℓ= 17000	4	без черт.	
	21	25-А-III, ℓ 13000; 50,0 кг	4	без черт.	

Марка каркаса	Поз.	Наименование	кол.	Обозначение документа	Масса каркаса кг
КП34-4		Поз. 6...9,11,12,15,18 по КП34-1			1012,1
	1	28-А-III, ℓ=14830; 71,6 кг	4	без черт.	
	2	28-А-III, ℓ=2520; 12,2 кг	4	без черт.	
	4	8-А-I, ℓ 1400	9	1.420-35.95.1-3 -7	
	5	8-А-I, ℓ=1790	55	-7	
	20	28-А-III, ℓ=13000; 62,8 кг	4	без черт.	
	21	28-А-III, ℓ=13000; 62,8 кг	4	без черт.	
КП34-5		Поз. 6...9,11,12,15,18 по КП34-1			1112,9
	1	32-А-III, ℓ=14830; 93,6 кг	4	без черт.	
	2	25-А-III, ℓ=2350; 9,0 кг	4	без черт.	
	4	8-А-I, ℓ= 1400;	9	1.420-35.95.1-3-7	
	5	8-А-I, ℓ=1790;	55	-7	
	20	32-А-III, ℓ=13000; 82,0 кг	4	без черт.	
	21	25-А-III, ℓ=13000; 50,0 кг	4	без черт.	

Арматура классов А-I и А-III по ГОСТ 5781-82

Инв. № подл. | Подпись и дата | Взам. инв. №

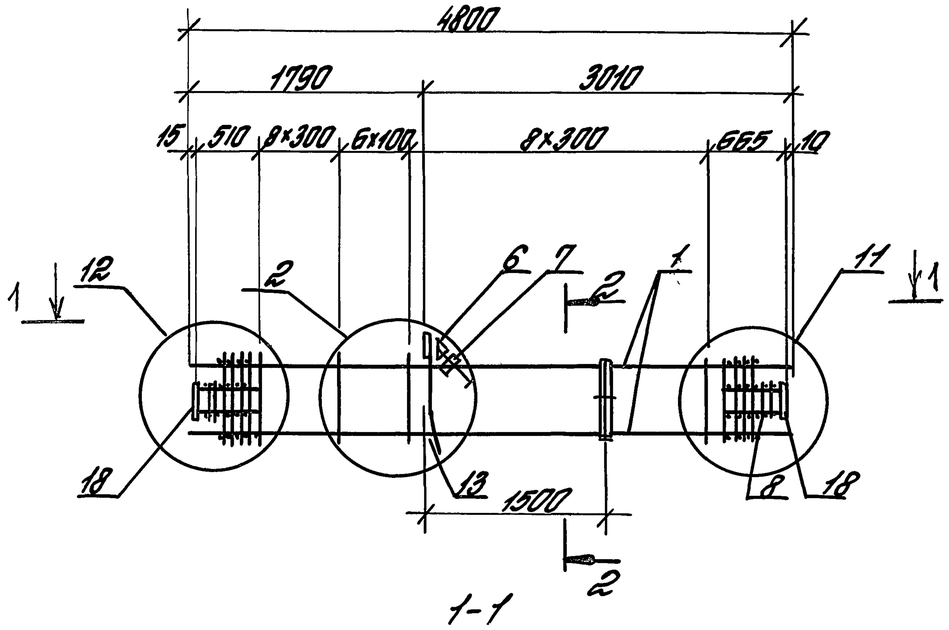

1-1

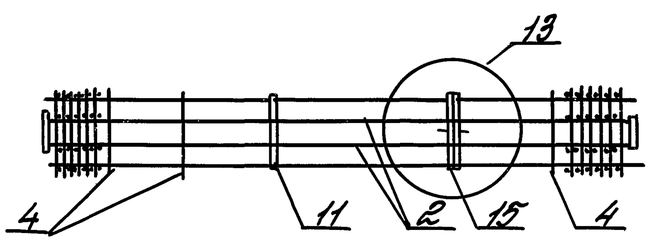

2 — 2

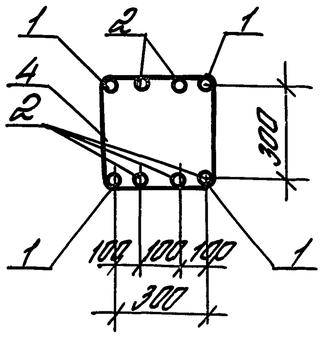

Марка каркаса	Поз.	Наименование	Кол.	Обозначение документа	Масса каркаса, кг
КП35-1	1	25-А-III, ℓ=4800; 18,4 кг	4	без черт.	162,2
	2	22-А-III, ℓ=4800; 14,3 кг	4	без черт.	
	4	8-А-I, ℓ=1400;	17	1.420-35.91.1-3-7	
	6	Сетка С1	1	-3	
	7	С2	1	-3	
	8	СП1	2	-2	
	11	Изделие закладное МН2	1	-8	
	13	МН7а	1	-10	
	15	МН10	1	-13	
	18	МН16	2	-16	
КП35-2		Поз. 1,4,6...8,11,13,15,18 по КП35-1			207,2
	2	25-А-III, ℓ=4800; 18,4 кг	4	без черт.	

1. Арматура классов А-I и А-III по ГОСТ 5781-82
2. Узлы см. 1.420-35.95.1-2-29

Разраб.	Тарабина	Тараб	1.420-35.95.1-2-23	
Рассчит.	Тарабина	Тараб		
Пров.	Тамышева	Тараб		
Н.контр.	Агодкин		Каркас КП35-1, КП35-2	Стадия Р / Лист / Листов 1
				ЦНИИПРОМЗДАНИЙ

Инв. № подл. | Подпись и дата | Взам. инв. №

Ц00537 40

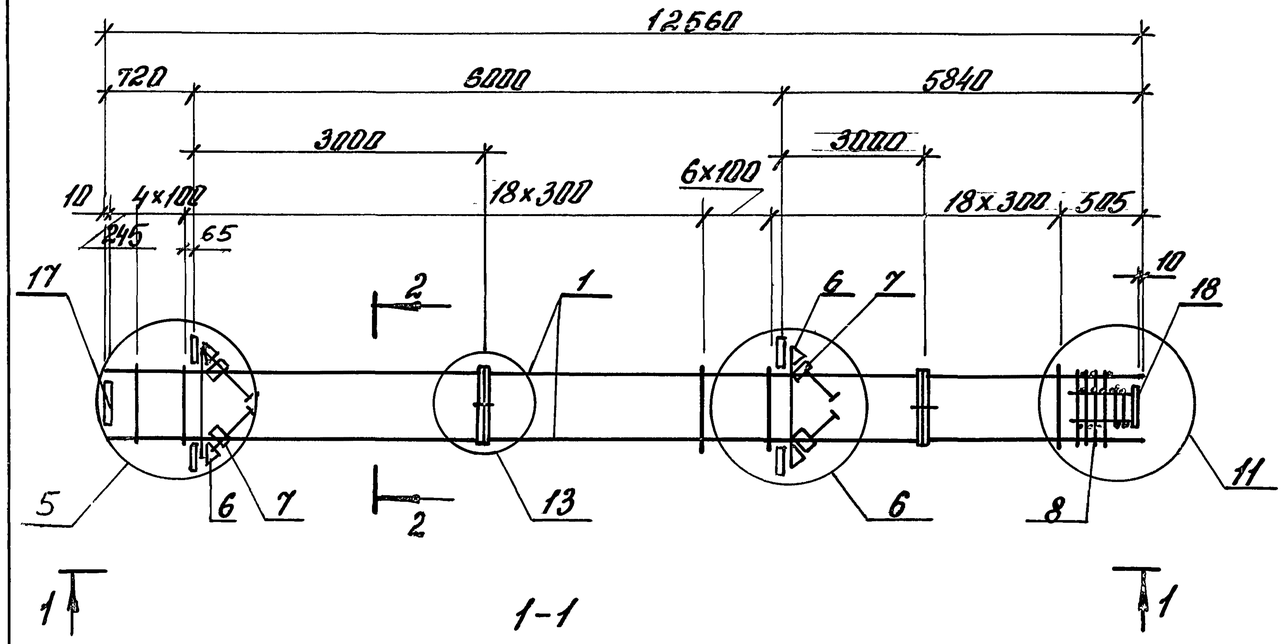

1-1

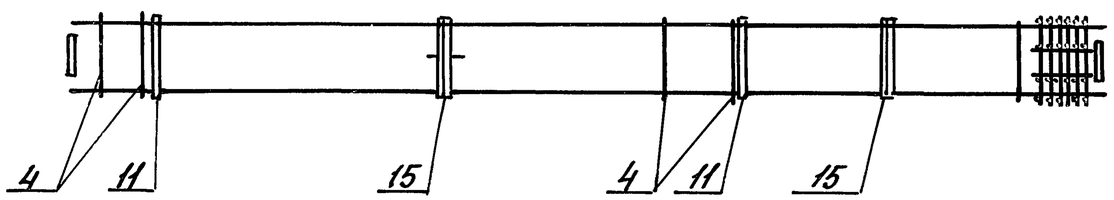

2-2

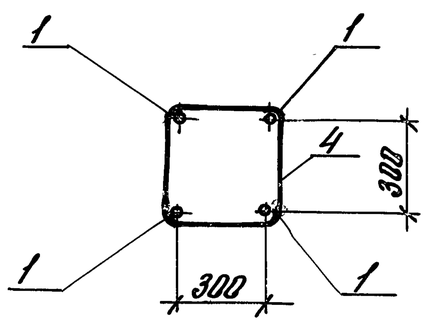

Марка каркаса	Поз.	Наименование	Кол.	Обозначение документа	Масса каркаса кг
КП38-1	1	22-А-III, ℓ=12550; 37,4кг	4	без черт.	301,4
	4	6-А-I, ℓ=1370	47	1.420-35.95.1-3-7	
	6	Сетка С1	4	-3	
	7	С2	4	-3	
	8	СП1	1	-2	
	11	Изделие закладное МН15	4	-11	
	15	МН10	2	-13	
	17	МН15	1	-15	
	18	МН16	1	-16	
КП38-2		Поз. 6...8,11,15,17,18 по КП38-1			358,7
	1	25-А-III, ℓ=12550; 48,2кг	4	без черт.	
	4	8-А-I, ℓ=1400	47	1.420-35.95.1-3-7	

1. Арматура классов А-I и А-III по ГОСТ 5781-82
2. Узлы см. 1.420-35.95.1-2-29

Изм.	Кол.	Лист.	№док.	Подп.	Дата	1.420-35.95.1-2-24		
Разраб.		Тарадина		Тарад		Каркас КП38-1, КП38-2	Стадия Р	Лист	Листов 1
Рассчит.		Тарадина		Тарад			ЦНИИПРОМЗДАНИЙ		
Пров.		Ягодкин							
Н.контр.		Ягодкин							

Инв.№ подл. | Подп. и дата | Взам.инв.№

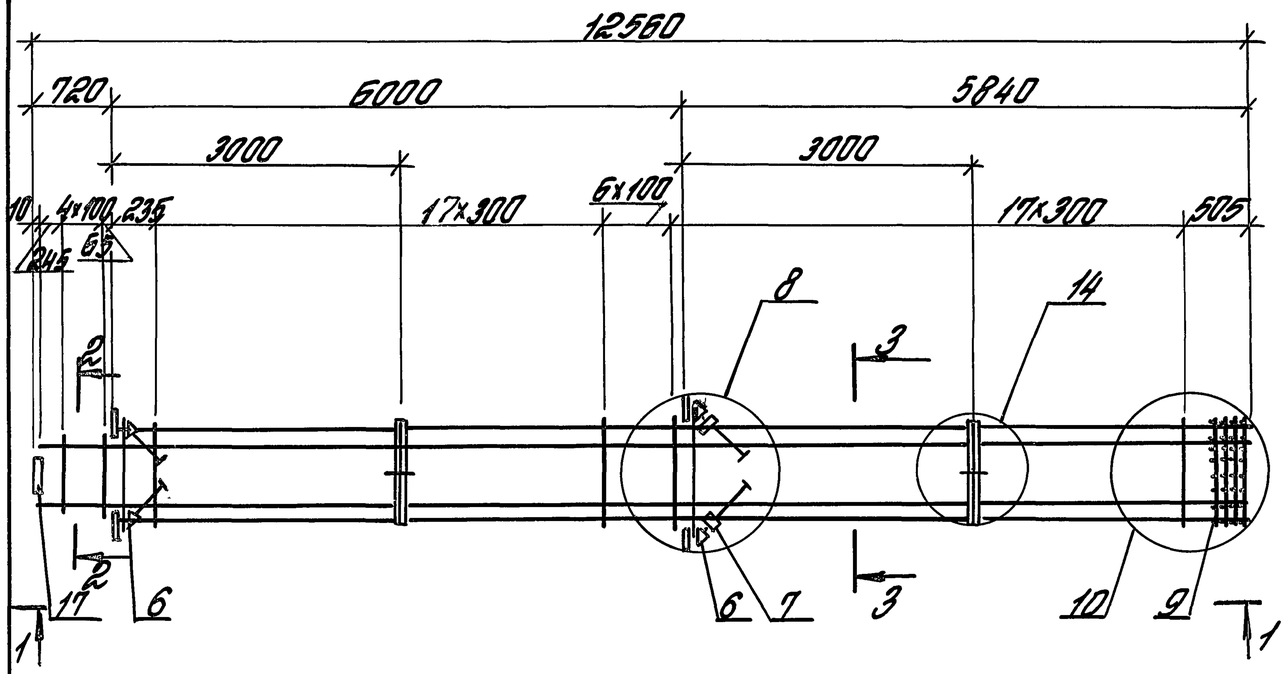

1 — 1

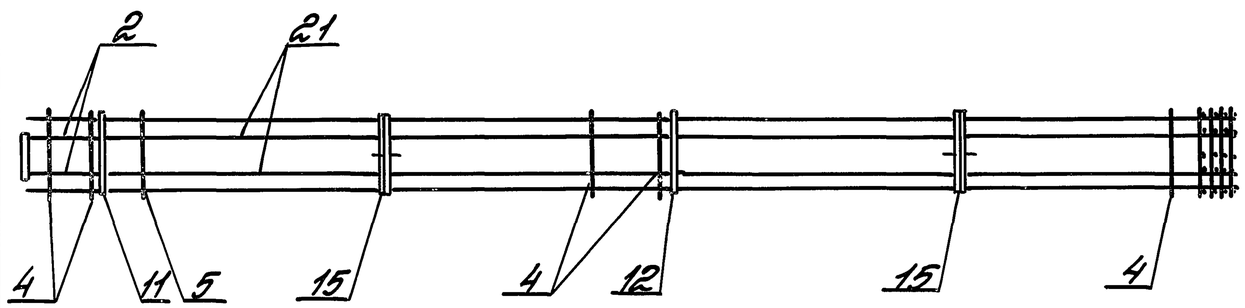

2 — 2

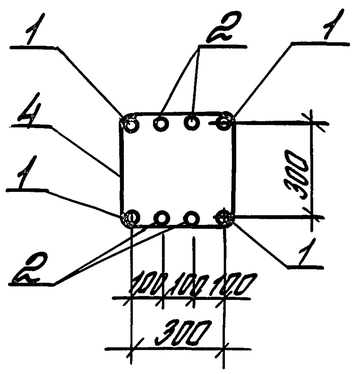

3 — 3

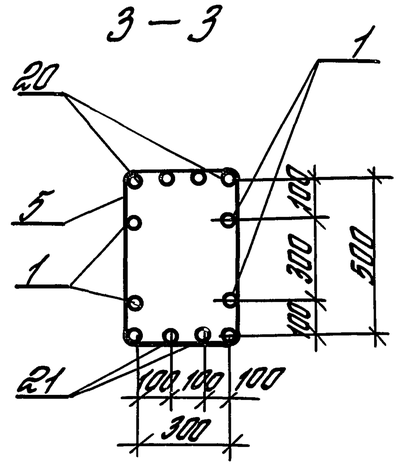

Марка каркаса	Поз.	Наименование	Кол.	Обозначение документа	Масса каркаса кг
КП40-1	1	22-А-III, ℓ=12550; 37,4 кг	4	без черт.	442,4
	4	6-А-I, ℓ=1370	5	1.420-35.95 1-3-7	
	5	6-А-I, ℓ=1760	42	-7	
	6	Сетка С1	4	-3	
	7	С2	2	-3	
	9	СП3	1	-2	
	11	Изделие закладное МН5	2	-11	
	12	МН6	2	-11	
	15	МН10	2	-13	
	17	МН15	1	-15	
	20	22-А-III, ℓ=11800; 35,2 кг	4	без черт.	
КП40-2		Поз. 6,7,9,11,12,15,17 по КП40-1			669,7
	1	25-А-III, ℓ=12550; 48,2 кг	4	без черт.	
	2	20-А-III, ℓ=1300; 3,2 кг	4	без черт.	
	4	8-А-I, ℓ=1400	5	1.420-35.95.1-3-7	
	5	8-А-I, ℓ=1790	42	7	
	20	25-А-III, ℓ=11800; 45,3 кг	4	без черт.	
	21	20-А-III, ℓ=11800; 29,2 кг	4	без черт.	

1. Арматура классов А-I и А-III по ГОСТ 5781-82
2. Узлы см. 1.420-35.95.1-2-29

Изм.	Кол.	Лист	№док.	Подп.	Дата	1.420-35.95.1-2-25
Разраб.		Тарадина		Тараз		Каркас КП40-1, КП40-2
Рассчит.		Тарадина		Тараз		Стадия: Р; Лист: ; Листов: 1
Провер.		Ягодкин		ВЕ		ЦНИИПРОМЗДАНИЙ
Н.контр.		Ягодкин		ВЕ		

Инв.№ подл. | Подпись и дата | Взам. инв.№

Ц00537 42

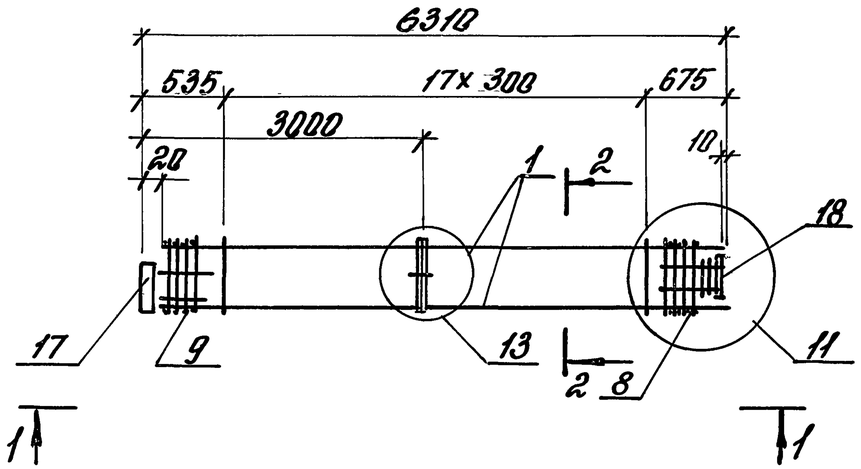

1 – 1

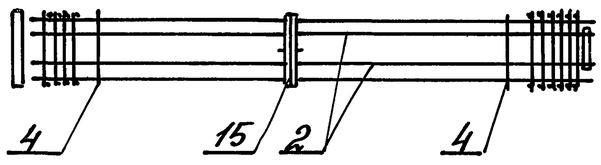

2 – 2

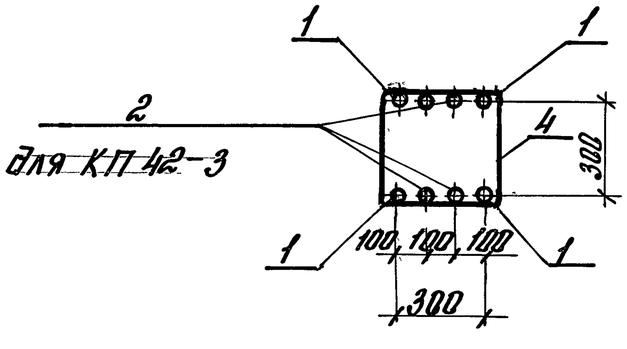

Марка каркаса	Поз.	Наименование	кол.	Обозначение документа	Масса каркаса кг
КП42-1	1	28-А-III, ℓ=6290; 30,4кг	4	без черт.	167,6
	4	8-А-I, ℓ=1400	18	1.420-35.95.1-3-7	
	8	Сетка СП1	1	-2	
	9	СП2	1	-2	
	15	Изделие закладное МН10	1	-13	
	17	МН26	1	-21	
	18	МН16	1	-16	
КП42-2		Поз 8,9,15,17,18 по КП42-1			204,8
	1	32-А-III, ℓ=6290; 39,7кг	4	без черт.	
	4	8-А-I, ℓ=1400	18	1.420-35.95.1-3-7	
КП42-3		Поз.8,9,15,17,18 по КП42-1			242,4
	1	28-А-III, ℓ=6290; 30,4кг	4	без черт.	
	2	22-А-III, ℓ=6290; 18,7кг	4	без черт.	
	4	8-А-I, ℓ=1400	18	1.420-35.95.1-3-7	

1. Арматура классов А-I и А-III по ГОСТ 5781-82
2. Узлы см. 1.420-35.95.1-2-29

Изм.	Кол.	Лист	N док.	Подп.	Дата	1.420-35.95.1-2-26		
Разраб.		Тарадино		Тарад		Каркас КП42-1...КП42-3	Стадия	Лист	Листов
Рассчит		Тарадино		Тарад			Р		1
Пров.		Ягодкин					ЦНИИПРОМЗДАНИЙ		
Н. контр.		Ягодкин							

Инв. № подл. | Подп. и дата | Взам. инв. №

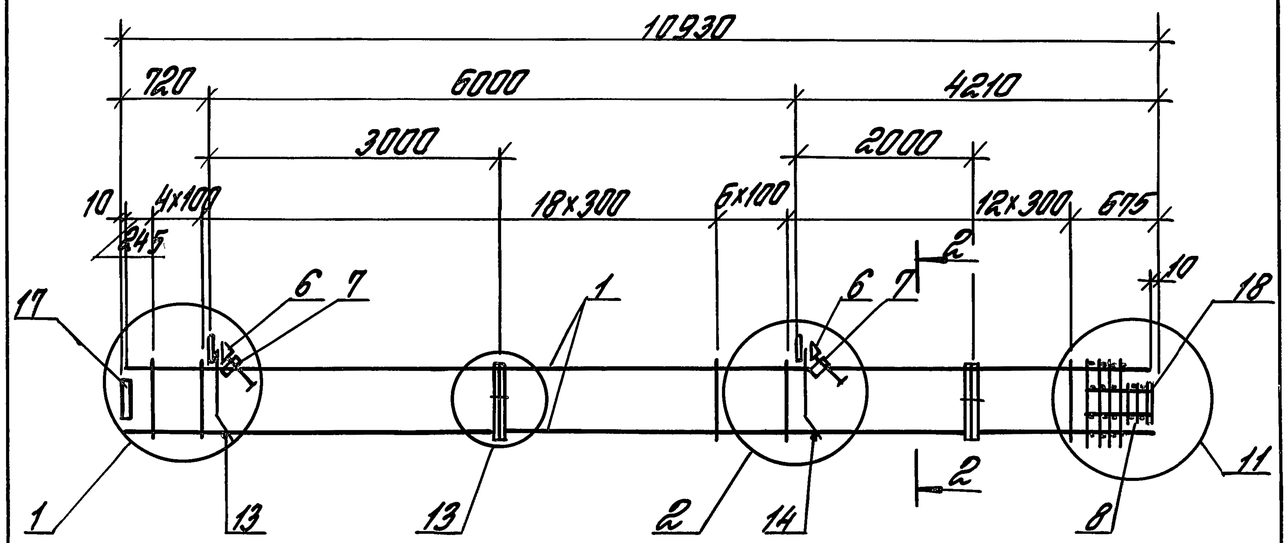

1-1

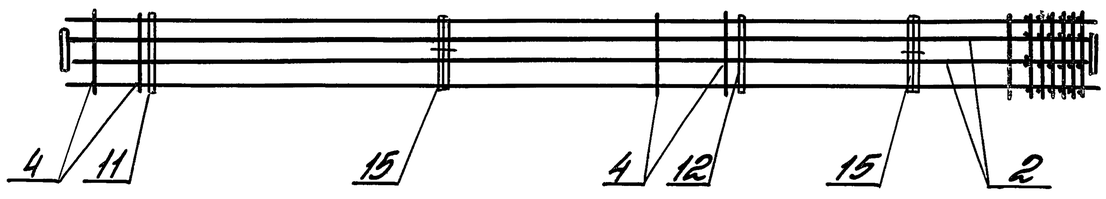

2-2

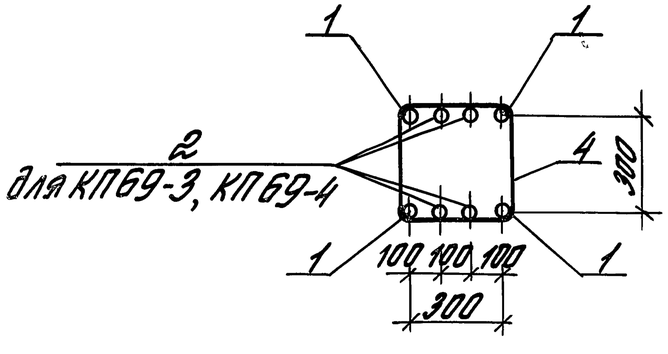

Марка каркаса	Поз.	Наименование	Кол.	Обозначение документа	Масса каркаса, кг
КП69-1	1	22-А-III, ℓ=10920; 32,5 кг	4	без черт.	236,6
	4	6-А-I, ℓ=1370	41	1.420-35 95.1-3-7	
	6	Сетка С1	2	-3	
	7	С2	2	-3	
	8	СП1	1	-2	
	11	Изделие закладное МН1	1	-8	
	12	МН2	1	-8	
	13	МН7	1	-10	
	14	МН7а	1	-10	
	15	МН10	2	-13	
	17	МН15а	1	-15	
	18	МН16	1	-16	
КП69-2		Поз. 6...8, 11...15, 17, 18 по КП69-1			286,5
	1	25-А-III, ℓ=10920; 41,9 кг	4	без черт.	
	4	8-А-I, ℓ=1400	41	1.420-35 95.1-3-7	
КП69-3		Поз 6 8, 11...15, 17, 18 по КП69-1			394,5
	1	25-А-III, ℓ=10920; 41,9 кг	4	без черт	
	2	20-А-III, ℓ=10920; 27,0 кг	4	без черт.	
	4	8-А-I, ℓ=1400	41	1.420-35 95.1-3-7	
КП69-4		Поз 6...8, 11...15, 17, 18 по КП69-1			497,3
	1	28-А-III, ℓ=10920; 52,7 кг	4	без черт.	
	2	25-А-III, ℓ=10920; 41,9 кг	4	без черт.	
	4	8-А-I, ℓ=1400	41	1.420-35.95.1-3-7	

1. Арматура классов А-I и А-III по ГОСТ 5781-82
2. Узлы см. 1.420-35.95.1-2-29

Изм.	Кол.	Лист	№док.	Подп.	Дата	1.420-35 95.1-2-27		
Разраб.		Тарадина		Тарад		Каркас КП69-1...КП69-4	Стадия	Лист	Листов
Рассчит.		Тарадина		Тарад			Р		1
Провер.		Ягодкин					ЦНИИПРОМЗДАНИЙ		
Н.контр.		Ягодкин							

Инв. № подл. | Подпись и дата | Взам. инв. №

Ц00537 44

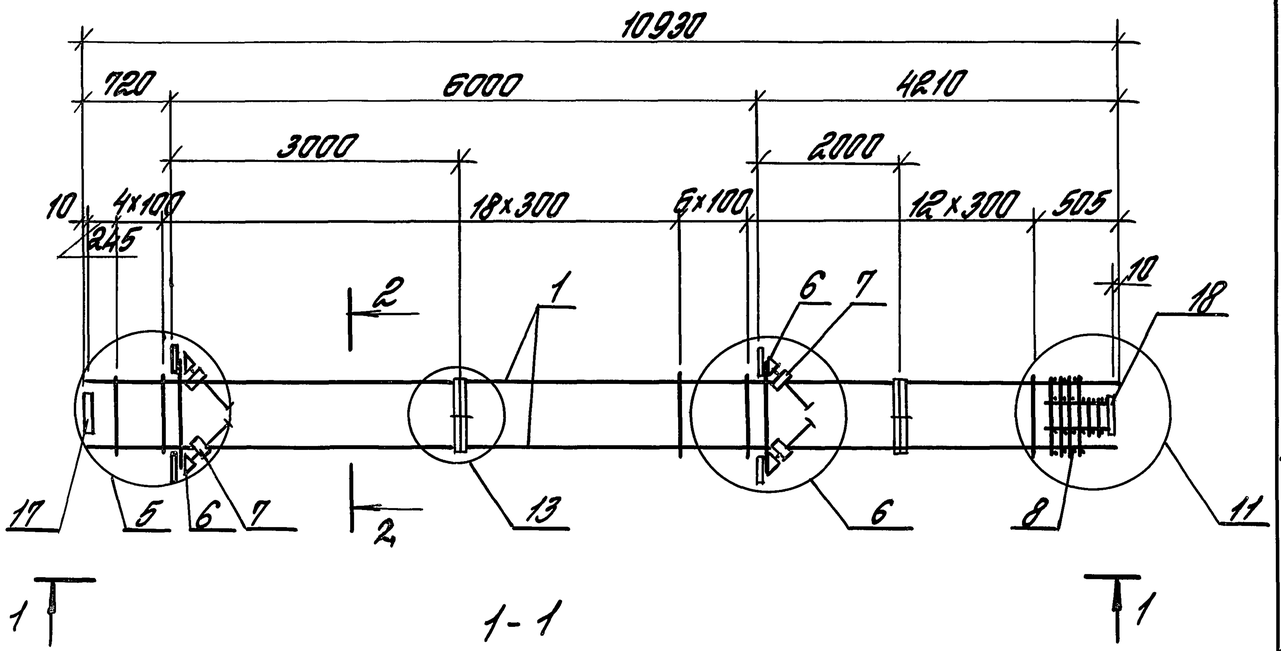

1-1

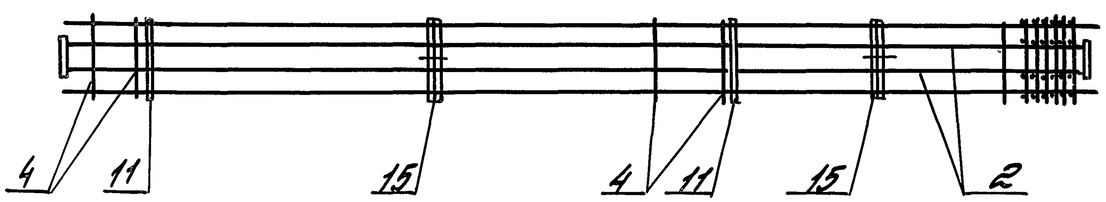

2-2

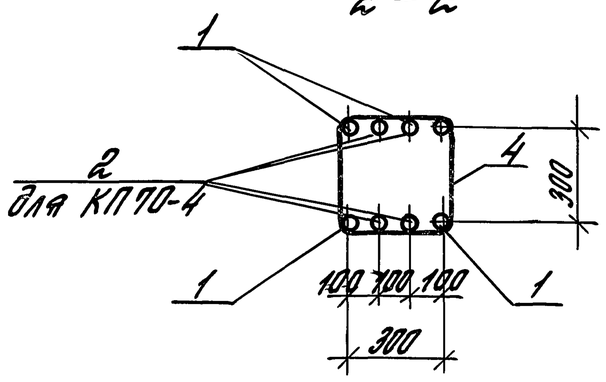

Марка каркаса	Поз.	Наименование	Кол.	Обозначение документа	Масса каркаса, кг
КП70-1	1	22-А-III, ℓ=10920; 32,5кг	4	без черт.	272,8
	4	6-АI, ℓ=1370	41	1.420.35.95.1-3-7	
	6	Сетка С1	4	-3	
	7	С2	4	-3	
	8	СП1	1	-2	
	11	Изделие закладное МН4	2	-11	
	12	МН5	2	-11	
	15	МН10	2	-13	
	17	МН15	1	-15	
	18	МН16	1	-16	
КП70-2		Поз.6...8,11,12,15,17,18 по КП70-1			322,7
	1	25-А-III, ℓ=10920; 41,9кг	4	без черт.	
	4	8-АI, ℓ=1400	41	1.420.35.95.1-3-7	
КП70-3		Поз.6...8,11,12,15,17,18 по КП70-1			365,9
	1	28-А-III, ℓ=10920; 52,7кг	4	без черт.	
	4	8-АI, ℓ=1400	41	1.420.35.95.1-3-7	
КП70-4		Поз.6...8,11,12,15,17,18 по КП70-1			490,3
	1	25-А-III, ℓ=10920; 41,9кг	4	без черт.	
	2	25-А-III, ℓ=10920; 41,9кг	4	без черт.	
	4	8-АI, ℓ=1400	41	1.420.35.95.1-3-7	

1. Арматура классов А-I и А-III по ГОСТ 5781-82
2. Узлы см. 1.420-35-95.1-2-29

Изм.	Кол.	Лист	№ док.	Подп.	Дата	1.420.35.95.1-2-28		
Разраб.		Тарадина		Тарад		Каркас КП70-1...КП70-4	Стадия	Лист	Листов
Рассчит.		Тарадина		Тарад			Р		1
Провер.		Ягодкин		ВЯ			ЦНИИПРОМЗДАНИЙ		
Н.контр.		Ягодкин		ВЯ					

Инв. № подл. | Подпись и дата | Взам. инв. №

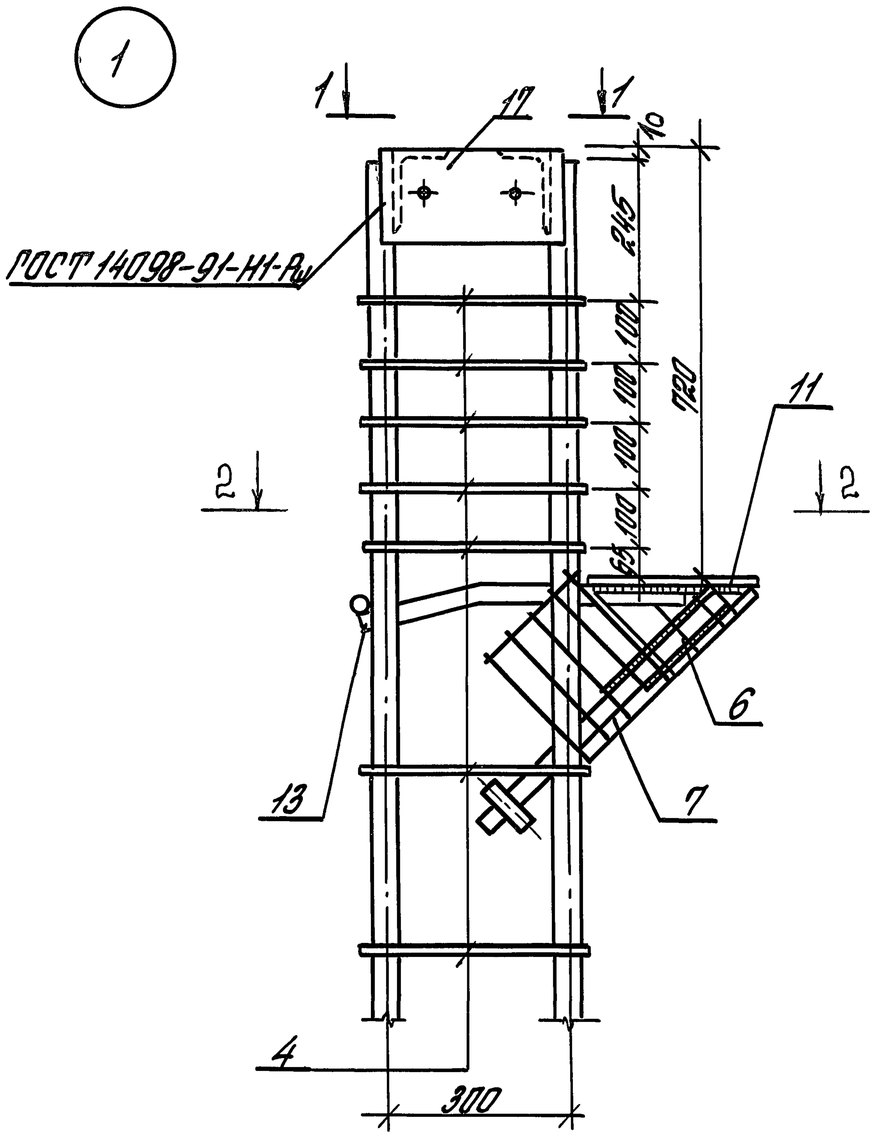

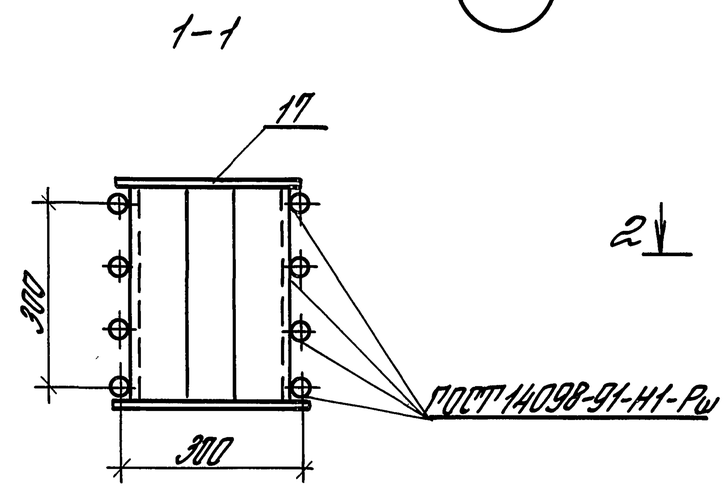

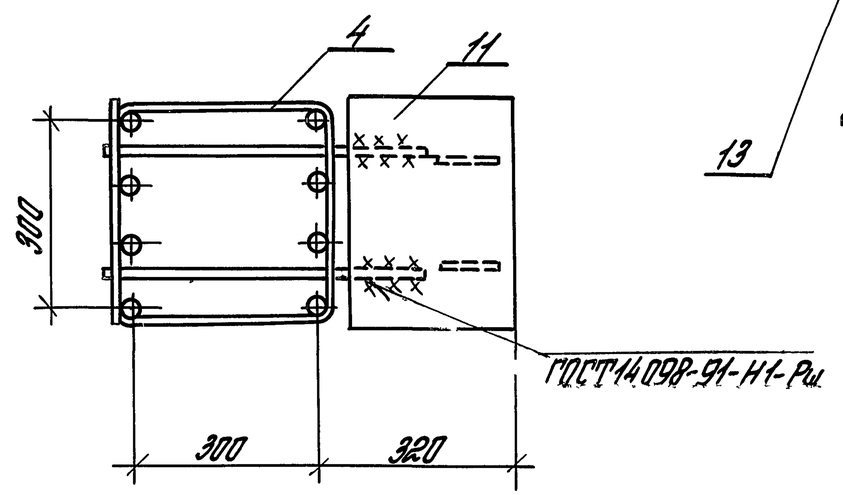

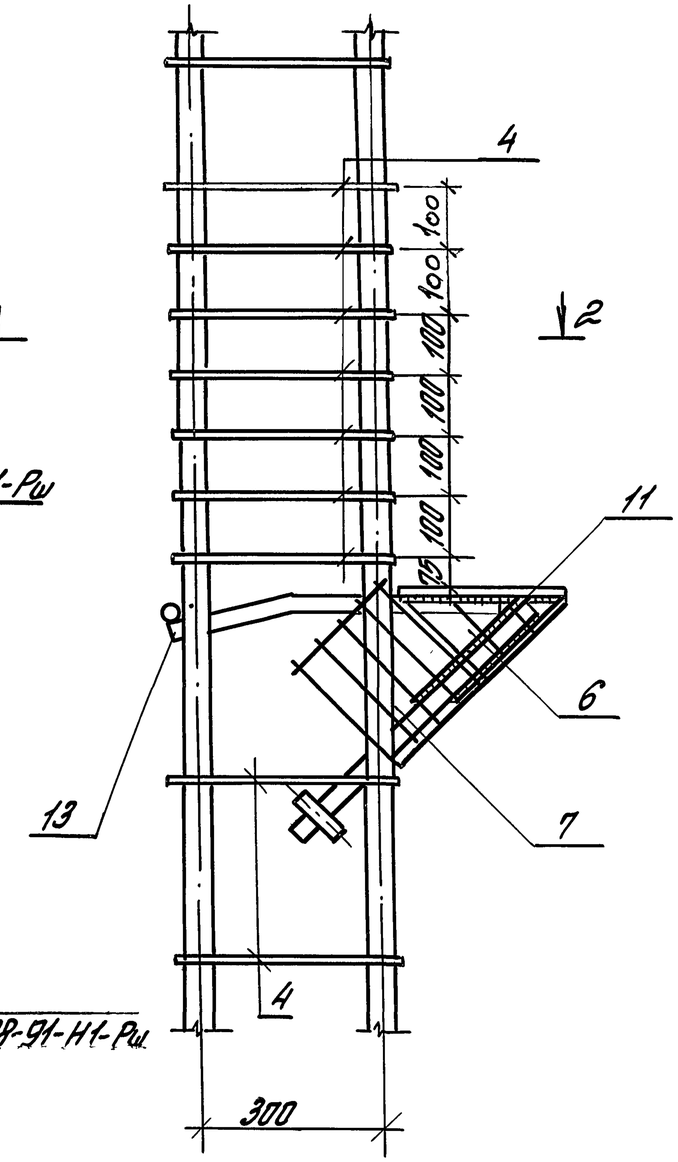

На узлах количество стержней показано условно

Изм.	Кол.	Лист	№док.	Подп.	Дата	1.420-35.95.1-2-29		
Разраб.		Тимышева		Тараф		Узел 1...14	Стадия	Лист	Листов
Рассчит.		Тарадина		Тараф			Р	1	5
Проверил		Ягодкин					ЦНИИПРОМЗДАНИЙ		
Н.контр.		Ягодкин							

Инв.№ подл. | Подпись и дата | Взам. инв.№

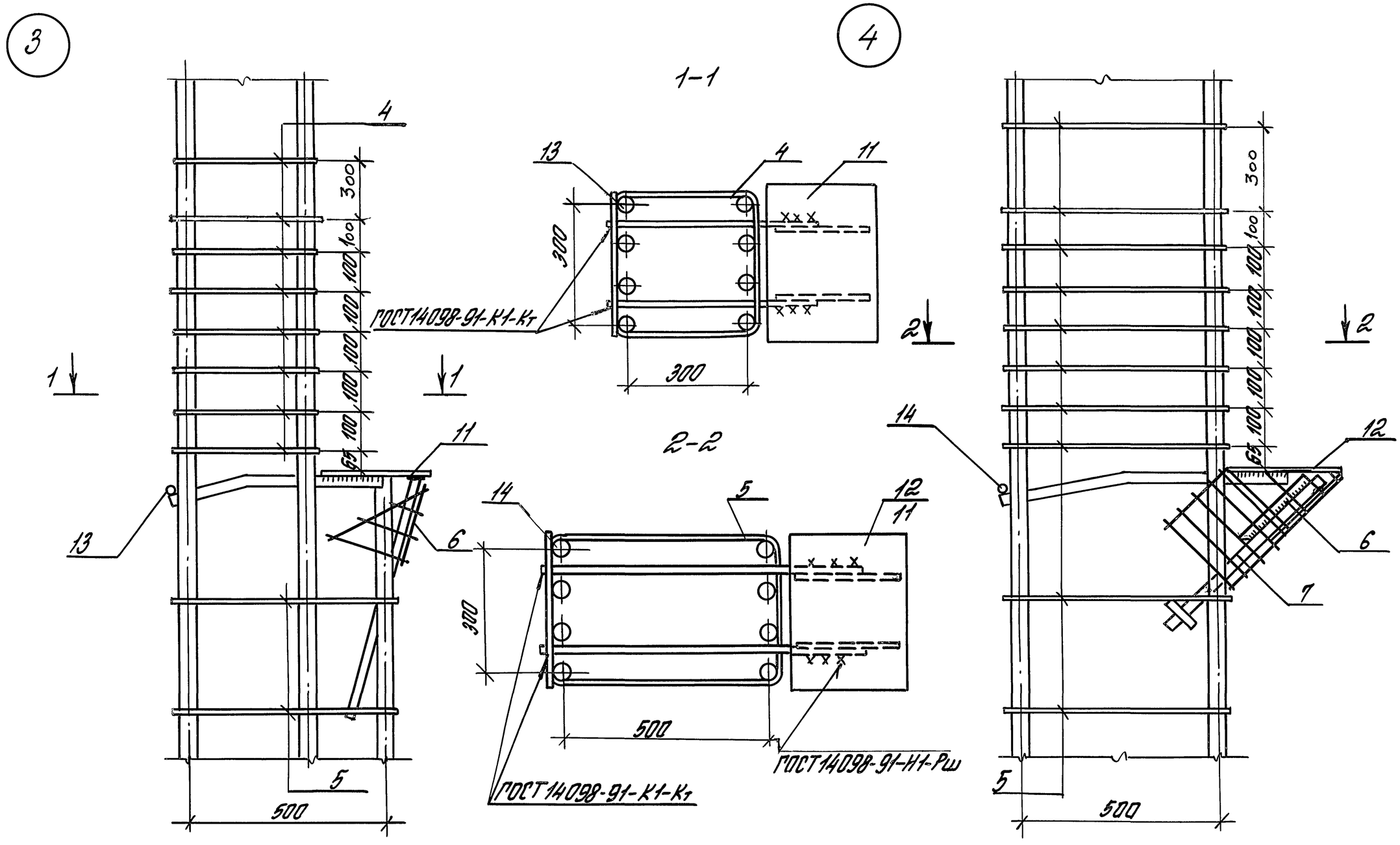

Инв.№ подл.	Подпись и дата	Взам. инв.№

Изм.	Кол.	Лист	№док.	Подп.	Дата	1.420-35.95.1-2-29	Лист 2

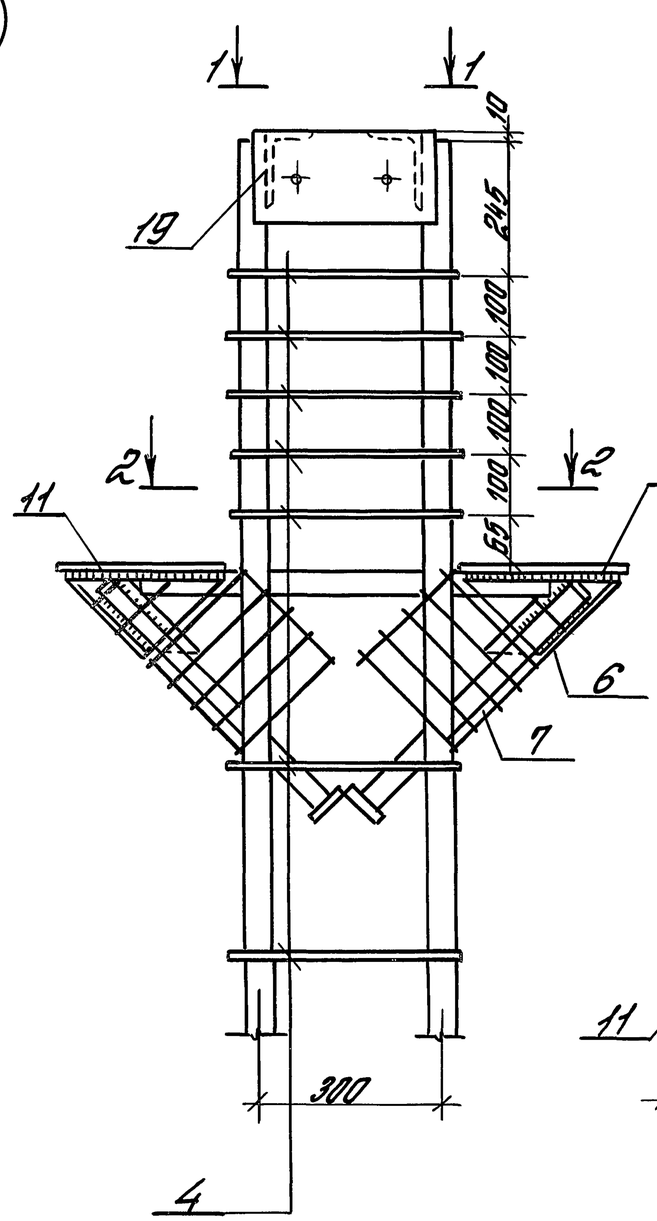

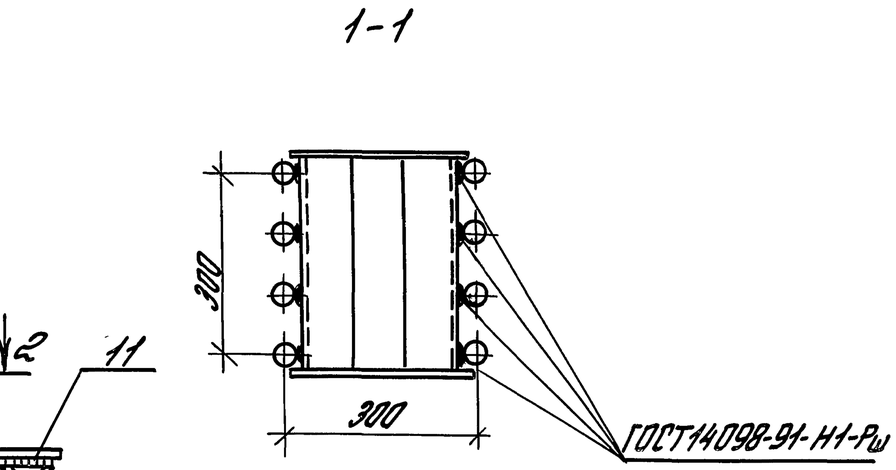

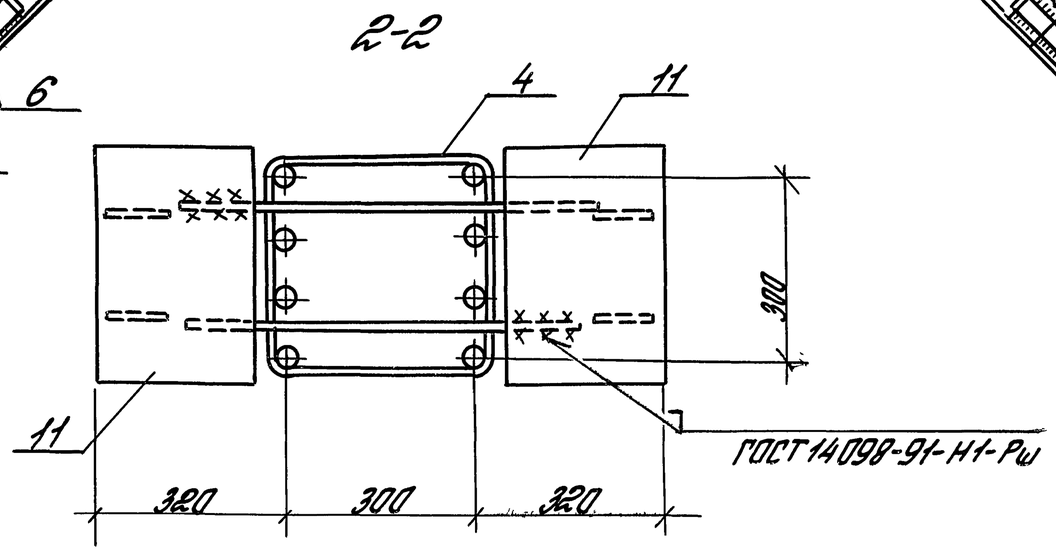

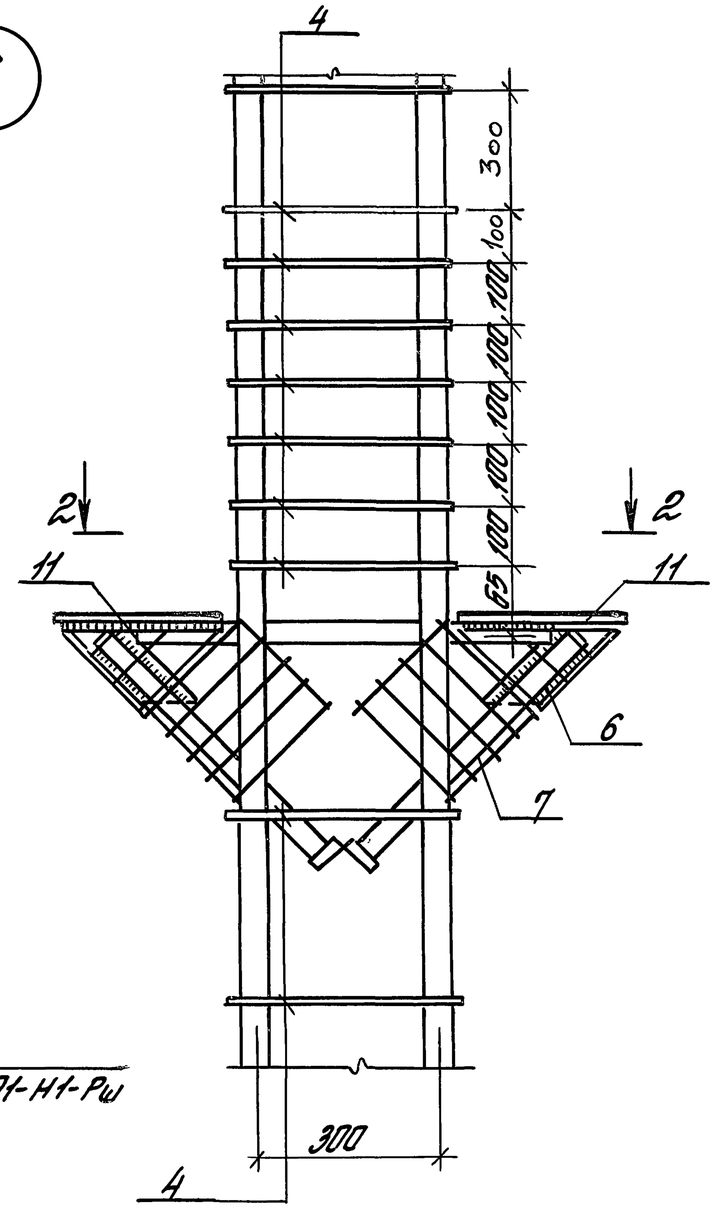

Инв. № подл.	Подпись и дата	Взам. инв. №

Изм.	Кол.	Лист	№ док.	Подп.	Дата	1.420-35.95.1-2-29	Лист 3

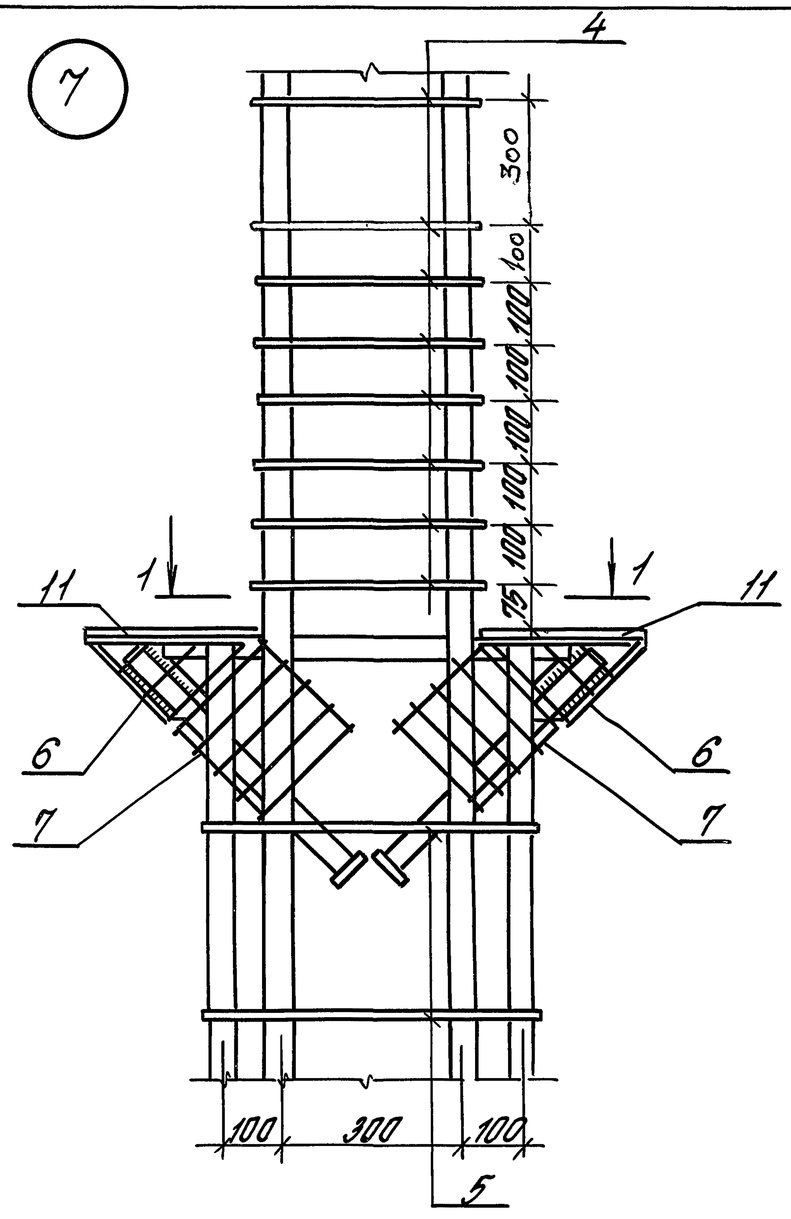

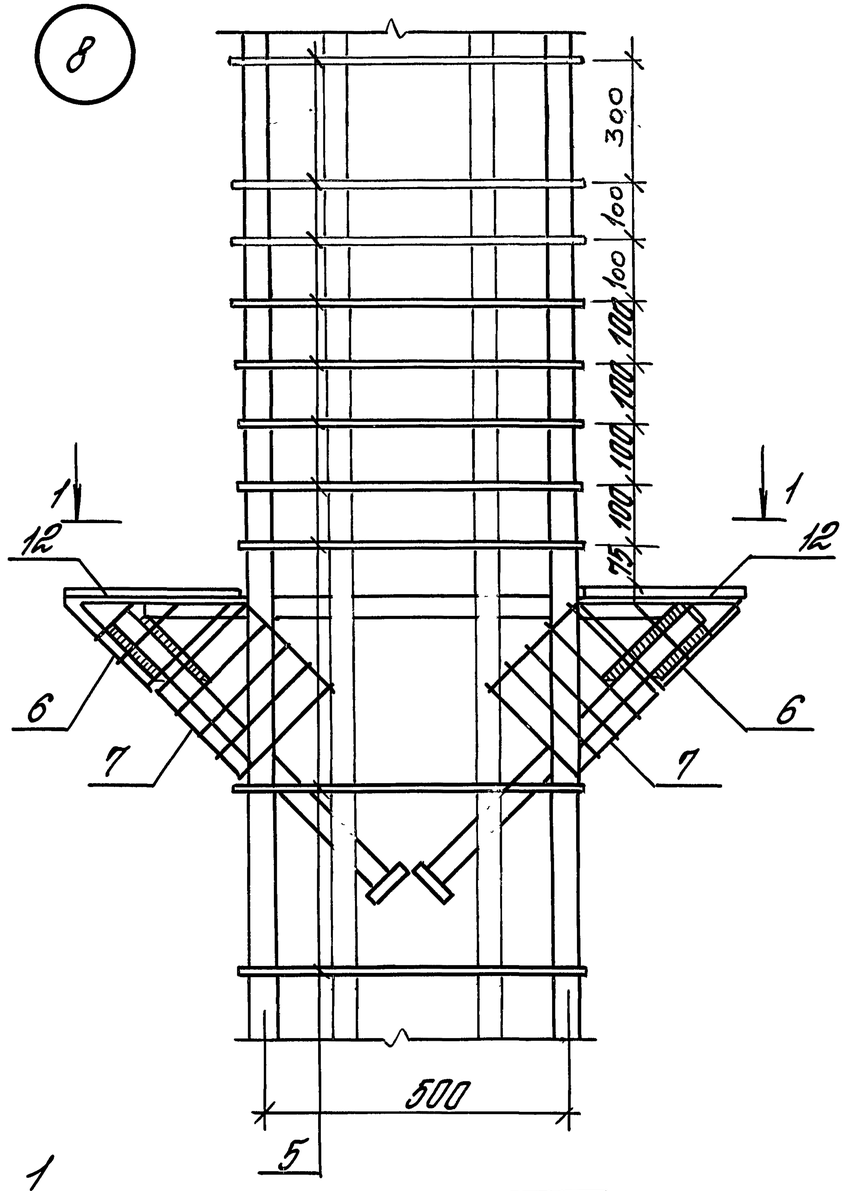

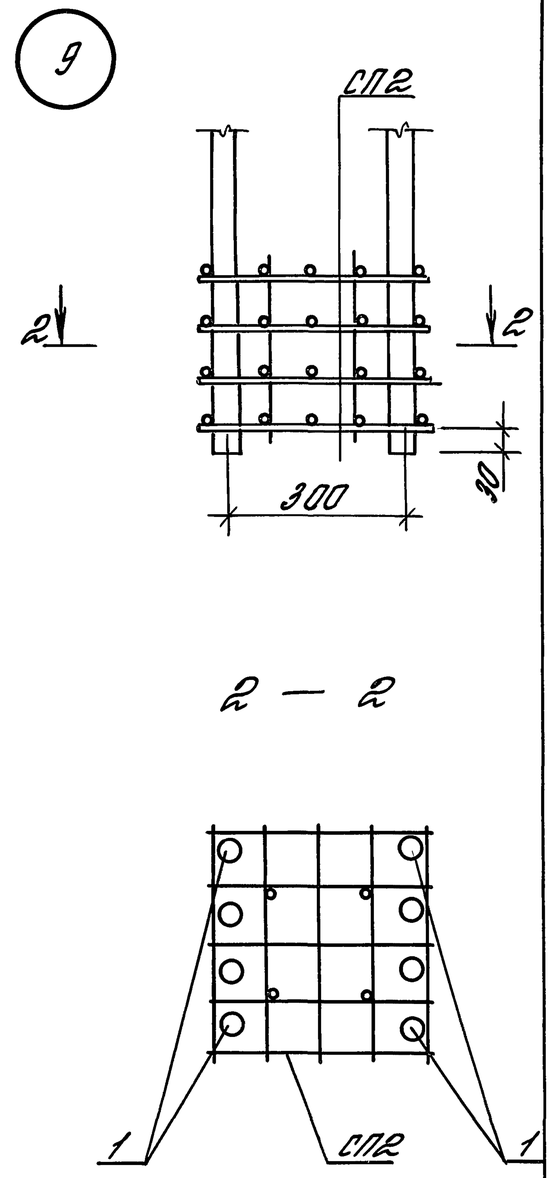

1 — 1

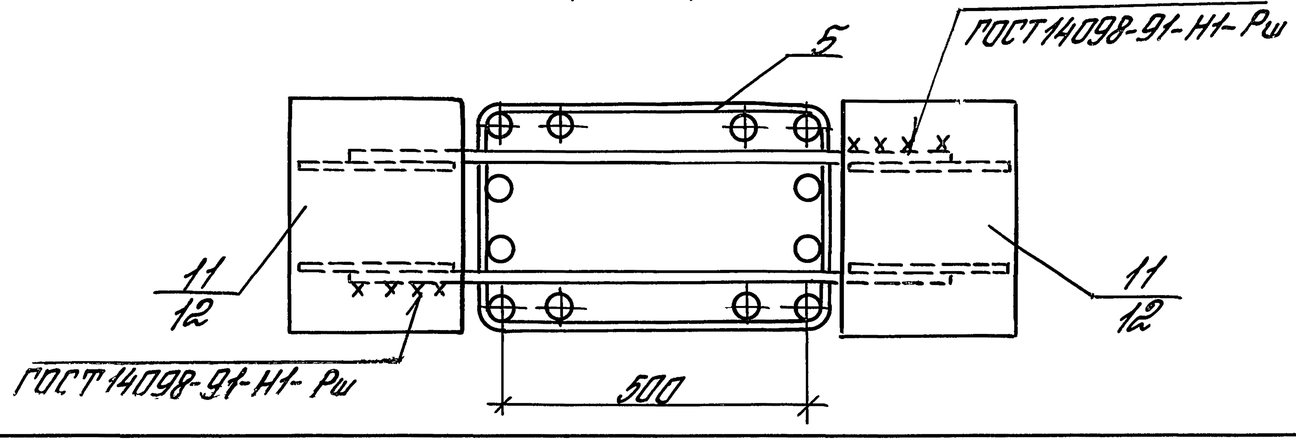

1.420-35.95.1-2-29	Лист 4

Инв. № подл. | Подпись и дата | Взам. инв. №

10

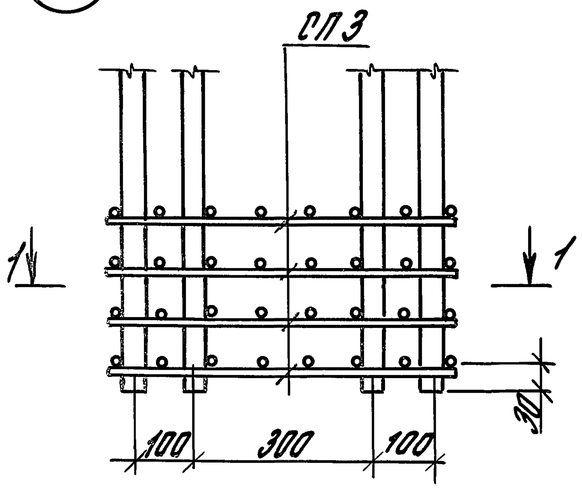

11

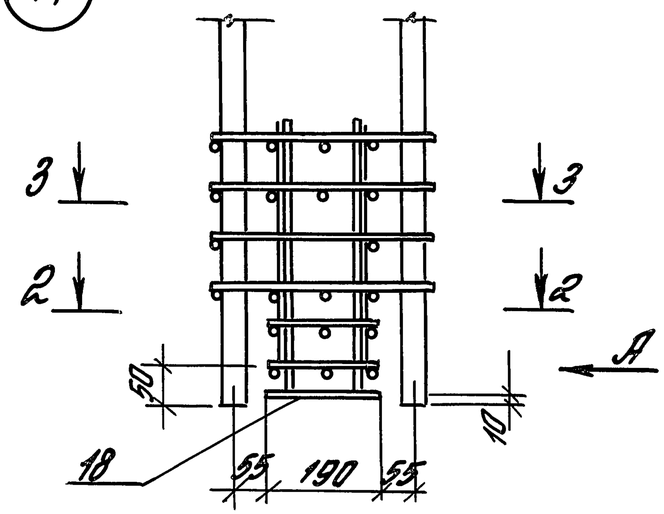

2-2

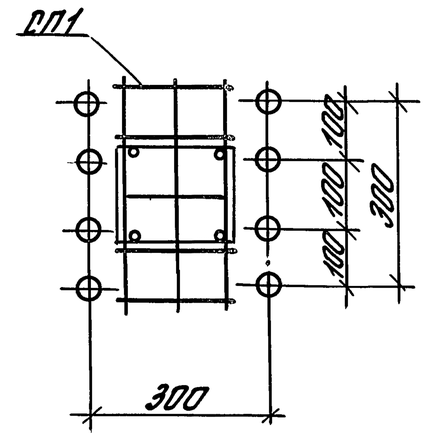

А

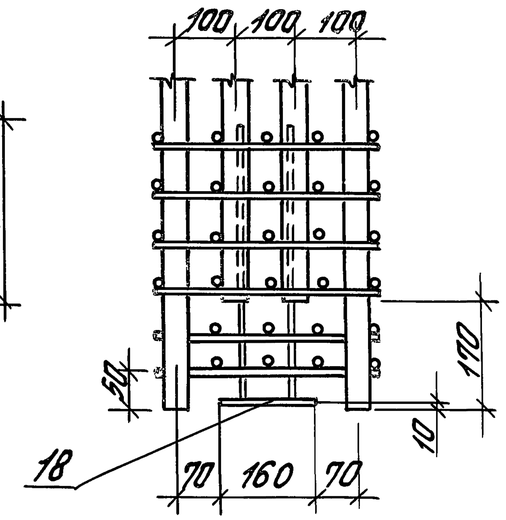

12

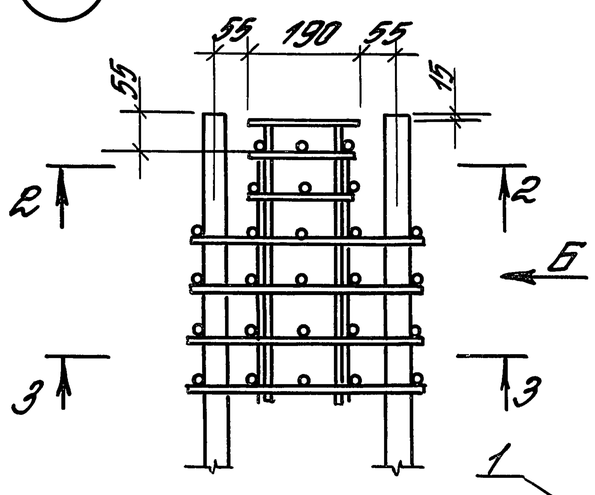

3-3

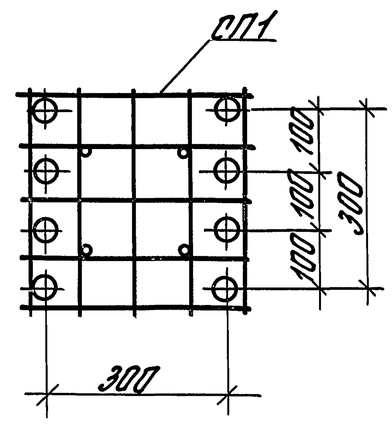

Б

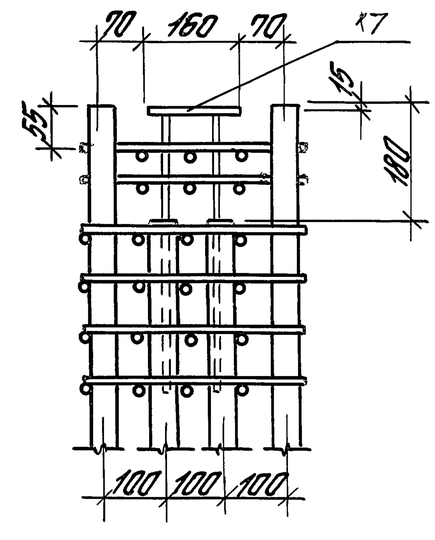

1-1

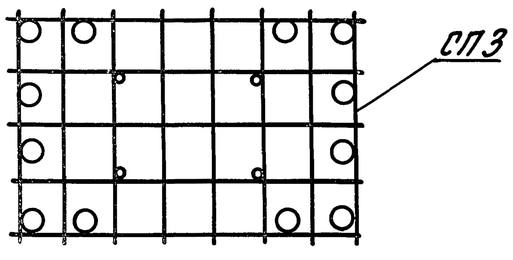

4-4

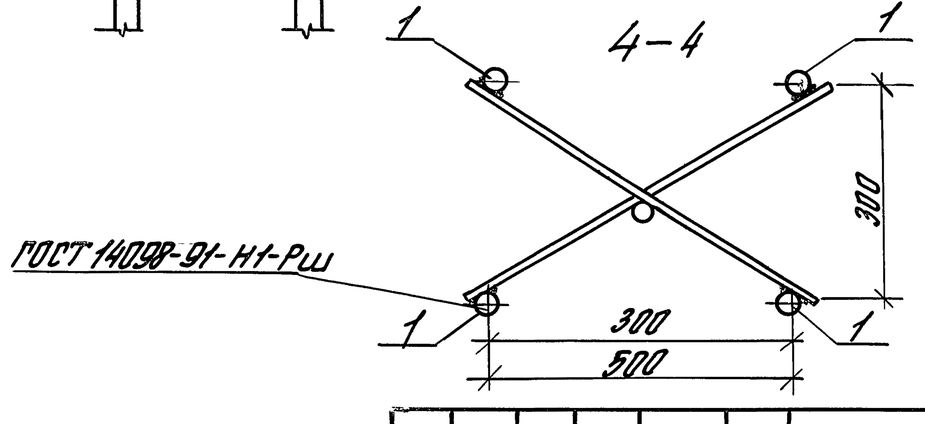

13 14

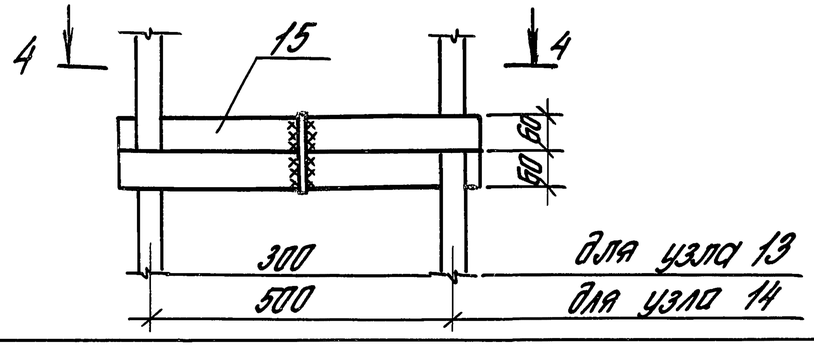

Изм.	Кол.	Лист	№док.	Подп.	Дата

1.420-35.95.1-2-29

Лист 5

Инв. № подл. | Подп. и дата | Взам. инв. №

400537 50

Марка элемента	Изделия арматурные																	Всего
	Арматура класса																	
	А-I					А-III									Вр-I			
	ГОСТ 5781-82														ГОСТ 6727-80*			
	ф6	ф8	ф10		Итого		ф10	ф20	ф22	ф25	ф28	ф32		Итого	ф5		Итого	
К25-1	5,1	0,6			5,7	8,0			58,8	—	—			66,8	1,7		1,7	74,2
К25-2	—	10,8			10,8	8,0			—	—	95,2			103,2	1,7		1,7	115,7
К25-3	—	10,8			10,8	8,0			56,8	—	95,2			160,0	1,7		1,7	172,5
К26-1	5,1	0,6			5,7	8,0			58,8	—	—			66,8	3,4		3,4	75,9
К26-2	—	10,8			10,8	8,0			—	75,6	—			83,6	3,4		3,4	97,8
К27-1	15,3	1,2			16,5	14,0			162,4	—	—			176,4	3,4		3,4	196,3
К27-2	—	31,8			31,8	14,0			—	209,2	—			223,2	3,4		3,4	258,4

продолжение

Изделия арматурные																								Общий расход
Арматура класса													Прокат марки											
А-I					А-III						Итого	Ст3пс 5-1 ГОСТ 535-88											Итого	Всего	
ГОСТ 5781-82												ГОСТ 8510-86			ГОСТ 19903-74*										
ф10	ф16	ф22		Итого	ф16	ф25	ф28	ф32	ф36	Итого		L125×80×10		Итого	δ=6	δ=10	δ=12	δ=16	Итого						кг
0,1	—	1,0		1,1	2,8	—	10,4	—	—	13,2	14,3	11,8		11,8	2,6	15,9		6,8	25,3				37,1	51,4	125,6
0,1	—	1,0		1,1	2,8	—	10,4	—	—	13,2	14,3	11,8		11,8	2,6	15,9		6,8	25,3				37,1	51,4	157,1
0,1	—	1,0		1,1	2,8	—	10,4	—	—	13,2	14,3	11,8		11,8	2,6	15,9		6,8	25,3				37,1	51,4	223,9
0,1	—	—		0,1	2,8	8,4	6,8	—	—	18,0	18,1	11,8		11,8	2,6	24,5		9,8	36,9				48,7	66,8	142,7
0,1		—		0,1	2,8	8,4	6,8	—	—	18,0	18,1	11,8		11,8	2,6	24,5		9,8	36,9				48,7	66,8	164,6
0,2		2,0		2,2	2,8	—	—	13,6	8,8	25,2	27,4	—		—	5,2	8,6		6,8	20,6				20,6	48,0	244,3
0,2		2,0		2,2	2,8	—	—	13,6	8,8	25,2	27,4	—		—	5,2	8,6		6,8	20,6				20,6	48,0	306,4

Изм.	Кол.	Лист	№док.	Подп.	Дата
Разраб.		Традина		Трад	
Рассчит.		Традина		Трад	
Провер.		Ягодкин			
Н.контр.		Ягодкин			

1.420-35.95.1-2-30РС

Ведомость расхода стали, кг

Стадия	Лист	Листов
Р	1	6

ЦНИИПРОМЗДАНИЙ

Инв. № подл. | Подпись и дата | Взам. инв. №

Марка элемента	Изделия арматурные																	Всего
	Арматура класса																	
	А-I					А-III									Вр-I			
	ГОСТ 5781-82														ГОСТ 6727-80*			
	ф6	ф8	ф10		Итого	ф8	ф10	ф20	ф22	ф25	ф28	ф32		Итого	ф5		Итого	
К27-3	–	31,8			31,8	14,0		–	–	–	263,2	–		277,2	3,4		3,4	312,4
К27-4	–	31,8			31,8	14,0		–	–	–	–	344,0		358,0	3,4		3,4	393,2
К28-1	15,3	1,2			16,5	14,0		–	162,4	–	–	–		176,4	6,8		6,8	199,7
К29-1	19,5	1,2			20,7	17,6		116,8	166,0	–	–	–		300,4	2,6		2,6	323,7
К29-2	–	36,0			36,0	17,6		116,8	–	214,0	–	–		348,4	2,6		2,6	387,0
К29-3	19,5	1,2			20,7	17,6		254,0	166,0	–	–	–		437,6	2,6		2,6	460,9
К29-4	–	36,0			36,0	17,6		–	–	428,0	–	–		445,6	2,6		2,6	503,7
К29-5	–	36,0			36,0	17,6		–	–	–	269,8	354,4		641,8	2,6		2,6	680,4
К30-1	19,5	1,2			20,7	17,6		–	303,2	–	–	–		320,8	5,2		5,2	346,7
К30-2	–	36,0			36,0	17,6		–	–	390,4	–	–		408,0	5,2		5,2	449,2

продолжение

Изделия арматурные																									Общий расход кг
Арматура класса													Прокат марки												
А-I					А-III						Итого	Ст3пс 5-1 ГОСТ 535-88											Итого	Всего	
ГОСТ 5781-82												ГОСТ 8510-93			ГОСТ 19903-74*										
ф10	ф16	ф22		Итого	ф16	ф25	ф28	ф32	ф36	Итого		Л125×80×10	–	Итого	δ=6	δ=10	δ=12	δ=16	Итого						
0,2		2,0		2,2	2,8	–		13,6	8,8	25,2	27,4				5,2	8,6		6,8	20,6				20,6	48,0	360,4
0,2		2,0		2,2	2,8	–		13,6	8,8	25,2	27,4				5,2	8,6		6,8	20,6				20,6	48,0	441,2
0,2		–		0,2	2,8	–		44,8	–	47,6	47,8				5,2	34,4		15,8	55,4				55,4	103,2	302,9
0,2		2,0		2,2	2,8	5,0		16,2	8,8	32,8	35,0				7,2	17,2		6,8	31,2				31,2	66,2	389,9
0,2		2,0		2,2	2,8	5,0		16,2	8,8	32,8	35,0				7,2	17,2		6,8	31,2				31,2	66,2	453,2
0,2		2,0		2,2	2,8	5,0		16,2	8,8	32,8	35,0				7,2	17,2		6,8	31,2				31,2	66,2	527,1
0,2		2,0		2,2	2,8	5,0		16,2	8,8	32,8	35,0				7,2	17,2		6,8	31,2				31,2	66,2	569,9
0,2		2,0		2,2	2,8	5,0		16,2	8,8	32,8	35,0				7,2	17,2		6,8	31,2				31,2	66,2	746,6
0,2		–		0,2	2,8	–		47,4	–	50,2	50,4				7,2	34,4		15,8	57,4				57,4	107,8	454,5
0,2		–		0,2	2,8	–		47,4	–	50,2	50,4				7,2	34,4		15,8	57,4				57,4	107,8	557,0

продолжение

Инв.№ подл. | Подпись и дата | Взам. инв.№

Изм	Кол.	Лист	№док.	Подп.	Дата

Марка элемента	Изделия арматурные																	Всего
	Арматура класса																	
	А-I					А-III								Вр-I				
	ГОСТ 5781-82													ГОСТ 6727-80*				
	ф6	ф8	ф10		Итого	ф8	ф10	ф20	ф22	ф25	ф28	ф32		Итого	ф5		Итого	
К30-3	—	36,0			36,0	17,6		—	—	—	491,2	—		508,8	5,2		5,2	550,0
К30-4	34,8	1,2			36,0	17,6		—	—	609,2	—	—		626,8	5,2		5,2	668,0
К30-5	—	36,0			36,0	17,6		—	—	—	765,6	—		783,2	5,2		5,2	824,4
К30-6	—	36,0			36,0	17,6		—	—	217,2	—	642,0		876,8	5,2		5,2	918,0
К31-1	6,3	1,2			7,5	16,0		—	71,6	—	—	—		87,6	1,7		1,7	96,8
К31-2	—	13,8			13,8	16,0		—	—	—	116,0	—		132,0	1,7		1,7	147,5
К31-3	—	13,8			13,8	16,0		59,2	—	92,0	—	—		167,2	1,7		1,7	182,7
К31-4	—	13,8			13,8	16,0		—	71,6	—	116,0	—		203,6	1,7		1,7	219,1
К32-1	6,3	1,2			7,5	16,0		—	71,6	—	—	—		87,6	3,4		3,4	98,5
К32-2	—	13,8			13,8	16,0		—	—	—	116,0	—		132,0	3,4		3,4	149,2

продолжение

Изделия арматурные																									Общий расход
Арматура класса												Прокат марки												Всего	
А-I					А-III						Итого	Ст3пс 5-1 ГОСТ 535-88											Итого		
ГОСТ 5781-82												ГОСТ 8510-93			ГОСТ 19903-74*										
ф10	ф16	ф22		Итого	ф16	ф25	ф28	ф32	ф36	Итого		L125×80×10		Итого	δ=6	δ=10	δ=12	δ=16	Итого						кг
0,2		—		0,2	2,8	—	—	47,4	—	50,2	50,4				7,2	34,4		15,8	57,4				57,4	107,8	657,8
0,2		—		0,2	2,8	—	—	47,4	—	50,2	50,4				7,2	34,4		15,8	57,4				57,4	107,8	775,8
0,2		—		0,2	2,8	—	—	47,4	—	50,2	50,4				7,2	34,4		15,8	57,4				57,4	107,8	932,2
0,2		—		0,2	2,8	—	—	47,4	—	50,2	50,4				7,2	34,4		15,8	57,4				57,4	107,8	1025,8
0,1		1,0		1,1	5,6	—	—	6,8	8,8	21,2	22,3				3,6	8,6		10,6	22,8				22,8	45,1	141,9
0,1		1,0		1,1	5,6	—	—	6,8	8,8	21,2	22,3				3,6	8,6		10,6	22,8				22,8	45,1	192,6
0,1		1,0		1,1	5,6	—	—	6,8	8,8	21,2	22,3				3,6	8,6		10,6	22,8				22,8	45,1	227,8
0,1		1,0		1,1	5,6	—	—	6,8	8,8	21,2	22,3				3,6	8,6		10,6	22,8				22,8	45,1	264,2
0,1		—		0,1	5,6	8,4	6,8	—	—	20,8	20,9				3,6	17,2		13,6	34,4				34,4	55,3	153,8
0,1		—		0,1	5,6	8,4	6,8	—	—	20,8	20,9				3,6	17,2		13,6	34,4				34,4	55,3	204,5

Инв. № подл. | Подпись и дата | Взам. инв. №

Изм	Кол.	Лист	№ док.	Подп.	Дата

Марка элемента	Изделия арматурные																	Всего
	Арматура класса																	
	А-I					А-III									Вр-I			
	ГОСТ 5781-82														ГОСТ 6727-80*			
	ф6	ф8	ф10		Итого	ф8	ф10	ф20	ф22	ф25	ф28	ф32		Итого	ф5		Итого	
К32-3	—	13,8			13,8	16,0		—	—	—		151,6		167,6	3,4		3,4	184,8
К32-4	—	13,8			13,8	16,0		—	—	—		303,2		319,2	3,4		3,4	336,4
К33-1	24,7	1,2			25,9	17,6		—	103,0	—	—	—		120,6	2,6		2,6	149,1
К33-2	—	45,1			45,1	17,6		—	—	233,2	—	—		250,8	2,6		2,6	298,5
К33-3	—	45,1			45,1	17,6		149,2	—	233,2	—	—		400,0	2,6		2,6	447,7
К33-4	—	45,1			45,1	17,6		—	—	233,2	293,4	—		544,2	2,6		2,6	591,9
К33-5	—	45,1			45,1	17,6		—	—	—	293,4	384,6		695,6	2,6		2,6	743,3
К34-1	24,7	1,2			25,9	17,6		—	331,6	—	—	—		349,2	5,2		5,2	375,1
К34-2	—	43,9			43,9	17,6		—	—	428,0	—	—		445,6	5,2		5,2	494,7
К34-3	—	43,9			43,9	17,6		—	—	665,6	—	—		683,2	5,2		5,2	732,3

продолжение

Изделия арматурные																									Общий расход кг
Арматура класса												Прокат марки													
А-I					А-III							Ст3пс 5-1 ГОСТ 535-88													
ГОСТ 5781-82											Итого	ГОСТ 8510-93			ГОСТ 19903-74*									Итого	Всего
ф10	ф16	ф22		Итого	ф16	ф25	ф28	ф32	ф36	Итого		L125×80×10		Итого	δ=6	δ=10	δ=12	δ=16	Итого						
0,1		—		0,1	5,6	8,4	6,8	—	—	20,8	20,9			—	3,6	17,2		13,6	34,4				34,4	55,3	240,1
0,1		—		0,1	5,6	8,4	6,8	—	—	20,8	20,9				3,6	17,2		13,6	34,4				34,4	55,3	391,7
0,2		2,0		2,2	2,8	5,0	—	16,2	8,8	32,8	35,0				7,2	17,2		6,8	31,2				31,2	66,2	215,3
0,2		2,0		2,2	2,8	5,0	—	16,2	8,8	32,8	35,0				7,2	17,2		6,8	31,2				31,2	66,2	364,7
0,2		2,0		2,2	2,8	5,0	—	16,2	8,8	32,8	35,0				7,2	17,2		6,8	31,2				31,2	66,2	513,9
0,2		2,0		2,2	2,8	5,0	—	16,2	8,8	32,8	35,0				7,2	17,2		6,8	31,2				31,2	66,2	658,1
0,2		2,0		2,2	2,8	5,0	—	16,2	8,8	32,8	35,0				7,2	17,2		6,8	31,2				31,2	66,2	809,5
0,2		—		0,2	2,8	—	—	47,4	—	50,2	50,4				7,2	34,4		15,8	57,4				57,4	107,8	482,9
0,2		—		0,2	2,8	—	—	47,4	—	50,2	50,4				7,2	34,4		15,8	57,4				57,4	107,8	602,5
0,2		—		0,2	2,8	—	—	47,4	—	50,2	50,4				7,2	34,4		15,8	57,4				57,4	107,8	840,1

Инв. № подл. | Подпись и дата | Взам. инв. №

Изм	Кол.	Лист	№ док.	Подп.	Дата	1.420-35.95.1-2-30РС	Лист 4

Марка элемента	Изделия арматурные																	Всего
	Арматура класса																	
	А-I					А-III									Вр-I			
	ГОСТ 5781-82														ГОСТ 6727-80*			
	ф6	ф8	ф10		Итого	ф8	ф10	ф20	ф22	ф25	ф28	ф32		Итого	ф5		Итого	
К34-4	—	43,9			43,9	17,6		—	—	—	837,6	—		855,2	5,2		5,2	904,3
К34-5	—	43,9			43,9	17,6		—	—	236,0	—	702,4		956,0	5,2		5,2	1005,1
К35-1	—	11,4			11,4	16,0		—	28,6	73,6	—	—		118,2	1,7		1,7	131,3
К35-2	—	11,4			11,4	16,0		—	—	147,2	—	—		163,2	1,7		1,7	176,3
К38-1	14,1	0,6			14,7	8,0		—	149,6	—	—	—		157,6	6,8		6,8	179,1
К38-2	—	28,8			28,8	8,0		—	—	192,8	—	—		200,8	6,8		6,8	236,4
К40-1	18,3	0,6			18,9	9,6		—	290,4	—	—	—		300,0	5,2		5,2	324,1
К40-2	—	33,0			33,0	9,6		129,6	—	374,0	—	—		513,2	5,2		5,2	551,4
К42-1	—	12,0			12,0	14,0		—	—	—	121,6	—		135,6	—		—	147,6
К42-2	—	12,0			12,0	14,0		—	—	—	—	158,8		172,8	—		—	184,8

продолжение

Изделия арматурные																									Общий расход
Арматура класса												Прокат марки												Всего	
А-I				А-III							Итого	Ст3пс 5-1 ГОСТ 535-88											Итого		
ГОСТ 5781-82												ГОСТ 8510-93			ГОСТ 19903-74*										
ф10	ф15	ф22	Итого	ф12	ф16	ф25	ф28	ф32	ф36	Итого		L125x80x10		Итого	δ=6	δ=10	δ=12	δ=16	Итого						кг
0,2		—	0,2	—	2,8			47,4	—	50,2	50,4	—		—	7,2	34,4		15,8	57,4				57,4	107,8	1012,1
0,2		—	0,2	—	2,8			47,4	—	50,2	50,4	—		—	7,2	34,4		15,8	57,4				57,4	107,8	1112,9
0,1		1,0	1,1	—	—			6,8	8,8	15,6	16,7	—		—	2,6	8,6		3,0	14,2				14,2	30,9	162,2
0,1		1,0	1,1	—	—			6,8	8,8	15,6	16,7	—		—	2,6	8,6		3,0	14,2				14,2	30,9	207,2
0,2		—	0,2	—	2,8			44,8	—	47,6	47,8	11,8		11,8	5,2	41,7		15,8	62,7				74,5	122,3	301,4
0,2		—	0,2	—	2,8			44,8	—	47,6	47,8	11,8		11,8	5,2	41,7		15,8	62,7				74,5	122,3	358,7
0,2		—	0,2	—	—			47,9	—	47,4	47,6	11,8		11,8	5,2	41,7		12,0	58,9				70,7	118,3	442,4
0,2		—	0,2	—	—			47,4	—	47,4	47,6	11,8		11,8	5,2	41,7		12,0	58,9				70,7	118,3	669,7
0,1		—	0,1	1,8	2,8			—	—	4,6	4,7	—		—	2,6	8,9		3,8	15,3				15,3	20,0	167,6
0,1		—	0,1	1,8	2,8			—	—	4,6	4,7	—		—	2,6	8,9		3,8	15,3				15,3	20,0	204,8

Инв. № подл. | Подпись и дата | Взам. инв. №

Изм.	Кол.	Лист	№ док.	Подп.	Дата

Ц00537 55

Марка элемента	Изделия арматурные																	Всего
	Арматура класса																	
	А-I					А-III									Вр-I			
	ГОСТ 5781-82														ГОСТ 6727-80*			
	ф6	ф8	ф10		Итого	ф8	ф10	ф20	ф22	ф25	ф28	ф32		Итого	ф5		Итого	
К42-3	—	12,0	—		12,0	14,0		—	74,8	—	121,6			210,4	—		—	222,4
К69-1	12,3	0,6	—		12,9	8,0		—	130,0	—	—			138,0	3,4		3,4	154,3
К69-2	—	25,2	—		25,2	8,0		—	—	167,6	—			175,6	3,4		3,4	204,2
К69-3	—	25,2	—		25,2	8,0		108,0	—	167,6	—			283,6	3,4		3,4	312,2
К69-4	—	25,2	—		25,2	8,0		—	—	167,6	210,8			386,4	3,4		3,4	415,0
К70-1	12,3	0,6	—		12,9	8,0		—	130,0	—	—			138,0	6,8		6,8	157,7
К70-2	—	25,2	—		25,2	8,0		—	—	167,6	—			175,6	6,8		6,8	207,6
К70-3	—	25,2	—		25,2	8,0		—	—	—	210,8			218,8	6,8		6,8	250,8
К70-4	—	25,2			25,2	8,0		—	—	335,2	—			343,2	6,8		6,8	375,2
	—	—						—	—	—	—							

продолжение

Изделия арматурные																									Общий расход
Арматура класса													Прокат марки												
А-I				А-III									Ст3пс 5-1 ГОСТ 535-88												
ГОСТ 5781-82												Итого	ГОСТ 8510-93			ГОСТ 19903-74*								Итого	Всего	
ф10	ф16	ф22	Итого	ф12	ф16	ф25	ф28	ф32	ф36	Итого			L125×80×10		Итого	б=6	б=10	б=12	б=16	Итого						кг
0,1		—	0,1	1,8	2,8	—	—	—	—	4,6	4,7		—		—	2,6	8,9		3,8	15,3				15,3	20,0	242,4
0,2		2,0	2,2	—	2,8	—	10,4	6,8	8,8	28,8	31,0		11,8		11,8	5,2	24,5		9,8	39,5				39,5	82,3	236,6
0,2		2,0	2,2	—	2,8	—	10,4	6,8	8,8	28,8	31,0		11,8		11,8	5,2	24,5		9,8	39,5				39,5	82,3	286,5
0,2		2,0	2,2	—	2,8	—	10,4	6,8	8,8	28,8	31,0		11,8		11,8	5,2	24,5		9,8	39,5				39,5	82,3	394,5
0,2		2,0	2,8	—	2,8	—	10,4	6,8	8,8	28,8	31,0		11,8		11,8	5,2	24,5		9,8	39,5				39,5	82,3	497,3
0,2		—	0,2	—	2,8	8,4	6,8	22,4	—	40,4	40,6		11,8		11,8	5,2	41,7		15,8	62,7				74,5	115,1	272,8
0,2		—	0,2	—	2,8	8,4	6,8	22,4	—	40,4	40,6		11,8		11,8	5,2	41,7		15,8	62,7				74,5	115,1	322,7
0,2		—	0,2	—	2,8	8,4	6,8	22,4	—	40,4	40,6		11,8		11,8	5,2	41,7		15,8	62,7				74,5	115,1	365,9
0,2		—	0,2	—	2,8	8,4	6,8	22,4	—	40,4	40,6		11,8		11,8	5,2	41,7		15,8	62,7				74,5	115,1	490,3
		—	—	—	—	—																				

Инв. № подл. | Подпись и дата | Взам. инв. №

Изм.	Кол.	Лист	№док.	Подп.	Дата