ТИПОВЫЕ КОНСТРУКЦИИ, ИЗДЕЛИЯ И УЗЛЫ ЗДАНИЙ И СООРУЖЕНИЙ

СЕРИЯ 1.423.1-3/88

КОЛОННЫ ЖЕЛЕЗОБЕТОННЫЕ ПРЯМОУГОЛЬНОГО СЕЧЕНИЯ ДЛЯ ОДНОЭТАЖНЫХ ПРОИЗВОДСТВЕННЫХ ЗДАНИЙ ВЫСОТОЙ ДО 9,6 м БЕЗ МОСТОВЫХ ОПОРНЫХ КРАНОВ

ВЫПУСК 2

АРМАТУРНЫЕ И ЗАКЛАДНЫЕ ИЗДЕЛИЯ
РАБОЧИЕ ЧЕРТЕЖИ

ЧАСТЬ 1 КНИГА II

СТР.73 го 141

ОКОНЧАНИЕ
23584-04

РОВ. Дубровина 30.03.89г

Кон. Зроп-

ЦЕНТРАЛЬНЫЙ ИНСТИТУТ ТИПОВОГО ПРОЕКТИРОВАНИЯ
ГОССТРОЯ СССР

Москва, А-445, Смольная ул., 22

Сдано в печать V 1989 года

Заказ № 4526 Тираж 3000 экз.

КП 32-7... КП 32-9

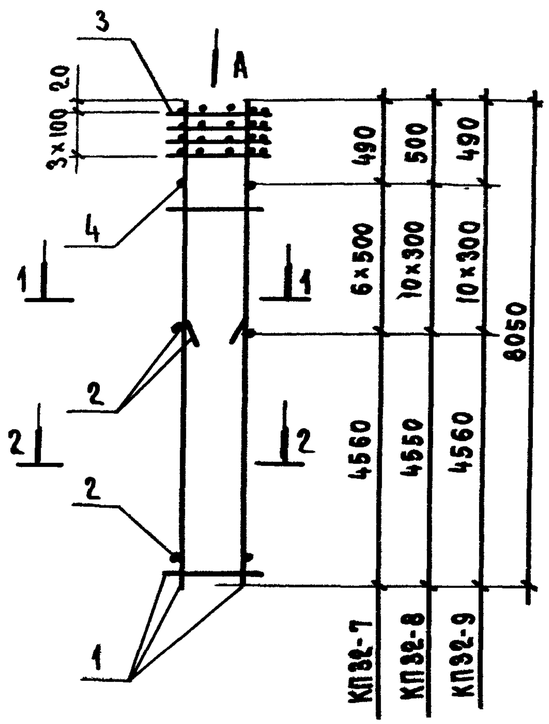

КП 32-10 ... КП 32-12

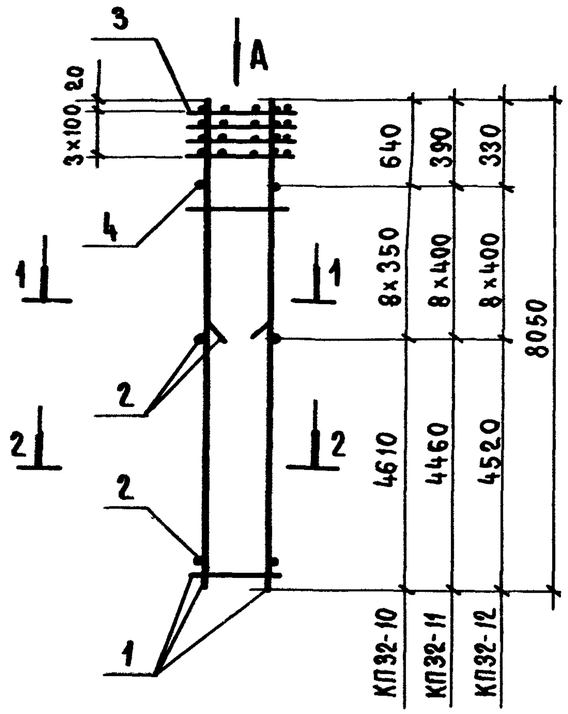

Вид А

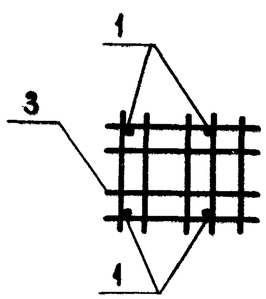

1 - 1

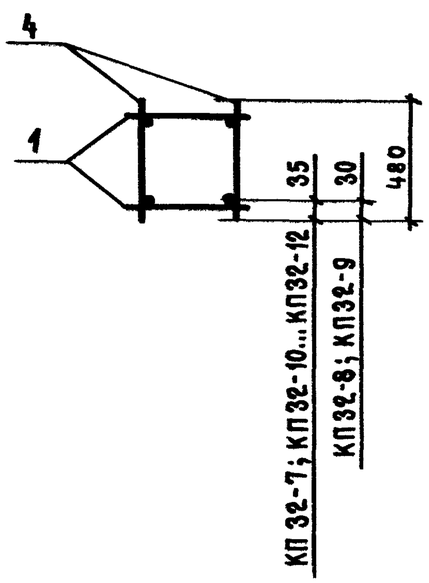

2 - 2

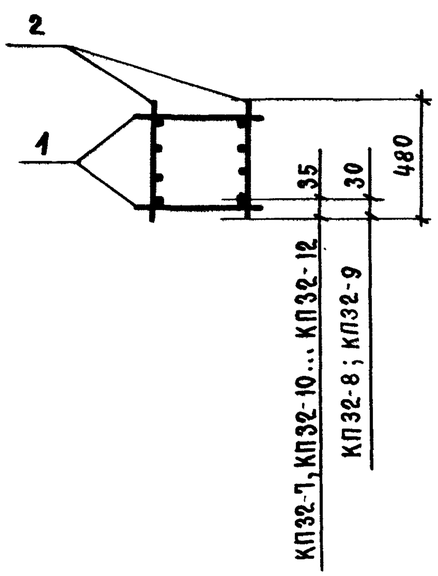

Марка каркаса	Поз.	Наименование	Кол.	Обозначение документа	Масса каркаса, кг
КП 32-7	1	Каркас КР8-37	2	1.423.1-3/88.2-213	267,3
	2	КР8-38	2	-213	
	3	Сетка С7	4	-237	
	4	ф8АI, ℓ=480 ; 0,19кг	12	БЕЗ черт.	
КП 32-8	1	Каркас КР8-27	2	1.423.1-3/88.2-212	142,4
	2	КР8-28	2	-212	
	3	Сетка С7	4	-237	
	4	ф5ВрI, ℓ=480 ; 0,069кг	20	БЕЗ черт.	
КП 32-9	1	Каркас КР8-29	2	1.423.1-3/88.2-212	172,7
	2	КР8-30	2	-212	
	3	Сетка С7	4	-237	
	4	ф6АI, ℓ=480 ; 0,106 кг	20	БЕЗ черт.	
КП 32-10	1	Каркас КР8-31	2	1.423.1-3/88.2-212	223,0
	2	КР8-32	2	-212	
	3	Сетка С7	4	-237	
	4	ф8АI, ℓ=480 ; 0,19кг	16	БЕЗ черт.	
КП 32-11	1	Каркас КР8-33	2	1.423.1-3/88.2-213	268,6
	2	КР8-34	2	-213	
	3	Сетка С7	4	-237	
	4	ф8АI, ℓ=480 ; 0,19кг	16	БЕЗ черт.	
КП 32-12	1	Каркас КР8-35	2	1.423.1-3/88.2-213	349,0
	2	КР8-36	2	-213	
	3	Сетка С7	4	-237	
	4	ф8АI, ℓ=480 ; 0,19кг	16	БЕЗ черт.	

Арматура класса А-I по ГОСТ 5781-82*; класса Вр-I по ГОСТ 6727-80*

Нач. СКО-1	Михайлов		1.423.1-3/88.2-86
Н. контр.	Матвеев		
ГИП	Григорьев		
Рук. бр.	Акишина		Каркас пространственный КП 32-7... КП 32-12
Ст. инж.	Милютина		
Проверил	Михеева		
Рук. бр.	Григорян		
Проверил	Михеева		

Стадия	Лист	Листов
Р		1

ПРОМСТРОЙПРОЕКТ

23584-04 74

КП 33-1 ... КП 33-3

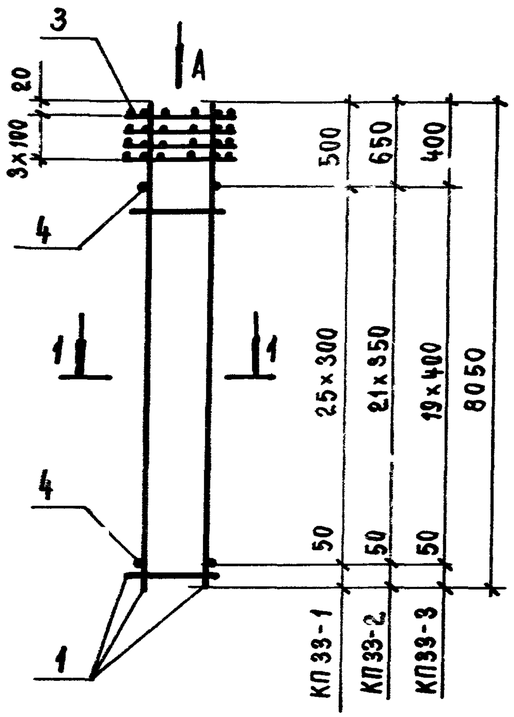

КП 33-4 ... КП 33-6

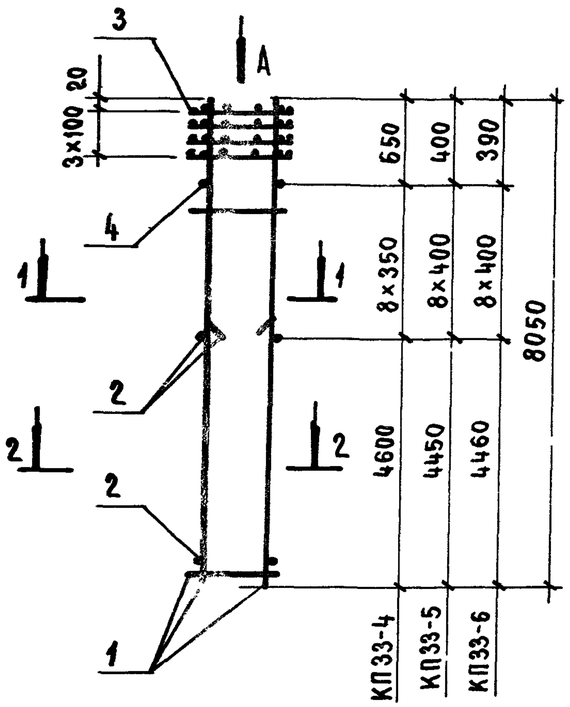

Вид А

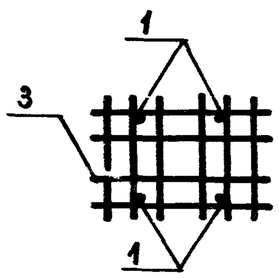

1 - 1

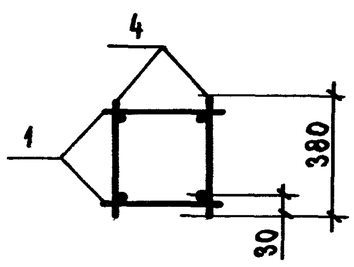

2 - 2

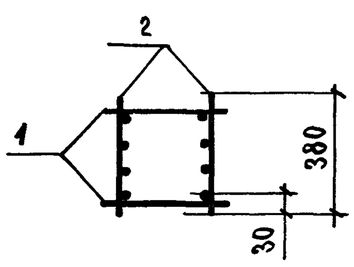

Марка каркаса	Поз.	Наименование	Кол.	Обозначение документа	Масса каркаса, кг
КП 33-1	1	Каркас КР8-1	2	1.423.1-3/88.2-210	64,8
	3	Сетка С11	4	-238	
	4	ф4Вр I, ℓ=380; 0,034 кг	52	без черт.	
КП 33-2	1	Каркас КР8-2	2	1.423.1-3/88.2-210	79,6
	3	Сетка С11	4	-238	
	4	ф5Вр I, ℓ=380; 0,054 кг	44	без черт.	
КП 33-3	1	Каркас КР8-3	2	1.423.1-3/88.2-210	94,2
	3	Сетка С11	4	-238	
	4	ф5Вр I, ℓ=380; 0,054 кг	40	без черт.	
КП 33-4	1	Каркас КР8-2	2	1.423.1-3/88.2-210	116,9
	2	КР8-4	2	-210	
	3	Сетка С11	4	-238	
	4	ф5Вр I, ℓ=380; 0,054 кг	16	без черт.	
КП 33-5	1	Каркас КР8-3	2	1.423.1-3/88.2-210	138,5
	2	КР8-5	2	-210	
	3	Сетка С11	4	-238	
	4	ф5Вр I, ℓ=380; 0,054 кг	16	без черт.	
КП 33-6	1	Каркас КР8-6	2	1.423.1-3/88.2-210	167.1
	2	КР8-7	2	-210	
	3	Сетка С11	4	-238	
	4	ф6А I, ℓ=380; 0,084 кг	16	без черт.	

Арматура класса А-I по ГОСТ 5781-82*; класса Вр-I по ГОСТ 6727-80*

Нач.СКО-1	Михайлов		
Н. контр.	Матвеев		
ГИП	Григорьев		
Рук.бр.	Акишина		
Ст.инж.	Милютина		
Проверил	Михеева		
Рук.бр.	Григорян		
Проверил	Михеева		

1.423.1-3/88.2-87

Каркас пространственный

КП 33-1 ... КП 33-6

Стадия	Лист	Листов
Р		1

ПРОМСТРОЙПРОЕКТ

23584-04 75

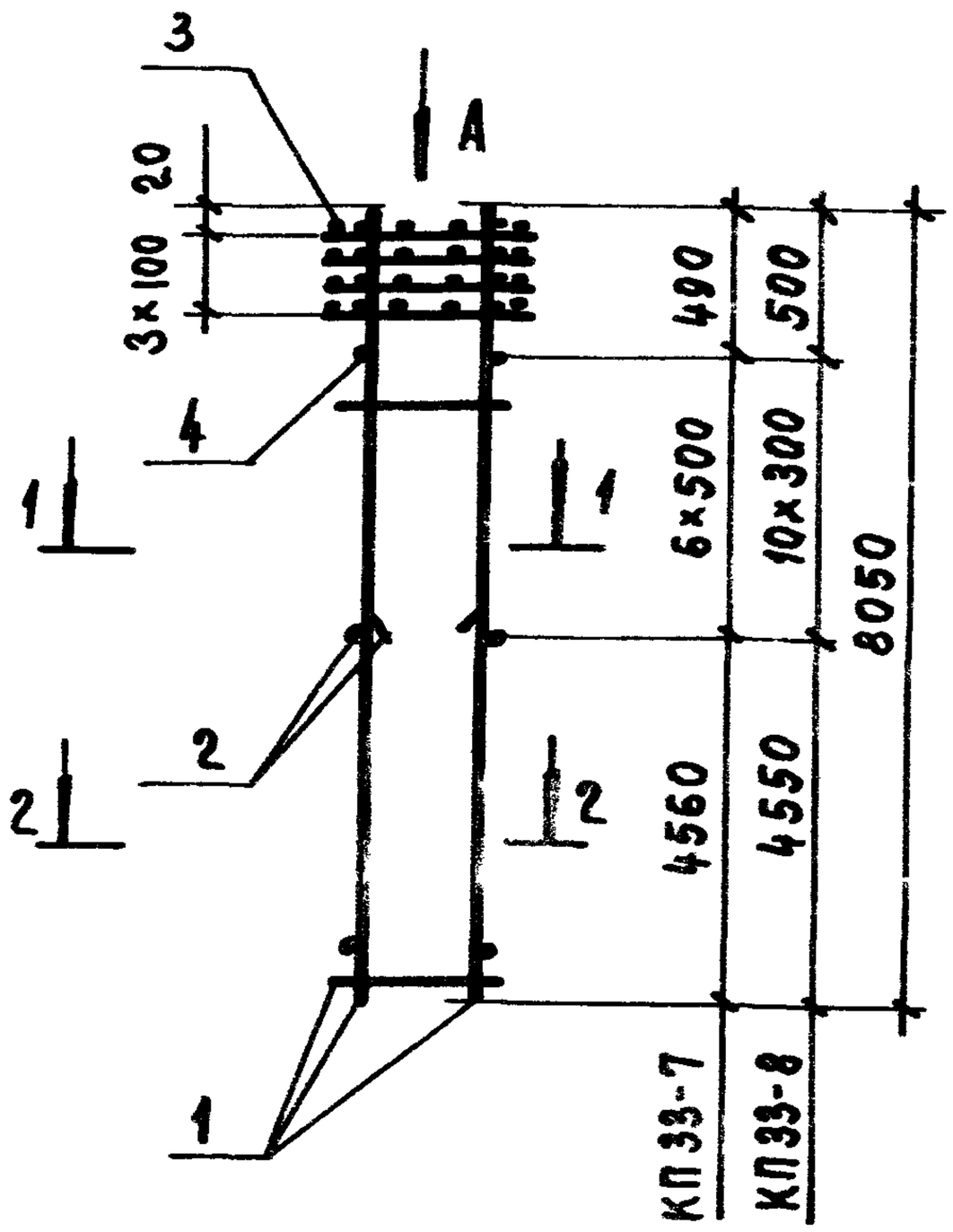

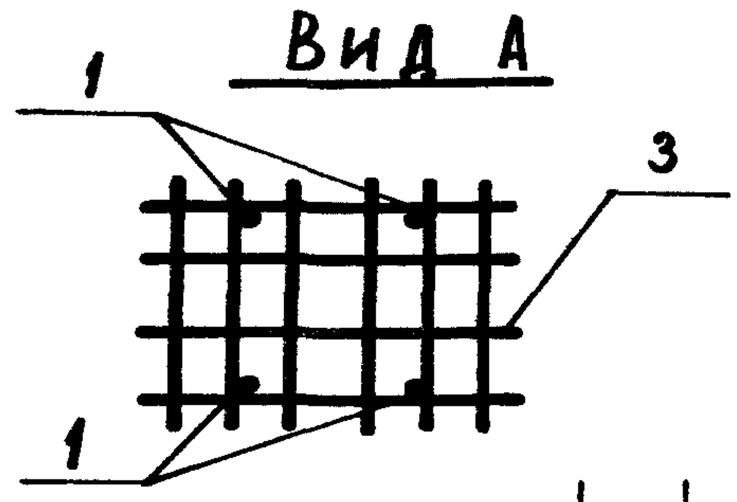

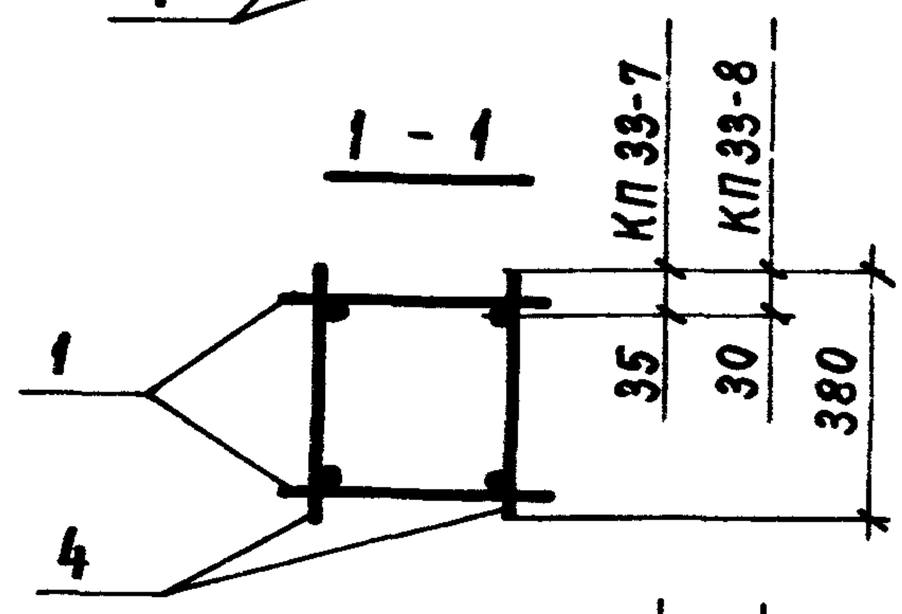

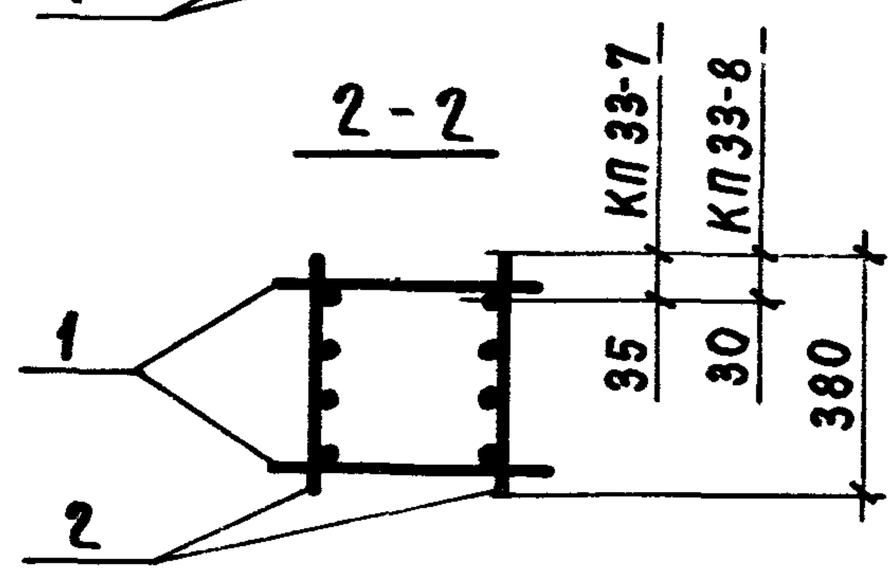

Марка каркаса	Поз.	Наименование	Кол.	Обозначение документа	Масса каркаса, кг
КП 33-7	1	Каркас КР8-8	2	1.423.1-3/88.2-210	215,2
	2	КР8-9	2	-210	
	3	Сетка С11	4	-238	
	4	Ф8АI, ℓ=380; 0,15кг	12	Без черт.	
КП33-8	1	Каркас КР8-12	2	1.423.1-3/88.2-211	140,9
	2	КР8-13	2	-211	
	3	Сетка С11	4	-238	
	4	Ф8АI, ℓ=380; 0,054кг	20	Без черт.	

Арматура класса А-I по ГОСТ 5781-82*; класса Вр-I по ГОСТ 6727-80*

Нач. СКО-1	Михайлов		1.423.1-3/88.2-88
Н. контр.	Матвеев		
ГИП	Григорьев		
Рук. бр.	Акишина		Каркас пространственный КП33-7; КП33-8
Ст. инж.	Малютина		
Проверил	Михеева		
Рук. бр.	Григорян		
Проверил	Михеева		

Стадия	Лист	Листов
Р		1

ПРОМСТРОЙПРОЕКТ

Взам. инв. № | Подпись и дата | Инв. № подл.

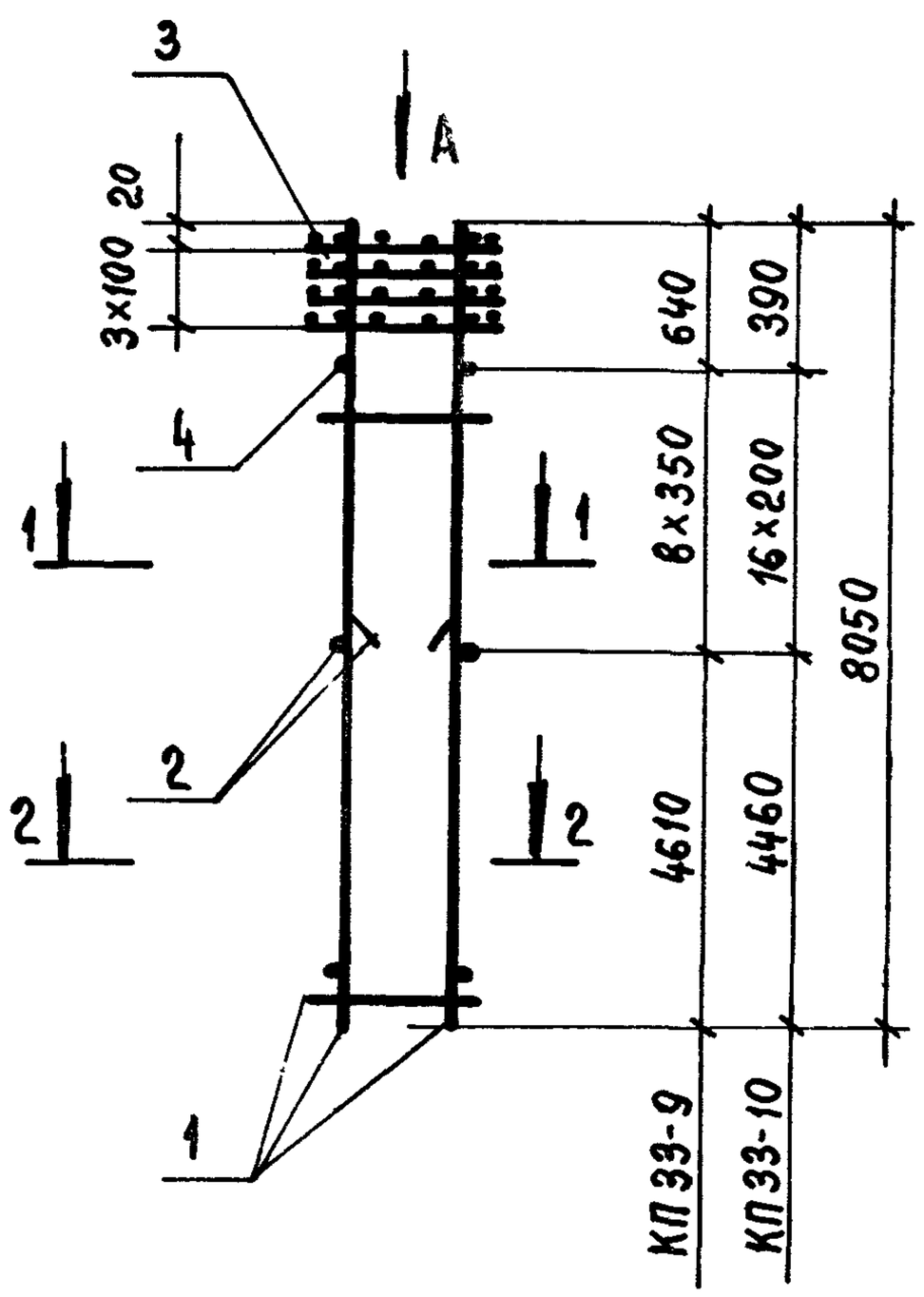

Вид А

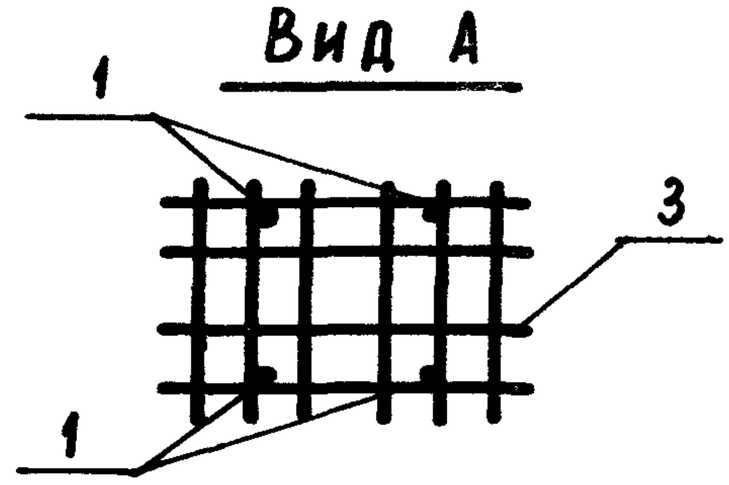

1 - 1

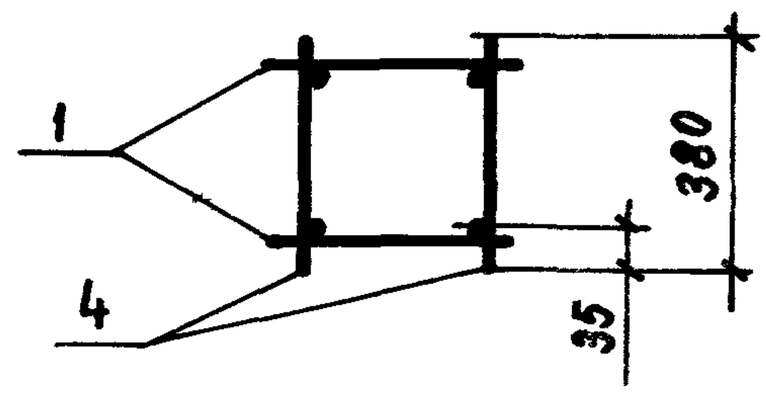

2 - 2

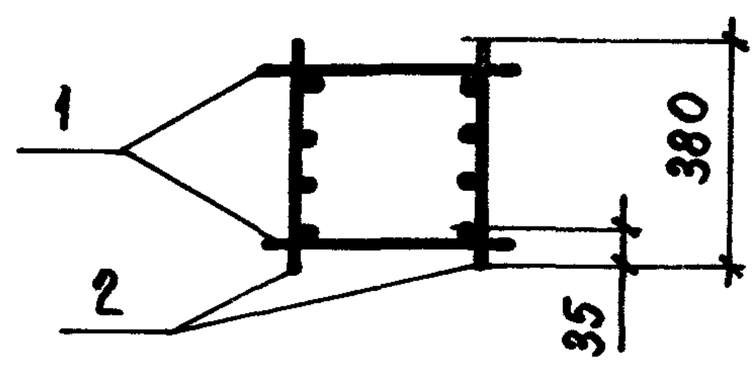

Марка каркаса	Поз.	Наименование	Кол.	Обозначение документа	Масса каркаса, кг
КП 33-9	1	Каркас КР 8-16	2	1.423.1-3/88.2-211	219,6
	2	КР 8-17	2	-211	
	3	Сетка С 11	4	-238	
	4	ф8 А I, ℓ=380; 0,15 кг	16	без черт.	
КП 33-10	1	Каркас КР 8-18	2	1.423.1-3/88.2-211	277,0
	2	КР 8-19	2	-211	
	3	Сетка С 11	4	-238	
	4	ф8 А I, ℓ=380; 0,15 кг	32	без черт.	

Арматура класса А-I по ГОСТ 5781-82*

Нач. СКО-1	Михайлов		
Н. контр.	Матвеев		
ГИП	Григорьев		
Рук. бр.	Акишина		
Ст. инж.	Милютина		
Проверил	Михеева		
Рук. бр.	Григорян		
Проверил	Михеева		

1.423.1-3/88.2-89

Каркас пространственный

КП 33-9; КП 33-10

Стадия	Лист	Листов
Р		1

ПРОМСТРОЙПРОЕКТ

Взам. инв. № | Подпись и дата | Инв. № подл.

23584-04 76

КП 34-1 ... КП 34-3

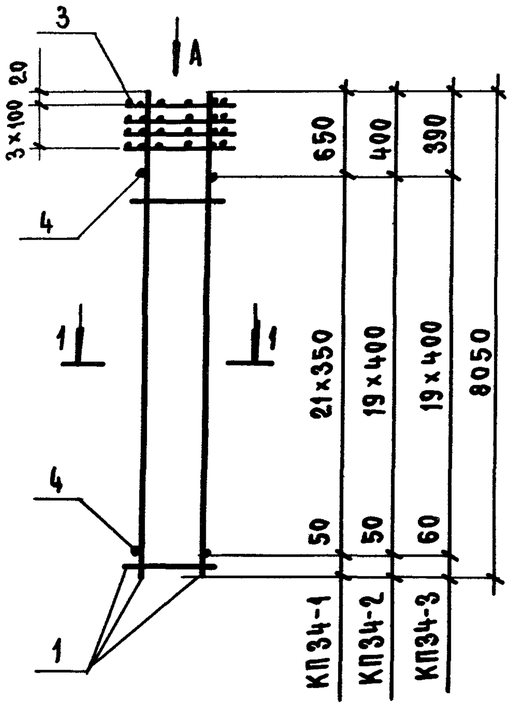

КП 34-4 ... КП 34-6

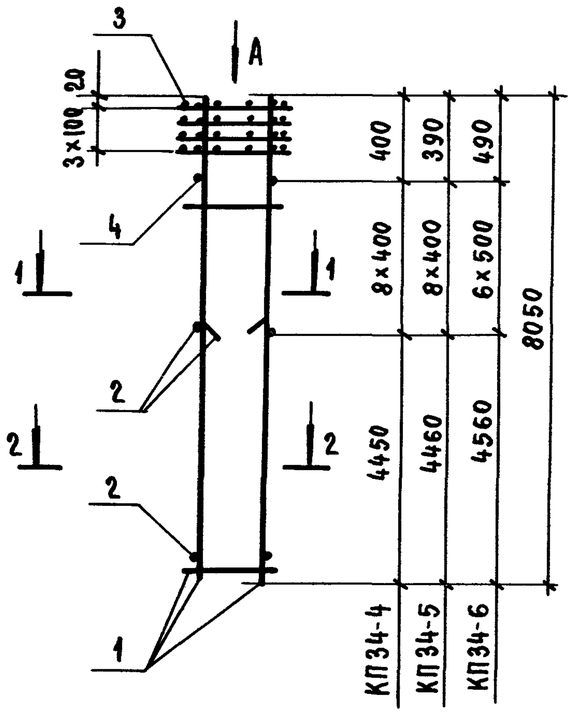

Вид А

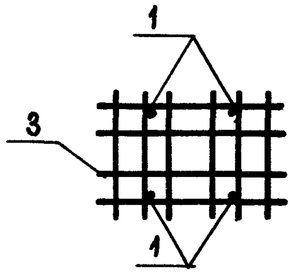

1 - 1

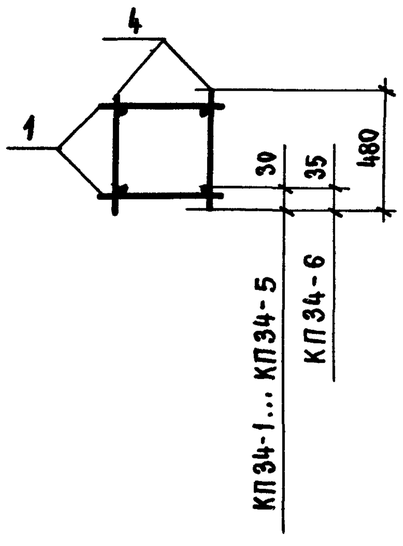

2 - 2

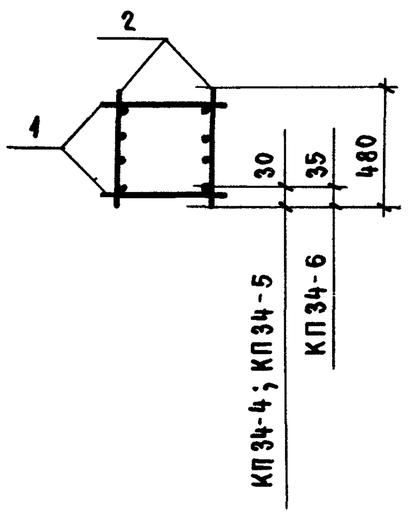

Марка каркаса	Поз.	Наименование	Кол.	Обозначение документа	Масса каркаса, кг
КП34-1	1	Каркас КР8-20	2	1.423.1-3/88.2-211	82,2
	3	Сетка С13	4	-238	
	4	ф5Вр I, ℓ=480; 0,069кг	44	БЕЗ ЧЕРТ.	
КП34-2	1	Каркас КР8-21	2	1.423.1-3/88.2-211	96,6
	3	Сетка С13	4	-238	
	4	ф5Вр I, ℓ=480; 0,069кг	40	БЕЗ ЧЕРТ.	
КП34-3	1	Каркас КР8-22	2	1.423.1-3/88.2-211	116,0
	3	Сетка С13	4	-238	
	4	ф6А I, ℓ=480; 0,106кг	40	БЕЗ ЧЕРТ.	
КП34-4	1	Каркас КР8-21	2	1.423.1-3/88.2-211	140,9
	2	КР8-23	2	-212	
	3	Сетка С13	4	-238	
	4	ф5Вр I, ℓ=480; 0,069кг	16	БЕЗ ЧЕРТ.	
КП34-5	1	Каркас КР8-22	2	1.423.1-3/88.2-211	170,1
	2	КР8-24	2	-212	
	3	Сетка С13	4	-238	
	4	ф6А I, ℓ=480; 0,106кг	16	БЕЗ ЧЕРТ.	
КП34-6	1	Каркас КР8-25	2	1.423.1-3/88.2-212	218,9
	2	КР8-26	2	-212	
	3	Сетка С13	4	-238	
	4	ф8А I, ℓ=480; 0,19кг	12	БЕЗ ЧЕРТ.	

Арматура класса А-I по ГОСТ 5781-82*; класса Вр-I по ГОСТ 6727-80*

Нач. СКО-1	Михайлов	
Н. контр.	Матвеев	
ГИП	Григорьев	
Рук. бр	Акишина	
Ст. инж.	Милютина	
Проверил	Михеева	
Рук. бр.	Григорян	
Проверил	Михеева	

1.423.1-3/88.2-90

Каркас пространственный

КП34-1 ... КП34-6

Стадия	Лист	Листов
Р		1

ПРОМСТРОЙПРОЕКТ

23584-04 77

КП 34-7 ... КП 34-9

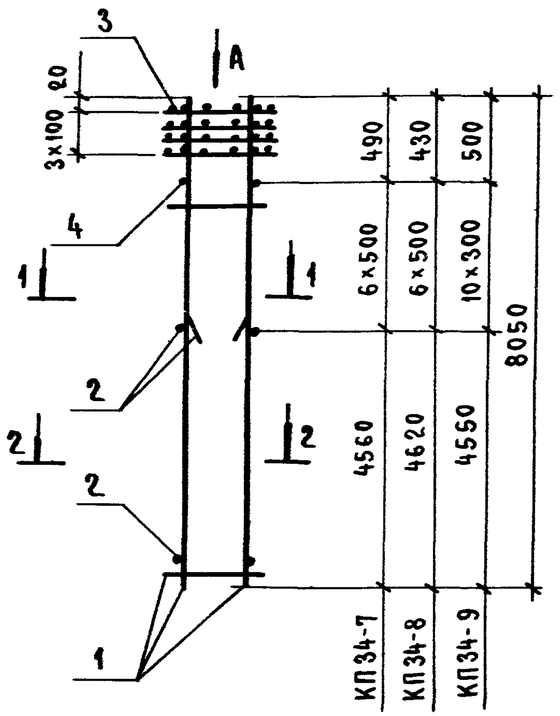

КП 34-10 ... КП 34-12

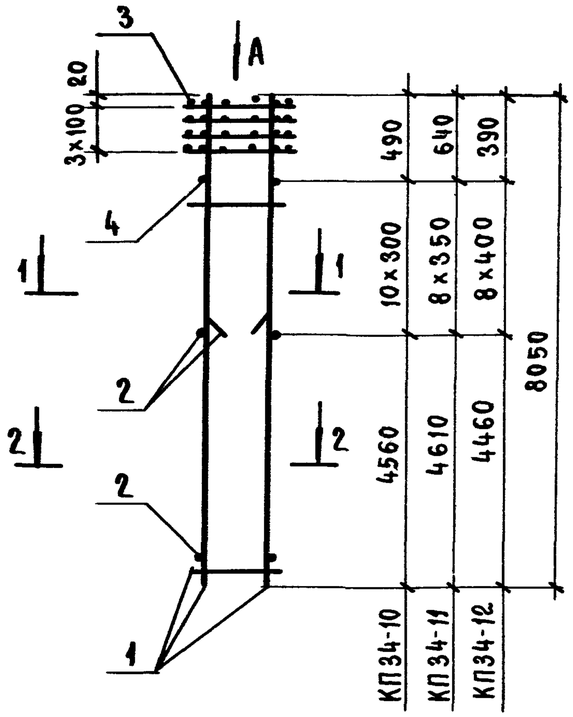

Вид А

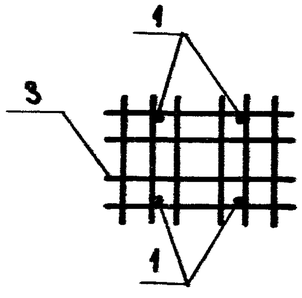

1 - 1

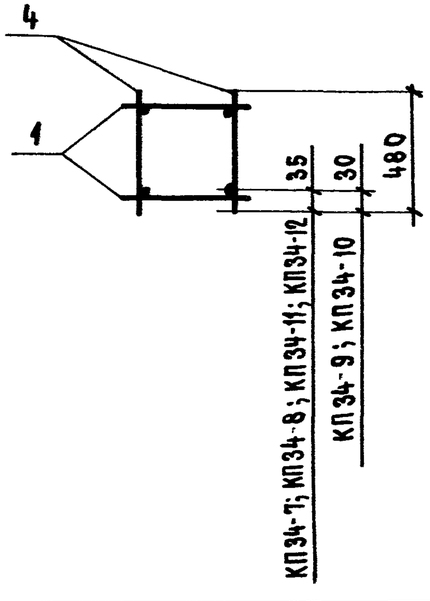

2 - 2

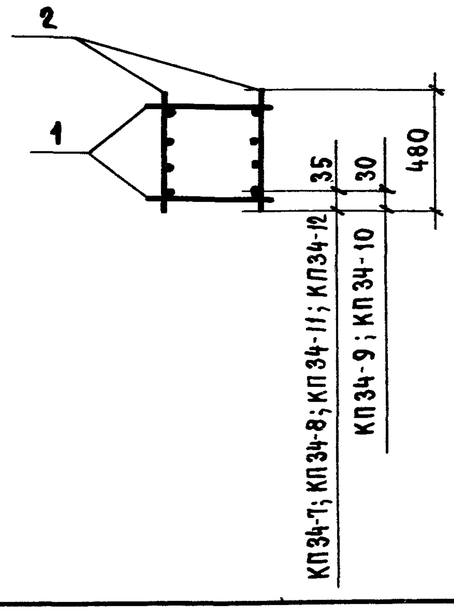

Марка каркаса	Поз.	Наименование	Кол.	Обозначение документа	Масса каркаса, кг
КП 34-7	1	Каркас КР8-37	2	1.423.1-3/88.2-213	268,5
	2	КР8-38	2	-213	
	3	Сетка С13	4	-238	
	4	8АI, ℓ=480; 0,19кг	12	БЕЗ ЧЕРТ.	
КП 34-8	1	Каркас КР8-39	2	1.423.1-3/88.2-213	348,5
	2	КР8-40	2	-213	
	3	Сетка С13	4	-238	
	4	ф8АI, ℓ=480; 0,19кг	12	БЕЗ ЧЕРТ.	
КП 34-9	1	Каркас КР8-27	2	1.423.1-3/88.2-212	143,6
	2	КР8-28	2	-212	
	3	Сетка С13	4	-238	
	4	ф5ВрI, ℓ=480; 0,069кг	20	БЕЗ ЧЕРТ.	
КП 34-10	1	Каркас КР8-29	2	1.423.1-3/88.2-212	173,9
	2	КР8-30	2	-212	
	3	Сетка С13	4	-238	
	4	ф6АI, ℓ=480; 0,106кг	20	БЕЗ ЧЕРТ.	
КП 34-11	1	Каркас КР8-31	2	1.423.1-3/88.2-212	224,2
	2	КР8-32	2	-212	
	3	Сетка С13	4	-238	
	4	ф8АI, ℓ=480; 0,19кг	16	БЕЗ ЧЕРТ.	
КП 34-12	1	Каркас КР8-33	2	1.423.1-3/88.2-213	269,8
	2	КР8-34	2	-213	
	3	Сетка С13	4	-238	
	4	ф8АI, ℓ=480; 0,19кг	16	БЕЗ ЧЕРТ.	

Арматура класса А-I по ГОСТ 5781-82*; класса Вр-I по ГОСТ 6727-80*

Нач.СКО-1	Михайлов	
Н. контр.	Матвеев	
ГИП	Григорьев	
Рук.бр.	Акишина	
Ст. инж.	Милютина	
Проверил	Михеева	
Рук. бр.	Григорян	
Проверил	Михеева	

1.423.1-3/88.2-91

Каркас пространственный КП34-7 ... КП34-12

Стадия	Лист	Листов
Р		1

ПРОМСТРОЙПРОЕКТ

Инв. № подл. | Подпись и дата | Взам. инв. №

23584-04 78

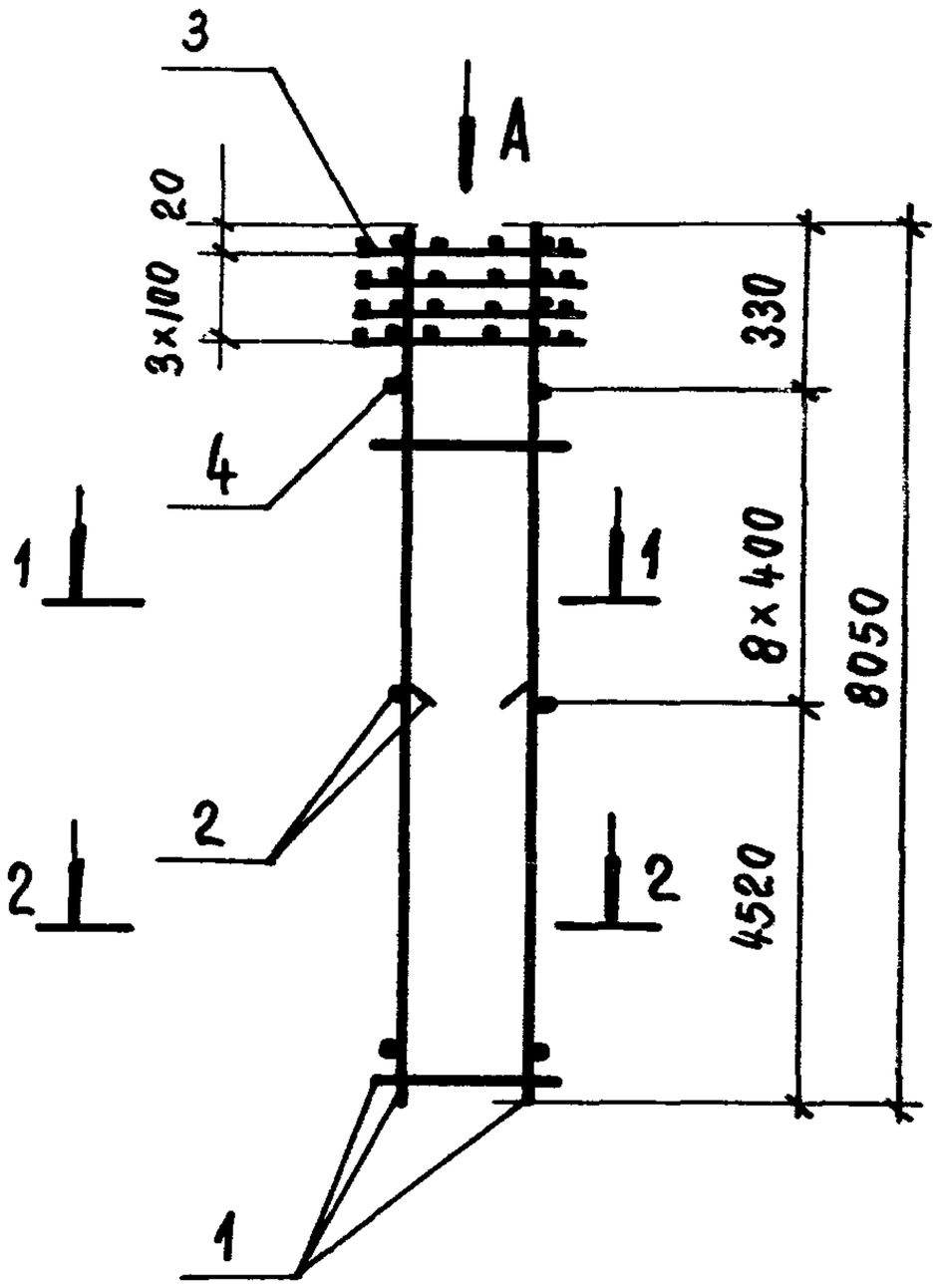

Вид А

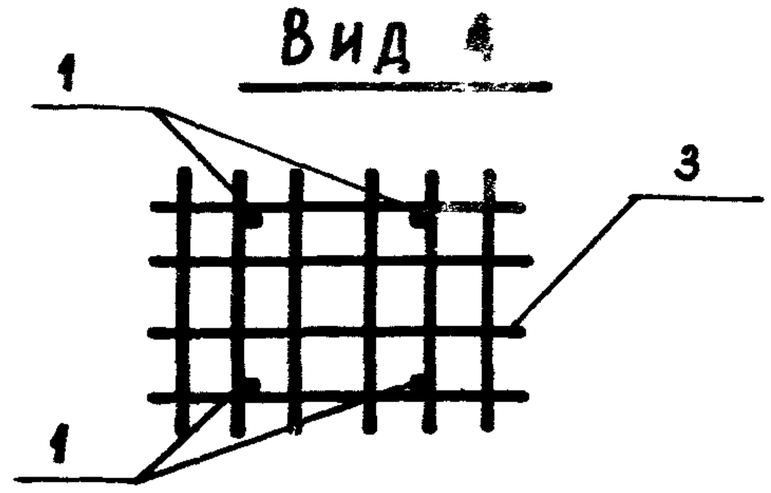

1 - 1

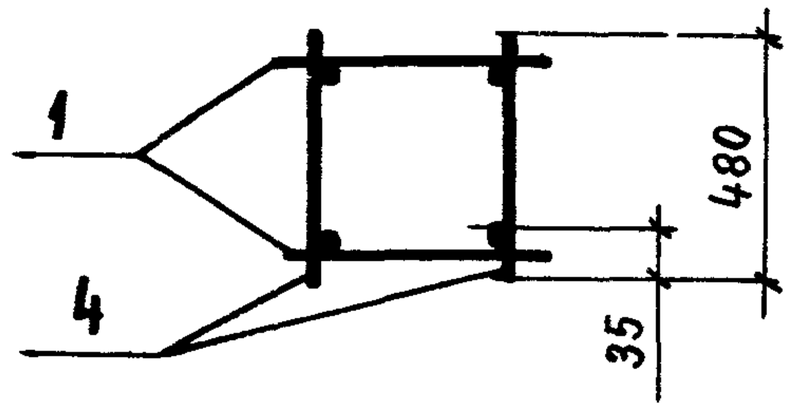

2 - 2

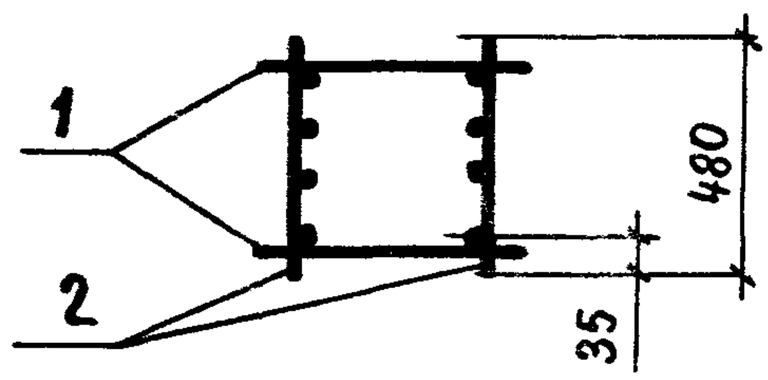

Марка каркаса	Поз.	Наименование	Кол.	Обозначение документа	Масса каркаса, кг
КП34-13	1	Каркас КР 8-35	2	1.423.1-3/88.2-213	350,2
	2	КР8-36	2	-213	
	3	Сетка С13	4	-238	
	4	Ф8АI, ℓ=480 ; 0,19 кг	16	БЕЗ ЧЕРТ.	

Арматура класса А-I по ГОСТ 5781-82*

Нач. СКО-1	Михайлов			1.423.1-3/88.2-92		
Гл. контр.	Матвеев					
ГИП	Григорьев					
Рук. бр.	Акишина			Каркас пространственный КП34-13	Стадия	Лист	Листов
Ст. инж.	Милютина				Р		1
Проверил	Михеева				ПРОМСТРОЙПРОЕКТ		
Рук. бр.	Григорян						
Проверил	Михеева						

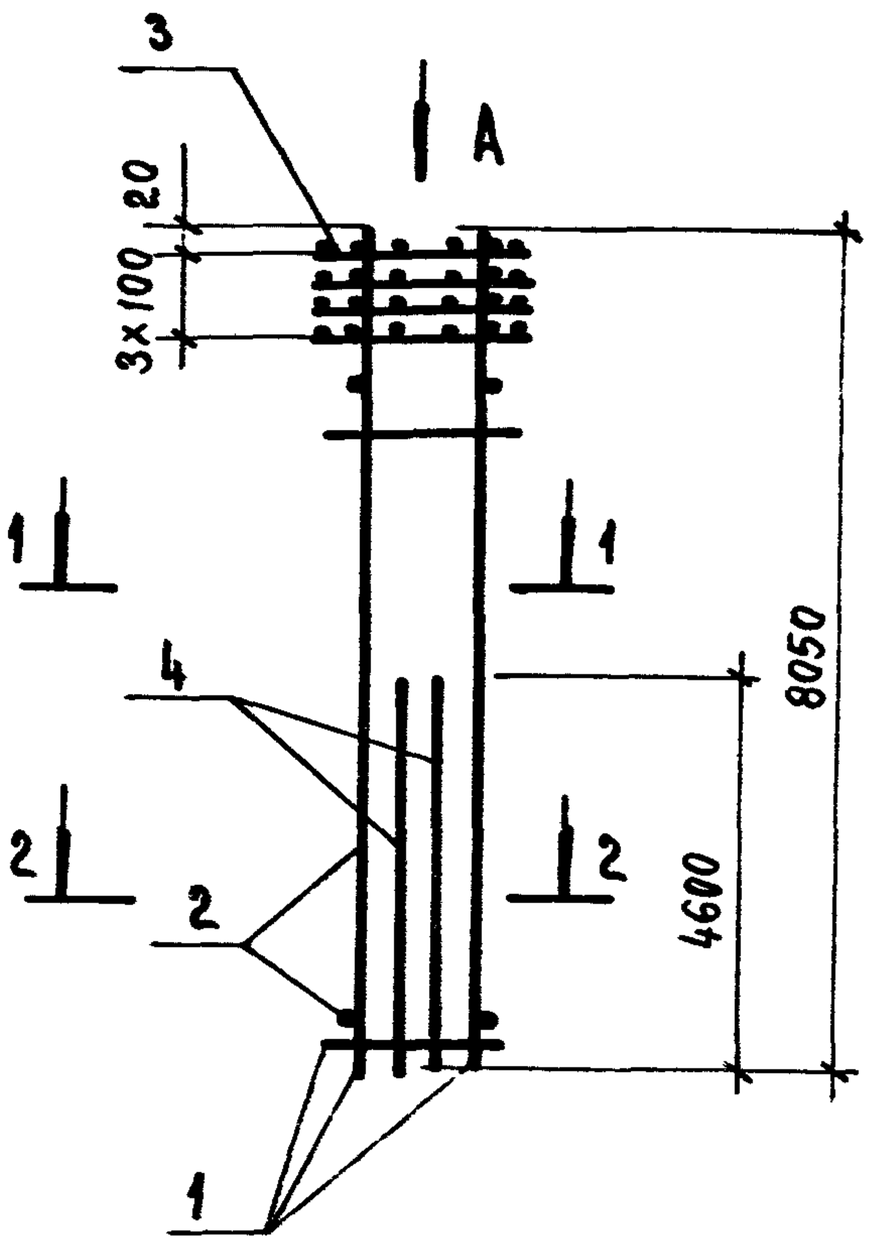

ВИД А

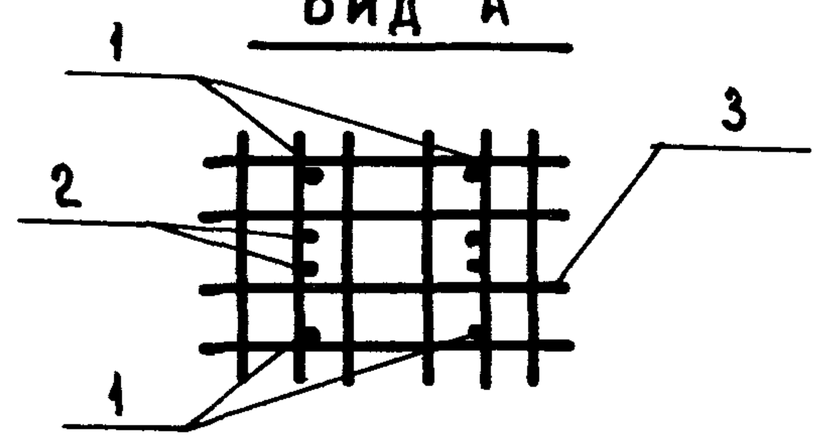

1-1

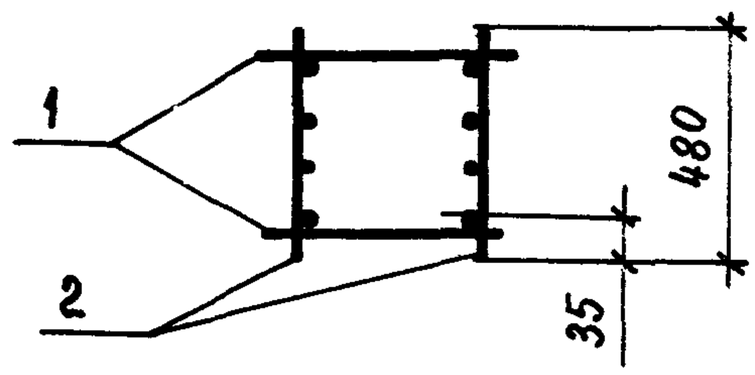

2-2

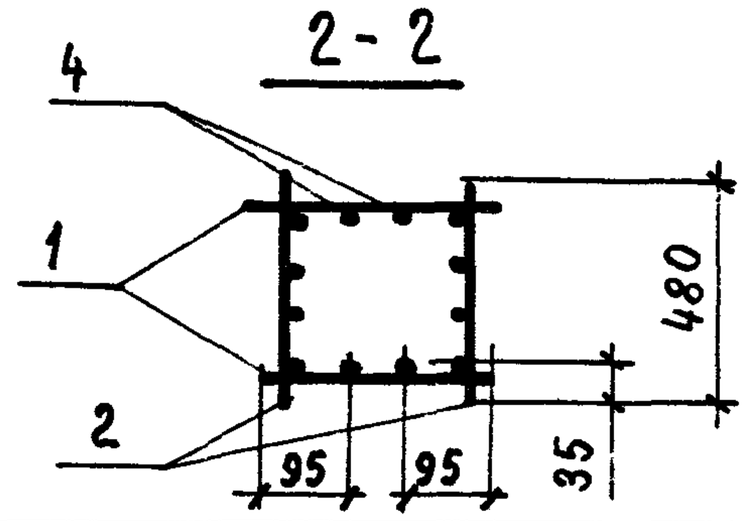

Марка каркаса	Поз.	Наименование	Кол.	Обозначение документа	Масса каркаса, кг
КП34-14	1	Каркас КР8-41	2	1.423.1-3/88.2-213	563,7
	2	КР8-42	2	-213	
	3	Сетка С13	4	-238	
	4	ф 32 А III, ℓ=4600	4	-236	

Нач. СКО-1	Михайлов		
Н. контр.	Матвеев		
ГИП	Григорьев		
Рук. бр.	Акишина		
Ст. инж.	Милютина		
Проверил	Михеева		
Рук. бр.	Григорян		
Проверил	Михеева		

1.423.1-3/88.2-93

Каркас пространственный КП34-14

Стадия	Лист	Листов
Р		1

ПРОМСТРОЙПРОЕКТ

Взам. инв. № | Подпись и дата | Инв. № подл.

23584-04 79

КП 35-1 ... КП 35-3

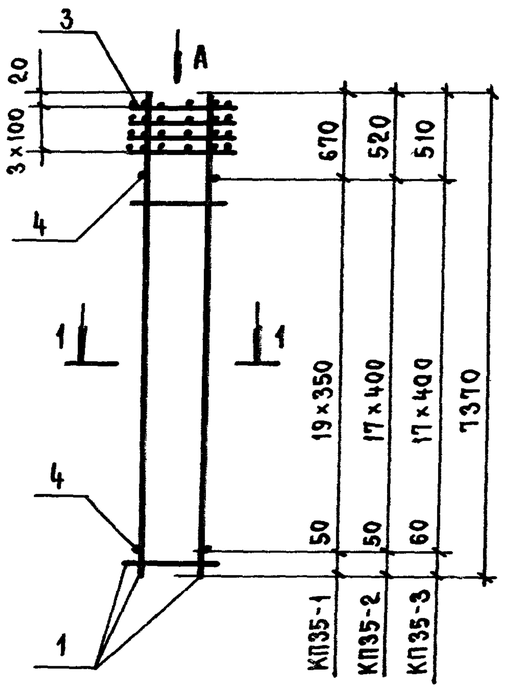

КП 35-4 ... КП 35-6

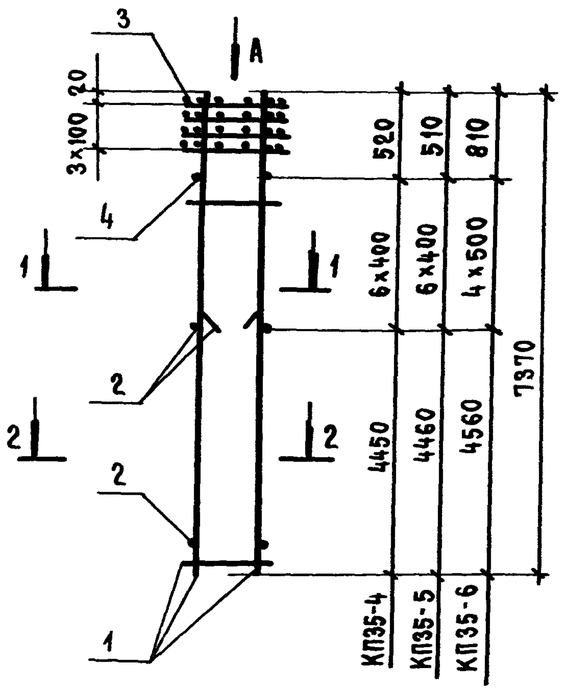

Вид А

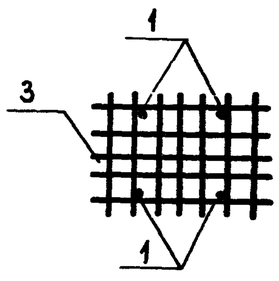

1 - 1

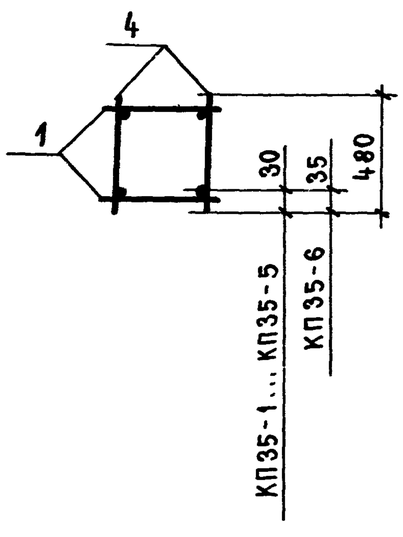

2 - 2

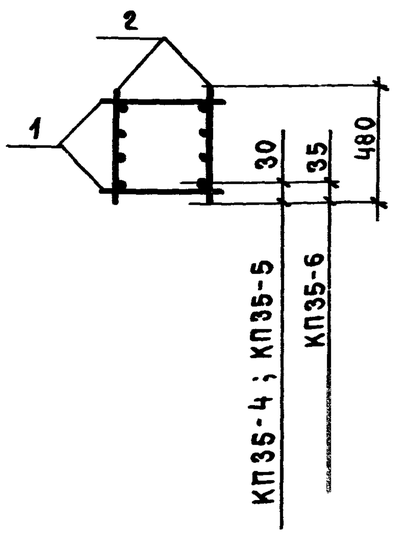

Марка каркаса	Поз	Наименование	Кол.	Обозначение документа	Масса каркаса, кг
КП 35-1	1	Каркас КР 8-43	2	1.423.1-3/88.2-214	76,0
	3	Сетка С 13	4	-238	
	4	ф 5 Вр I, ℓ=480; 0,069 кг	40	БЕЗ ЧЕРТ.	
КП 35-2	1	Каркас КР 8-44	2	1.423.1-3/88.2-214	89,2
	3	Сетка С 13	4	-238	
	4	ф 5 Вр I, ℓ=480; 0,069 кг	36	БЕЗ ЧЕРТ.	
КП 35-3	1	Каркас КР 8-45	2	1.423.1-3/88.2-214	107,2
	3	Сетка С 13	4	-238	
	4	ф 6 А I, ℓ=480; 0,106 кг	36	БЕЗ ЧЕРТ.	
КП 35-4	1	Каркас КР 8-44	2	1.423.1-3/88.2-214	133,5
	2	КР 8-23	2	-212	
	3	Сетка С 13	4	-238	
	4	ф 5 Вр I, ℓ=480; 0,069 кг	12	БЕЗ ЧЕРТ.	
КП 35-5	1	Каркас КР 8-45	2	1.423.1-3/88.2-214	161,3
	2	КР 8-24	2	-212	
	3	Сетка С 13	4	-238	
	4	ф 6 А I, ℓ=480; 0,106 кг	12	БЕЗ ЧЕРТ.	
КП 35-6	1	Каркас КР 8-46	2	1.423.1-3/88.2-214	207,1
	2	КР 8-26	2	-212	
	3	Сетка С 13	4	-238	
	4	ф 8 А I, ℓ=480; 0,19 кг	8	БЕЗ ЧЕРТ.	

Арматура класса А-I по ГОСТ 5781-82*; класса Вр-I по ГОСТ 6727-80*

Нач. СКО-1	Михайлов	
Н. контр.	Матвеев	
ГИП	Григорьев	
Рук. бр.	Акишина	
Ст. инж.	Милютина	
Проверил	Михеева	
Рук. бр.	Григорян	
Проверил	Михеева	

1.423.1-3/88.2-94

Каркас пространственный

КП 35-1 ... КП 35-6

Стадия	Лист	Листов
Р		1

ПРОМСТРОЙПРОЕКТ

Инв. № подл. | Подпись и дата | Взам. инв. №

23584-04 80

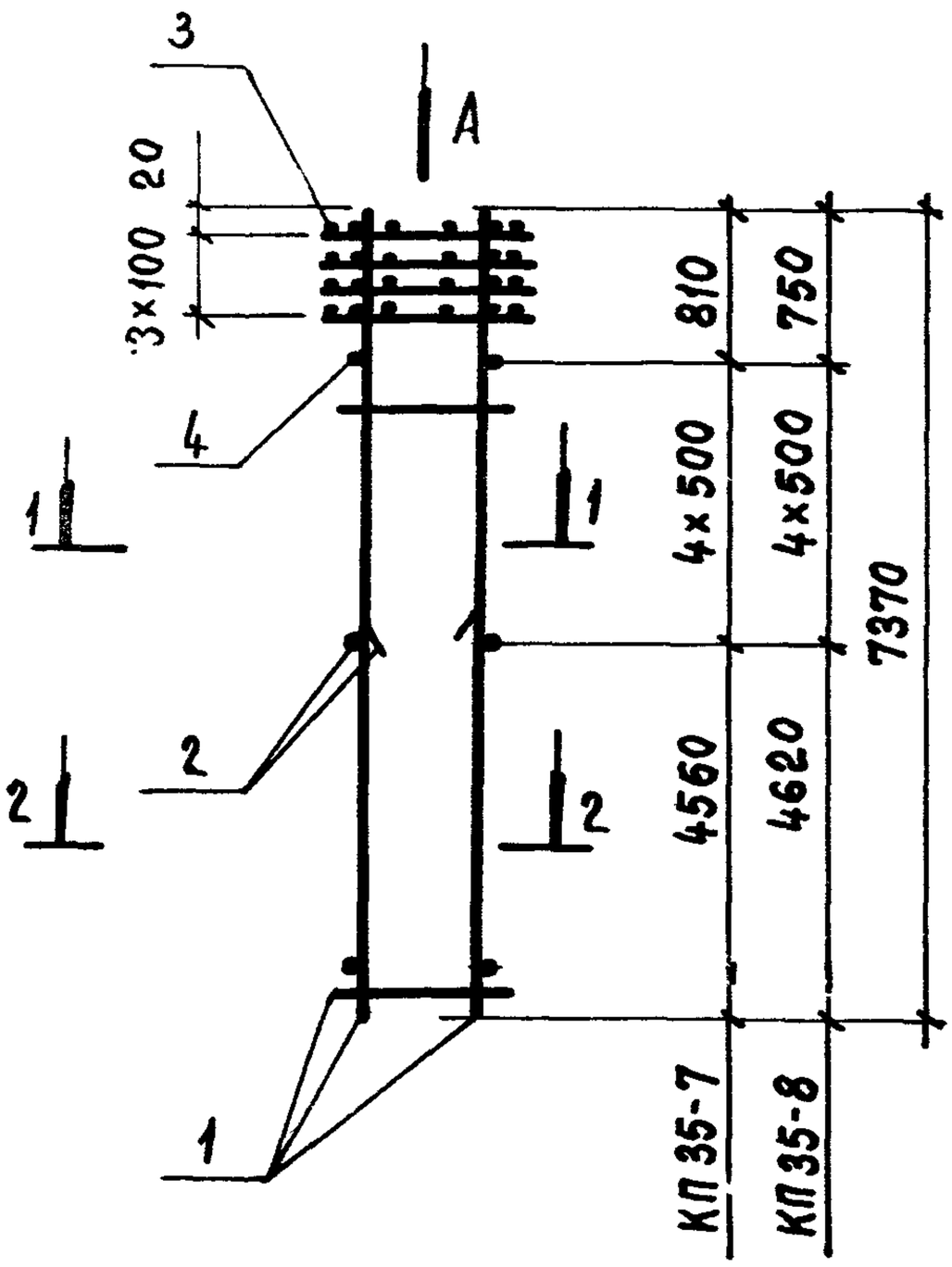

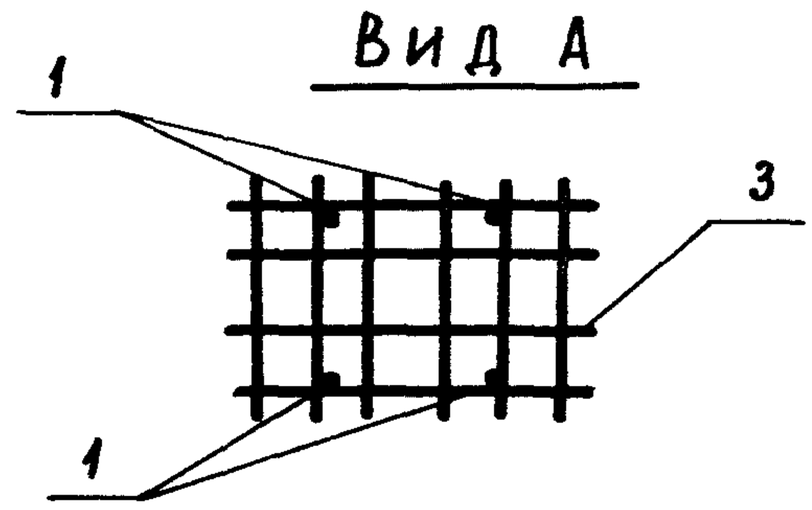

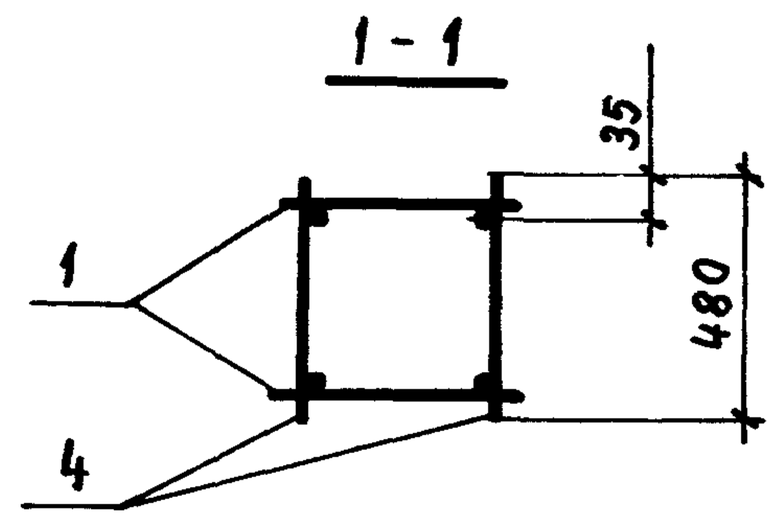

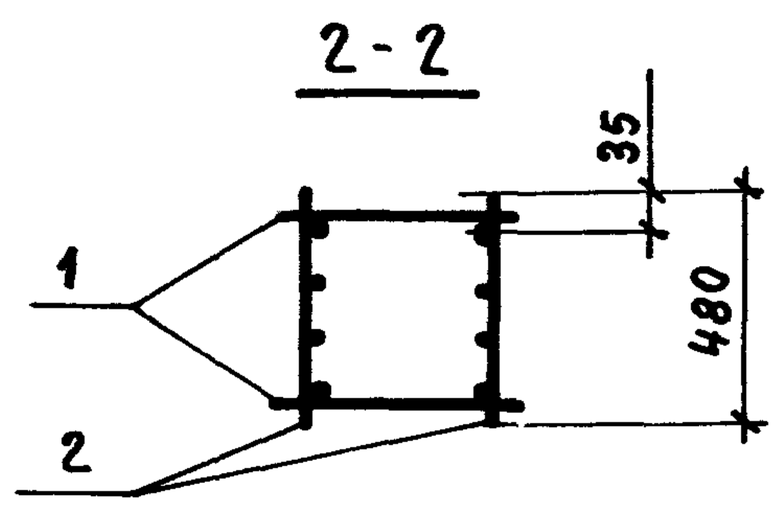

Марка каркаса	Поз.	Наименование	Кол.	Обозначение документа	Масса каркаса, кг
КП35-7	1	Каркас КР8-47	2	1.423.1-3/88.2-214	254,1
	2	КР8-38	2	-213	
	3	Сетка С13	4	-238	
	4	ФВАI, ℓ=480; 0,19 кг	8	БЕЗ ЧЕРТ.	
КП35-8	1	Каркас КР8-48	2	1.423.1-3/88.2-214	329,7
	2	КР8-40	2	-213	
	3	Сетка С13	4	-238	
	4	ФВАI, ℓ=480; 0,19 кг	8	БЕЗ ЧЕРТ.	

Арматура класса А-I по ГОСТ 5781-82*

Нач СКО-1	Михайлов		1.423.1-3/88.2-95
Н. контр.	Матвеев		
ГИП	Григорьев		
Рук бр.	Акишина		Каркас пространственный КП35-7; КП35-8
Ст. инж.	Милютина		
Проверил	Михеева		
Рук бр.	Григорян		
Проверил	Михеева		

Стадия	Лист	Листов
Р		1

ПРОМСТРОЙПРОЕКТ

Инв. № подл. | Подпись и дата | Взам. инв. №

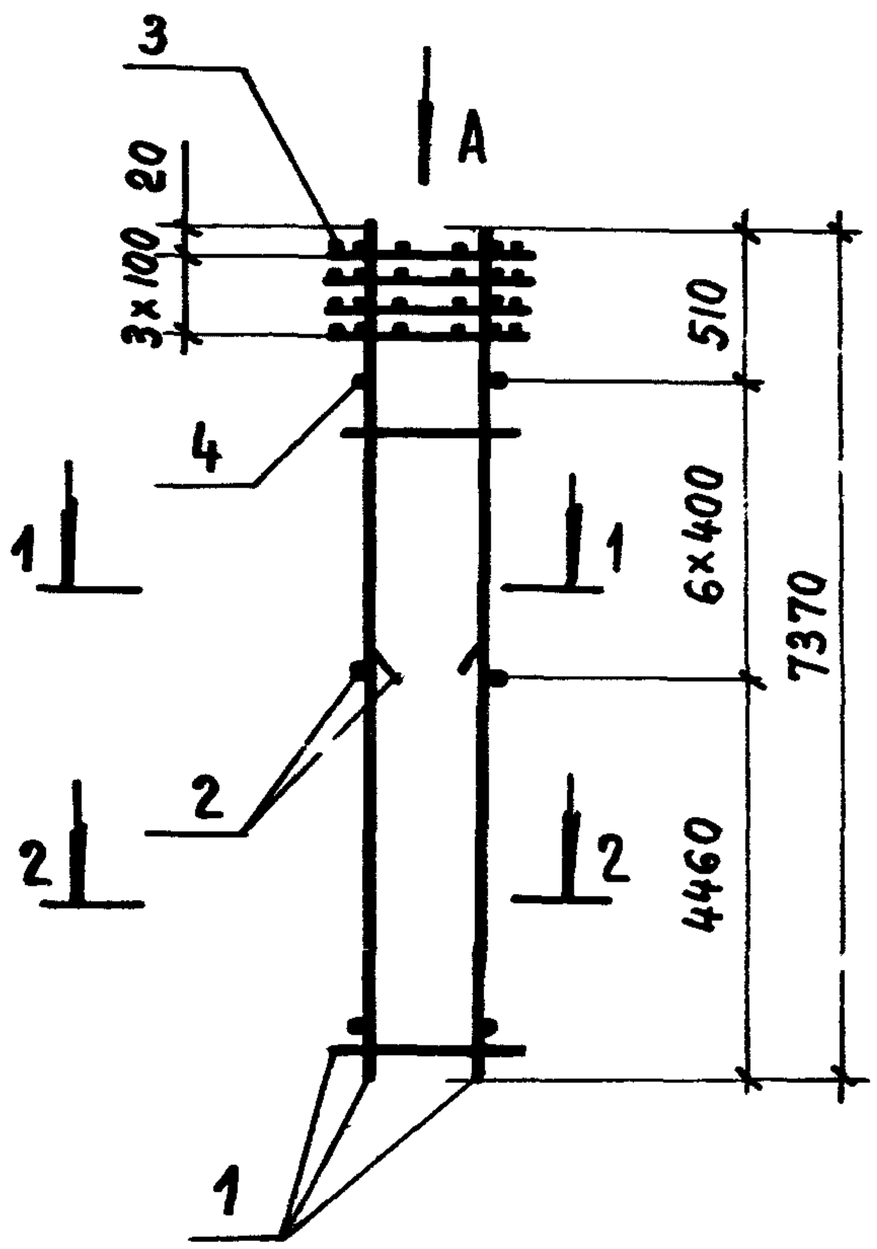

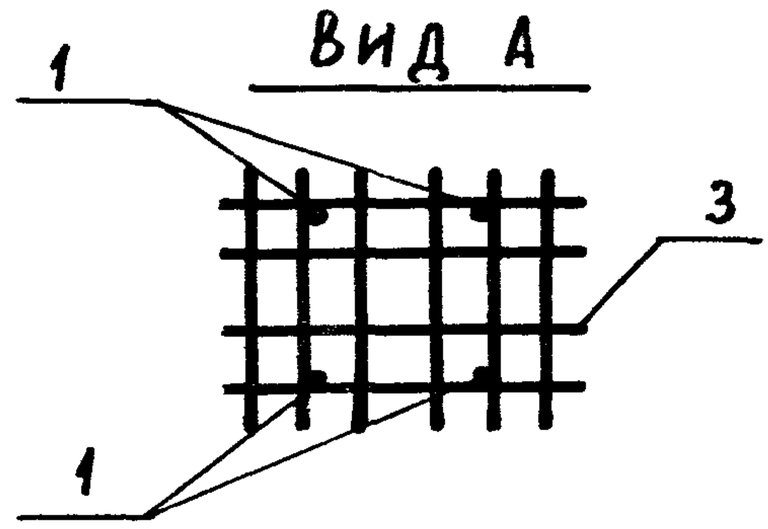

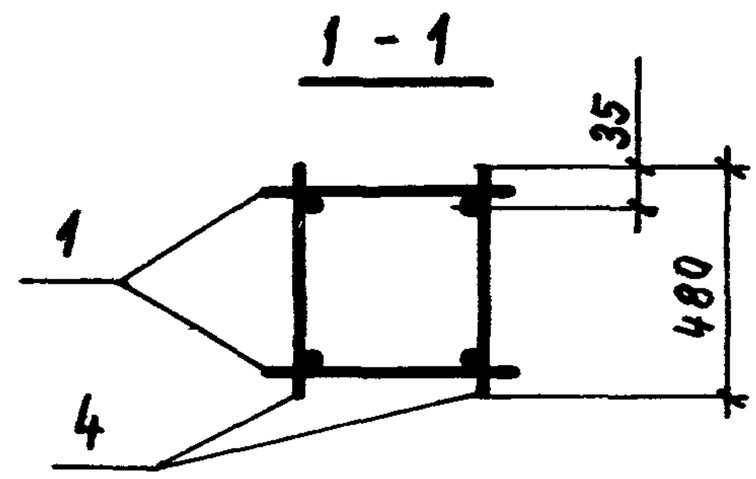

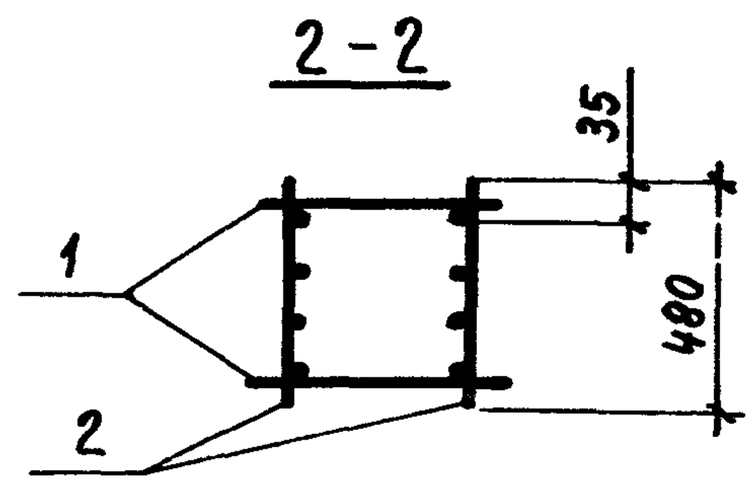

Марка каркаса	Поз.	Наименование	Кол.	Обозначение документа	Масса каркаса, кг
КП35-9	1	Каркас КР8-49	2	1.423.1-3/88.2-214	255,1
	2	КР8-34	2	-213	
	3	Сетка С13	4	-238	
	4	ф8АI, ℓ=480; 0,19 кг	12	БЕЗ ЧЕРТ.	

Арматура класса А-I по ГОСТ 5781-82*.

Нач.СКО-1	Михайлов		
Н.контр.	Матвеев		
ГИП	Григорьев		
Рук.бр.	Акишина		
Ст.инж.	Милютина		
Проверил	Михеева		
Рук.бр.	Григорян		
Проверил	Михеева		

1.423.1-3/88.2-96

Каркас пространственный

КП 35-9

Стадия	Лист	Листов
Р		1

ПРОМСТРОЙПРОЕКТ

Взам. инв. № | Подпись и дата | Инв. № подл.

23584-04 81

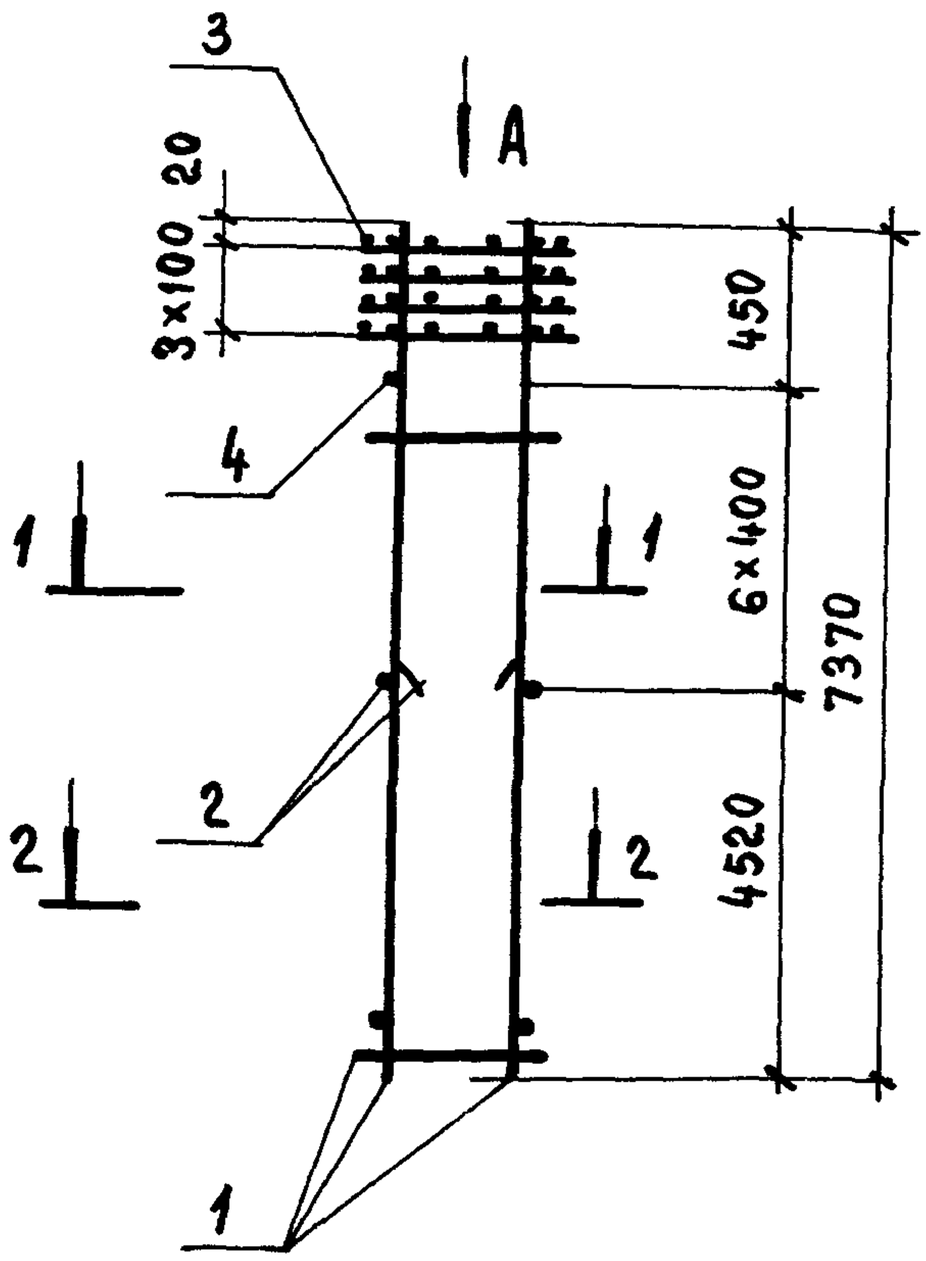

Вид А

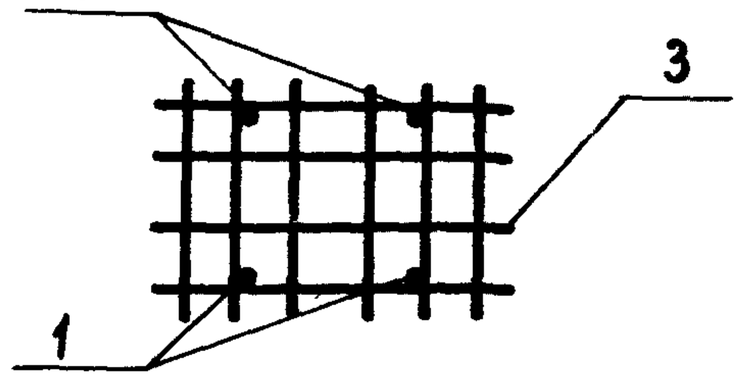

1 - 1

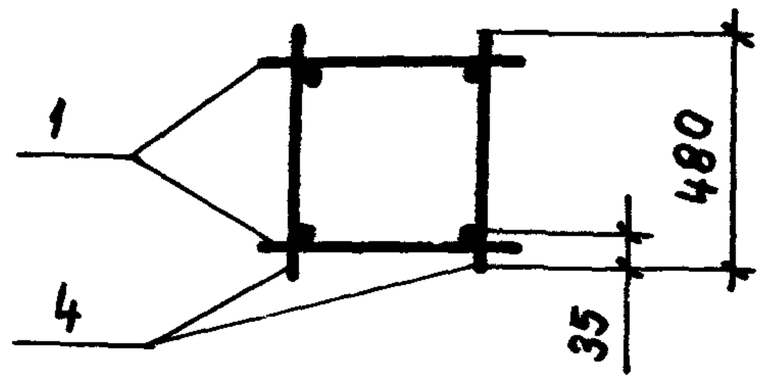

2 - 2

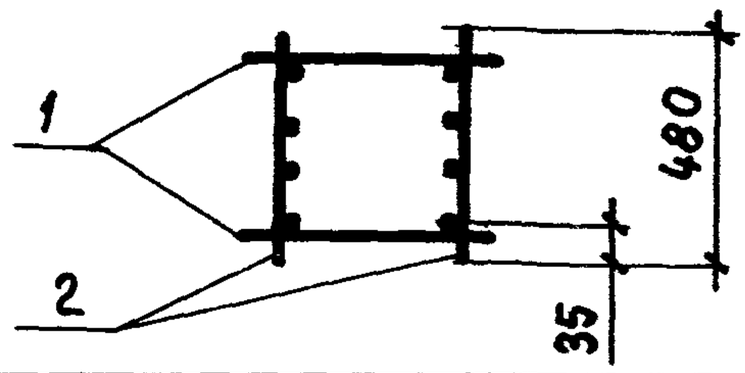

Марка каркаса	Поз.	Наименование	Кол.	Обозначение документа	Масса каркаса, кг
КП35-10	1	Каркас КР8-50	2	1.423.1-3/88.2-214	331,5
	2	КР8-36	2	-213	
	3	Сетка С13	4	-238	
	4	Ф 8 А I, ℓ=480; 0,19 кг	12	БЕЗ ЧЕРТ.	

Арматура класса А-I по ГОСТ 5781-82*

Взам. инв. № | Подпись и дата | Инв. № подл.

Нач. СКО-1	Михайлов		
Н. контр.	Матвеев		
ГИП	Григорьев		
Рук. бр.	Акишина		
Ст. инж.	Милютина		
Проверил	Михеева		
Рук. бр.	Григорян		
Проверил	Михеева		

1.423.1-3/88.2-97

Каркас пространственный

КП35-10

Стадия	Лист	Листов
Р		1

ПРОМСТРОЙПРОЕКТ

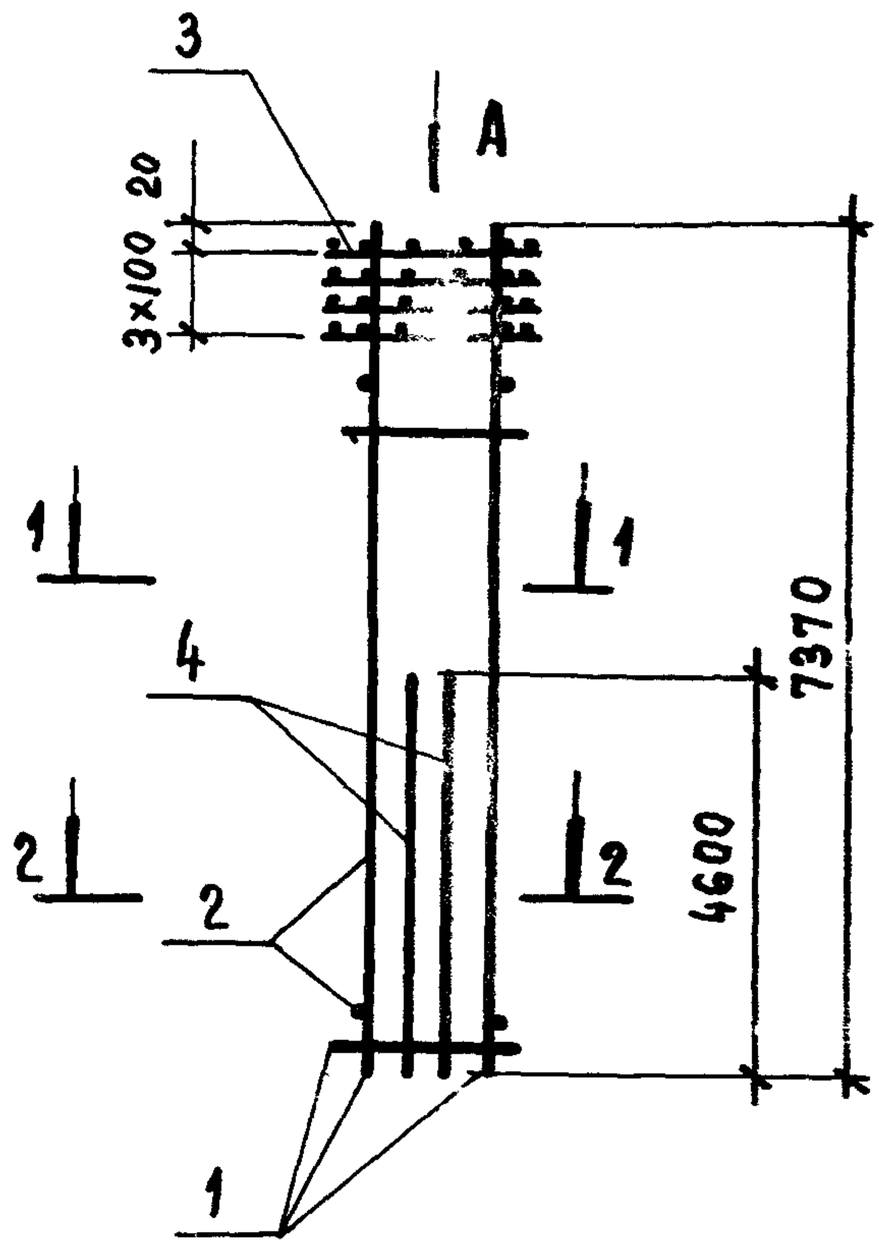

Вид А

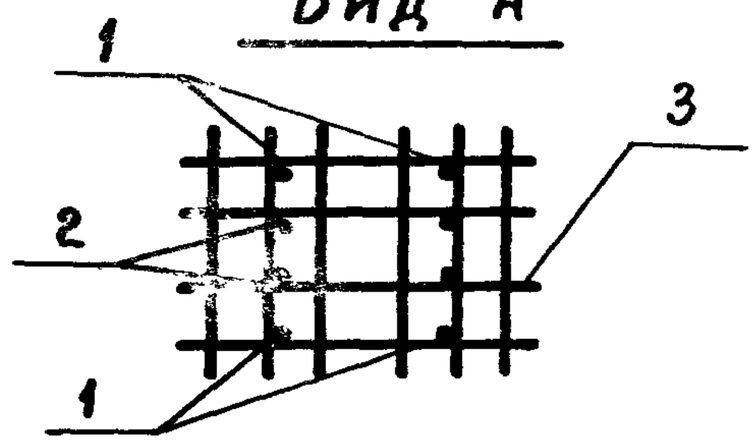

1 - 1

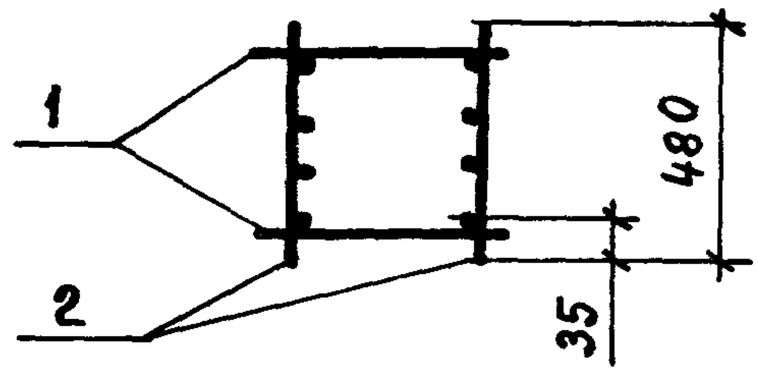

2 - 2

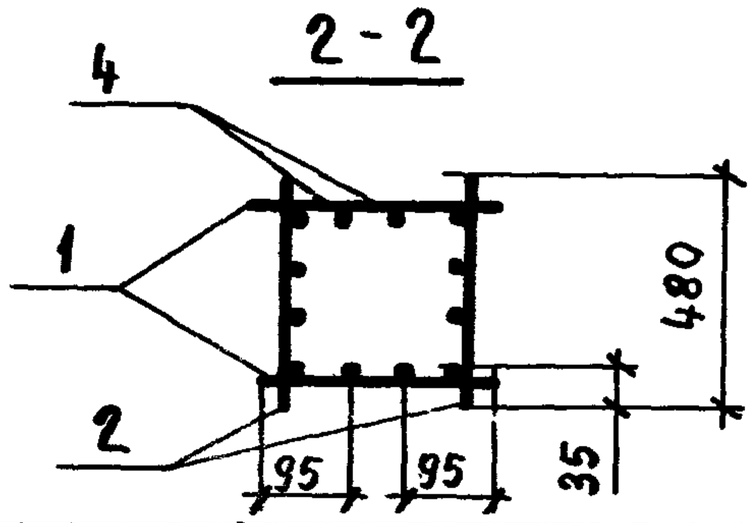

Марка каркаса	Поз.	Наименование	Кол.	Обозначение документа	Масса каркаса, кг
КП 35 - 11	1	Каркас КР 8-51	2	1.423.1-3/88.2-214	526,9
	2	КР 8-52	2	-214	
	3	Сетка С 13	4	-238	
	4	ф 32 А III, ℓ=4600	4	-236	

Нач. СКО-1	Михайлов		
Н. контр	Матвеев		
ГИП	Григорьев		
Рук. бр.	Акишина		
Ст. инж.	Милютина		
Проверил	Мигеева		
Рук. бр.	Григорян		
Проверил	Мигеева		

1.423.1-3/88.2-98

Каркас пространственный

КП 35-11

Стадия	Лист	Листов
Р		1

ПРОМСТРОЙПРОЕКТ

Взам. инв. №

Подпись и дата

Инв. № подл.

23584-04 82

КП36-1 ... КП36-3

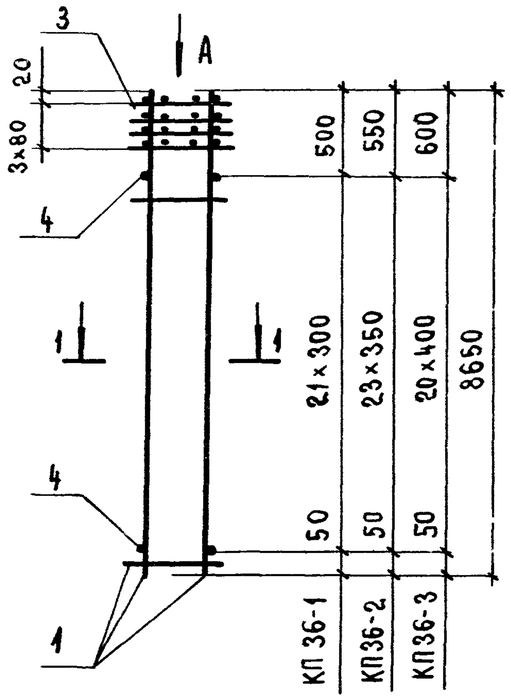

КП36-4 ... КП36-6

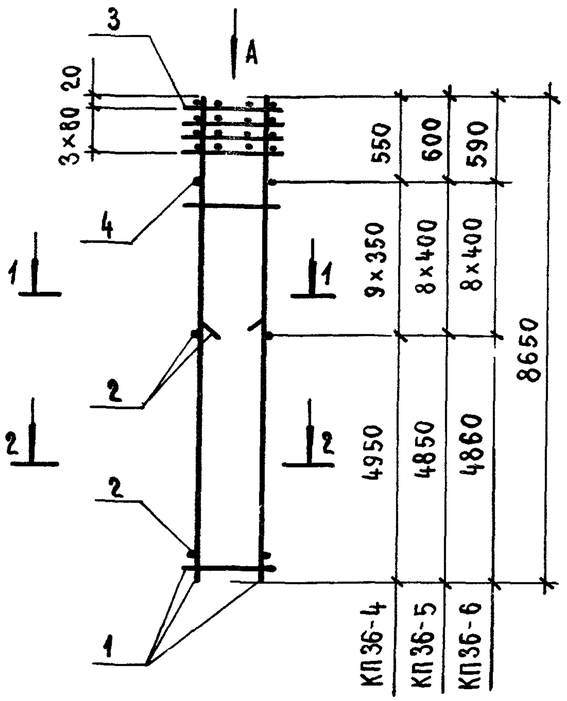

Вид А

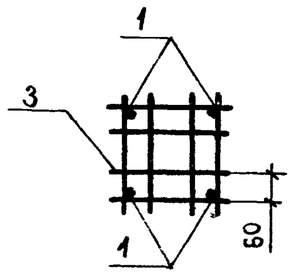

1 - 1

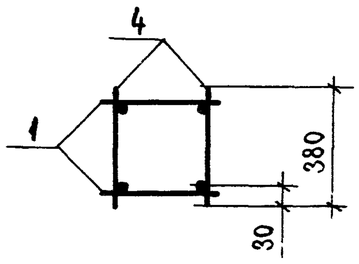

2 - 2

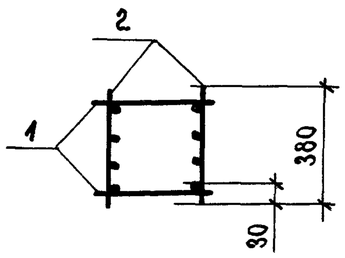

Марка каркаса	Поз.	Наименование	Кол.	Обозначение документа	Масса каркаса, кг
КП36-1	1	Каркас КР9-1	2	1.423.1-3/88.2-215	66,2
	3	Сетка С3	4	-237	
	4	Ф4 Вр-I, ℓ=380; 0,035 кг	56	БЕЗ черт.	
КП36-2	1	Каркас КР9-2	2	1.423.1-3/88.2-215	81,9
	3	Сетка С3	4	-237	
	4	Ф5 Вр-I, ℓ=380; 0,055 кг	48	БЕЗ черт.	
КП36-3	1	Каркас КР9-3	2	1.423.1-3/88.2-215	97,5
	3	Сетка С3	4	-237	
	4	Ф5 Вр-I, ℓ=380; 0,055 кг	42	БЕЗ черт.	
КП36-4	1	Каркас КР9-2	2	1.423.1-3/88.2-215	121,9
	2	КР9-4	2	-215	
	3	Сетка С3	4	-237	
	4	Ф5 Вр-I, ℓ=380; 0,055 кг	18	БЕЗ черт.	
КП36-5	1	Каркас КР9-3	2	1.423.1-3/88.2-215	145,8
	2	КР9-5	2	-215	
	3	Сетка С3	4	-237	
	4	Ф5 Вр-I, ℓ=380; 0,055 кг	16	БЕЗ черт.	
КП36-6	1	Каркас КР9-6	2	1.423.1-3/88.2-215	176,7
	2	КР9-7	2	-215	
	3	Сетка С3	4	-237	
	4	Ф6 А-I, ℓ=380; 0,084 кг	16	БЕЗ черт.	

Арматура класса А-I по ГОСТ 5781-82*; класса Вр-I по ГОСТ 6727-80*

Нач.СКО-1	Михайлов	
Н. контр.	Матвеев	
ГИП	Григорьев	
Рук.бр.	Акишина	
Инженер	Тищенко	
Проверил	Котова	
Рук.бр.	Григорян	
Проверил	Никонова	

1.423.1-3/88.2-99

Каркас пространственный

КП36-1 ... КП36-6

Стадия	Лист	Листов
Р		1

ПРОМСТРОЙПРОЕКТ

23584-04 83

КП 36-7 ... КП 36-9

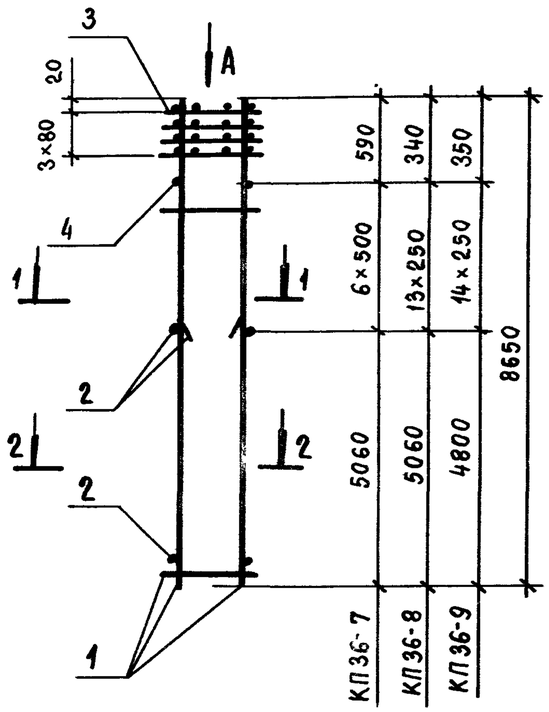

КП 36-10; КП 36-11

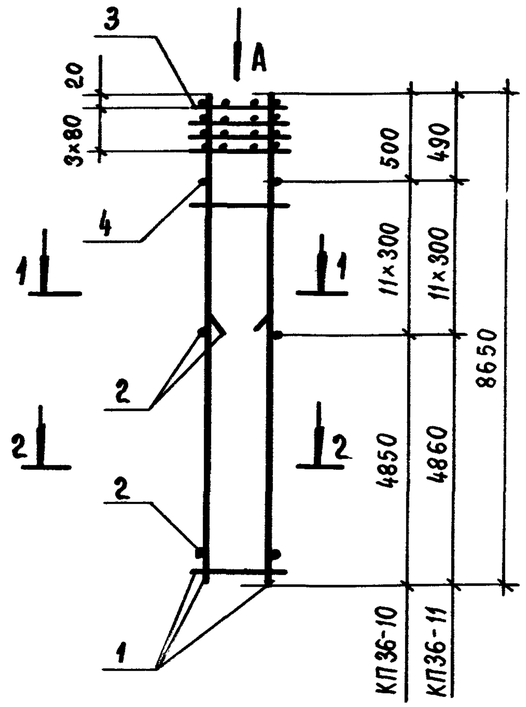

Вид А

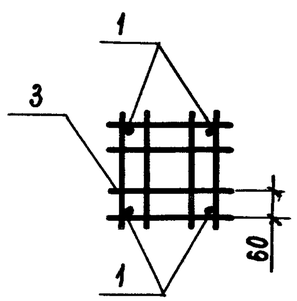

1 - 1

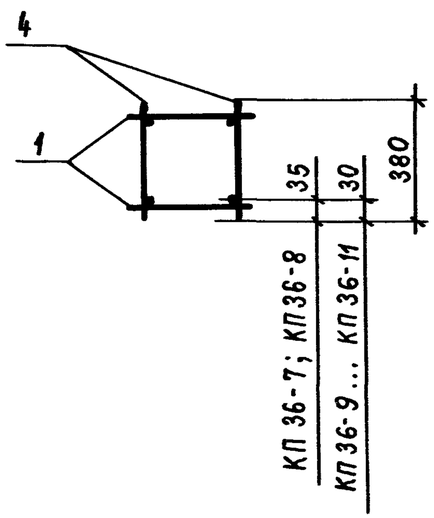

2 - 2

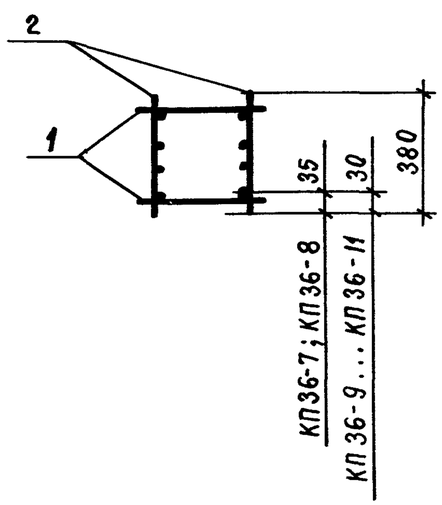

Марка каркаса	Поз.	Наименование	Кол.	Обозначение документа	Масса каркаса, кг
КП 36-7	1	Каркас КР9-8	2	1.423.1-3/88.2-215	229,8
	2	КР9-9	2	-215	
	3	Сетка С3	4	-237	
	4	ф8АI, ℓ=380; 0,15кг	12	БЕЗ ЧЕРТ.	
КП 36-8	1	Каркас КР9-10	2	1.423.1-3/88.2-215	294,0
	2	КР9-11	2	-215	
	3	Сетка С3	4	-237	
	4	ф8АI, ℓ=380; 0,15кг	26	БЕЗ ЧЕРТ.	
КП 36-9	1	Каркас КР9-12	2	1.423.1-3/88.2-216	122,8
	2	КР9-13	2	-216	
	3	Сетка С3	4	-237	
	4	ф5ВрI, ℓ=380; 0,055кг	28	БЕЗ ЧЕРТ.	
КП 36-10	1	Каркас КР9-14	2	1.423.1-3/88.2-216	147,3
	2	КР9-15	2	-216	
	3	Сетка С3	4	-237	
	4	ф5ВрI, ℓ=380; 0,055кг	22	БЕЗ ЧЕРТ.	
КП 36-11	1	Каркас КР9-16	2	1.423.1-3/88.2-216	179,0
	2	КР9-17	2	-216	
	3	Сетка С3	4	-237	
	4	ф6АI, ℓ=380; 0,084кг	22	БЕЗ ЧЕРТ.	

Арматура класса А-I по ГОСТ 5781-82*; класса Вр-I по ГОСТ 6727-80*

Нач.СКО-1	Михайлов	
Н. контр.	Матвеев	
ГИП	Григорьев	
Рук.бр.	Акишина	
Инженер	Тищенко	
Проверил	Котова	
Рук.бр.	Григорян	
Проверил	Никонова	

1.423.1-3/88.2-100

Каркас пространственный КП 36-7 ... КП 36-11.

Стадия	Лист	Листов
Р		1

ПРОМСТРОЙПРОЕКТ

Взам. инв. № | Подпись и дата | Инв. № подл.

23584-04 84

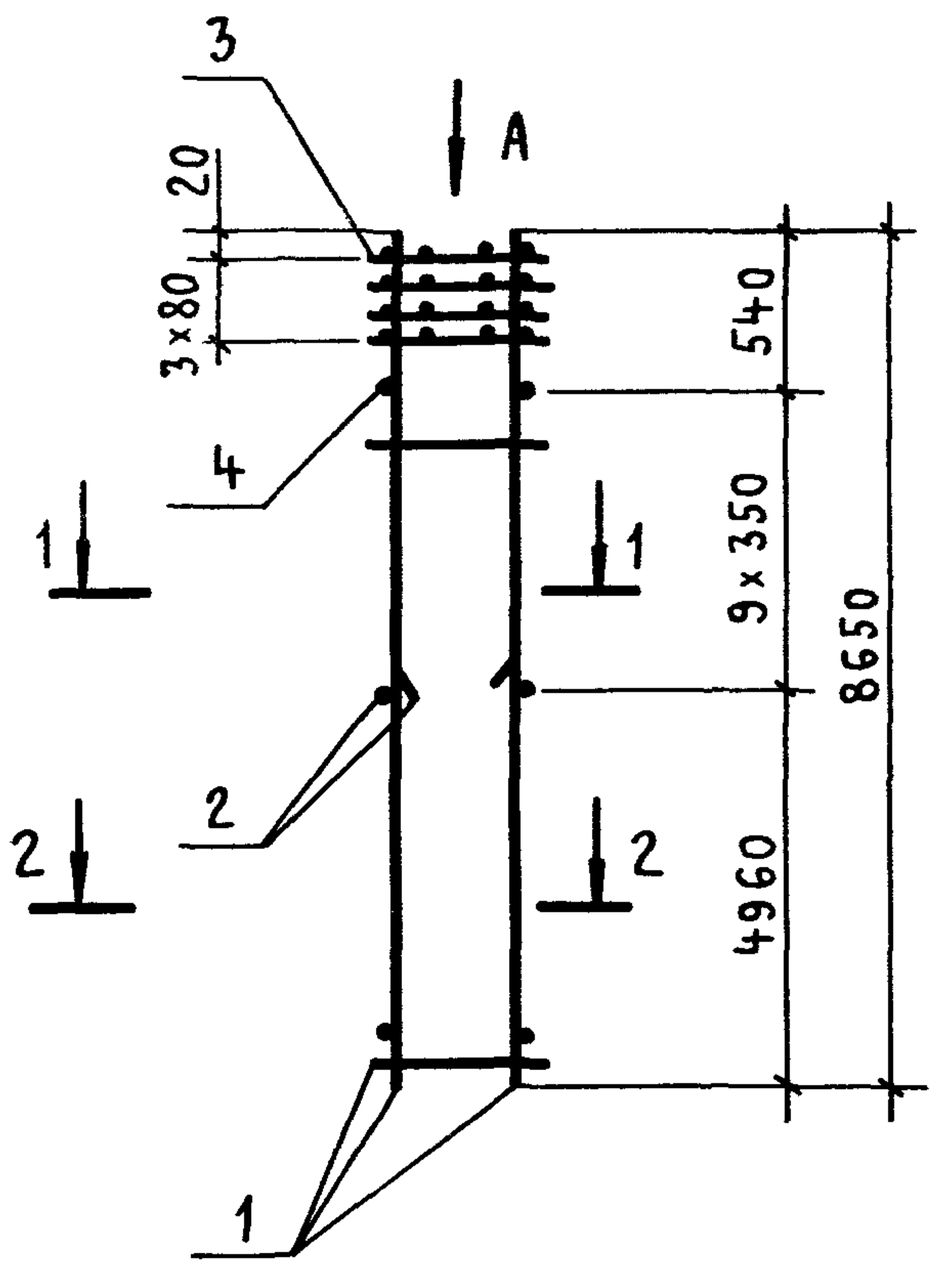

Вид А

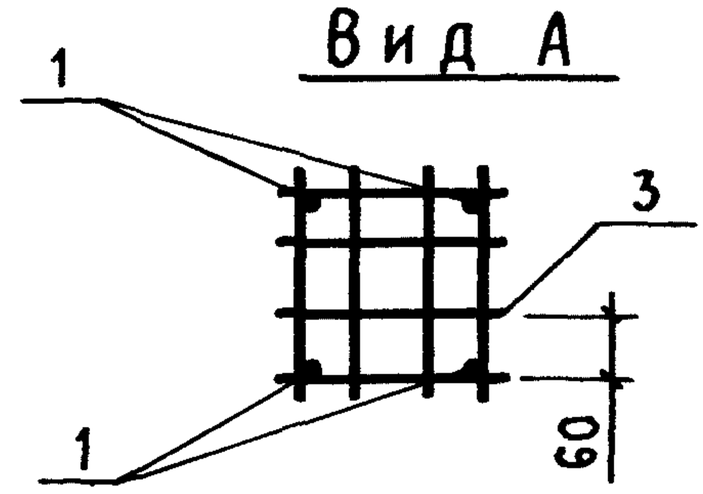

1-1

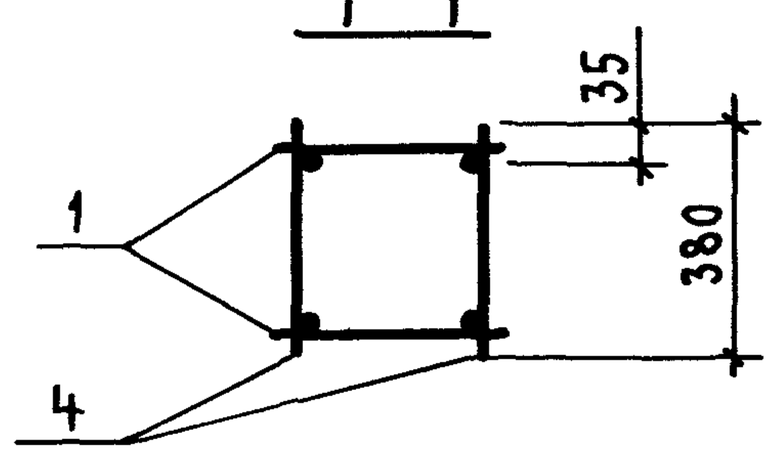

2-2

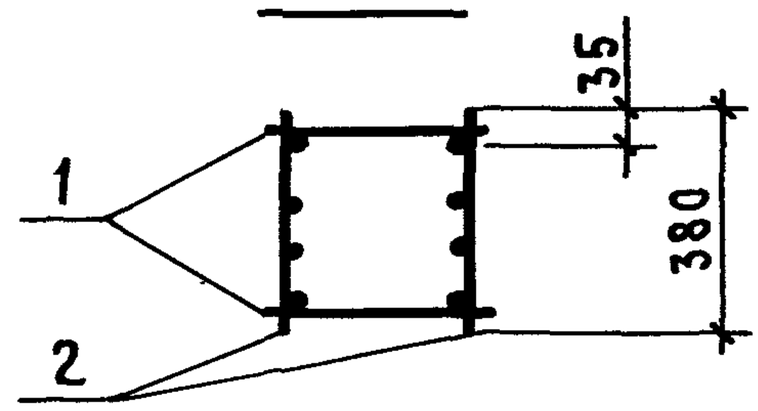

Марка каркаса	Поз.	Наименование	Кол.	Обозначение документа	Масса каркаса, кг
КП36-12	1	Каркас КР9-18	2	1.423.1-3/88.2 -216	232,5
	2	КР9-19	2	-216	
	3	Сетка С3	4	-237	
	4	ф 8 А I, ℓ=380; 0,15 кг	18	Без черт.	

Арматура класса А-I по ГОСТ 5781-82*

Нач.СКО-1	Михайлов		
Н.контр.	Матвеев		
ГИП	Григорьев		
Рук. бр.	Акишина		
Инженер	Тищенко		
Проверил	Котова		
Рук. бр.	Григорян		
Проверил	Никонова		

1.423.1-3/88.2-101

Каркас пространственный КП36-12

Стадия	Лист	Листов
Р		1

ПРОМСТРОЙПРОЕКТ

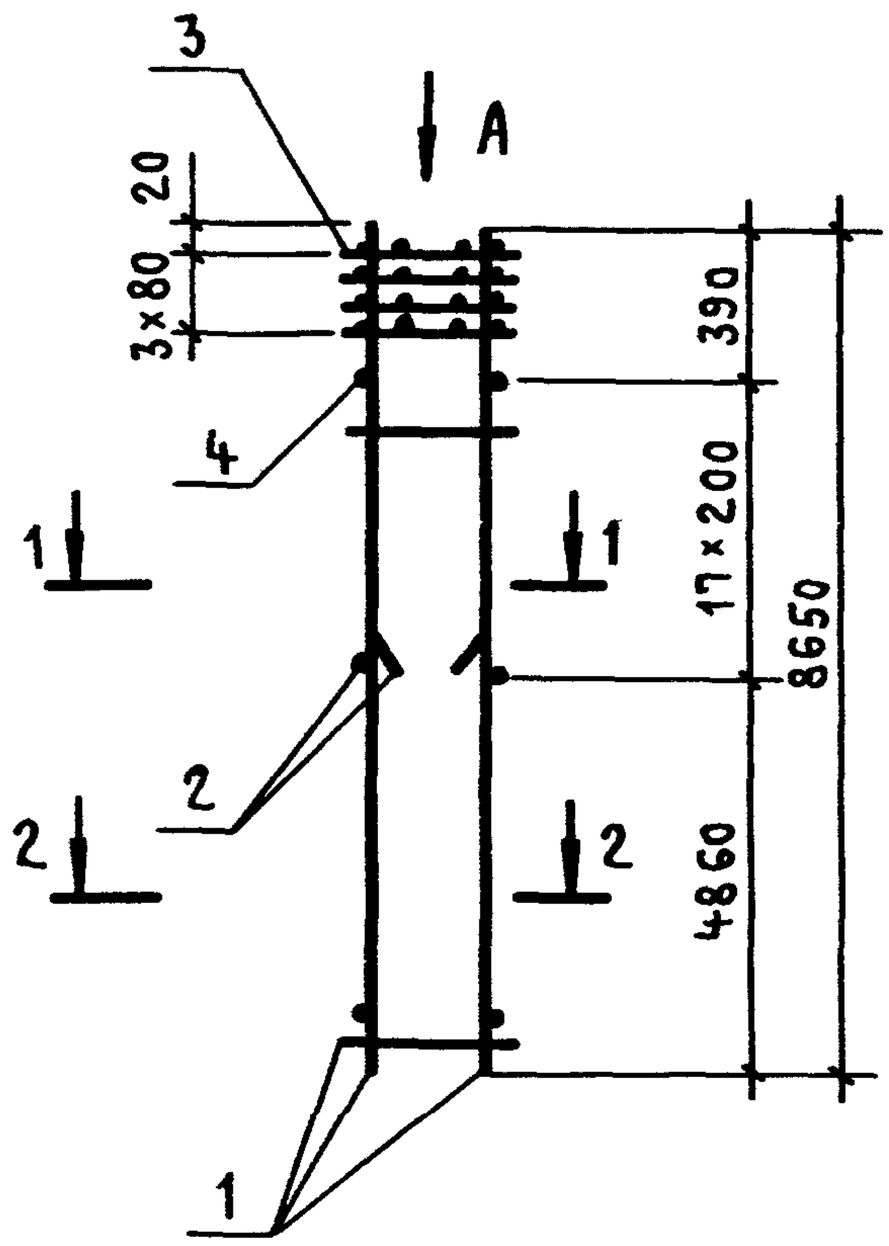

Вид А

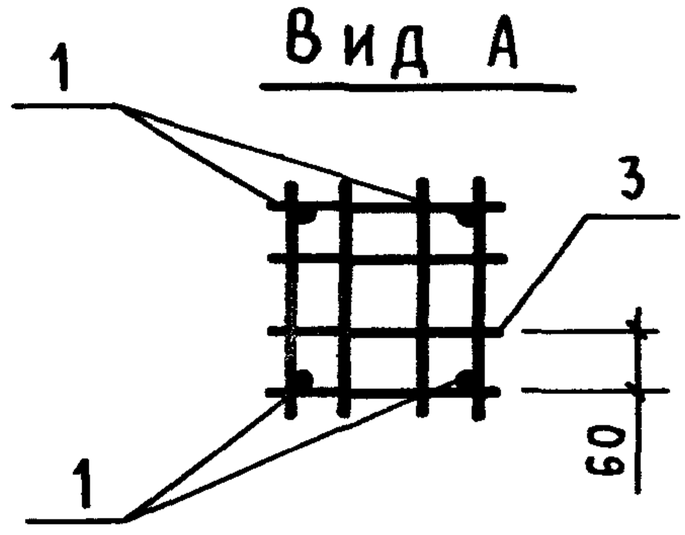

1-1

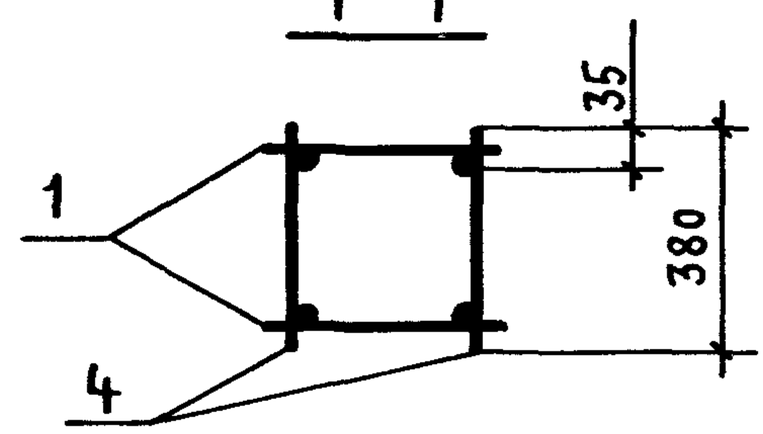

2-2

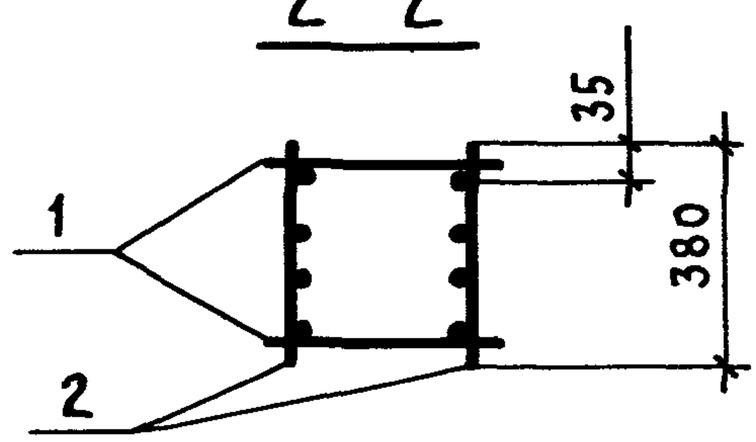

Марка каркаса	Поз.	Наименование	Кол.	Обозначение документа	Масса каркаса, кг
КП36-13	1	Каркас КР9-20	2	1.423.1-3/88.2 -216	295,0
	2	КР9-21	2	-216	
	3	Сетка С3	4	-237	
	4	ф8АI, ℓ=380; 0,15 кг	34	Без черт.	

Арматура класса А-I по ГОСТ 5781-82*

Подпись и дата | Взам. инв. №

Инв. № подл.

Нач. СКО-1	Михайлов		
Н. контр.	Матвеев		
ГИП	Григорьев		
Рук. бр.	Акишина		
Инженер	Тищенко		
Проверил	Котова		
Рук. бр.	Григорян		
Проверил	Никонова		

1.423.1-3/88.2-102

Каркас пространственный КП36-13

Стадия	Лист	Листов
Р		1

ПРОМСТРОЙПРОЕКТ

КП37-1... КП37-3

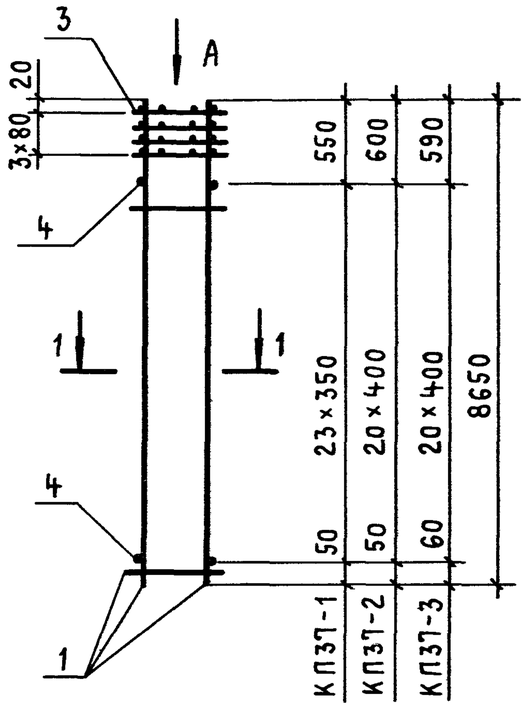

КП37-4... КП37-6

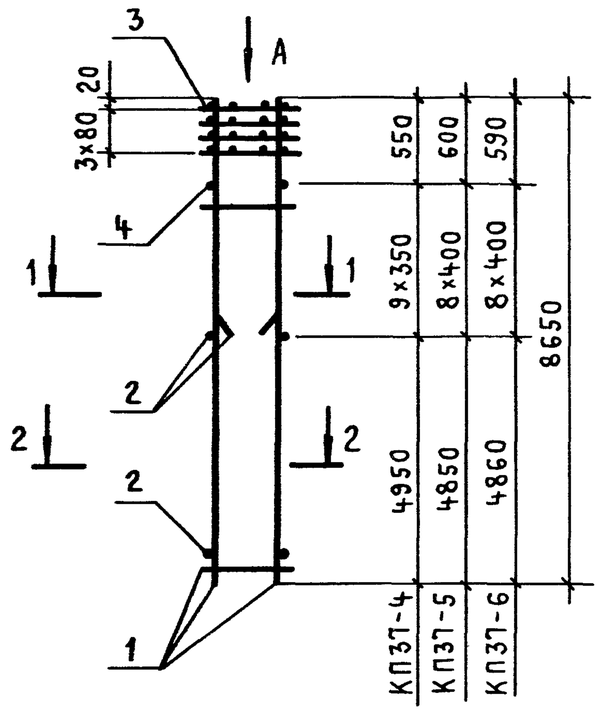

Вид А

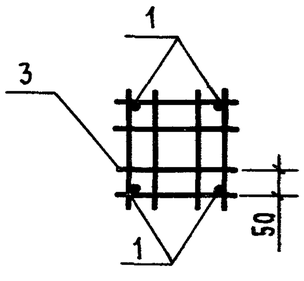

1-1

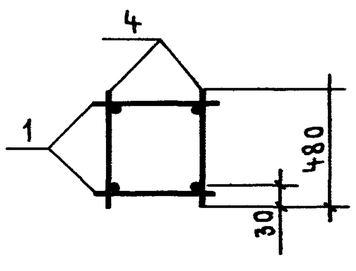

2-2

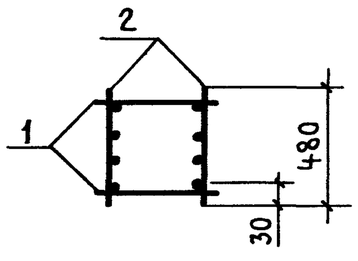

Марка каркаса	Поз.	Наименование	Кол.	Обозначение документа	Масса каркас кг
КП37-1	1	Каркас КР9-22	2	1.423.1-3/88.2-217	86,5
	3	Сетка С6	4	-237	
	4	ф5Вр$\underline{I}$, ℓ=480; 0,069кг	48	Без черт.	
КП37-2	1	Каркас КР9-23	2	1.423.1-3/88.2-217	101,9
	3	Сетка С6	4	-237	
	4	ф5Вр$\underline{I}$, ℓ=480; 0,069кг	42	Без черт.	
КП37-3	1	Каркас КР9-24	2	1.423.1-3/88.2-217	123,0
	3	Сетка С6	4	-237	
	4	ф6А$\underline{I}$, ℓ=480; 0,107кг	42	Без черт.	
КП37-4	1	Каркас КР9-22	2	1.423.1-3/88.2-217	126,5
	2	КР9-25	2	-217	
	3	Сетка С6	4	-237	
	4	ф5Вр$\underline{I}$, ℓ=480; 0,069кг	18	Без черт.	
КП37-5	1	Каркас КР9-23	2	1.423.1-3/88.2-217	150,3
	2	КР9-26	2	-217	
	3	Сетка С6	4	-237	
	4	ф5Вр$\underline{I}$, ℓ=480; 0,069кг	16	Без черт.	
КП37-6	1	Каркас КР9-24	2	1.423.1-3/88.2-217	181,8
	2	КР9-27	2	-217	
	3	Сетка С6	4	-237	
	4	ф6А$\underline{I}$, ℓ=480; 0,107кг	16	Без черт.	

Арматура класса А-$\underline{I}$ по ГОСТ 5781-82*; класса Вр-$\underline{I}$ по ГОСТ 6727-80*

Нач.СКО-1	Михайлов	
Н.контр.	Матвеев	
ГИП	Григорьев	
Рук.бр.	Акишина	
Инженер	Тищенко	
Проверил	Котова	
Рук.бр.	Григорян	
Проверил	Иконова	

1.423.1-3/88.2-103

Каркас пространственный КП37-1... КП37-6

Стадия	Лист	Листов
Р		1

ПРОМСТРОЙПРОЕКТ

Взам.инв.№ | Подпись и дата | Инв.№ подл.

23584-04 86

КП37-7 ... КП37-9

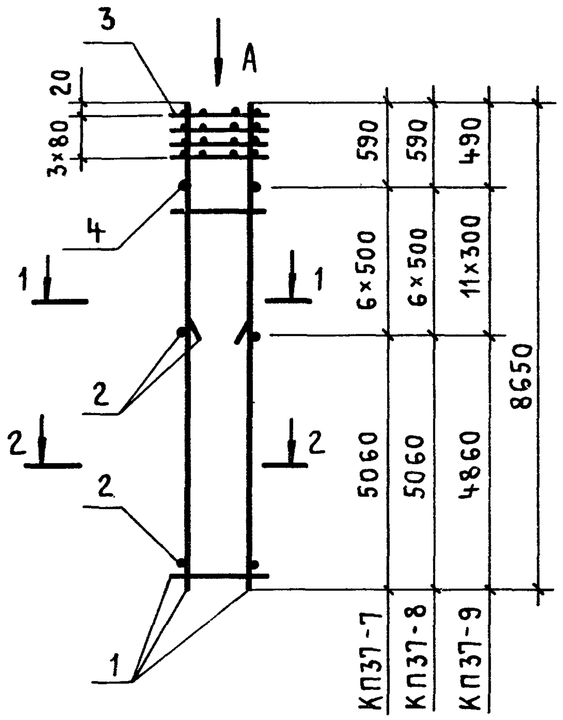

КП37-10; КП37-11

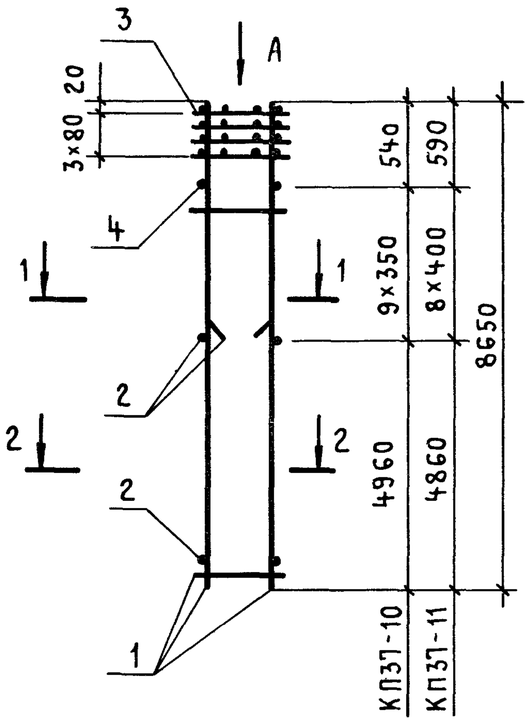

Вид А

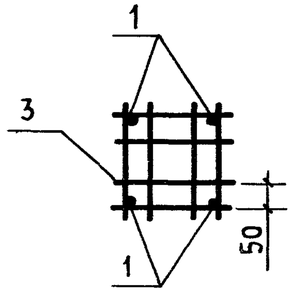

1-1

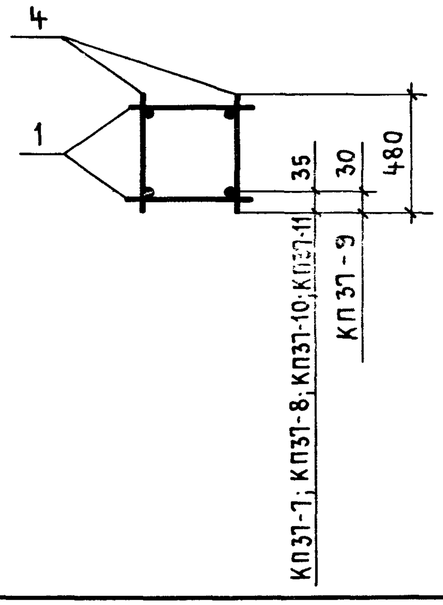

2-2

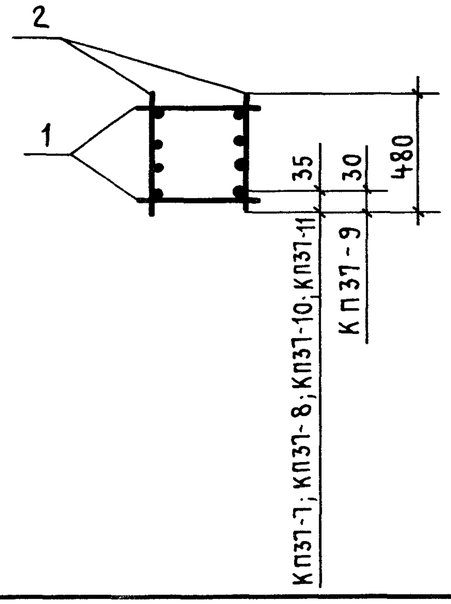

Марка каркаса	Поз.	Наименование	Кол.	Обозначение документа	Масса каркаса, кг
КП37-7	1	Каркас КР9-28	2	1.423.1-3/88.2-217	235,7
	2	КР9-29	2	-217	
	3	Сетка С6	4	-237	
	4	ф8АI, ℓ=480; 0,19 кг	12	Без черт.	
КП37-8	1	Каркас КР9-30	2	1.423.1-3/88.2-217	289,7
	2	КР9-31	2	-217	
	3	Сетка С6	4	-237	
	4	ф8АI, ℓ=480; 0,19 кг	12	Без черт.	
КП37-9	1	Каркас КР9-32	2	1.423.1-3/88.2-217	184,7
	2	КР9-33	2	-218	
	3	Сетка С6	4	-237	
	4	ф6АI, ℓ=480; 0,107 кг	22	Без черт.	
КП37-10	1	Каркас КР9-34	2	1.423.1-3/88.2-218	239,5
	2	КР9-35	2	-218	
	3	Сетка С6	4	-237	
	4	ф8АI, ℓ=480; 0,19 кг	18	Без черт.	
КП37-11	1	Каркас КР9-36	2	1.423.1-3/88.2-218	288,9
	2	КР9-37	2	-218	
	3	Сетка С6	4	-237	
	4	ф8АI, ℓ=480; 0,19 кг	16	Без черт.	

Арматура класса А-I по ГОСТ 5781-82*

Нач. СКО-1	Михайлов	
Н. контр.	Матвеев	
ГИП	Григорьев	
Рук. бр.	Акишина	
Инженер	Тищенко	
Проверил	Котова	
Рук. бр.	Григорян	
Проверил	Никонова	

1.423.1-3/88.2-104

Каркас пространственный КП37-7 ... КП37-11

Стадия	Лист	Листов
Р		1

ПРОМСТРОЙПРОЕКТ

23584-04 87

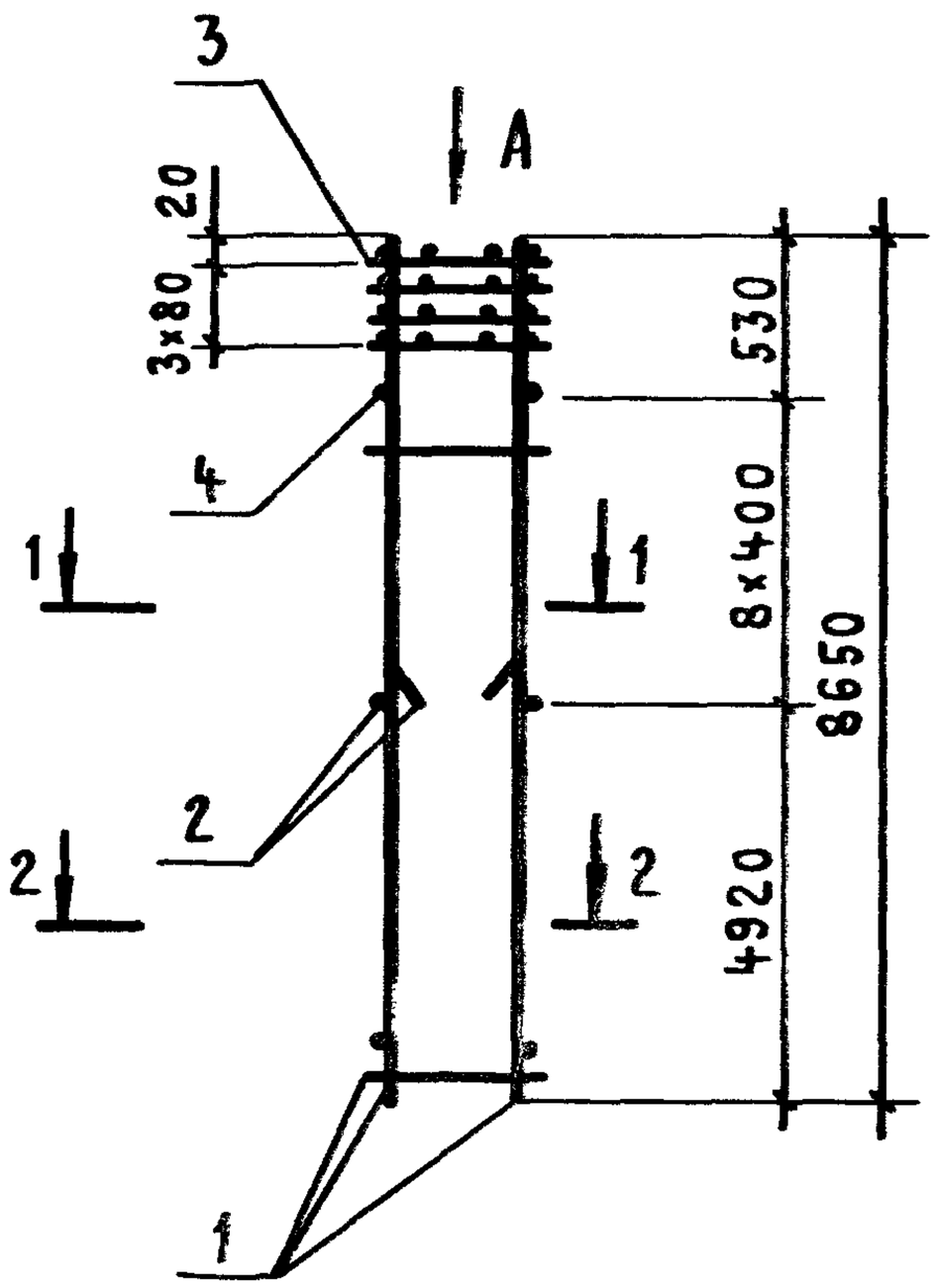

Вид А

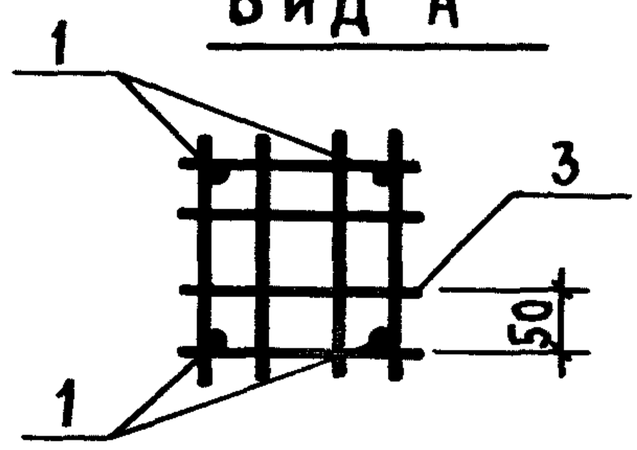

1-1

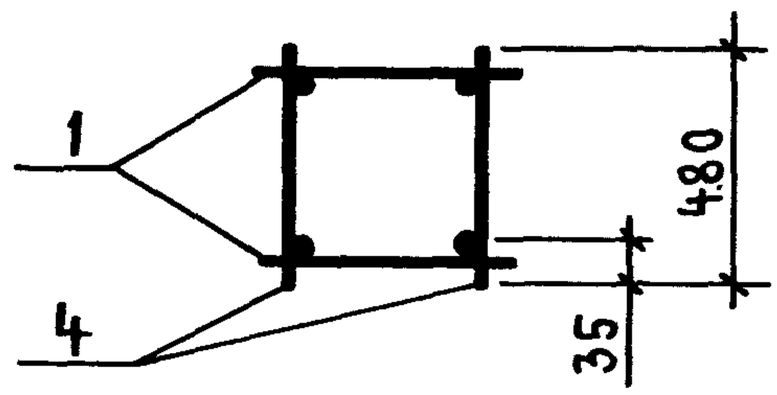

2-2

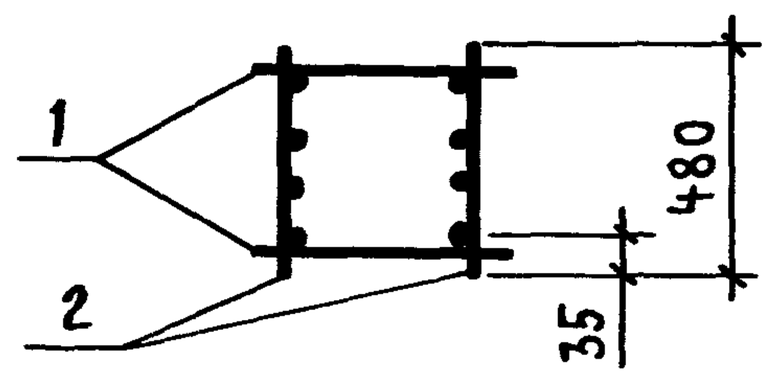

Марка каркаса	Поз.	Наименование	Кол.	Обозначение документа	Масса каркаса, кг
КП 37-12	1	Каркас КР9-38	2	1.423.1-3/88.2-218	375,3
	2	КР9-39	2	-218	
	3	Сетка С6	4	-237	
	4	ф8 А I, ℓ=480; 0,19 кг	16	Без черт.	

Арматура класса А-I по ГОСТ 5781-82*

Нач. СКО-1	Михайлов		
Н. контр.	Матвеев		
ГИП	Григорьев		
Рук. бр.	Акишина		
Инженер	Тищенко		
Проверил	Котова		
Рук. бр.	Григорян		
Проверил	Никонова		

1.423.1-3/88.2-105

Каркас пространственный КП 37-12

Стадия	Лист	Листов
Р		1

ПРОМСТРОЙПРОЕКТ

Инв. № подл. | Подпись и дата | Взам. инв. №

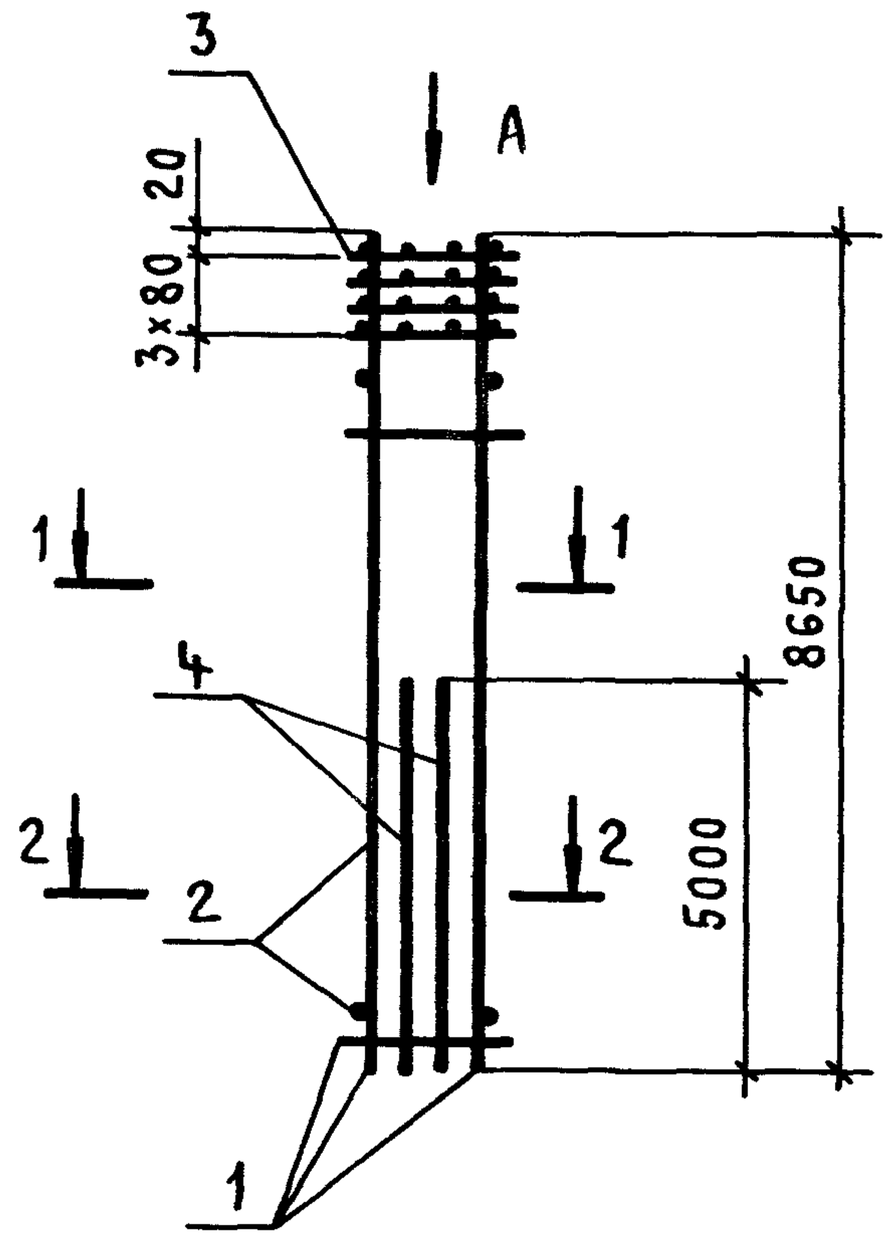

Вид А

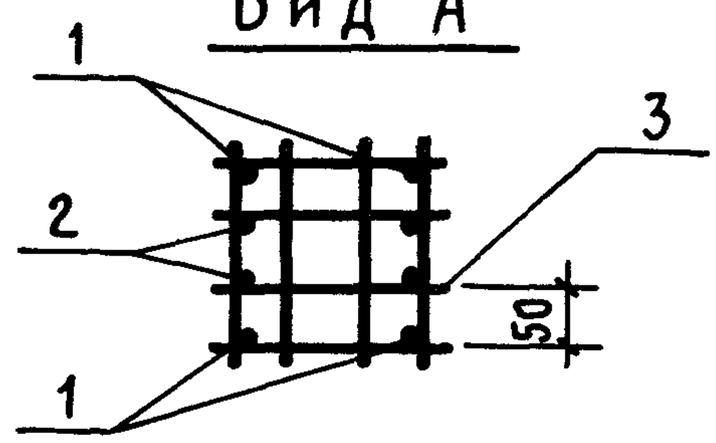

1 - 1

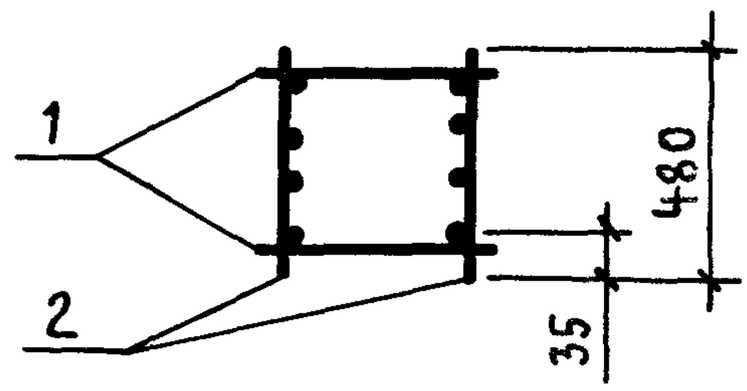

2 - 2

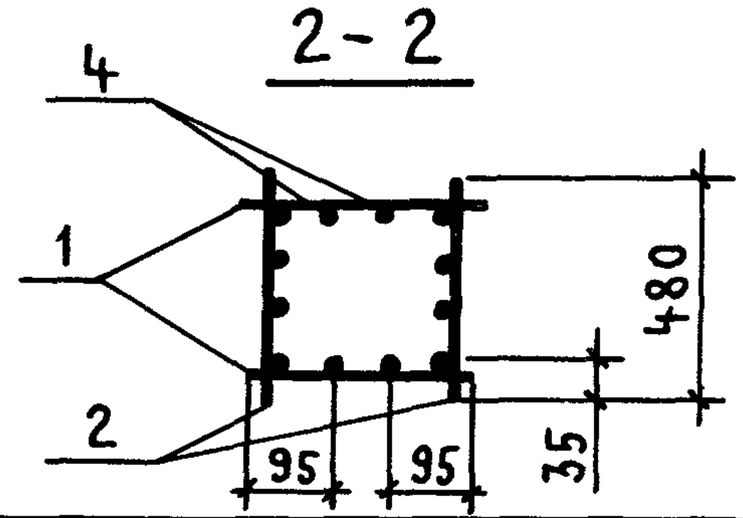

Марка каркаса	Поз.	Наименование	Кол.	Обозначение документа	Масса каркаса, кг
КП37-13	1	Каркас КР9-40	2	1.423.1-3/88.2-218	604,7
	2	КР9-41	2	-218	
	3	Сетка С6	4	-237	
	4	ф 32 А III, ℓ=5000	4	-236	

Нач.СКО-1	Михайлов		1.423.1-3/88.2-106
Н. контр.	Матвеев		
ГИП	Григорьев		
Рук. бр.	Акишина		Каркас пространственный КП37-13
Инженер	Тищенко		
Проверил	Котова		
Рук. бр.	Григорян		
Проверил	Никонова		

Стадия	Лист	Листов
Р		1

ПРОМСТРОЙПРОЕКТ

Подпись и дата | Взам. инв. № | Инв. № подл.

23584-04 88

КП38-1 ... КП38-3

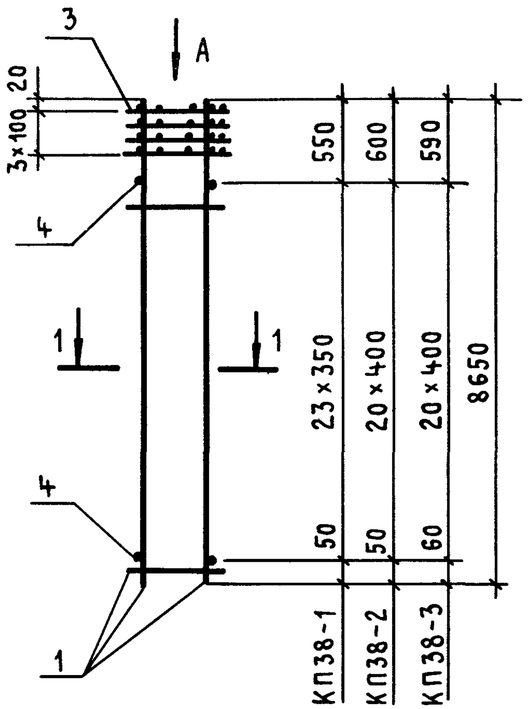

КП38-4 ... КП38-6

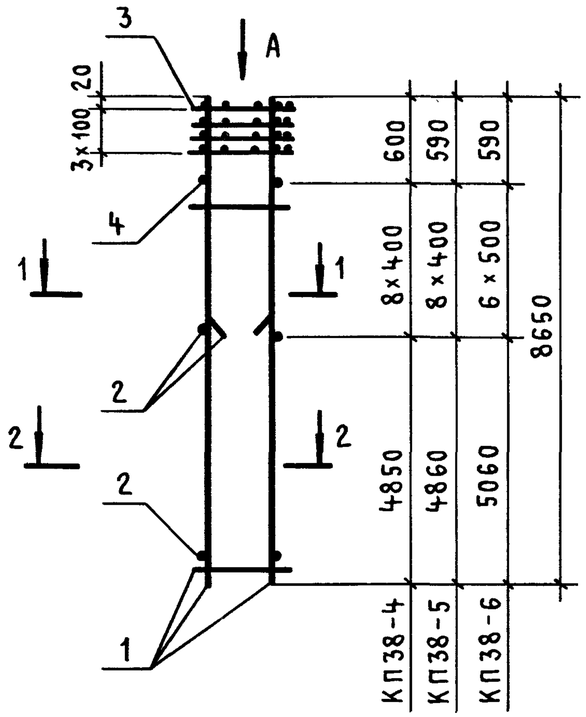

Вид А

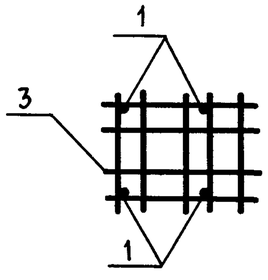

1 – 1

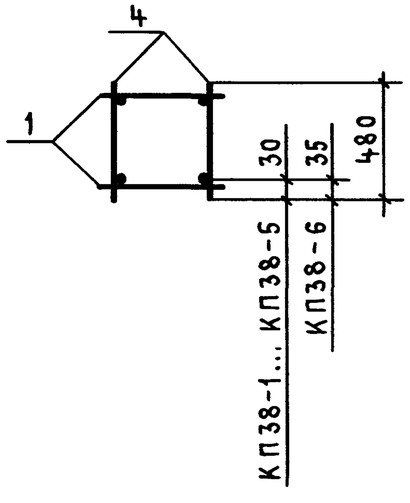

2 – 2

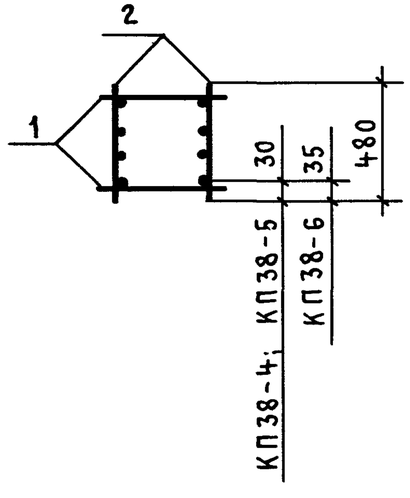

Марка каркаса	Поз.	Наименование	Кол.	Обозначение документа	Масса каркаса, кг
КП38-1	1	Каркас КР9-22	2	1.423.1-3/88.2-217	86,1
	3	Сетка С7	4	-237	
	4	ф5ВрI, ℓ=480; 0,069кг	48	Без черт.	
КП38-2	1	Каркас КР9-23	2	1.423.1-3/88.2-217	101,5
	3	Сетка С7	4	-237	
	4	ф5ВрI, ℓ=480; 0,069кг	42	Без черт.	
КП38-3	1	Каркас КР9-24	2	1.423.1-3/88.2-217	122,6
	3	Сетка С7	4	-237	
	4	ф6АI, ℓ=480; 0,107кг	42	Без черт.	
КП38-4	1	Каркас КР9-23	2	1.423.1-3/88.2-217	149,8
	2	КР9-26	2	-217	
	3	Сетка С7	4	-237	
	4	ф5ВрI, ℓ=480; 0,069кг	16	Без черт.	
КП38-5	1	Каркас КР9-24	2	1.423.1-3/88.2-217	181,4
	2	КР9-27	2	-217	
	3	Сетка С7	4	-237	
	4	ф6АI, ℓ=480; 0,107кг	16	Без черт.	
КП38-6	1	Каркас КР9-28	2	1.423.1-3/88.2-217	235,3
	2	КР9-29	2	-217	
	3	Сетка С7	4	-237	
	4	ф8АI, ℓ=480; 0,19кг	12	Без черт.	

Арматура класса А-I по ГОСТ 5781-82*; класса Вр-I по ГОСТ 6727-80*

Нач.СКО-1	Михайлов	
Н.контр.	Матвеев	
ГИП	Григорьев	
Рук.бр.	Акишина	
Инженер	Тищенко	
Проверил	Котова	
Рук.бр.	Григорян	
Проверил	Никонова	

1.423.1-3/88.2-107

Каркас пространственный КП38-1... КП38-6

Стадия	Лист	Листов
Р		1

ПРОМСТРОЙПРОЕКТ

Инв.№ подл. | Подпись и дата | Взам. инв.№

КП38-7 ... КП38-9

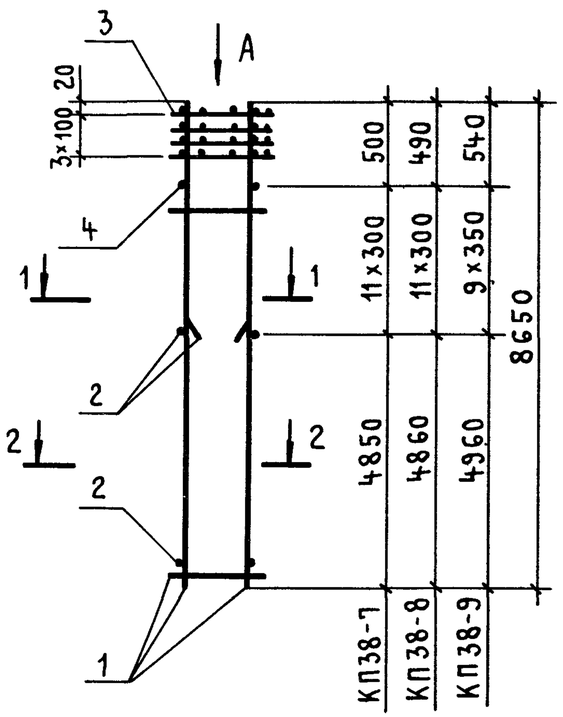

КП38-10; КП38-11

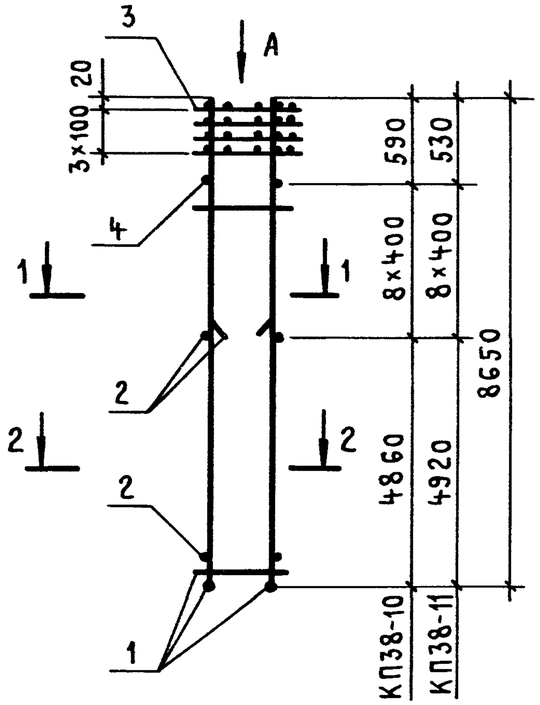

Вид А

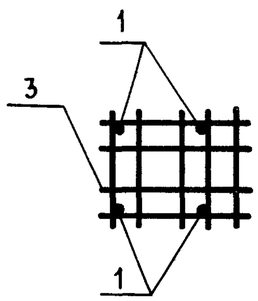

1-1

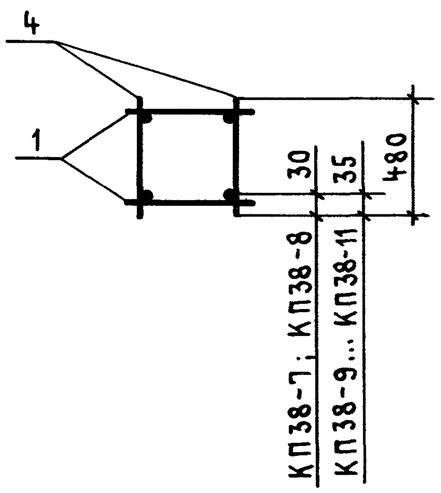

2-2

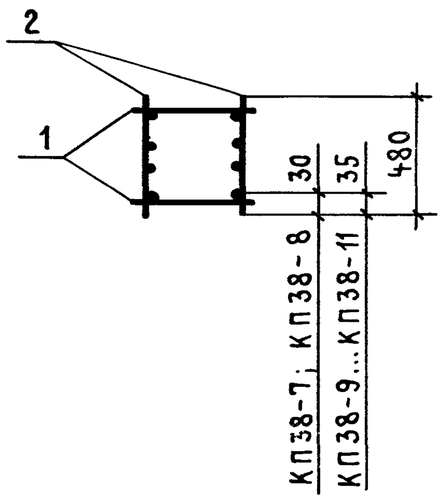

Марка каркаса	Поз.	Наименование	Кол.	Обозначение документа	Масса каркаса, кг
КП38-7	1	Каркас КР9-42	2	1.423.1-3/88.2-218	151,8
	2	КР9-43	2	-219	
	3	Сетка С7	4	-237	
	4	ф5ВрI, ℓ=480; 0,069 кг	22	Без черт.	
КП38-8	1	Каркас КР9-32	2	1.423.1-3/88.2-217	184,3
	2	КР9-33	2	-218	
	3	Сетка С7	4	-237	
	4	ф6АI, ℓ=480; 0,107 кг	22	Без черт.	
КП38-9	1	Каркас КР9-34	2	1.423.1-3/88.2-218	239,1
	2	КР9-35	2	-218	
	3	Сетка С7	4	-237	
	4	ф8АI, ℓ=480, 0,19 кг	18	Без черт.	
КП38-10	1	Каркас КР9-36	2	1.423.1-3/88.2-218	288,5
	2	КР9-37	2	-218	
	3	Сетка С7	4	-237	
	4	ф8АI, ℓ=480; 0,19 кг	16	Без черт.	
КП38-11	1	Каркас КР9-38	2	1.423.1-3/88.2-218	374,9
	2	КР9-39	2	-218	
	3	Сетка С7	4	-237	
	4	ф8АI, ℓ=480; 0,19 кг	16	Без черт.	

Арматура класса А-I по ГОСТ 5781-82*; класса Вр-I по ГОСТ 6727-80*

Нач СКО-1	Михайлов		
Н. контр.	Матвеев		
ГИП	Григорьев		
Рук. бр	Акишина		
Инженер	Тищенко		
Проверил	Котова		
Рук бр	Григорян		
Проверил	Никонова		

1.423.1-3/88.2-108

Каркас пространственный КП38-7 ... КП38-11

Стадия	Лист	Листов
Р		1

ПРОМСТРОЙПРОЕКТ

Инв. № подл. | Подпись и дата | Взам. инв. №

23584-04 90

КП39-1... КП39-3

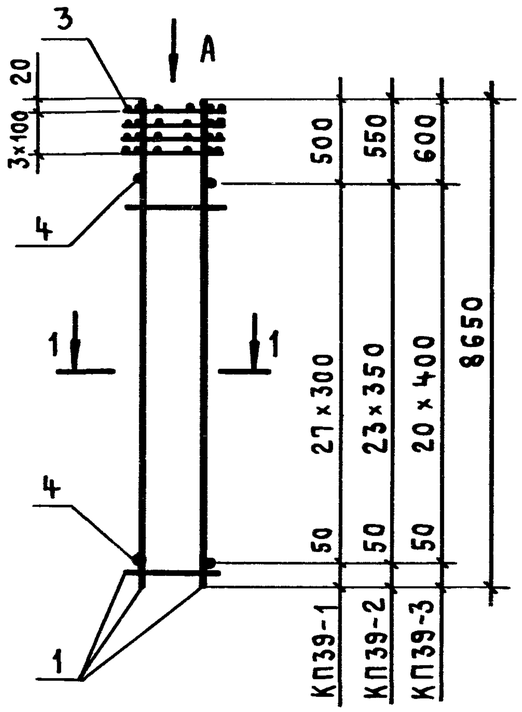

КП39-4... КП39-6

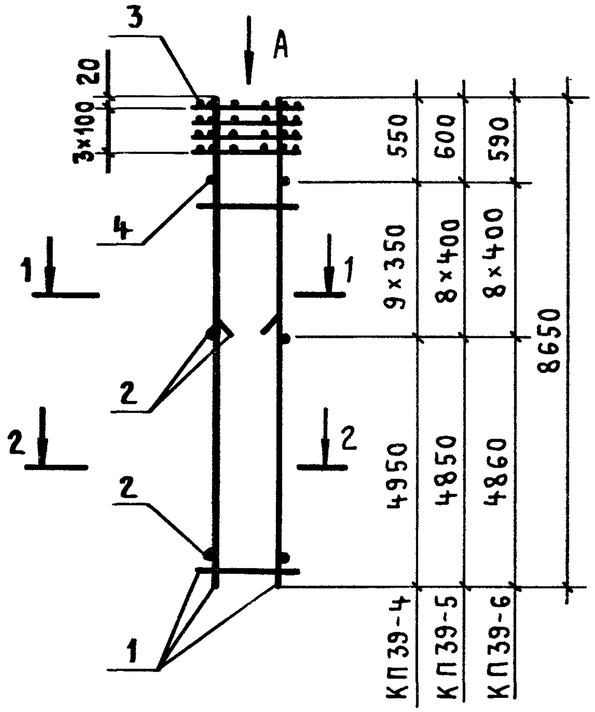

Вид А

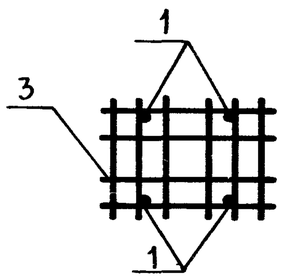

1 - 1

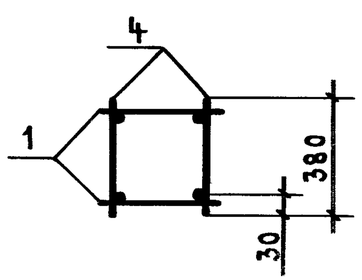

2 - 2

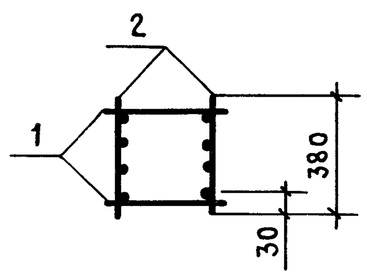

Марка каркаса	Поз.	Наименование	Кол.	Обозначение документа	Масса каркаса, кг
КП39-1	1	Каркас КР9-1	2	1.423.1-3/88.2-215	69,0
	3	Сетка С11	4	-238	
	4	ф4Вр$\overline{I}$, ℓ=380; 0,035кг	56	Без черт.	
КП39-2	1	Каркас КР9-2	2	1.423.1-3/88.2-215	84,7
	3	Сетка С11	4	-238	
	4	ф5Вр$\overline{I}$, ℓ=380; 0,055кг	48	Без черт.	
КП39-3	1	Каркас КР9-3	2	1.423.1-3/88.2-215	100,3
	3	Сетка С11	4	-238	
	4	ф5Вр$\overline{I}$, ℓ=380; 0,055кг	42	Без черт.	
КП39-4	1	Каркас КР9-2	2	1.423.1-3/88.2-215	124,7
	2	КР9-4	2	-215	
	3	Сетка С11	4	-238	
	4	ф5Вр$\overline{I}$, ℓ=380; 0,055кг	18	Без черт.	
КП39-5	1	Каркас КР9-3	2	1.423.1-3/88.2-215	148,6
	2	КР9-5	2	-215	
	3	Сетка С11	4	-238	
	4	ф5Вр$\overline{I}$, ℓ=380; 0,055кг	16	Без черт.	
КП39-6	1	Каркас КР9-6	2	1.423.1-3/88.2-215	179,5
	2	КР9-7	2	-215	
	3	Сетка С11	4	-238	
	4	ф6А$\overline{I}$, ℓ=380; 0,084кг	16	Без черт.	

Арматура класса А-$\overline{I}$ по ГОСТ 5781-82*; класса Вр-$\overline{I}$ по ГОСТ 6727-80*

Нач.СКО-1	Михайлов	
Н.контр.	Матвеев	
ГИП	Григорьев	
Рук.бр.	Акишина	
Инженер	Тищенко	
Проверил	Котова	
Рук.бр.	Григорян	
Проверил	Никонова	

1.423.1-3/88.2-109

Каркас пространственный КП39-1... КП39-6

Стадия	Лист	Листов
Р		1

ПРОМСТРОЙПРОЕКТ

23584-04 91

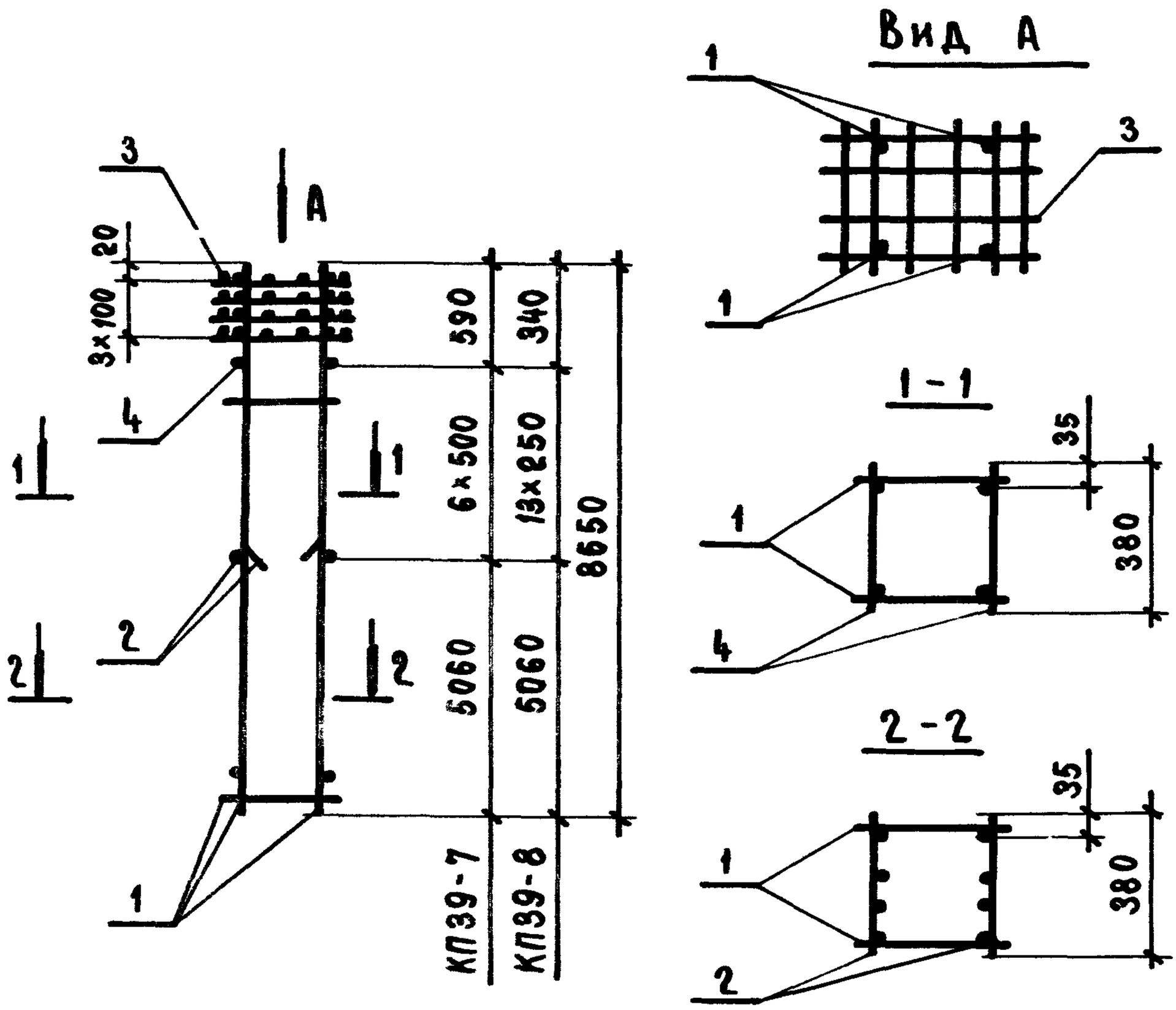

Марка каркаса	Поз.	Наименование	Кол.	Обозначение документа	Масса каркаса, кг.
КП 39-7	1	Каркас КР9-8	2	1.423.1-3/88.2-215	232,6
	2	КР9-8	2	-215	
	3	Сетка С11	4	-238	
	4	Ф8АI, ℓ=380; 0,15кг	12	БЕЗ ЧЕРТ.	
КП 39-8	1	Каркас КР9-10	2	1.423.1-3/88.2-215	296,8
	2	КР9-11	2	-215	
	3	Сетка С11	4	-238	
	4	Ф8АI, ℓ=380; 0,15кг	26	БЕЗ ЧЕРТ.	

Арматура класса А-I по ГОСТ 5781-82*

Нач.СКО-1	Михайлов		1.423.1-3/88.2-110
Н.контр.	Матвеев		
ГИП	Григорьев		
Рук.бр.	Акимкина		Каркас пространственный КП 39-7; КП 39-8
Инженер	Тищенко		
Проверил	Котова		
Рук.бр.	Григорян		
Проверил	Никонова		

Стадия	Лист	Листов
Р		1

ПРОМСТРОЙПРОЕКТ

Взам. инв. №

Подпись и дата

Инв. № подл.

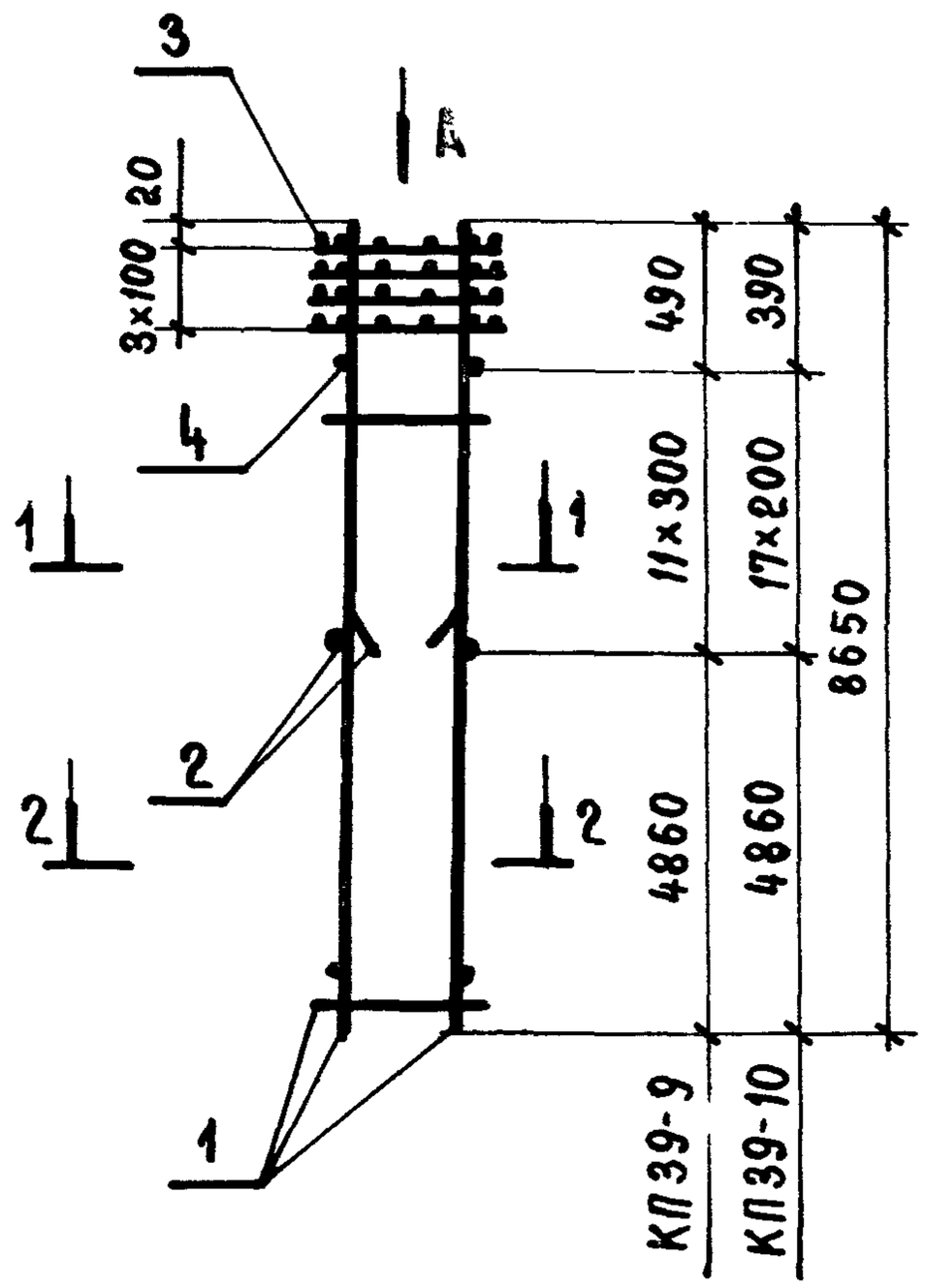

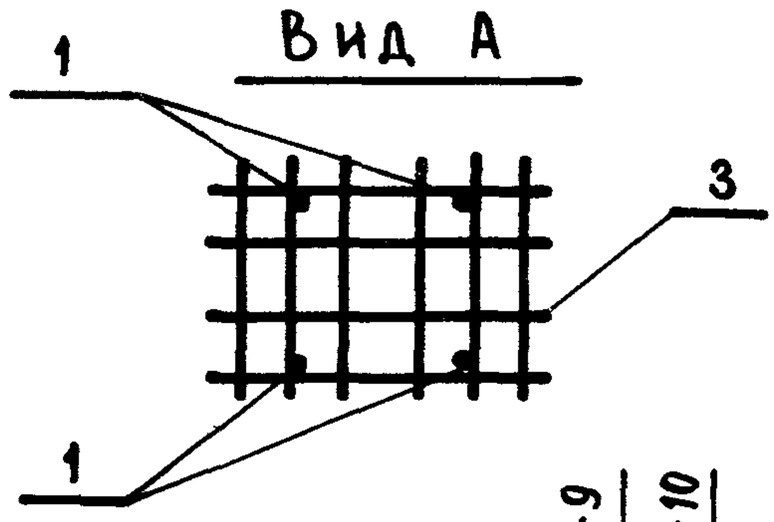

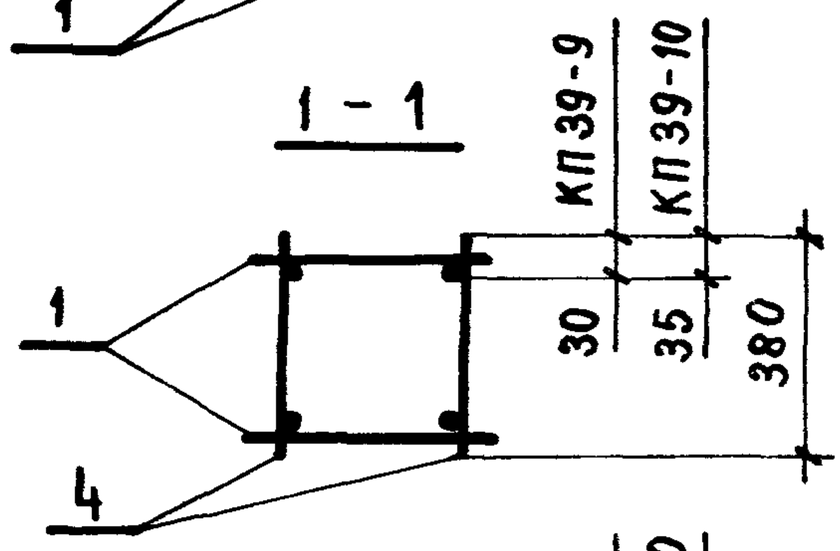

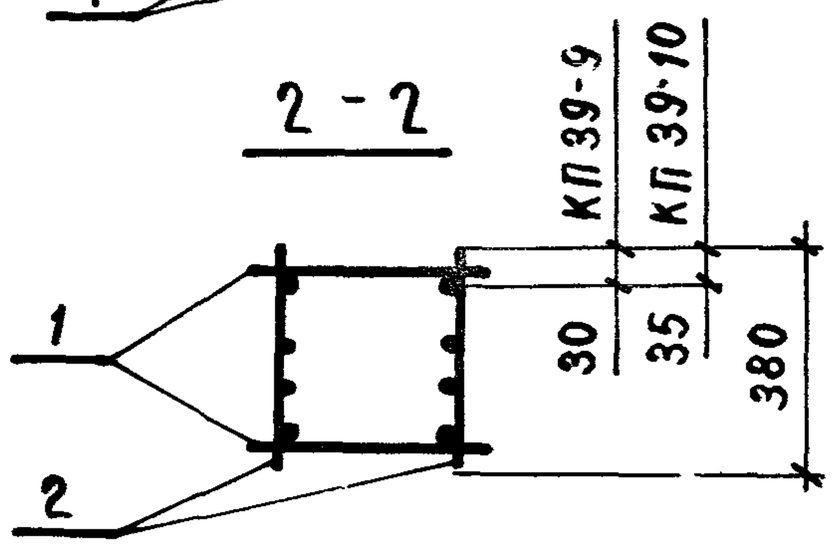

Марка каркаса	Поз.	Наименование	Кол.	Обозначение документа	Масса каркаса, кг
КП 39-9	1	Каркас КР9-16	2	1.423.1-3/88.2-216	181,8
	2	КР9-17	2	-216	
	3	Сетка С11	4	-238	
	4	⌀6АI, ℓ=380; 0,084 кг	22	Без черт.	
КП 39-10	1	Каркас КР9-20	2	1.423.1-3/88.2-216	297,8
	2	КР9-21	2	-216	
	3	Сетка С11	4	-238	
	4	⌀8АI, ℓ=380; 0,15 кг	34	Без черт.	

Арматура класса А-I по ГОСТ 5781-82*

Нач. СКО-1	Михайлов		1.423.1-3/88.2-111
Н. контр.	Матвеев		
ГИП	Григорьев		
Рук. бр.	Акишина		Каркас пространственный КП 39-9; КП 39-10
Инженер	Тищенко		
Проверил	Котова		
Рук. бр.	Григорян		
Проверил	Никонова		

Стадия	Лист	Листов
Р		1

ПРОМСТРОЙПРОЕКТ

Взам. инв. № | Подпись и дата | Инв. № подл.

23584-04 92

КП40-1... КП40-3

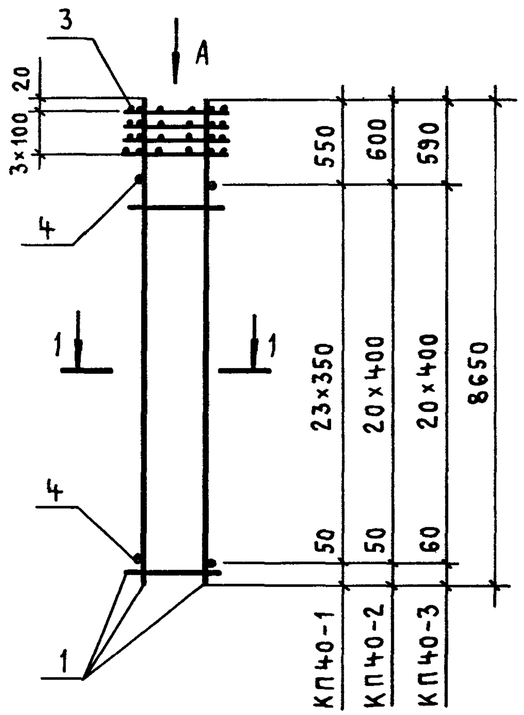

КП40-4... КП40-6

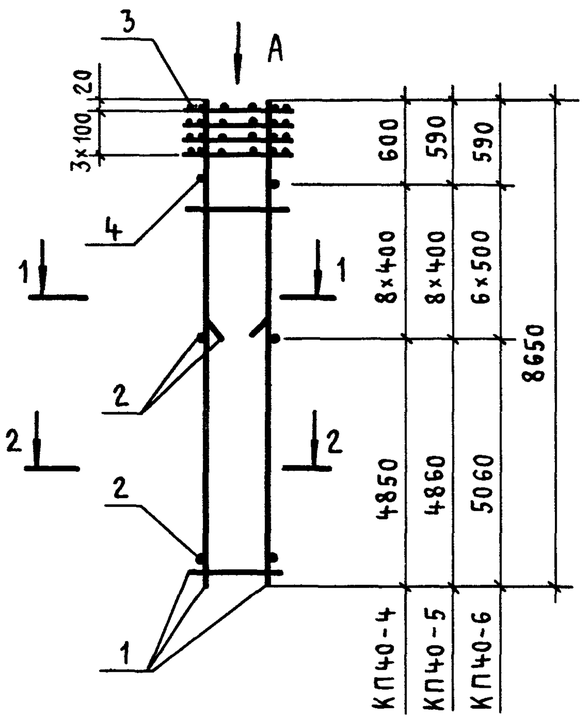

Вид А

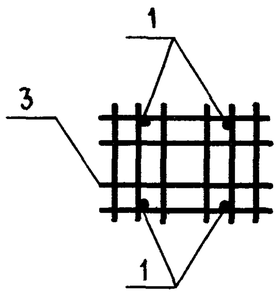

1-1

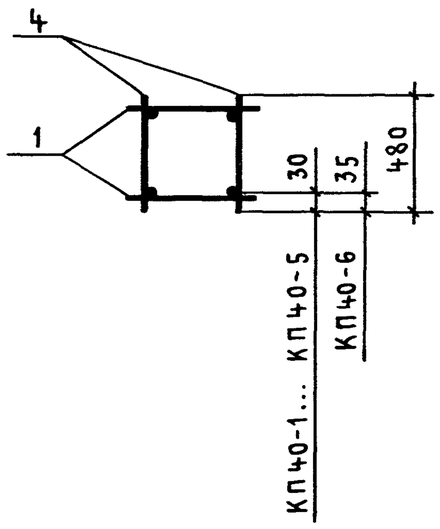

2-2

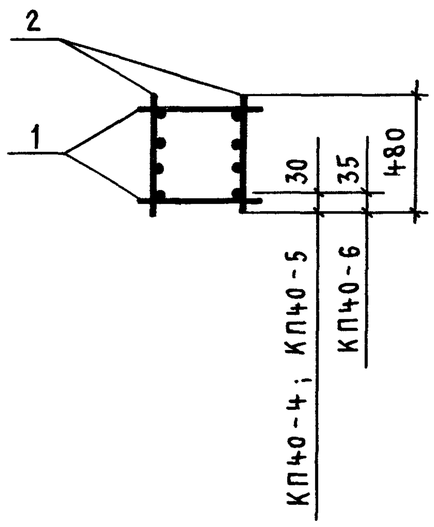

Марка каркаса	Поз.	Наименование	Кол.	Обозначение документа	Масса каркаса, кг
КП40-1	1	Каркас КР9-22	2	1.423.1-3/88.2-217	87,3
	3	Сетка С13	4	-238	
	4	ф5Вр$\overline{I}$, ℓ=480; 0,069 кг	48	Без черт.	
КП40-2	1	Каркас КР9-23	2	1.423.1-3/88.2-217	102,7
	3	Сетка С13	4	-238	
	4	ф5Вр$\overline{I}$, ℓ=480; 0,069 кг	42	Без черт.	
КП40-3	1	Каркас КР9-24	2	1.423.1-3/88.2-217	123,8
	3	Сетка С13	4	-238	
	4	ф6А$\overline{I}$, ℓ=480; 0,107 кг	42	Без черт.	
КП40-4	1	Каркас КР9-23	2	1.423.1-3/88.2-217	151,1
	2	КР9-26	2	-217	
	3	Сетка С13	4	-238	
	4	ф5Вр$\overline{I}$, ℓ=480; 0,069 кг	16	Без черт.	
КП40-5	1	Каркас КР9-24	2	1.423.1-3/88.2-217	182,6
	2	КР9-27	2	-217	
	3	Сетка С13	4	-238	
	4	ф6А$\overline{I}$, ℓ=480; 0,107 кг	16	Без черт.	
КП40-6	1	Каркас КР9-28	2	1.423.1-3/88.2-217	236,5
	2	КР9-29	2	-217	
	3	Сетка С13	4	-238	
	4	ф8А$\overline{I}$, ℓ=480; 0,19 кг	12	Без черт.	

Арматура класса А-$\overline{I}$ по ГОСТ 5781-82*; класса Вр-$\overline{I}$ по ГОСТ 6727-80*

Нач.СКО-1	Михайлов		
Н. контр.	Матвеев		
ГИП	Григорьев		
Рук. бр.	Акишина		
Инженер	Тищенко		
Проверил	Котова		
Рук. бр.	Григорян		
Проверил	Никонова		

1.423.1-3/88.2-112

Каркас пространственный

КП40-1 ... КП40-6

Стадия	Лист	Листов
Р		1

ПРОМСТРОЙПРОЕКТ

23584-04 93

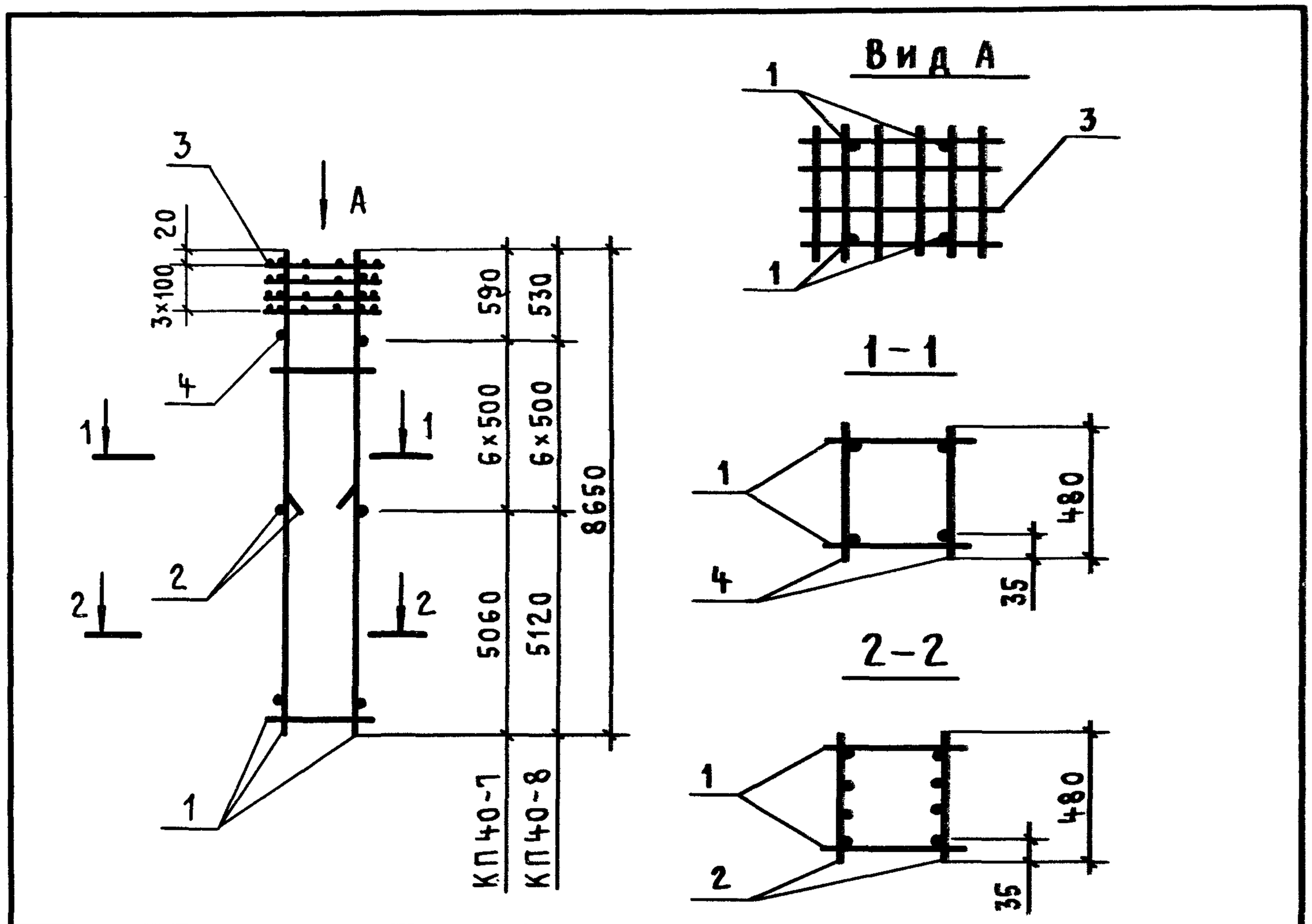

Марка каркаса	Поз.	Наименование	Кол.	Обозначение документа	Масса каркаса, кг
КП40-7	1	Каркас КР9-30	2	1.423.1-3/88.2 -217	290,5
	2	КР9-31	2	-217	
	3	Сетка С13	4	-238	
	4	ф8АI, ℓ=480; 0,19кг	12	Без черт.	
КП40-8	1	Каркас КР9-44	2	1.423.1-3/88.2-219	378,1
	2	КР9-45	2	-219	
	3	Сетка С13	4	-238	
	4	ф8АI, ℓ=480; 0,19кг	12	Без черт.	

Арматура класса А-I по ГОСТ 5781-82*

Нач.СКО-1	Михайлов	
Н. контр.	Матвеев	
ГИП	Григорьев	
Рук. бр.	Акишина	
Инженер	Тищенко	
Проверил	Котова	
Рук. бр.	Григорян	
Проверил	Никонова	

1.423.1-3/88.2-113

Каркас пространственный КП40-7; КП40-8

Стадия	Лист	Листов
Р		1

ПРОМСТРОЙПРОЕКТ

Взам. инв. № | Подпись и дата | Инв. № подл.

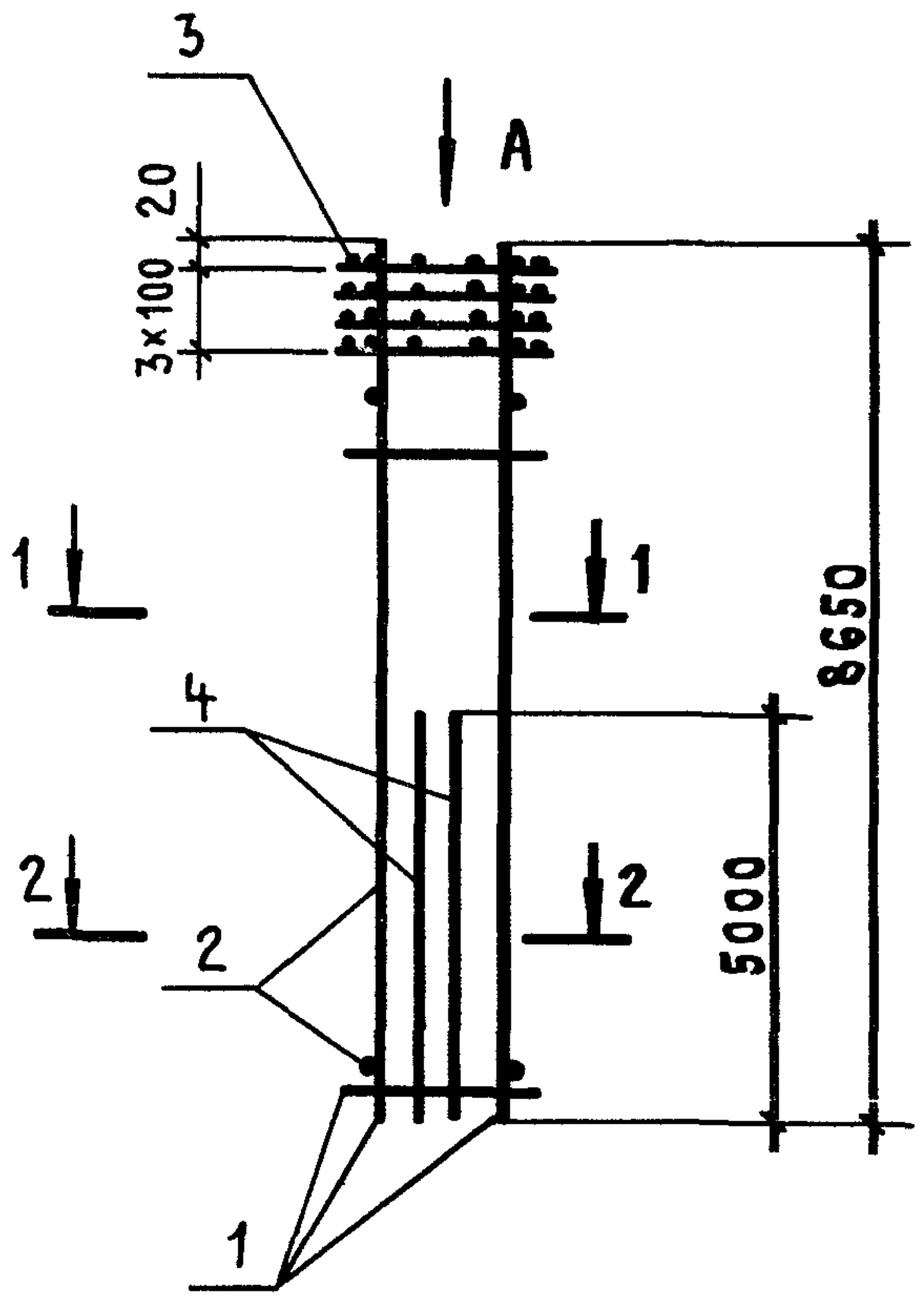

Вид А

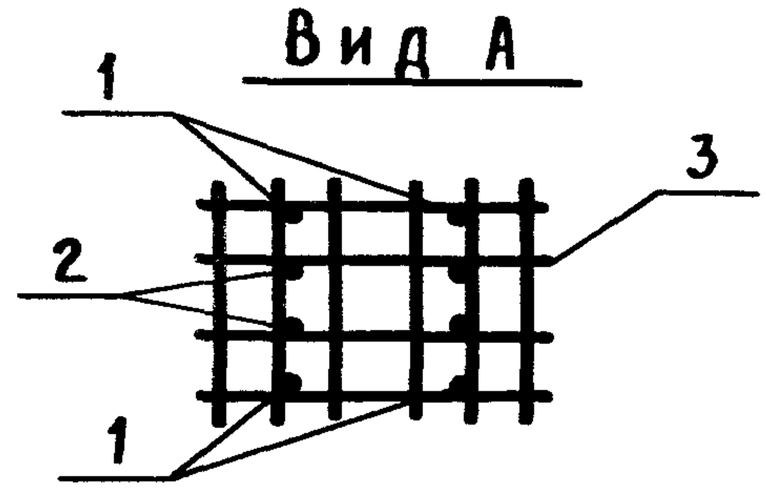

1 – 1

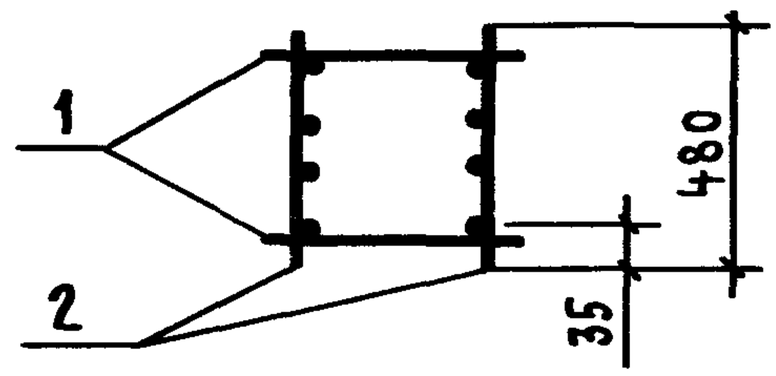

2 – 2

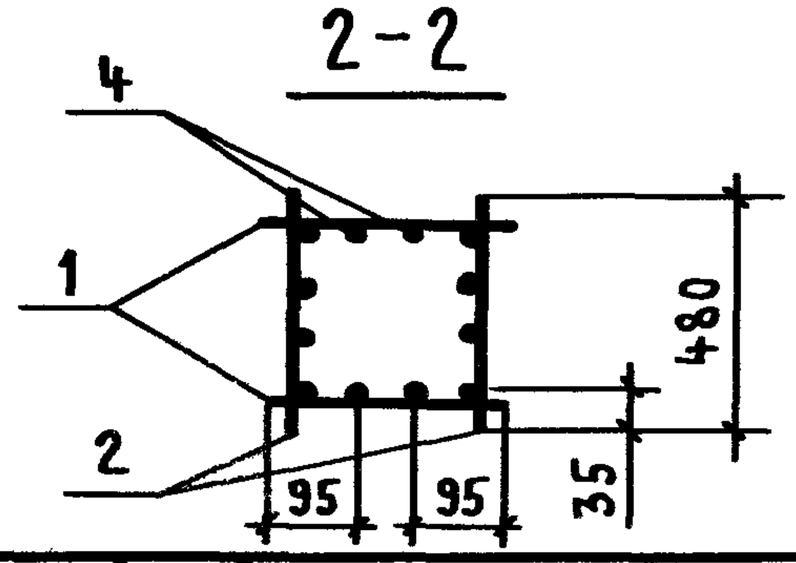

Марка каркаса	Поз.	Наименование	Кол.	Обозначение документа	Масса каркаса, кг
КП40-9	1	Каркас КР9-46	2	1.423.1-3/88.2-219	601,0
	2	КР9-47	2	-219	
	3	Сетка С13	4	-238	
	4	ф 32 А III, ℓ=5000	4	-236	

Нач. СКО-1	Михайлов		
Н. контр.	Матвеев		
ГИП	Григорьев		
Рук. бр.	Акишина		
Инженер	Тищенко		
Проверил	Котова		
Рук. бр.	Григорян		
Проверил	Никонова		

1.423.1-3/88.2-114

Каркас пространственный КП40-9

Стадия	Лист	Листов
Р		1

ПРОМСТРОЙПРОЕКТ

Подпись и дата | Взам. инв. № | Инв. № подл.

23584-04 94

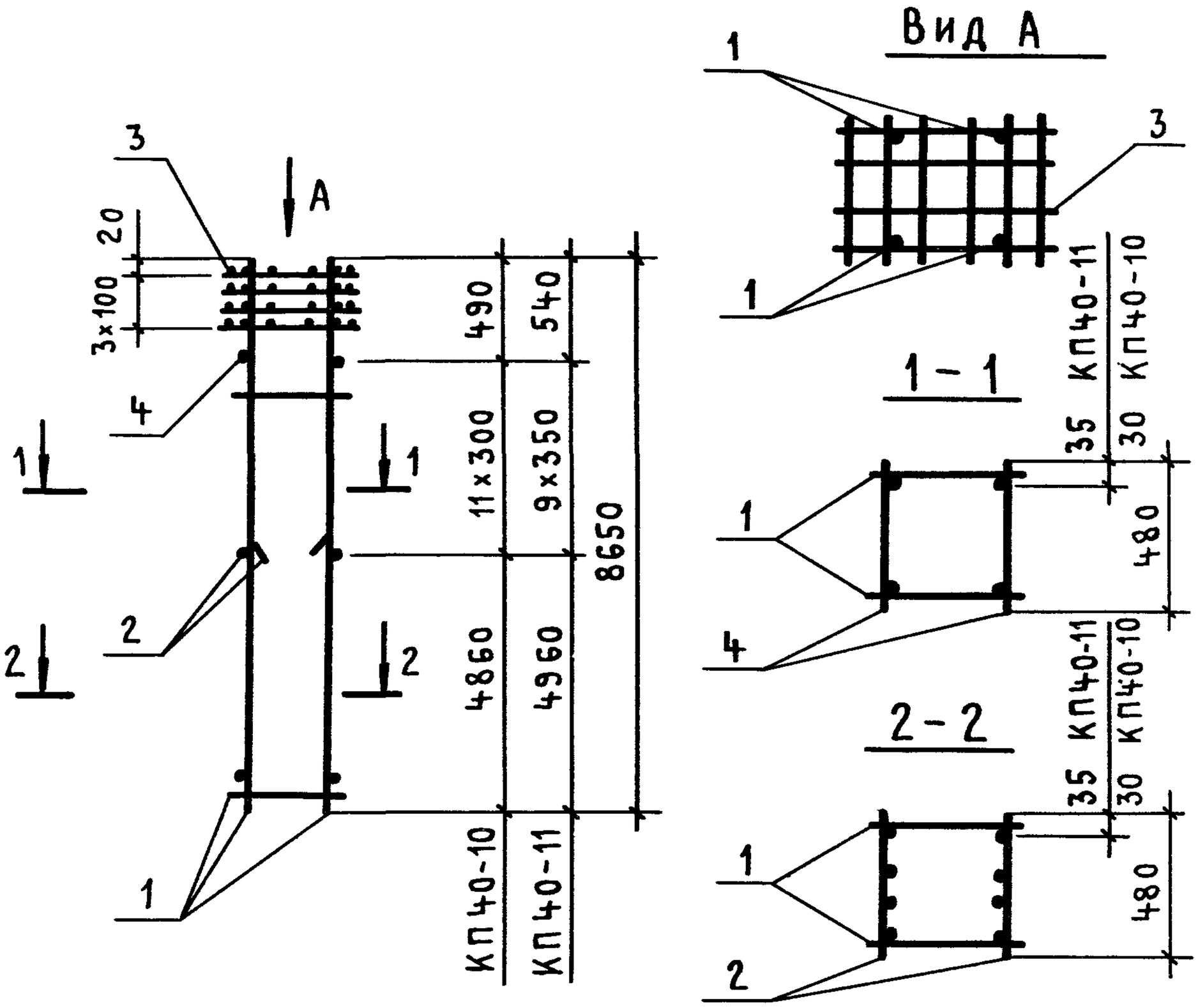

Марка каркаса	Поз.	Наименование	Кол.	Обозначение документа	Масса каркаса, кг
П40-10	1	Каркас КР9-32	2	1.423.1-3/88.2-217	185,5
	2	КР9-33	2	-218	
	3	Сетка С13	4	-238	
	4	ф6АI, ℓ=480; 0,107кг	22	Без черт.	
КП40-11	1	Каркас КР9-34	2	1.423.1-3/88.2 -218	240,3
	2	КР9-35	2	-218	
	3	Сетка С13	4	-238	
	4	ф8АI, ℓ=480; 0,19кг	18	Без черт.	

рматура класса А-I по ГОСТ 5781-82*

.СКО-1	Михайлов		
онтр.	Матвеев		
П	Григорьев		
. Бр.	Акишина		
ченер	Тищенко		
верил	Котова		
. Бр.	Григорян		
верил	Никонова		

1.423.1-3/88.2-115

Каркас пространственный

КП40-10; КП40-11

Стадия	Лист	Листов
Р		1

Промстройпроект

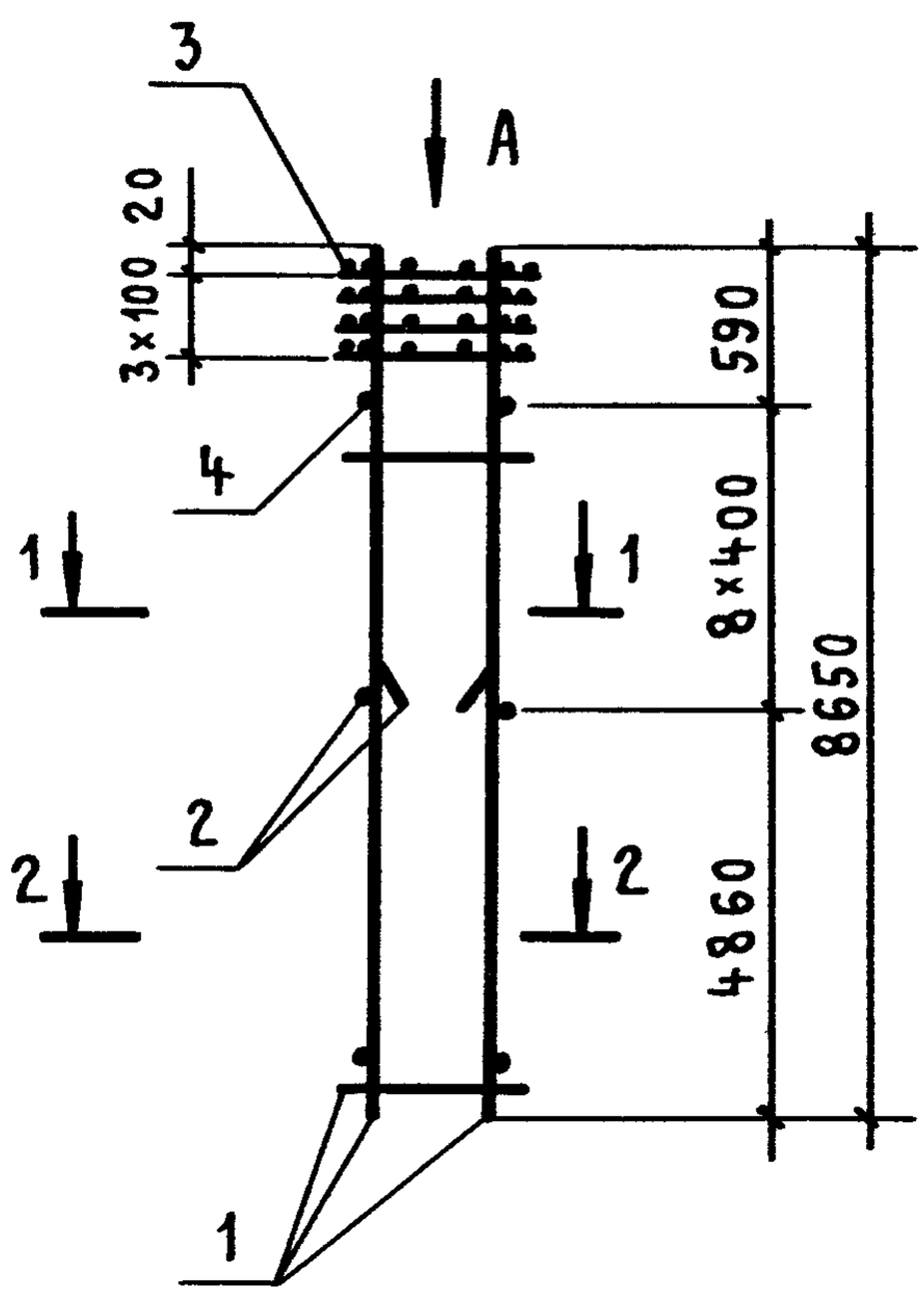

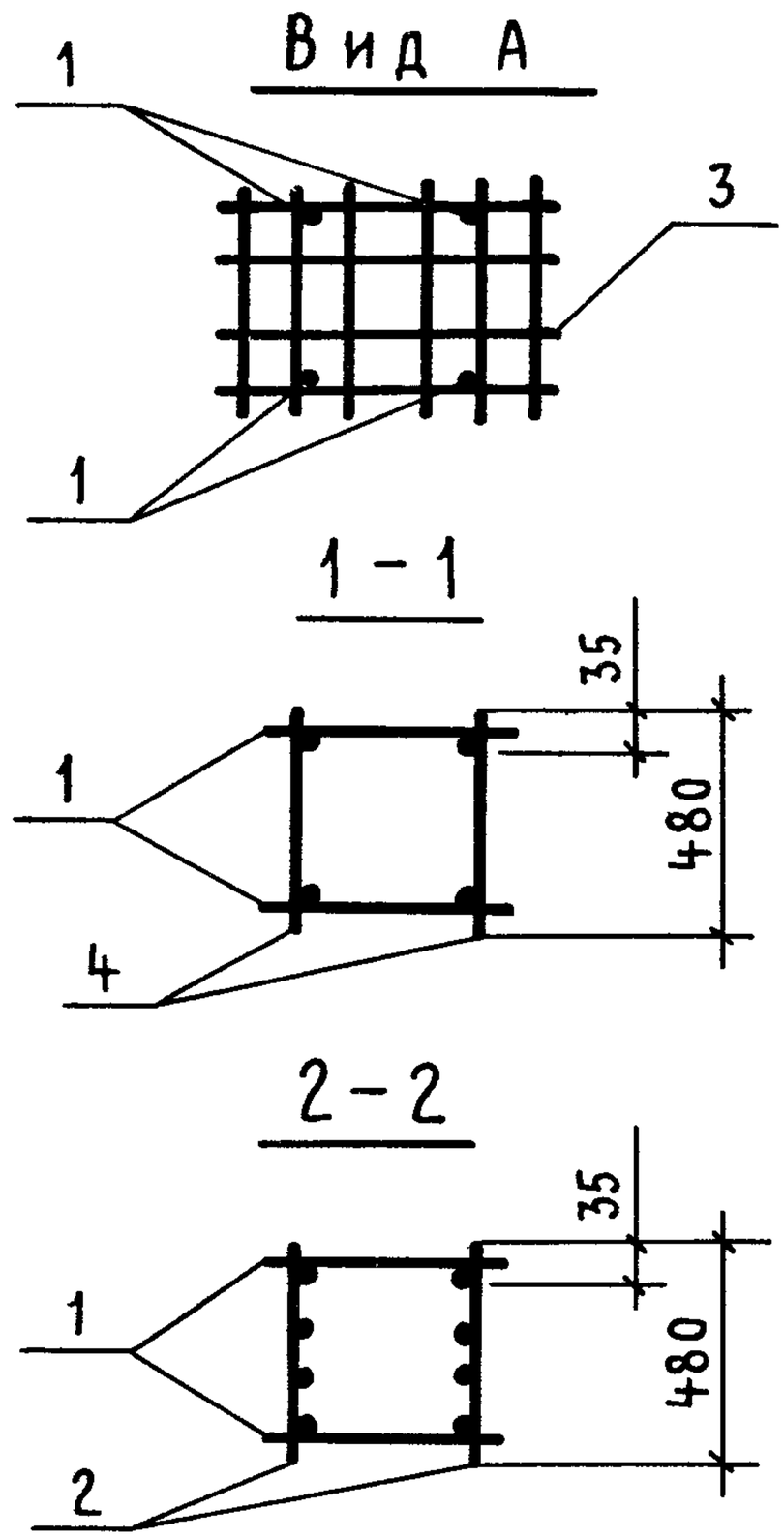

Марка каркаса	Поз.	Наименование	Кол.	Обозначение документа	Масса каркаса, кг
КП40-12	1	Каркас КР9-36	2	1.423.1-3/88.2-218	289,7
	2	КР9-37	2	-218	
	3	Сетка С13	4	-238	
	4	ф8АI, ℓ=480; 0,19 кг	16	Без черт.	

Арматура класса А-I по ГОСТ 5781-82*

Нач.СКО-1	Михайлов		
Н. контр.	Матвеев		
ГИП	Григорьев		
Рук. бр.	Акишина		
Инженер	Тищенко		
Проверил	Котова		
Рук. бр.	Григорян		
Проверил	Никонова		

1.423.1-3/88.2-116

Каркас пространственный КП40-12

Стадия	Лист	Листов
Р		1

ПРОМСТРОЙПРОЕКТ

Инв.№ подл. | Подпись и дата | Взам. инв.№

23584-04 95

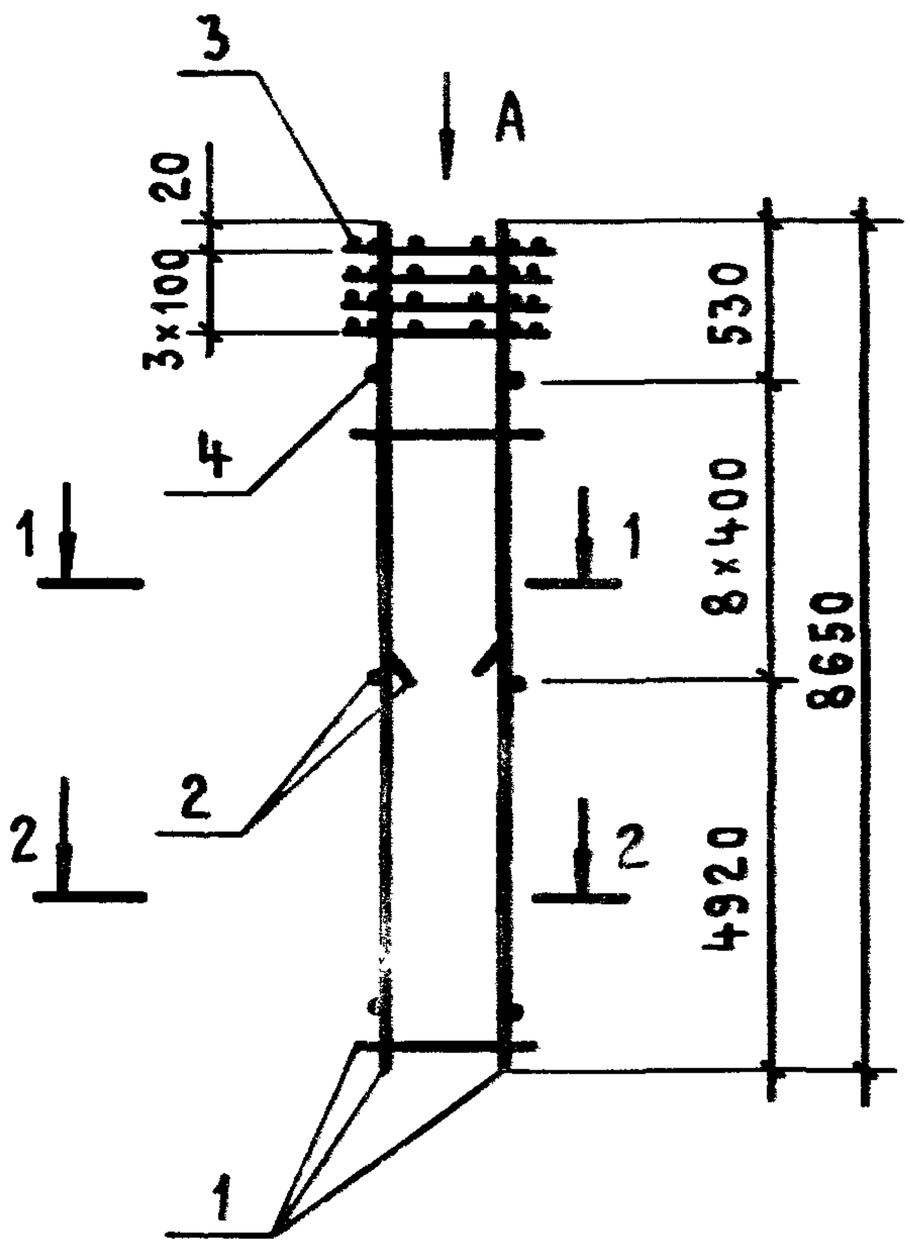

Вид А

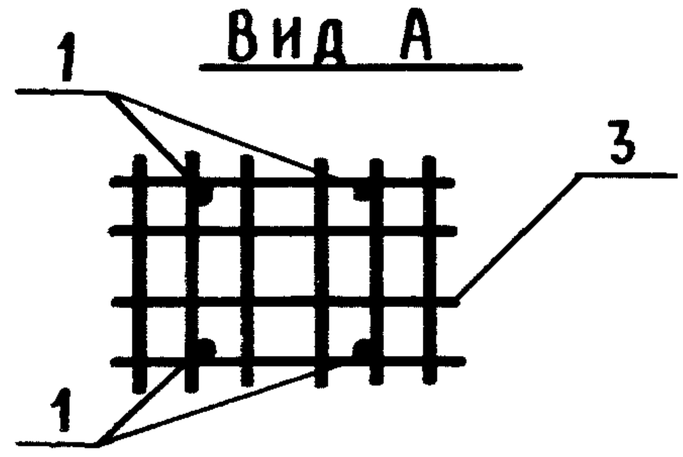

1 - 1

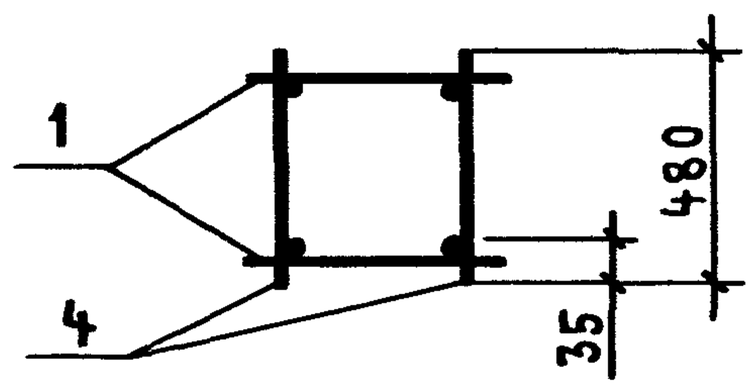

2 - 2

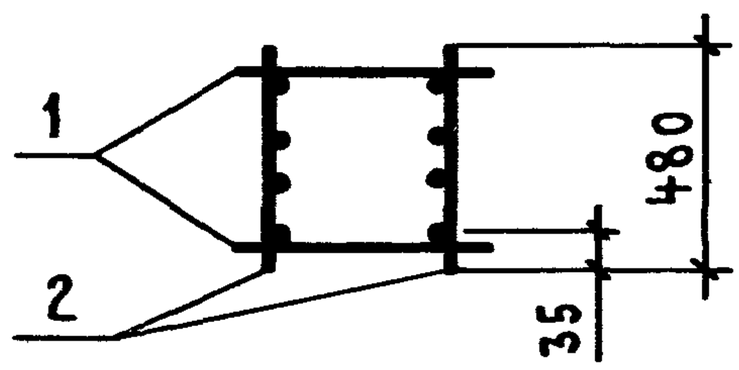

Марка каркаса	Поз.	Наименование	Кол.	Обозначение документа	Масса каркаса, кг
КП40-13	1	Каркас КР9-38	2	1.423.1-3/88.2-218	376,1
	2	КР9-39	2	-218	
	3	Сетка С13	4	-238	
	4	ф8АI, ℓ=480; 0,19 кг	16	Без черт.	

Арматура класса А-I по ГОСТ 5781-82*

Нач.СКО-1	Михайлов		
Н.контр.	Матвеев		
ГИП	Григорьев		
Рук.бр.	Акишина		
Инженер	Тищенко		
Проверил	Котова		
Рук.бр.	Григорян		
Проверил	Никонова		

1.423.1-3/88.2-117

Каркас пространственный КП40-13

Стадия	Лист	Листов
Р		1

Промстройпроект

Инв.№ подл. | Подпись и дата | Взам.инв.№

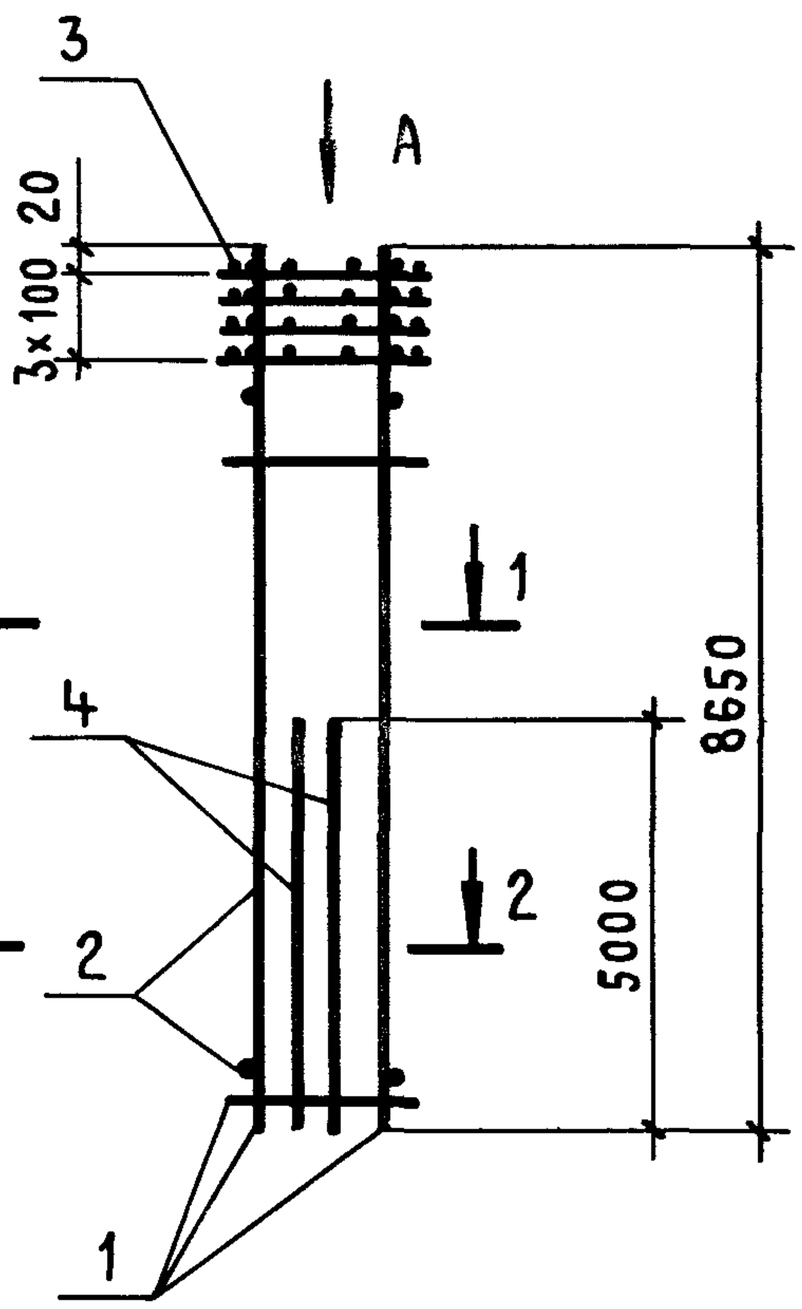

Вид А

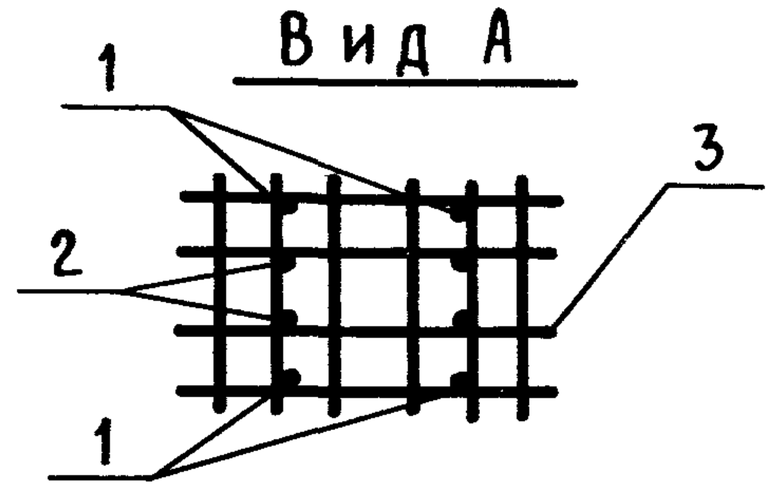

1 – 1

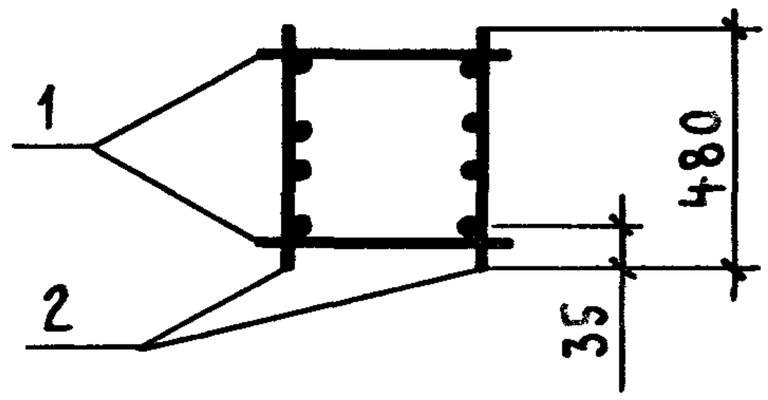

2 – 2

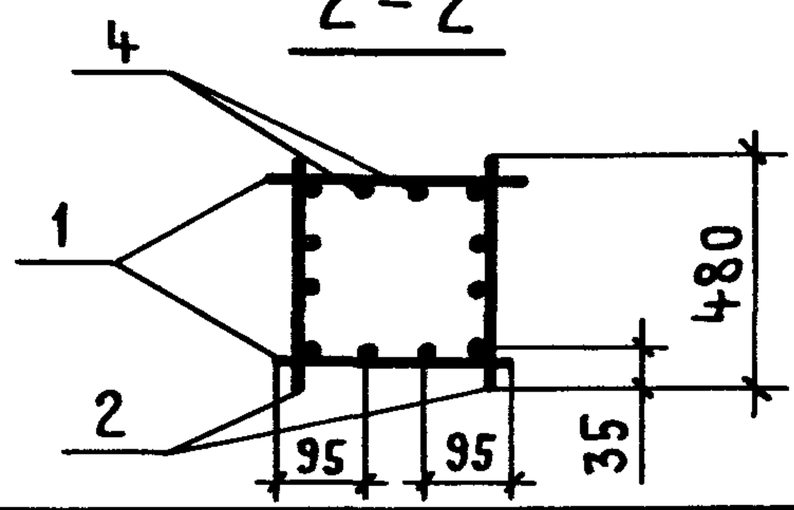

Марка каркаса	Поз.	Наименование	Кол.	Обозначение документа	Масса каркаса, кг
КП40-14	1	Каркас КР9-40	2	1.423.1-3/88.2-218	605,5
	2	КР9-41	2	-218	
	3	Сетка С13	4	-238	
	4	ф 32 А III, ℓ=5000	4	-236	

Арматура класса А-III по ГОСТ 5781-82*

Нач.СКО-1	Михайлов		
Н.контр.	Матвеев		
ГИП	Григорьев		
Рук.бр.	Акишина		
Инженер	Тищенко		
Проверил	Котова		
Рук.бр.	Григорян		
Проверил	Никонова		

1.423.1-3/88.2-118

Каркас пространственный КП40-14

Стадия	Лист	Листов
Р		1

ПРОМСТРОЙПРОЕКТ

Подпись и дата | Взам. инв. № | Инв. № подл.

23584-04 96

КП41-1 ... КП41-3

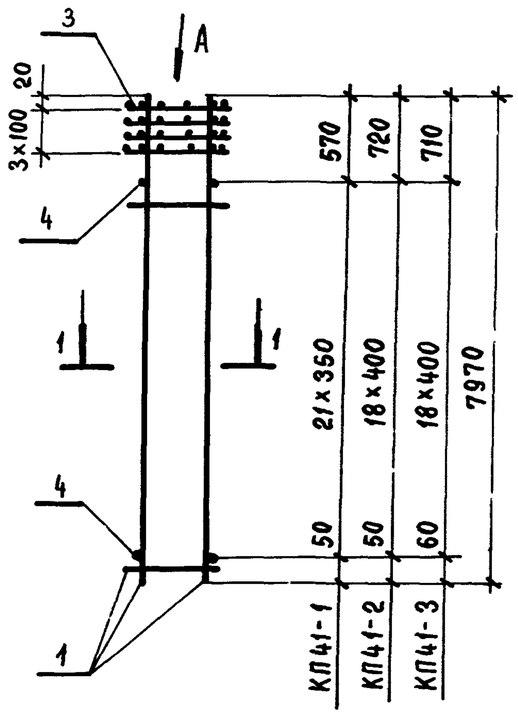

КП41-4 ... КП41-6

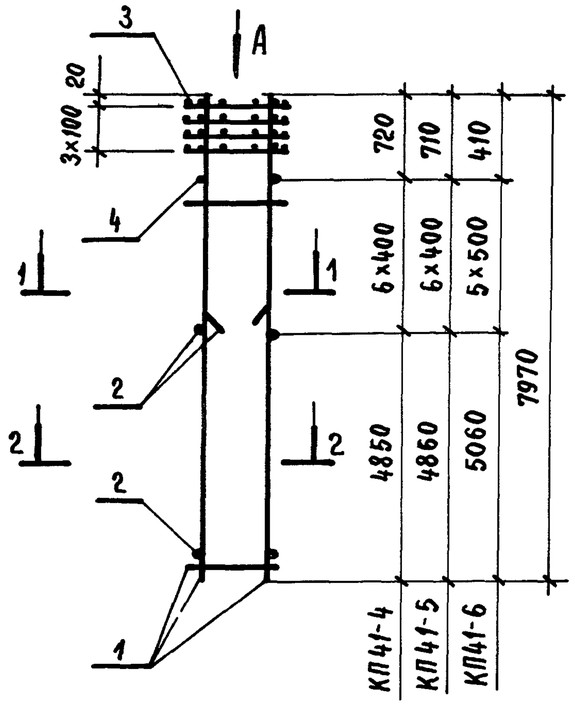

Вид А

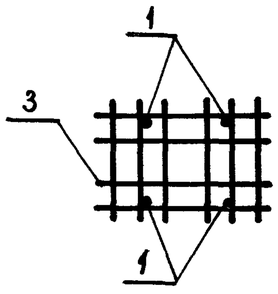

1 - 1

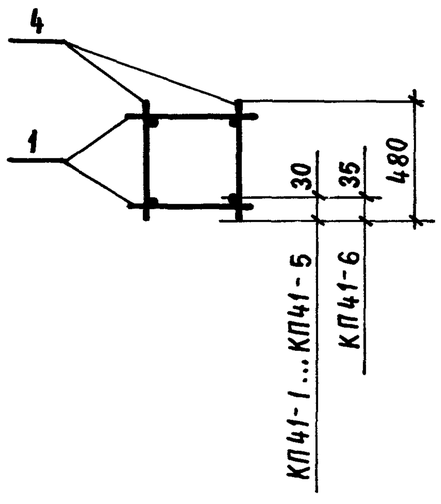

2 - 2

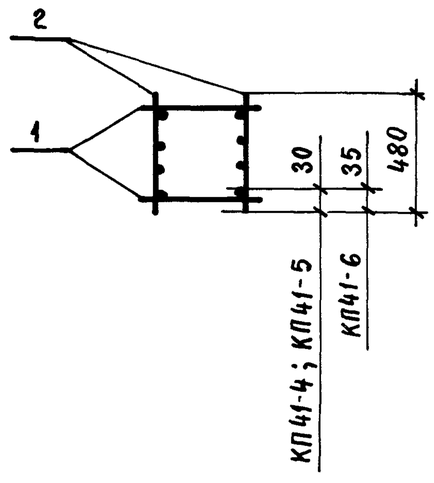

Марка каркаса	Поз.	Наименование	Кол.	Обозначение документа	Масса каркаса, кг
КП41-1	1	Каркас КР9-48	2	1.423.1-3/88.2-219	81,4
	3	Сетка С13	4	-238	
	4	Ф5Вр I, ℓ=480; 0,069 кг	44	БЕЗ черт.	
КП41-2	1	Каркас КР9-49	2	1.423.1-3/88.2-219	95,7
	3	Сетка С13	4	-238	
	4	Ф5Вр I, ℓ=480; 0,069 кг	38	БЕЗ черт.	
КП41-3	1	Каркас КР9-50	2	1.423.1-3/88.2-219	115,2
	3	Сетка С13	4	-238	
	4	Ф6А I, ℓ=480; 0,107 кг	38	БЕЗ черт.	
КП41-4	1	Каркас КР9-49	2	1.423.1-3/88.2-219	143,9
	2	КР9-26	2	-217	
	3	Сетка С13	4	-238	
	4	Ф5Вр I, ℓ=480; 0,069 кг	12	БЕЗ черт.	
КП41-5	1	Каркас КР9-50	2	1.423.1-3/88.2-219	173,7
	2	КР9-27	2	-217	
	3	Сетка С13	4	-238	
	4	Ф6А I, ℓ=480; 0,107 кг	12	БЕЗ черт.	
КП41-6	1	Каркас КР9-51	2	1.423.1-3/88.2-219	225,3
	2	КР9-29	2	-217	
	3	Сетка С13	4	-238	
	4	Ф8А I, ℓ=480; 0,19 кг	10	БЕЗ черт.	

Арматура класса А-I по ГОСТ 5781-82*, класса Вр-I по ГОСТ 6727-80*

Нач. СКО-1	Михайлов		
Н. контр.	Матвеев		
ГИП	Григорьев		
Рук. бр.	Акишина		
Инжен.	Тищенко		
Пров.	Котова		
Рук. бр.	Григорян		
Пров.	Никонова		

1.423.1-3/88.2-119

Каркас пространственный

КП41-1 ... КП41-6

Стадия	Лист	Листов
Р		1

ПРОМСТРОЙПРОЕКТ

23584-04 97

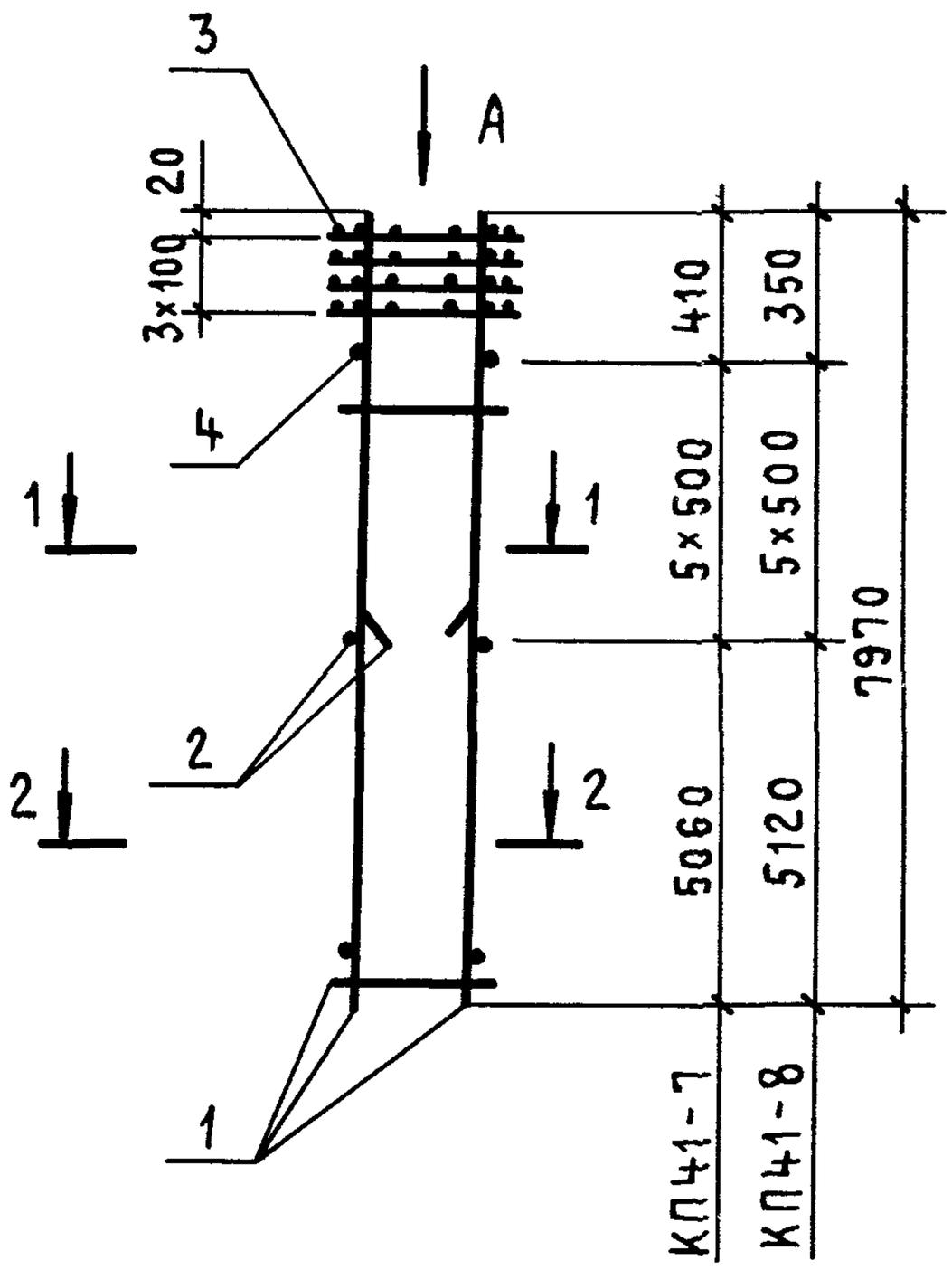

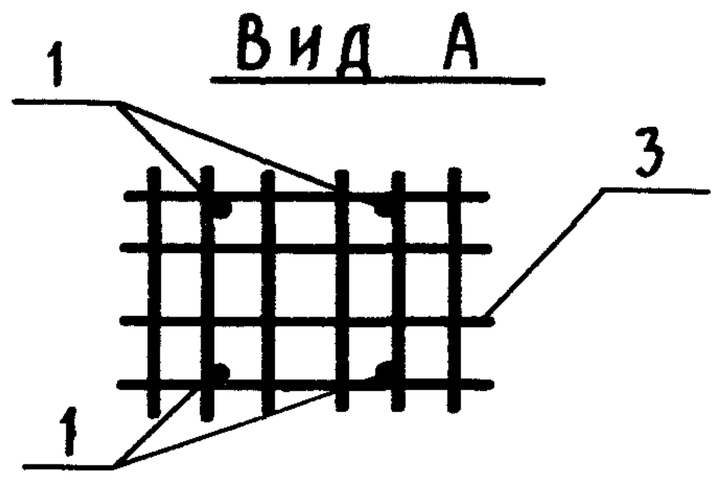

1 – 1

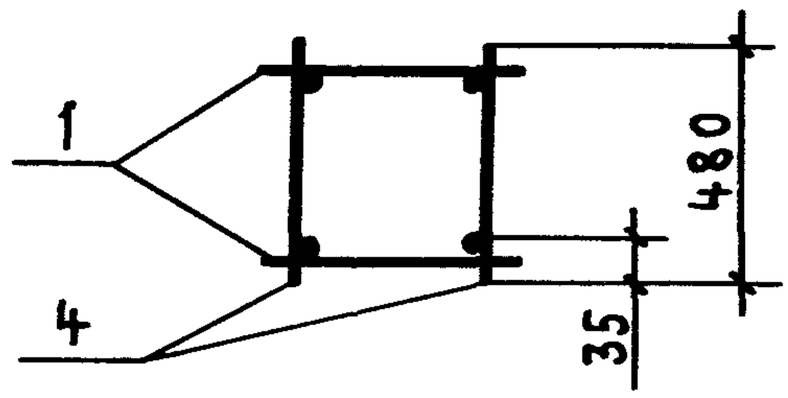

2 – 2

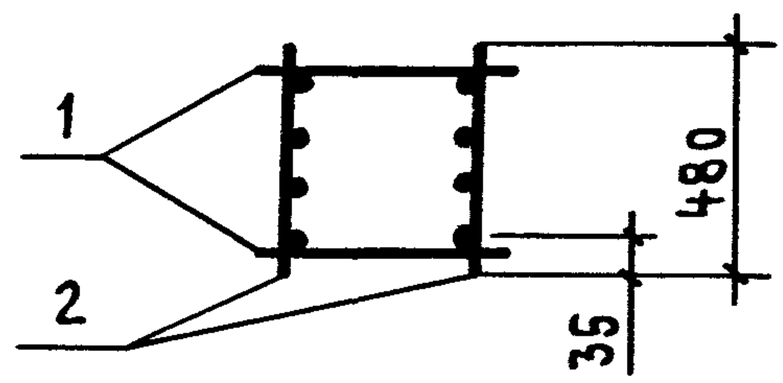

Марка каркаса	Поз.	Наименование	Кол.	Обозначение	Масса каркаса, кг
КП41-7	1	Каркас КР9-52	2	1.423.1-3/88.2-219	276,6
	2	КР9-31	2	-217	
	3	Сетка С13	4	-238	
	4	ф8АI, ℓ=480; 0,19 кг	10	Без черт.	
КП41-8	1	Каркас КР9-53	2	1.423.1-3/88.2-220	360,1
	2	КР9-45	2	-219	
	3	Сетка С13	4	-238	
	4	ф8АI, ℓ=480; 0,19 кг	10	Без черт.	

Арматура класса А-I по ГОСТ 5781-82*

Нач. СКО-1	Михайлов	
Н. контр.	Матвеев	
ГИП	Григорьев	
Рук. бр.	Акишина	
Инженер	Тищенко	
Проверил	Котова	
Рук. бр.	Григорян	
Проверил	Никонова	

1.423.1-3/88.2-120

Каркас пространственный КП41-7; КП41-8

Стадия	Лист	Листов
Р		1

ПРОМСТРОЙПРОЕКТ

Инв. № подл. | Подпись и дата | Взам. инв. №

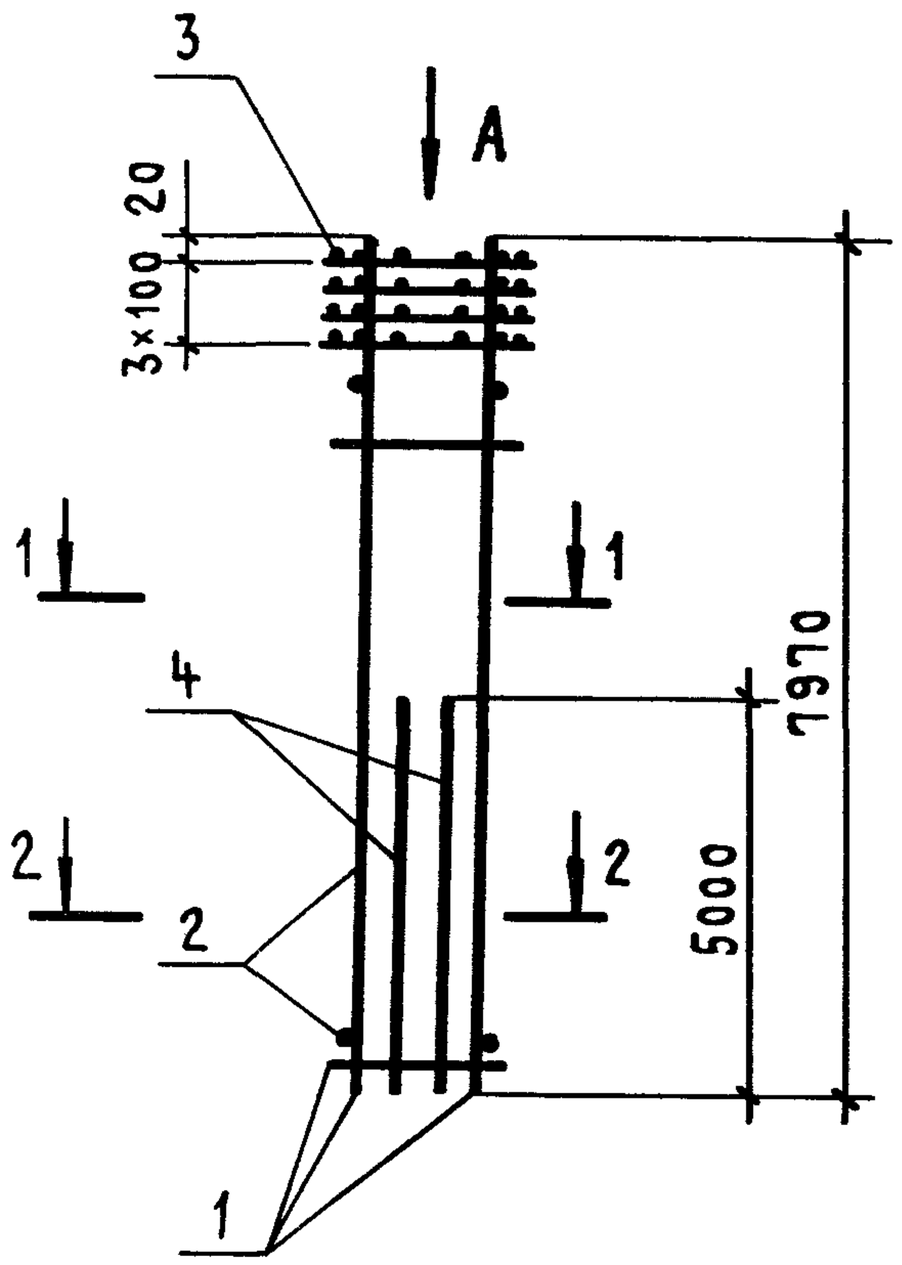

Вид А

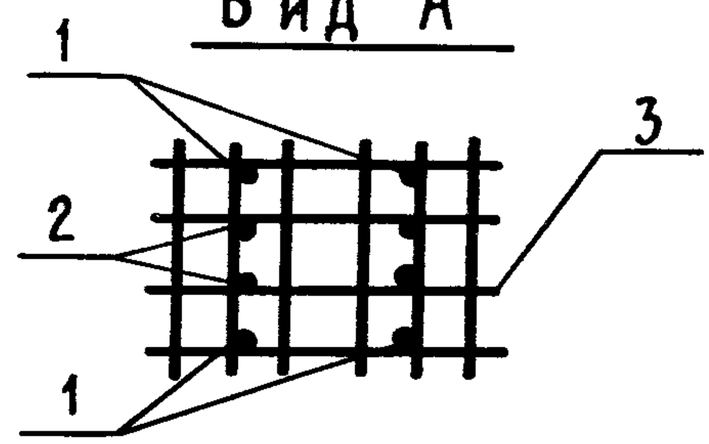

1 - 1

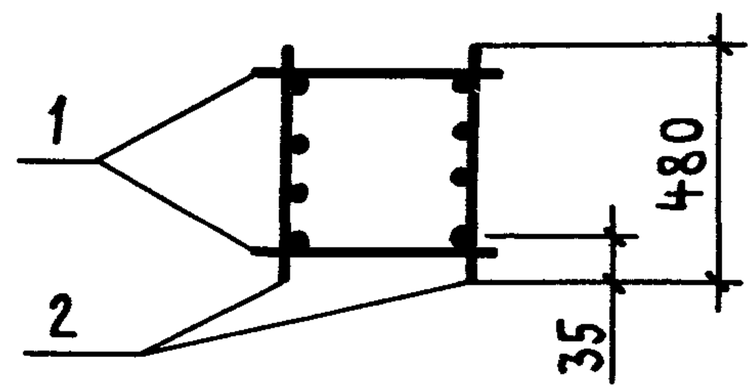

2 - 2

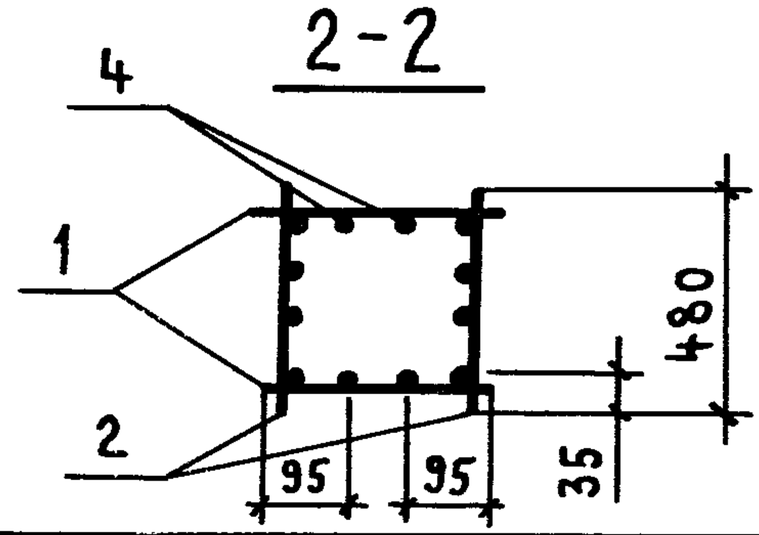

Марка каркаса	Поз.	Наименование	Кол.	Обозначение документа	Масса каркаса, кг
КП41-9	1	Каркас КР9-54	2	1.423.1-3/88.2-220	565,9
	2	КР9-55	2	-220	
	3	Сетка С13	4	-238	
	4	ф 32А $\overline{\text{III}}$, ℓ=5045	4	Без. черт.	

Взам. инв. №

Подпись и дата

Инв. № подл.

Нач.СКО-1	Михайлов	
Н. контр.	Матвеев	
ГИП	Григорьев	
Рук. бр.	Акишина	
Инженер	Тищенко	
Проверил	Котова	
Рук. бр.	Григорян	
Проверил	Никонова	

1.423.1-3/88.2-121

Каркас пространственный КП41-9

Стадия	Лист	Листов
Р		1

ПРОМСТРОЙПРОЕКТ

23584-04 98

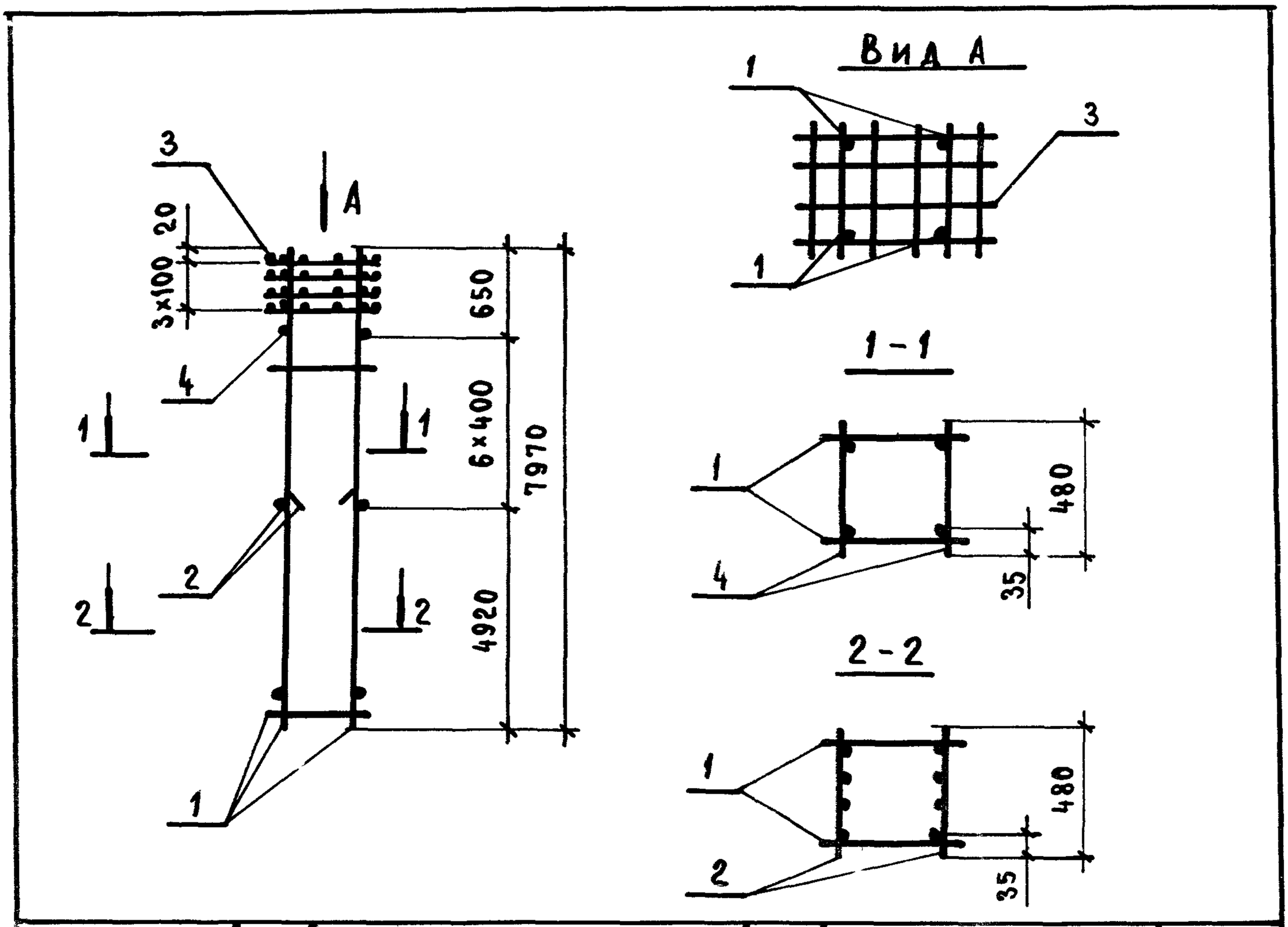

Марка каркаса	поз.	Наименование	Кол.	Обозначение документа	Масса каркаса, кг
КП 41-10	1	Каркас КР9-56	2	1.423.1-3/88.2-221	357,4
	2	КР9-39	2	-218	
	3	Сетка С13	4	-238	
	4	ф 8А I, ℓ=480 ; 0,19 кг	12	БЕЗ ЧЕРТ.	

Арматура класса А-I по ГОСТ 5781-82*

Нач.СКО-1	Михайлов		
Н. контр.	Матвеев		
ГИП	Григорьев		
Рук.бр.	Акишина		
Инженер	Тищенко		
Проверил	Котова		
Рук бр.	Григорян		
Проверил	Никонова		

1.423.1-3/88.2-122

Каркас пространственный КП 41-10

Стадия	Лист	Листов
Р		1

ПРОМСТРОЙПРОЕКТ

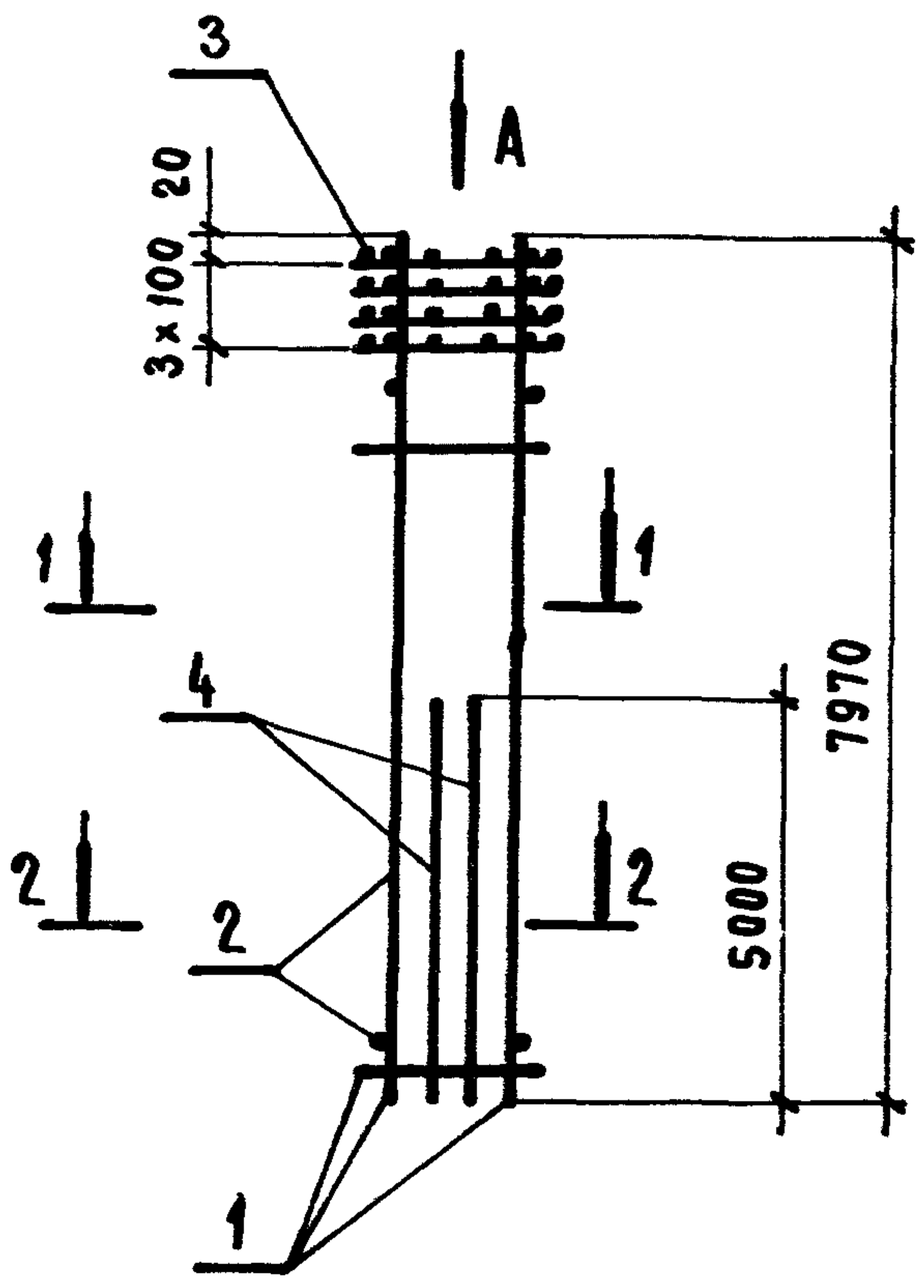

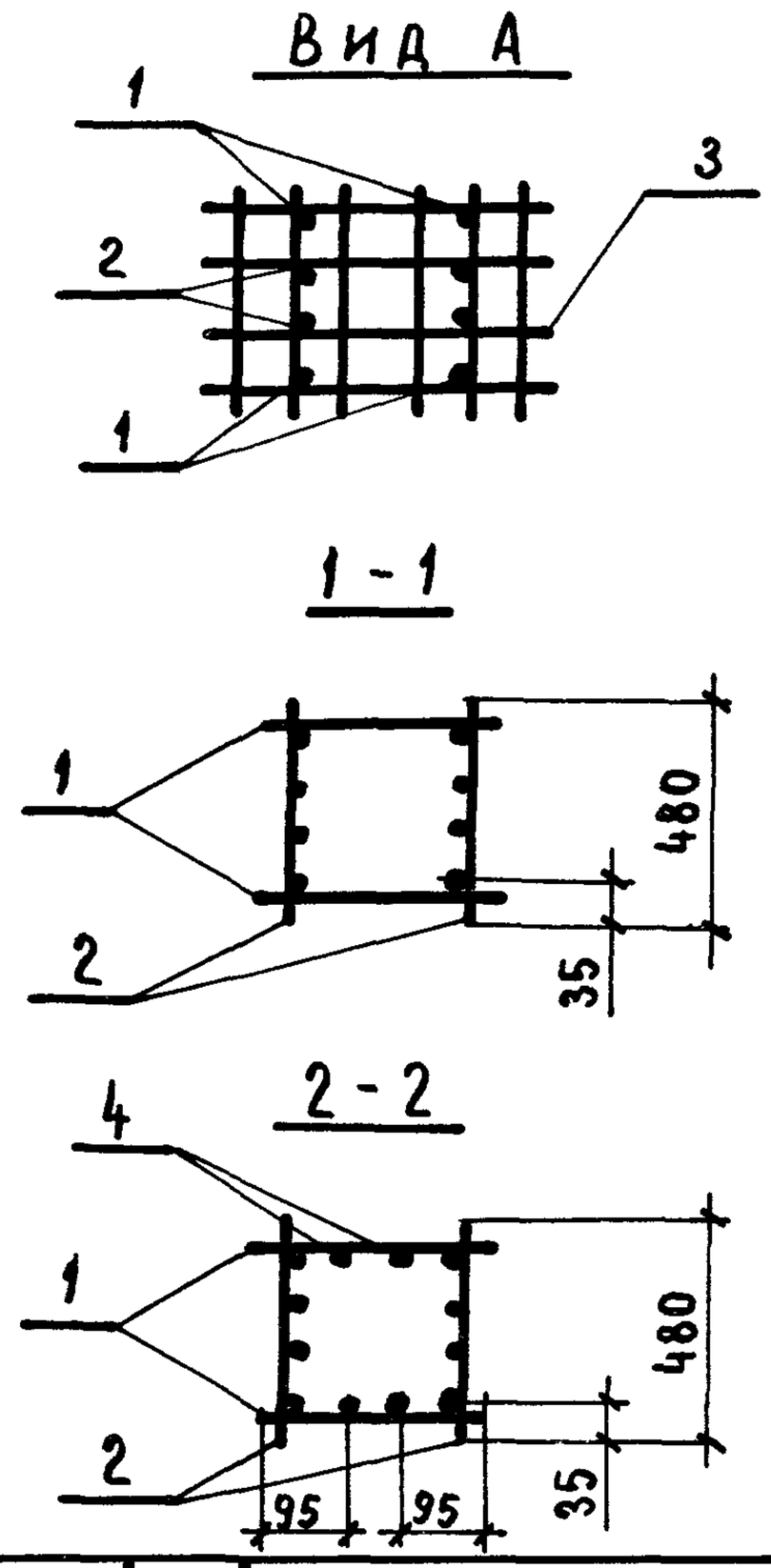

Марка каркаса	Поз.	Наименование	Кол.	Обозначение документа	Масса каркаса, кг
КП41-11	1	Каркас КР9-57	2	1.423.1-3/88.2-221	569,7
	2	КР9-58	2	-221	
	3	Сетка С13	4	-238	
	4	ф 32 А III, ℓ = 5045	4	-236	

Арматура класса А-III по ГОСТ 5781-82*

Нач. СКО-1	Михайлов		1.423.1-3/88.2-123
Н. контр.	Матвеев		
ГИП	Григорьев		
Рук. бр.	Акишина		Каркас пространственный КП41-11
Инженер	Тищенко		
Проверил	Котова		
Рук бр.	Григорян		
Проверил	Никонова		

Стадия	Лист	Листов
Р		1

ПРОМСТРОЙПРОЕКТ

Взам. инв. № | Подпись и дата | Инв. № подл.

23584-04 99

КП42-1 ... КП42-3

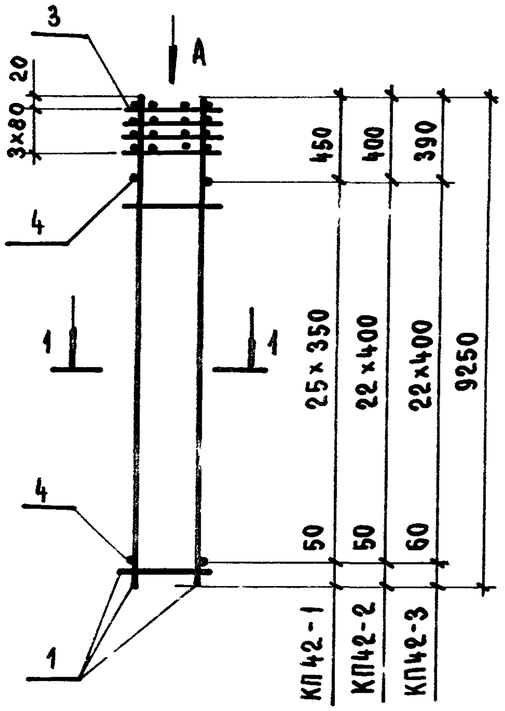

КП42-4 ... КП42-6

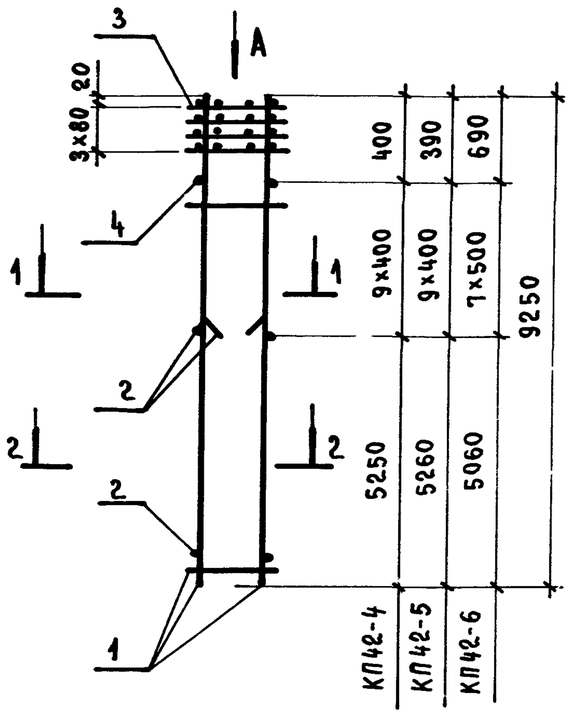

Вид А

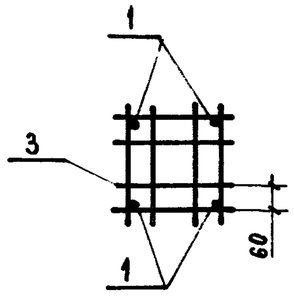

1-1

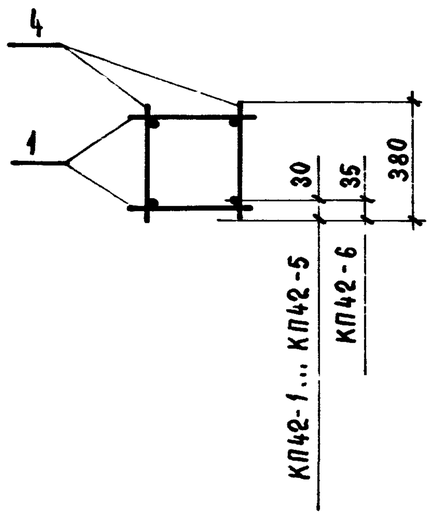

2-2

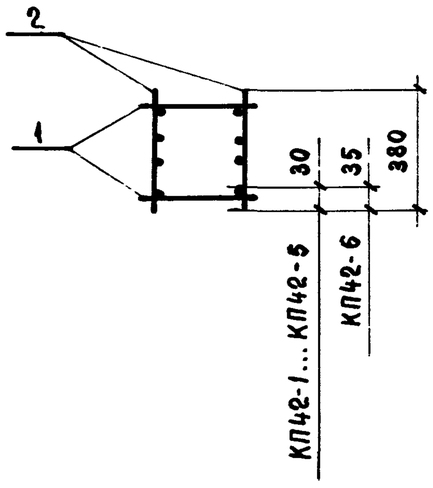

Марка каркаса	Поз.	Наименование	Кол.	Обозначение документа	Масса каркаса, кг
КП42-1	1	Каркас КР10-1	2	1.423.1-3/88.2-222	87,2
	3	Сетка С3	4	-237	
	4	ф5ВрI, ℓ=380; 0,055кг	52	Без черт.	
КП42-2	1	Каркас КР10-2	2	1.423.1-3/88.2-222	103,9
	3	Сетка С3	4	-237	
	4	ф5ВрI, ℓ=380; 0,055кг	46	Без черт.	
КП42-3	1	Каркас КР10-3	2	1.423.1-3/88.2-222	125,8
	3	Сетка С3	4	-237	
	4	ф6АI, ℓ=380; 0,084кг	46	Без черт	
КП42-4	1	Каркас КР10-2	2	1.423.1-3/88.2-222	156,2
	2	КР10-4	2	-222	
	3	Сетка С3	4	-237	
	4	ф5ВрI, ℓ=380; 0,055кг	18	Без черт.	
КП42-5	1	Каркас КР10-3	2	1.423.1-3/88.2-222	189,3
	2	КР10-5	2	-222	
	3	Сетка С3	4	-237	
	4	ф6АI, ℓ=380; 0,084кг	18	Без черт.	
КП42-6	1	Каркас КР10-6	2	1.423.1-3/88.2-222	239,7
	2	КР10-7	2	-222	
	3	Сетка С3	4	-237	
	4	ф8АI, ℓ=380; 0,15кг	14	Без черт.	

Арматура класса А-I по ГОСТ5781-82*; класса Вр-I по ГОСТ6727-80*.

Нач.СКО-1	Михайлов	
Н. контр.	Матвеев	
ГИП	Григорьев	
Рук.бр.	Акишина	
Рук.бр.	Григорян	
Пров	Никонова	
Рук.бр.	Григорян	
Пров.	Михеева	

1.423.1-3/88.2-124

Каркас пространственный

КП42-1 ... КП42-6

Стадия	Лист	Листов
Р		1

ПРОМСТРОЙПРОЕКТ

Взам. инв. № | Подпись и дата | Инв. № подл.

23584-04 100

КП42-7...КП42-9

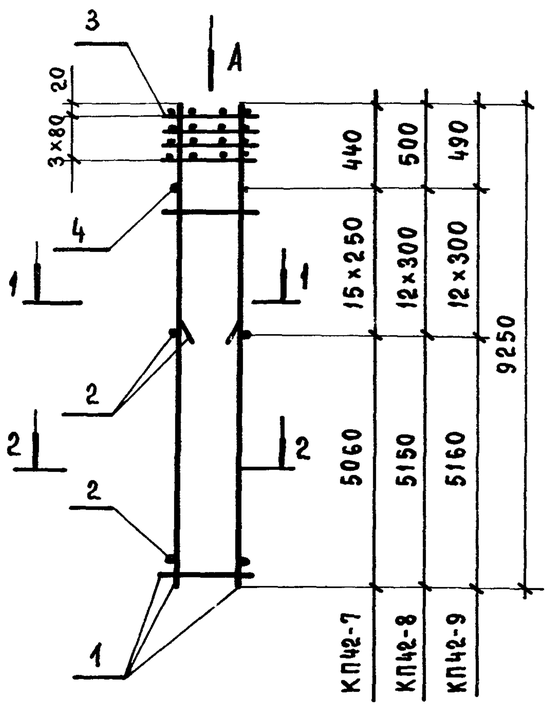

КП42-10; КП42-11

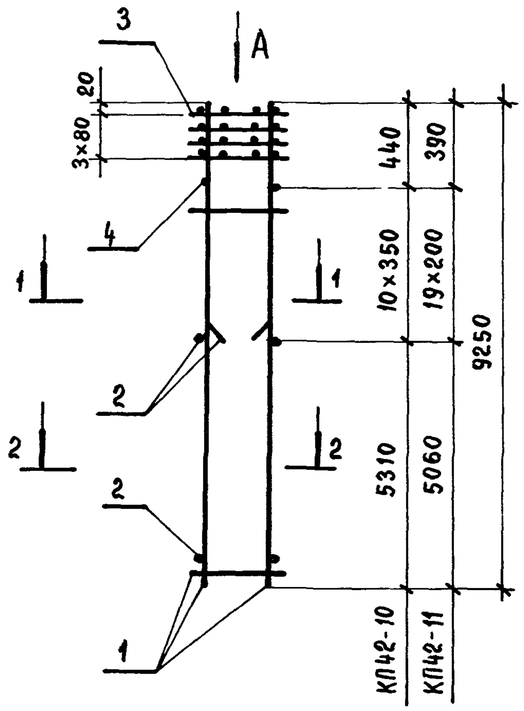

ВИД А

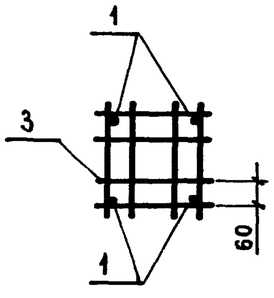

1-1

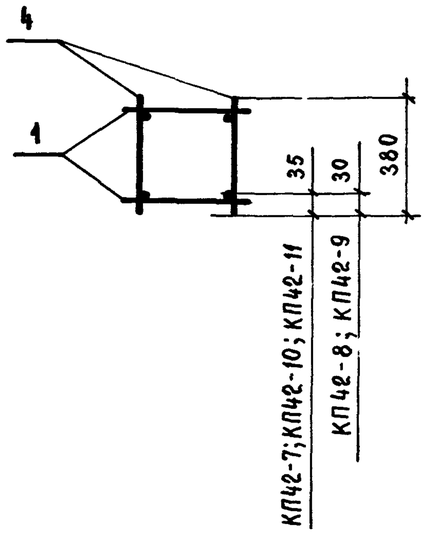

2-2

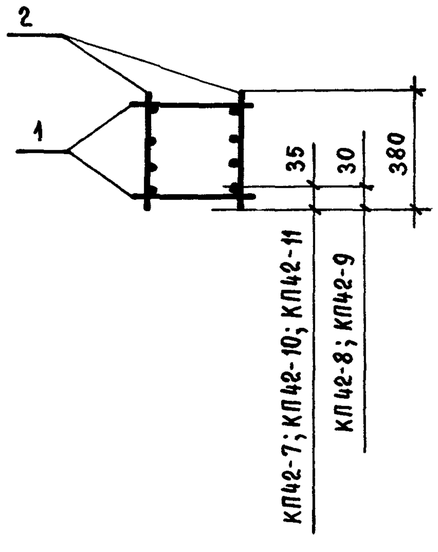

Марка каркаса	Поз.	Наименование	Кол.	Обозначение документа	Масса каркаса, кг
КП42-7	1	Каркас КР10-8	2	1.423.1-3/88.2-222	306,8
	2	КР10-9	2	-222	
	3	Сетка С3	4	-237	
	4	Ф8АI, ℓ=380; 0,15 кг	30	БЕЗ ЧЕРТ.	
КП42-8	1	Каркас КР10-10	2	1.423.1-3/88.2-222	156,7
	2	КР10-11	2	-222	
	3	Сетка С3	4	-237	
	4	Ф5ВрI, ℓ=380; 0,055 кг	24	БЕЗ ЧЕРТ.	
КП42-9	1	Каркас КР10-12	2	1.423.1-3/88.2-223	190,4
	2	КР10-13	2	-223	
	3	Сетка С3	4	-237	
	4	Ф6АI, ℓ=380; 0,084 кг	24	БЕЗ ЧЕРТ.	
КП42-10	1	Каркас КР10-14	2	1.423.1-3/88.2-223	248,4
	2	КР10-15	2	-223	
	3	Сетка С3	4	-237	
	4	Ф8АI, ℓ=380; 0,15 кг	20	БЕЗ ЧЕРТ.	
КП42-11	1	Каркас КР10-16	2	1.423.1-3/88.2-223	312,2
	2	КР10-17	2	-223	
	3	Сетка С3	4	-237	
	4	Ф8АI, ℓ=380; 0,15 кг	38	БЕЗ ЧЕРТ.	

Арматура класса А-I по ГОСТ 5781-82*; класса Вр-I по ГОСТ 6727-80*

Нач.СКО-1	Михайлов		1.423.1-3/88.2-125
Н.контр.	Матвеев		
ГИП	Григорьев		
Рук.бр.	Акишина		Каркас пространственный КП42-7...КП42-11
Рук.бр.	Григорян		
Пров.	Никонова		
Рук.бр.	Григорян		
Пров.	Михеева		

Стадия	Лист	Листов
Р		1

ПРОМСТРОЙПРОЕКТ

23584-04 101

КП43-1 ... КП43-3

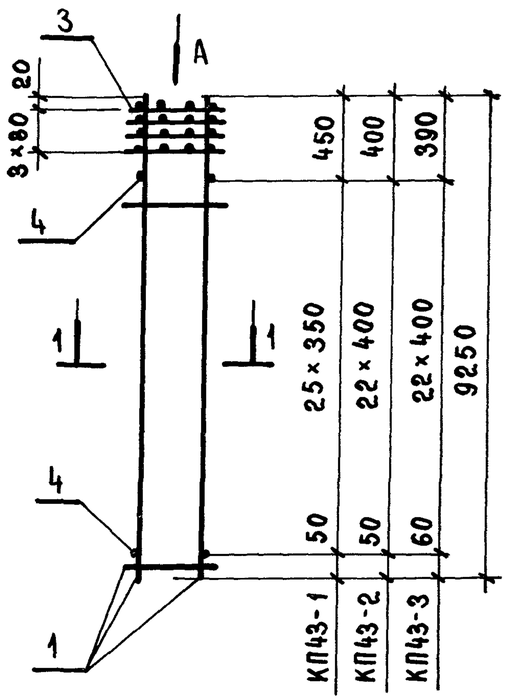

КП43-4 ... КП43-6

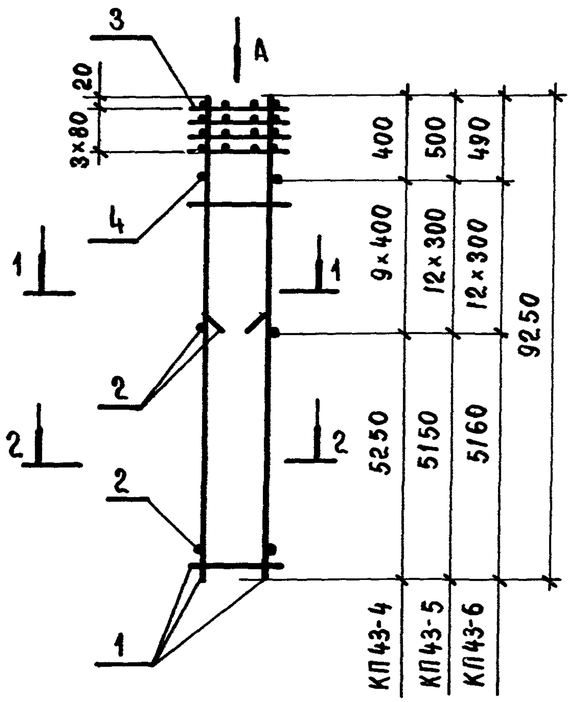

ВИД А

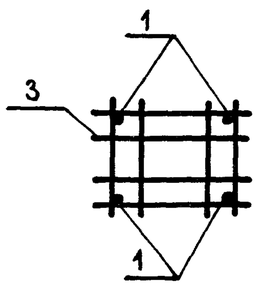

1-1

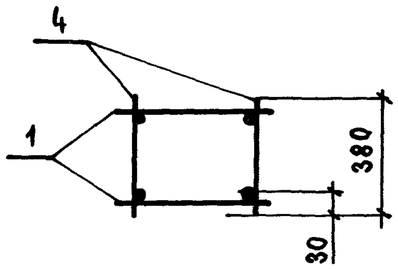

2-2

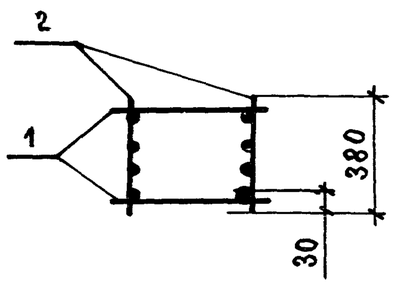

Марка каркаса	Поз.	Наименование	Кол.	Обозначение документа	Масса каркаса, кг.
КП43-1	1	Каркас КР10-18	2	1.423.1-3/88.2-223	90,0
	3	Сетка С4	4	-237	
	4	ф5Вр I, ℓ=380; 0,055кг	52	БЕЗ ЧЕРТ.	
КП43-2	1	Каркас КР10-19	2	1.423.1-3/88.2-223	106,5
	3	Сетка С4	4	-237	
	4	ф5Вр I, ℓ=380; 0,055кг	46	БЕЗ ЧЕРТ.	
КП43-3	1	Каркас КР10-20	2	1.423.1-3/88.2-223	128,8
	3	Сетка С4	4	-237	
	4	ф6А I, ℓ=380; 0,084кг	46	БЕЗ ЧЕРТ.	
КП43-4	1	Каркас КР10-19	2	1.423.1-3/88.2-223	158,8
	2	КР10-4	2	-222	
	3	Сетка С4	4	-237	
	4	ф5Вр I, ℓ=380; 0,055кг	18	БЕЗ ЧЕРТ.	
КП43-5	1	Каркас КР10-21	2	1.423.1-3/88.2-223	159,6
	2	КР10-11	2	-222	
	3	Сетка С4	4	-237	
	4	ф5Вр I, ℓ=380; 0,055кг	24	БЕЗ ЧЕРТ.	
КП43-6	1	Каркас КР10-22	2	1.423.1-3/88.2-223	193,8
	2	КР10-13	2	-223	
	3	Сетка С4	4	-237	
	4	ф6А I, ℓ=380; 0,084кг	24	БЕЗ ЧЕРТ.	

Арматура класса А-I по ГОСТ 5781-82*; класса Вр-I по ГОСТ 6727-80*

Нач.СКО-1	Михайлов	
Н.контр.	Матвеев	
ГИП	Григорьев	
Рук.бр.	Акишина	
Рук.бр.	Григорян	
Проверил	Никонова	
Рук.бр.	Григорян	
Проверил	Михеева	

1.423.1-3/88.2-126

Каркас пространственный КП43-1 ... КП43-6

Стадия	Лист	Листов
Р		1

ПРОМСТРОЙПРОЕКТ

Взам. инв. № | Подпись и дата | Инв. № подл.

23584-04 102

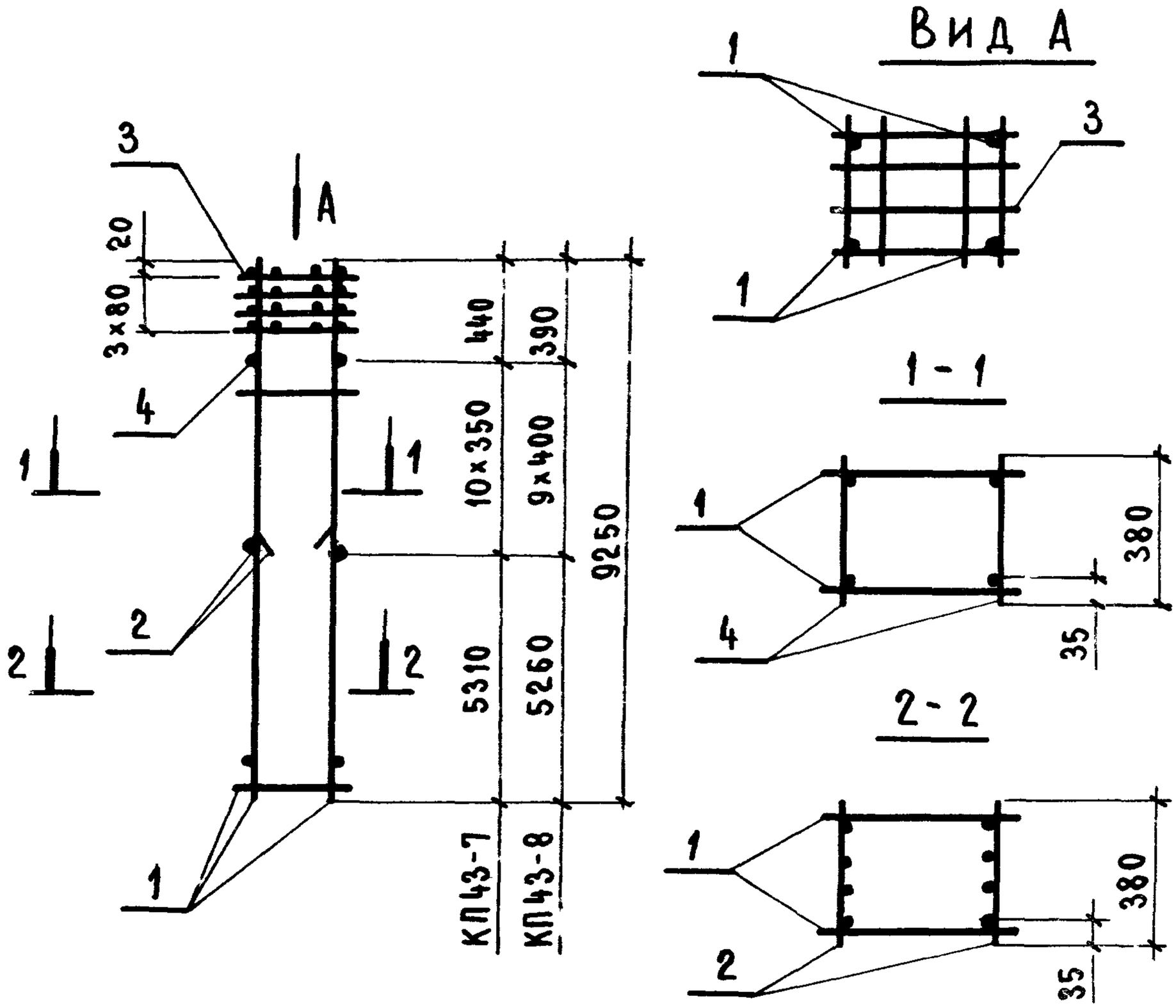

Марка каркаса	Поз.	Наименование	Кол.	Обозначение документа	Масса каркаса, кг
КП43-7	1	Каркас КР10-23	2	1.423.1-3/88.2-224	252,5
	2	КР10-15	2	-223	
	3	Сетка С4	4	-237	
	4	ф8АI, ℓ=380; 0,15кг	20	Без черт	
КП43-8	1	Каркас КР10-24	2	1.423.1-3/88.2-224	306,8
	2	КР10-25	2	-224	
	3	Сетка С4	4	-237	
	4	ф8АI, ℓ=380; 0,15кг	18	Без черт.	

Арматура класса А-I по ГОСТ 5781-82*

Нач. ГО 1	Михайлов		
Н. контр.	Матвеев		
ГИП	Григорьев		
Вед. инж.	Акишина		
Инж. 1 кат.	Григорян		
Проверил	Никонова		
Инж. 1 кат.	Григорян		
Проверил	Михеева		

1.423.1-3/88.2-127

Каркас пространственный

КП43-7; КП43-8

Стадия	Лист	Листов
Р		1

ПРОМСТРОЙПРОЕКТ

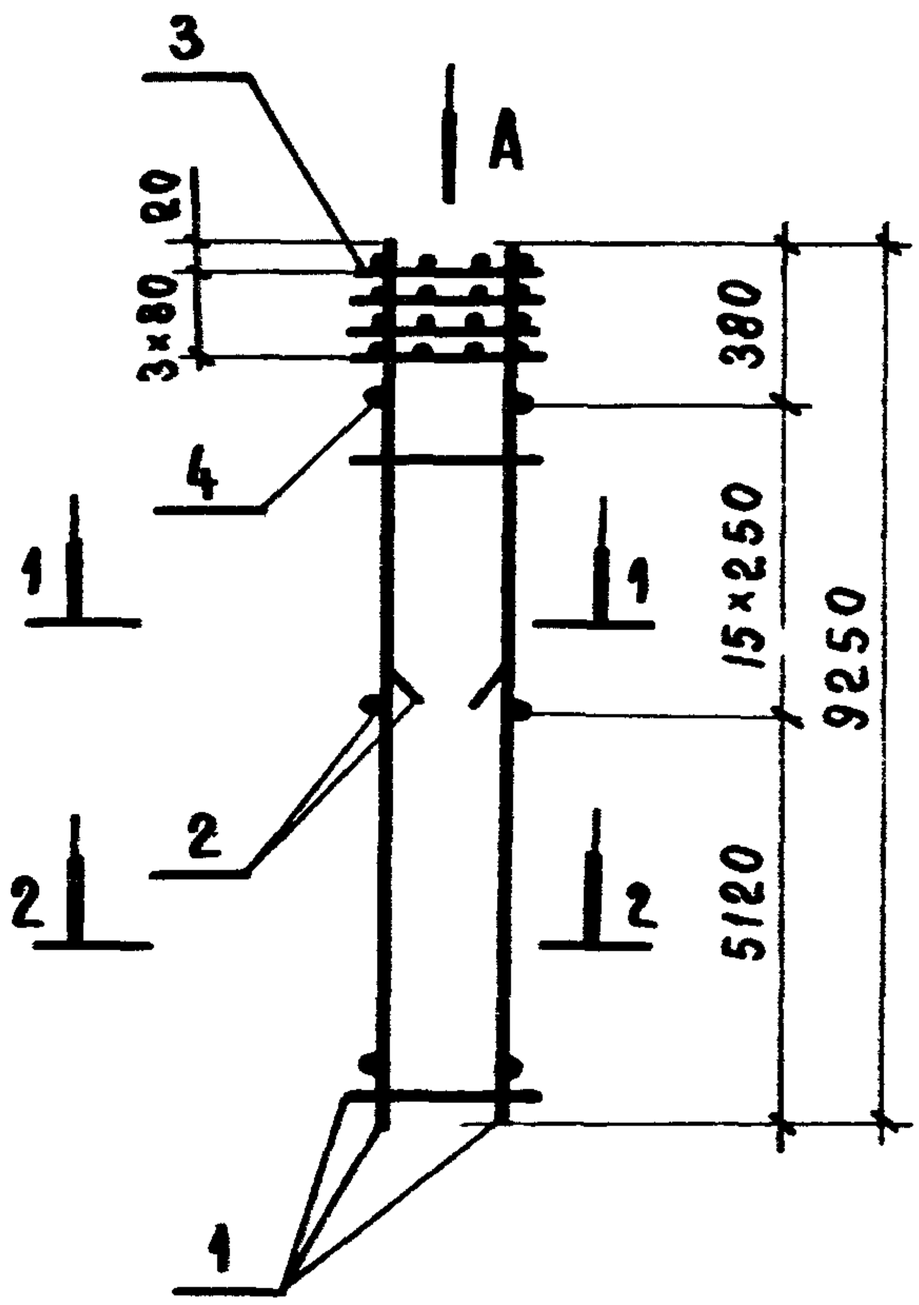

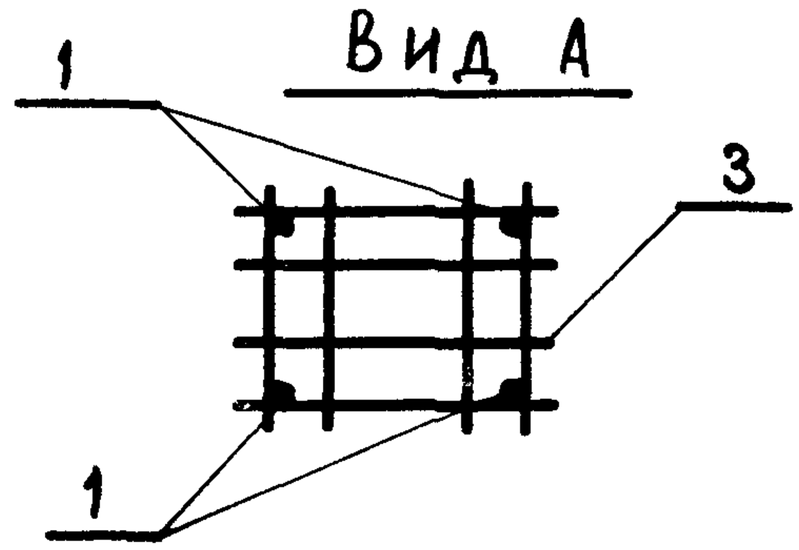

1 - 1

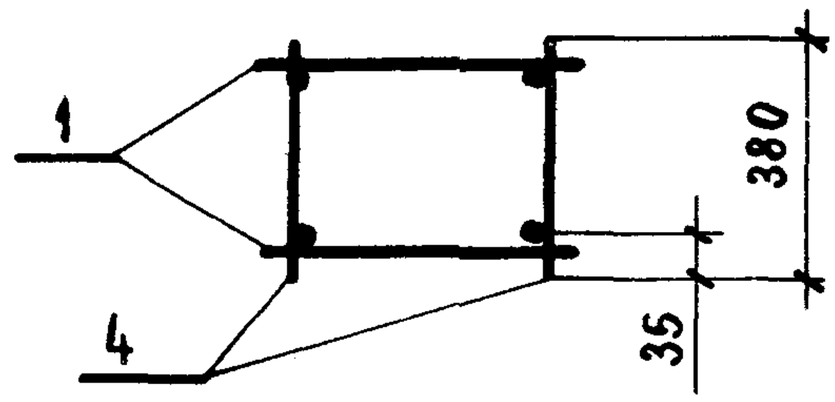

2 - 2

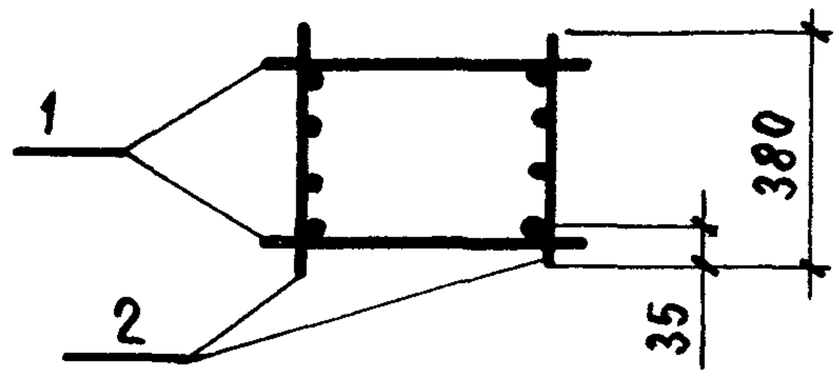

Марка каркаса	Поз.	Наименование	Кол.	Обозначение документа	Масса каркаса, кг
КП43-9	1	Каркас КР10-26	2	1.423.1-3/88.2-224	402,9
	2	КР10-27	2	-224	
	3	Сетка С4	4	-237	
	4	ф 8 А I, ℓ=380; 0,15 кг	30	БЕЗ черт	

Арматура класса А-I по ГОСТ 5781-82*

Нач СКО-1	Михайлов			1.423.1-3/88.2-128
Н. контр.	Матвеев			
ГИП	Григорьев			
Рук бр	Акишина			Каркас пространственный КП43-9
Рук. бр.	Григорян			
Проверил	Никонова			
Рук. бр.	Григорян			
Проверил	Пихеева			

Стадия	Лист	Листов
Р		1

ПРОМСТРОЙПРОЕКТ

Инв. № подл. | Подпись и дата | Взам. инв. №

23584-04 103

КП44-1 ... КП44-3

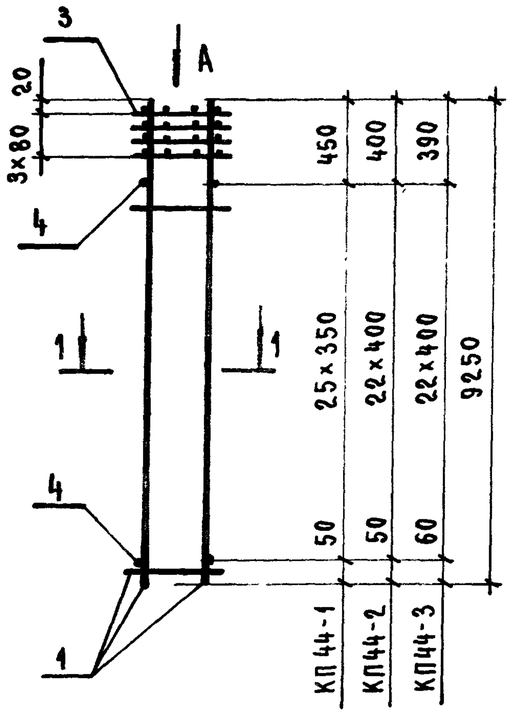

КП44-4 ... КП44-6

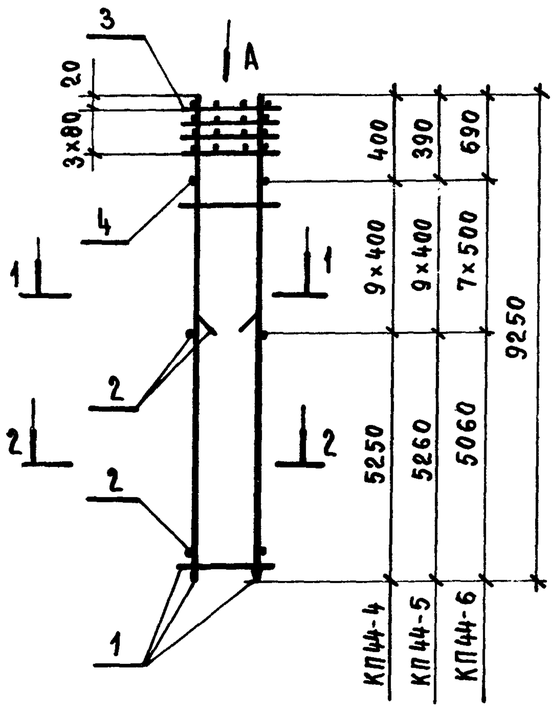

Марка каркаса	Поз.	Наименование	Кол.	Обозначение документа	Масса каркаса, кг
КП44-1	1	Каркас КР10-18	2	1.423.1-3/88.2-223	91,9
	3	Сетка С6	4	-237	
	4	ф5ВрI, ℓ=480; 0,069кг	52	БЕЗ ЧЕРТ.	
КП44-2	1	Каркас КР10-19	2	1.423.1-3/88.2-223	108,4
	3	Сетка С6	4	-237	
	4	ф5ВрI, ℓ=480; 0,069кг	46	БЕЗ ЧЕРТ.	
КП44-3	1	Каркас КР10-20	2	1.423.1-3/88.2-223	131,0
	3	Сетка С6	4	-237	
	4	ф6АI, ℓ=480; 0,107кг	46	БЕЗ ЧЕРТ.	
КП44-4	1	Каркас КР10-19	2	1.423.1-3/88.2-223	160,7
	2	КР10-28	2	-224	
	3	Сетка С6	4	-237	
	4	ф5ВрI, ℓ=480; 0,069кг	18	БЕЗ ЧЕРТ.	
КП44-5	1	Каркас КР10-20	2	1.423.1-3/88.2-223	194,5
	2	КР10-29	2	-224	
	3	Сетка С6	4	-237	
	4	ф6АI, ℓ=480; 0,107кг	18	БЕЗ ЧЕРТ.	
КП44-6	1	Каркас КР10-30	2	1.423.1-3/88.2-224	245,8
	2	КР10-31	2	-224	
	3	Сетка С6	4	-237	
	4	ф8АI, ℓ=480; 0,19 кг	14	БЕЗ ЧЕРТ.	

Арматура класса А-I по ГОСТ 5781-82*; класса Вр-I по ГОСТ 6727-80*

Вид А

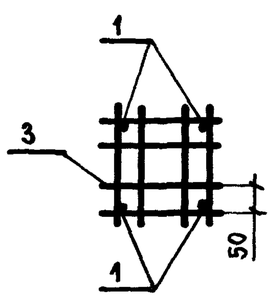

1 - 1

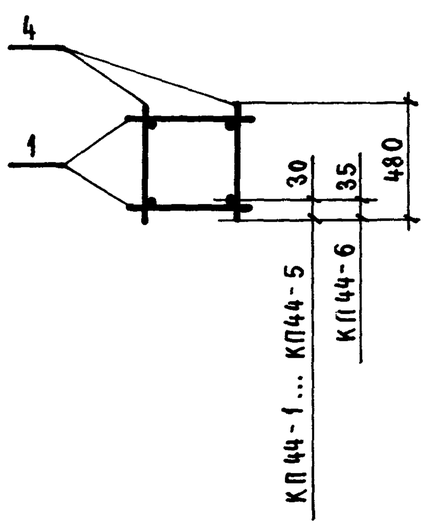

2 - 2

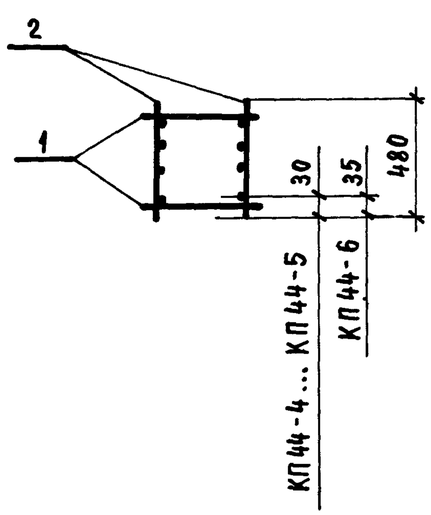

Нач.СКО-1	Михайлов		
Н. контр.	Матвеев		
ГИП	Григорьев		
Рук.бр.	Акишина		
Рук.бр.	Григорян		
Проверил	Никонова		
Рук.бр.	Григорян		
Проверил	Михеева		

1.423.1-3/88.2-129

Каркас пространственный КП44-1.., КП44-6

Стадия	Лист	Листов
Р		1

ПРОМСТРОЙПРОЕКТ

Инв. № подл. | Подпись и дата | Взам. инв. №

23584-04 104

КП44-7... КП44-9

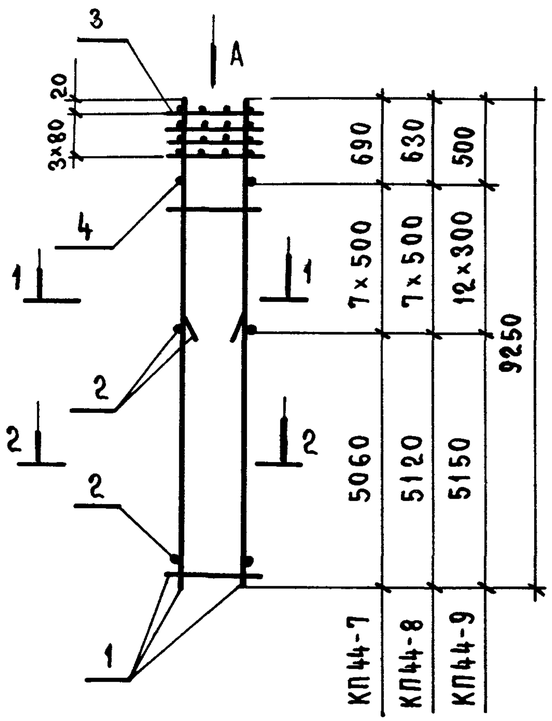

КП44-10... КП44-12

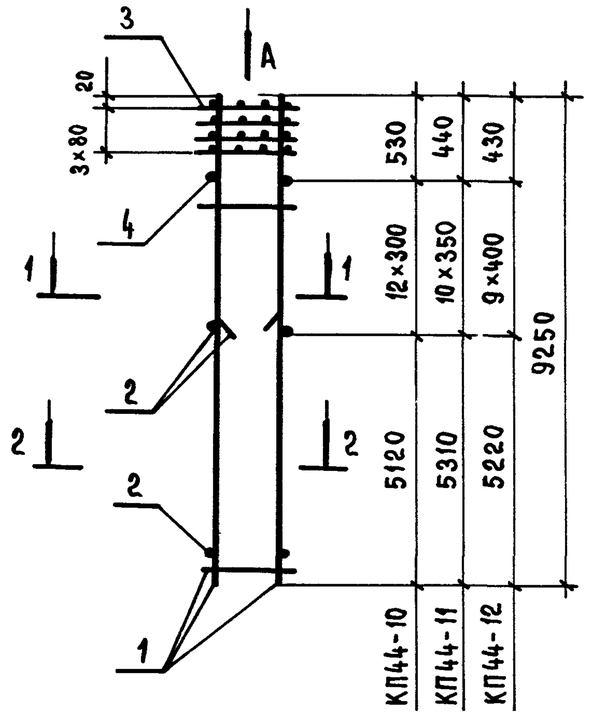

Вид А

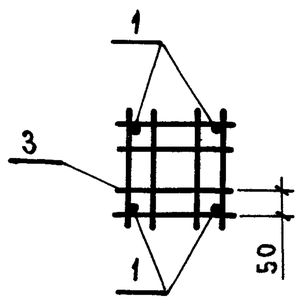

1-1

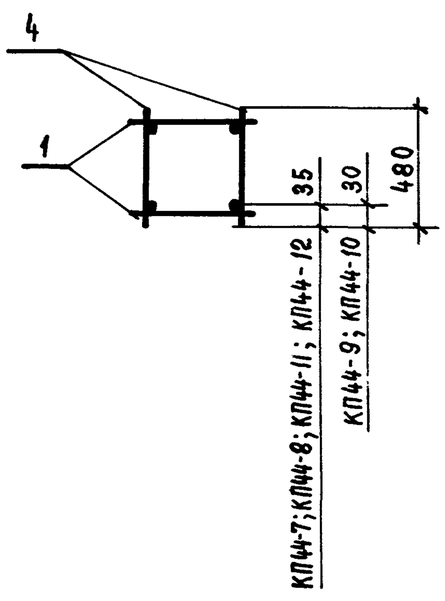

2-2

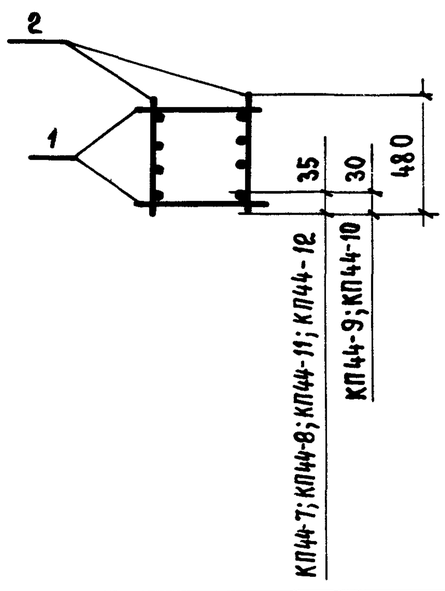

Марка каркаса	Поз.	Наименование	Кол.	Обозначение документа	Масса каркаса, кг
КП44-7	1	Каркас КР10-32	2	1.423.1-3/88.2-224	302,1
	2	КР10-33	2	-224	
	3	Сетка С6	4	-237	
	4	ф8АI, ℓ=480; 0,19кг	14	Без черт.	
КП44-8	1	Каркас КР10-34	2	1.423.1-3/88.2-225	393,3
	2	КР10-35	2	-226	
	3	Сетка С6	4	-237	
	4	ф8АI, ℓ=480; 0,19кг	14	Без черт.	
КП44-9	1	Каркас КР10-21	2	1.423.1-3/88.2-223	161,6
	2	КР10-36	2	-225	
	3	Сетка С6	4	-237	
	4	ф5ВрI, ℓ=480; 0,069кг	24	Без черт.	
КП44-10	1	Каркас КР10-22	2	1.423.1-3/88.2-223	196,4
	2	КР10-37	2	-225	
	3	Сетка С6	4	-237	
	4	ф6АI, ℓ=480; 0,107кг	24	Без черт.	
КП44-11	1	Каркас КР10-23	2	1.423.1-3/88.2-224	255,8
	2	КР10-38	2	-225	
	3	Сетка С6	4	-237	
	4	ф8АI, ℓ=480; 0,19кг	20	Без черт.	
КП44-12	1	Каркас КР10-24	2	1.423.1-3/88.2-224	309,8
	2	КР10-39	2	-225	
	3	Сетка С6	4	-237	
	4	ф8АI, ℓ=480; 0,19кг	18	Без черт.	

Арматура класса А-I по ГОСТ 5781-82*; класса Вр-I по ГОСТ 6727-80*

Нач. СКО-1	Михайлов	
Н. контр.	Матвеев	
ГИП	Григорьев	
Рук. бр.	Акишина	
Рук. бр.	Григорян	
Проверил	Никонова	
Рук. бр.	Григорян	
Проверил	Михеева	

1.423.1-3/88.2-130

Каркас пространственный КП44-7... КП44-12

Стадия	Лист	Листов
Р		1

ПРОМСТРОЙПРОЕКТ

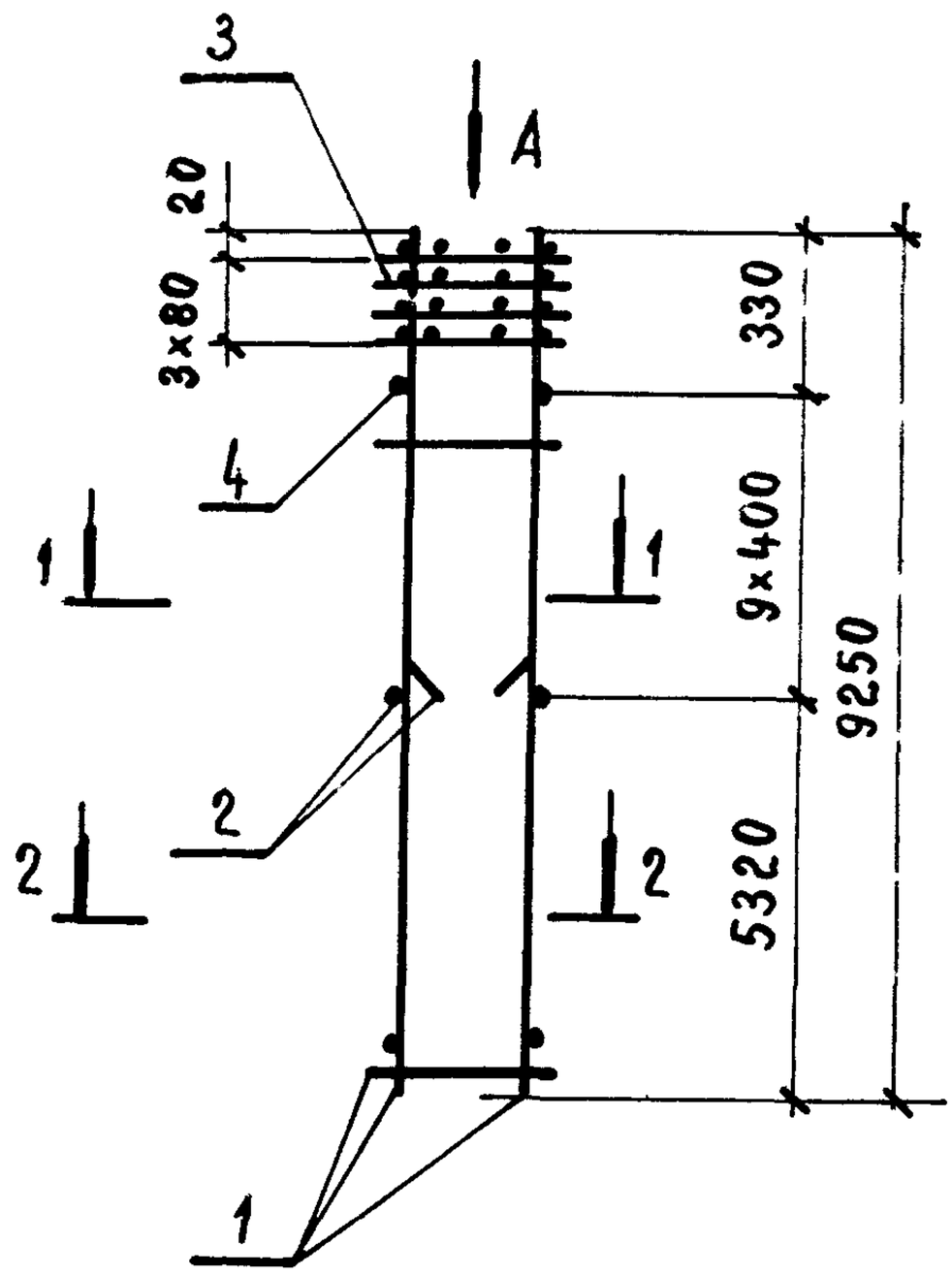

Вид А

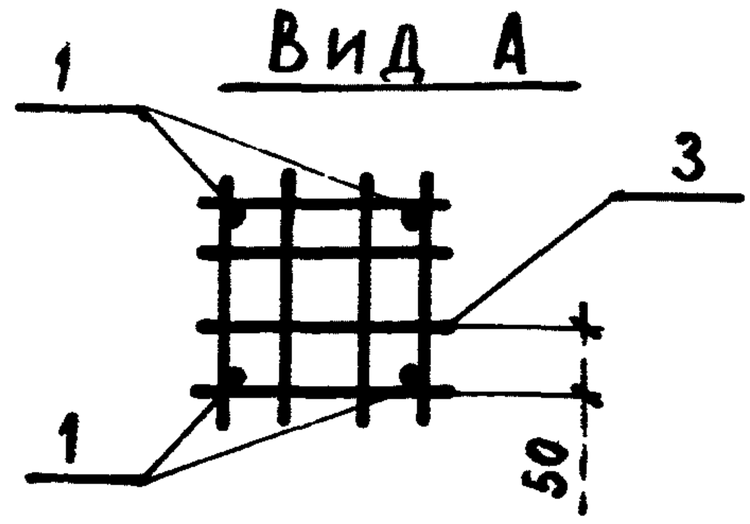

1-1

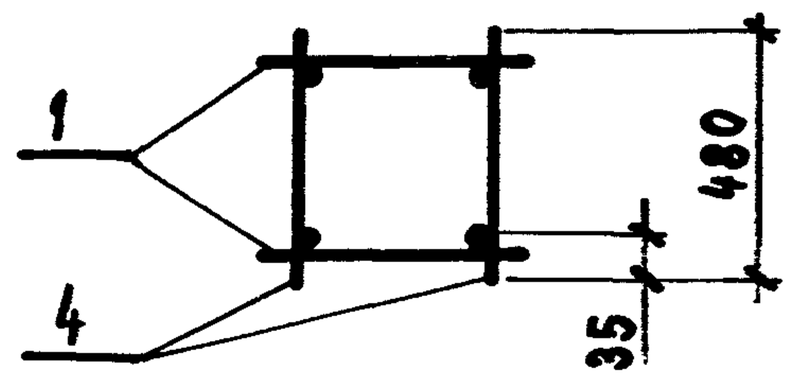

2-2

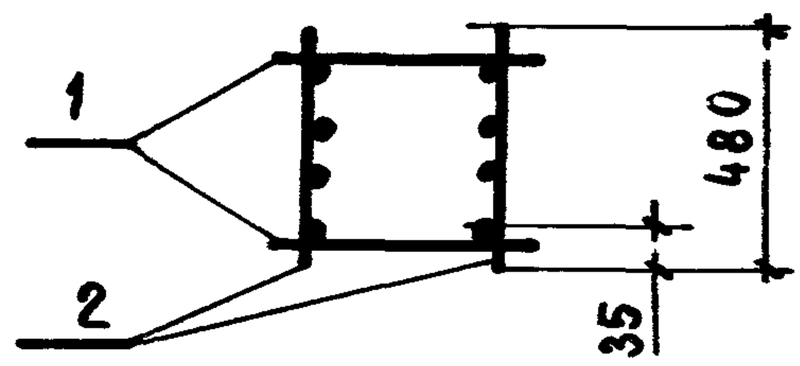

Марка каркаса	Поз.	Наименование	Кол.	Обозначение документа	Масса каркаса, кг
КП 44-13	1	Каркас КР 10-40	2	1.423.1-3/88.2-225	402,1
	2	КР 10-41	2	-225	
	3	Сетка С 6	4	-237	
	4	ф 8 А I, ℓ=480 ; 0,19 кг	18	Без черт.	

Арматура класса А-I по ГОСТ 5781-82*

Нач. СКО-1	Михайлов		
Н. контр.	Матвеев		
ГИП	Григорьев		
Рук. бр.	Акишина		
Рук. бр.	Григорян		
Проверил	Никонова		
Рук. бр.	Григорян		
Проверил	Михеева		

1.423.1-3/88.2-131

Каркас пространственный КП 44-13

Стадия	Лист	Листов
Р		1

ПРОМСТРОЙПРОЕКТ

Взам. инв. №

Подпись и дата

Инв. № подл.

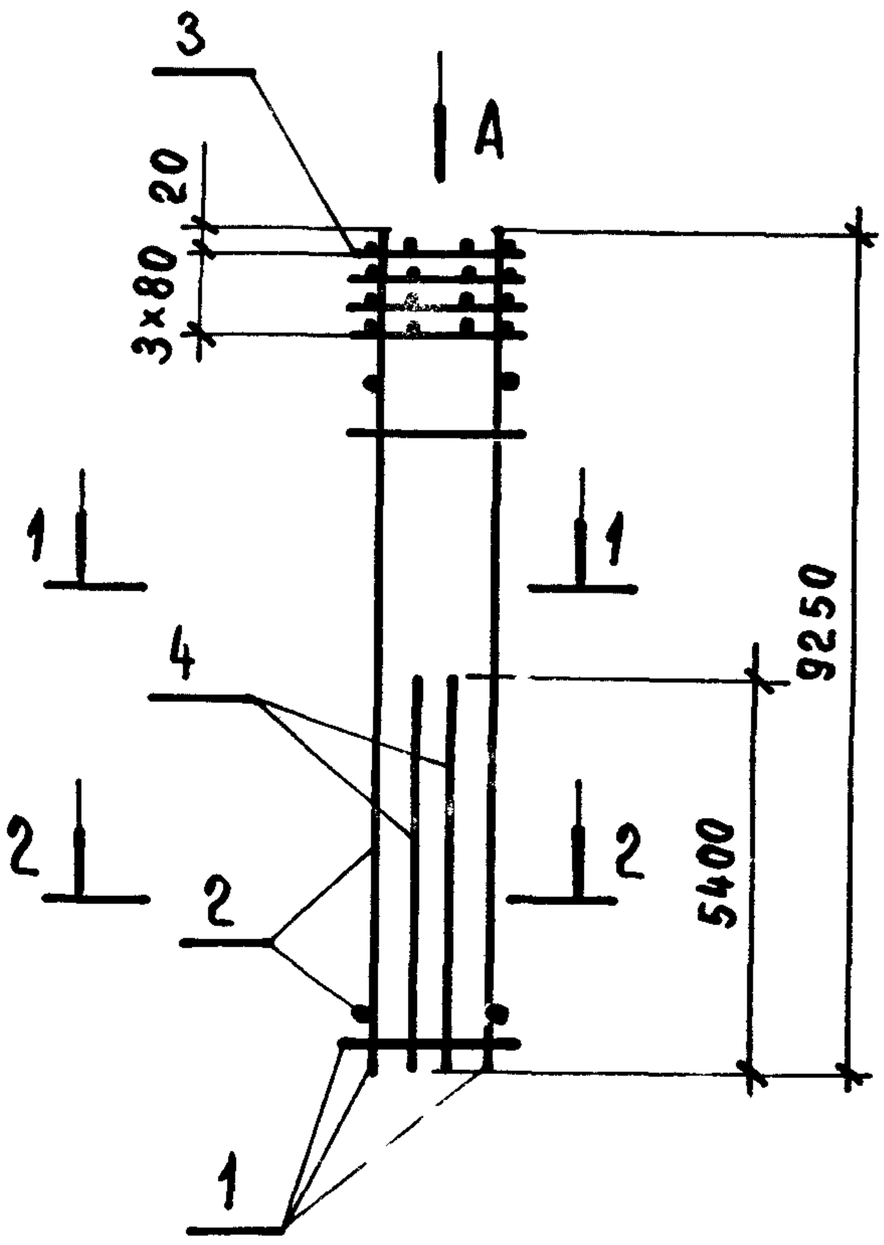

Вид А

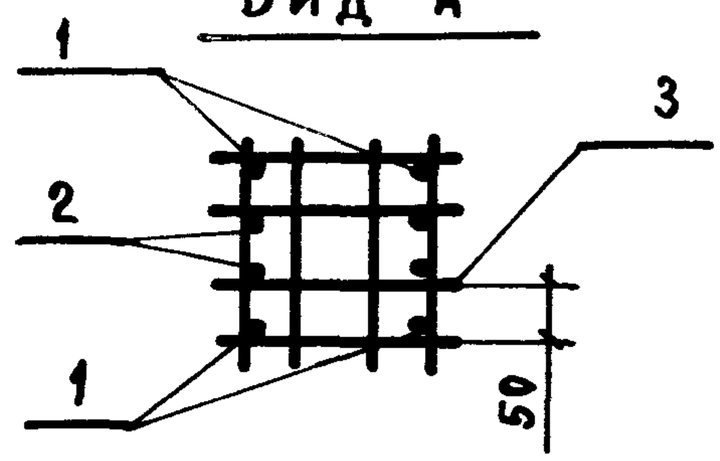

1 - 1

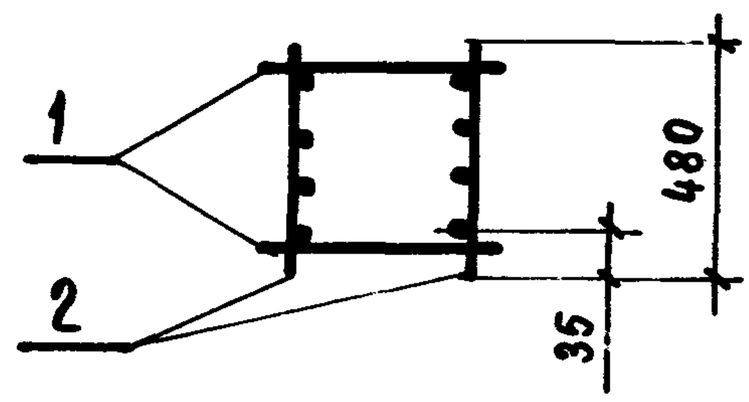

2 - 2

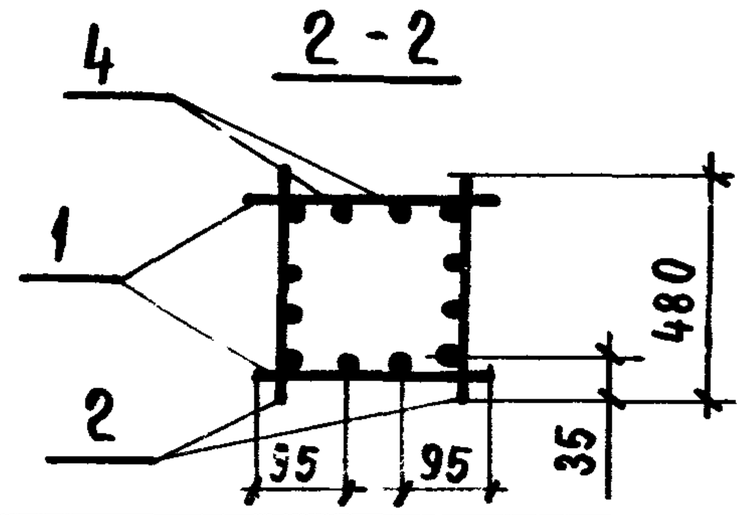

Марка каркаса	Поз.	Наименование	Кол.	Обозначение документа	Масса каркаса, кг
КП 44-14	1	Каркас КР 10-26	2	1.423.1-3/88.2-224	647,4
	2	КР 10-42	2	-224	
	3	Сетка С6	4	-237	
	4	ф 32 А III, ℓ = 5400	4	-236	

Арматура класса А-III по ГОСТ 5781-82*

Нач. СКО-1	Михайлов		
Н. контр.	Матвеев		
ГИП	Григорьев		
Рук. бр.	Акишина		
Рук. бр.	Григорян		
Проверил	Никонова		
Рук. бр.	Григорян		
Проверил	Михеева		

1.423.1-3/88.2-132

Каркас пространственный

КП 44-14

Стадия	Лист	Листов
Р		1

ПРОМСТРОЙПРОЕКТ

Взам. инв. № | Подпись и дата | Инв. № подл.

23584-04 106

КП45-1... КП45-3

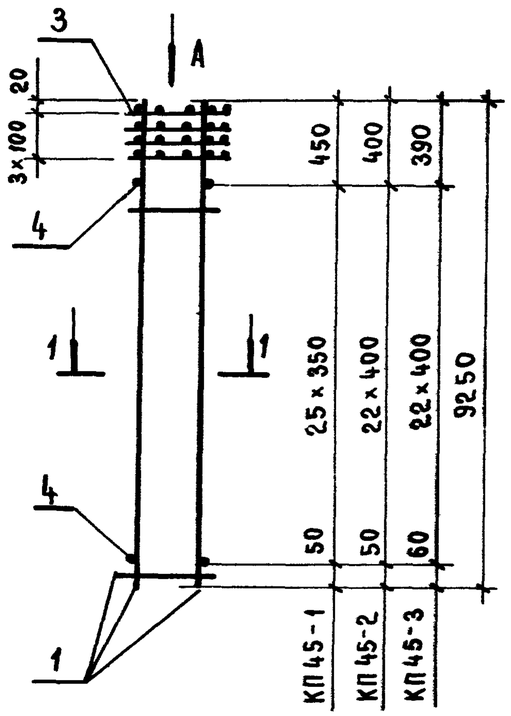

КП45-4... КП45-6

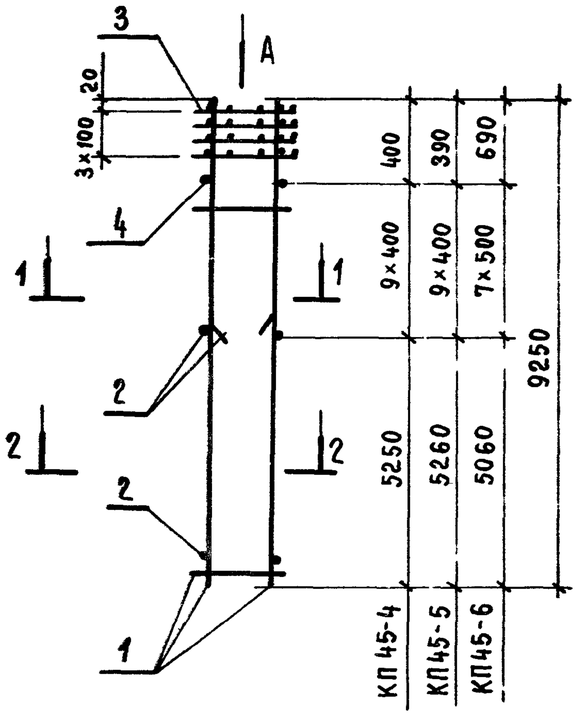

Вид А

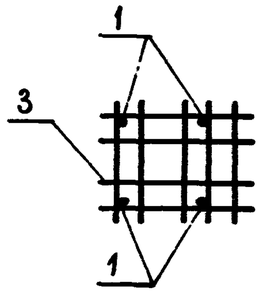

1 - 1

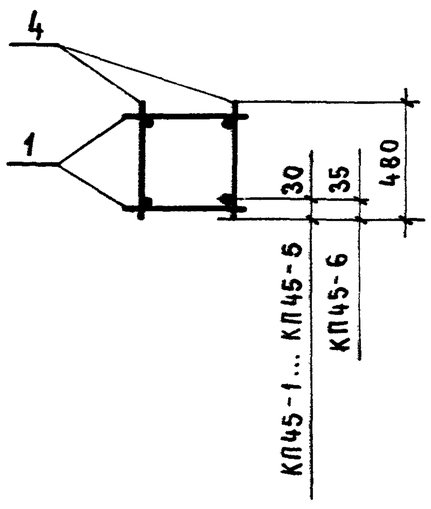

2 - 2

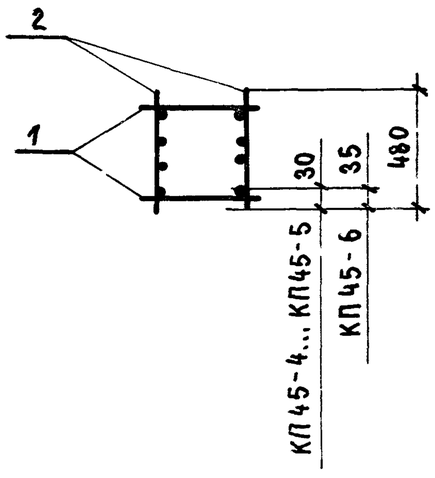

Марка каркаса	Поз.	Наименование	Кол.	Обозначение документа	Масса каркаса, кг
КП45-1	1	Каркас КР10-18	2	1.423.1-3/88.2-223	91,5
	3	Сетка С7	4	-237	
	4	ф5Вр$\overline{I}$, ℓ=480; 0,069 кг	52	Без черт.	
КП45-2	1	Каркас КР10-19	2	1.423.1-3/88.2-223	108,0
	3	Сетка С7	4	-237	
	4	ф5Вр$\overline{I}$, ℓ=480; 0,069 кг	46	Без черт.	
КП45-3	1	Каркас КР10-20	2	1.423.1-3/88.2-223	130,6
	3	Сетка С7	4	-237	
	4	ф6А$\overline{I}$, ℓ=480; 0,107 кг	46	Без черт.	
КП45-4	1	Каркас КР10-19	2	1.423.1-3/88.2-223	160,3
	2	КР10-28	2	-224	
	3	Сетка С7	4	-237	
	4	ф5Вр$\overline{I}$, ℓ=480; 0,069 кг	18	Без черт.	
КП45-5	1	Каркас КР10-20	2	1.423.1-3/88.2-223	194,1
	2	КР10-29	2	-224	
	3	Сетка С7	4	-237	
	4	ф6А$\overline{I}$, ℓ=480; 0,107 кг	18	Без черт.	
КП45-6	1	Каркас КР10-30	2	1.423.1-3/88.2-224	245,4
	2	КР10-31	2	-224	
	3	Сетка С7	4	-237	
	4	ф8А$\overline{I}$, ℓ=480; 0,19 кг	14	Без черт.	

Арматура класса А-$\overline{I}$ по ГОСТ 5781-82*; класса Вр-$\overline{I}$ по ГОСТ 6727-80*

Нач СКО-1	Михайлов		
Н. контр.	Матвеев		
ГИП	Григорьев		
Рук. бр.	Акишина		
Рук. бр.	Григорян		
Проверил	Никонова		
Рук. бр.	Григорян		
Проверил	Михеева		

1.423.1-3/88.2-133

Каркас пространственный КП45-1... КП45-6

Стадия	Лист	Листов
Р		1

ПРОМСТРОЙПРОЕКТ

КП 45-7... КП45-9

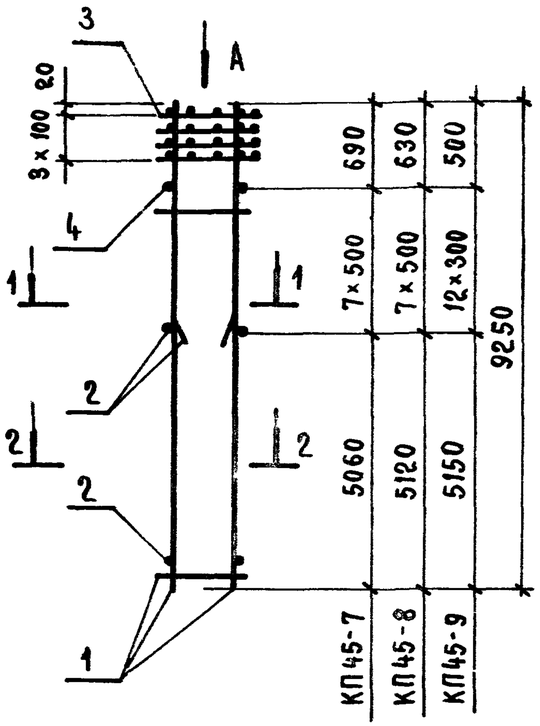

КП45-10... КП45-12

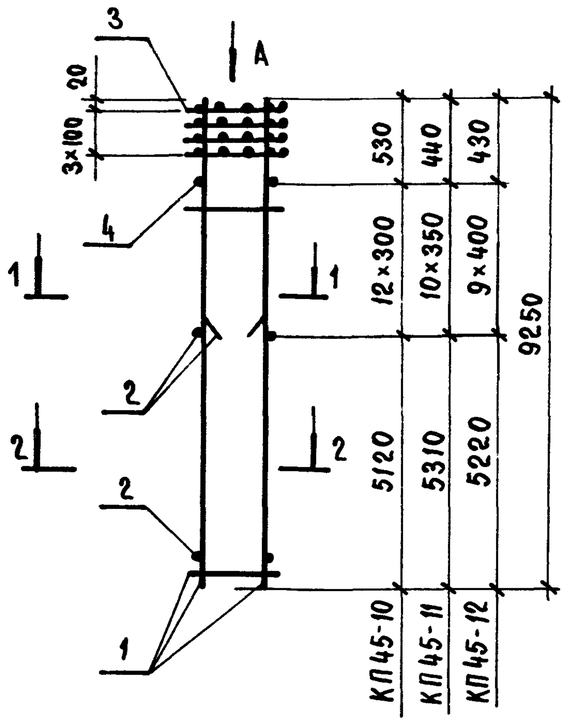

Вид А

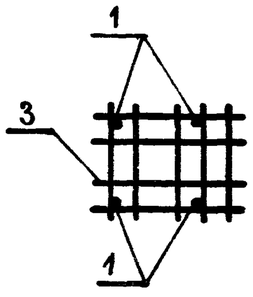

1-1

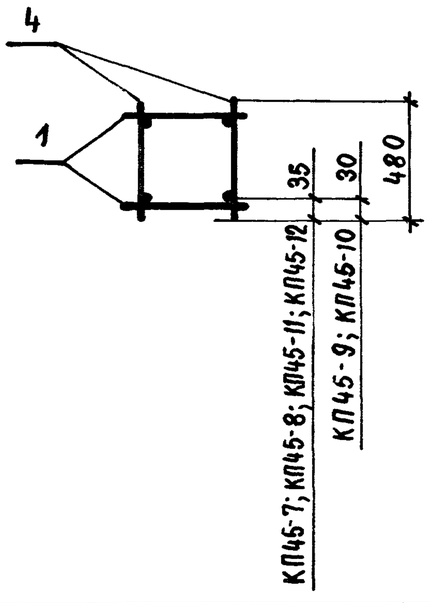

2-2

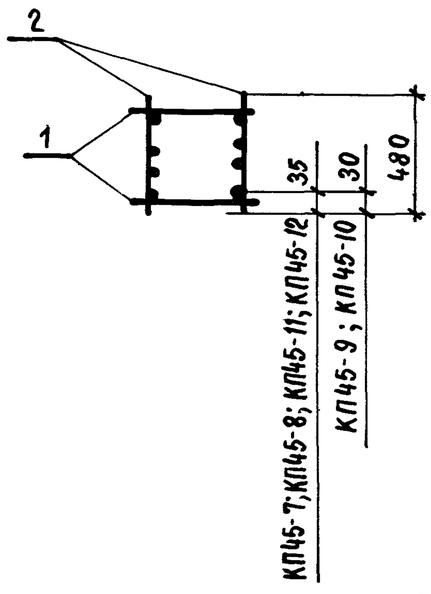

Марка каркаса	Поз.	Наименование	Кол.	Обозначение документа	Масса каркаса, кг
КП45-7	1	Каркас КР10-32	2	1.423.1-3/88.2-224	301,7
	2	КР10-33	2	-224	
	3	Сетка С7	4	-237	
	4	ф8АI, ℓ=480; 0,19кг	14	БЕЗ ЧЕРТ.	
КП45-8	1	Каркас КР10-34	2	1.423.1-3/88.2-225	392,9
	2	КР10-35	2	-225	
	3	Сетка С7	4	-237	
	4	ф8АI, ℓ=480; 0,19кг	14	БЕЗ ЧЕРТ.	
КП45-9	1	Каркас КР10-21	2	1.423.1-3/88.2-223	161,2
	2	КР10-36	2	-225	
	3	Сетка С7	4	-237	
	4	ф5ВрI, ℓ=480; 0,069кг	24	БЕЗ ЧЕРТ.	
КП45-10	1	Каркас КР10-22	2	1.423.1-3/88.2-223	196,0
	2	КР10-37	2	-225	
	3	Сетка С7	4	-237	
	4	ф6АI, ℓ=480; 0,107кг	24	БЕЗ ЧЕРТ.	
КП45-11	1	Каркас КР10-23	2	1.423.1-3/88.2-224	255,4
	2	КР10-38	2	-225	
	3	Сетка С7	4	-237	
	4	ф8АI, ℓ=480; 0,19кг	20	БЕЗ ЧЕРТ.	
КП45-12	1	Каркас КР10-24	2	1.423.1-3/88.2-224	309,4
	2	КР10-39	2	-225	
	3	Сетка С7	4	-237	
	4	ф8АI, ℓ=480; 0,19кг	18	БЕЗ ЧЕРТ.	

Арматура класса А-I по ГОСТ 5781-82*; класса Вр-I по ГОСТ 6727-80*

Нач. СКО-1	Михайлов	
Н. контр.	Матвеев	
ГИП	Григорьев	
Рук. бр.	Акишина	
Рук. бр.	Григорян	
Проверил	Никонова	
Рук. бр	Григорян	
Проверил	Михеева	

1.423.1-3/88.2-134

Каркас пространственный КП45-7... КП45-12

Стадия	Лист	Листов
Р		1

ПРОМСТРОЙПРОЕКТ

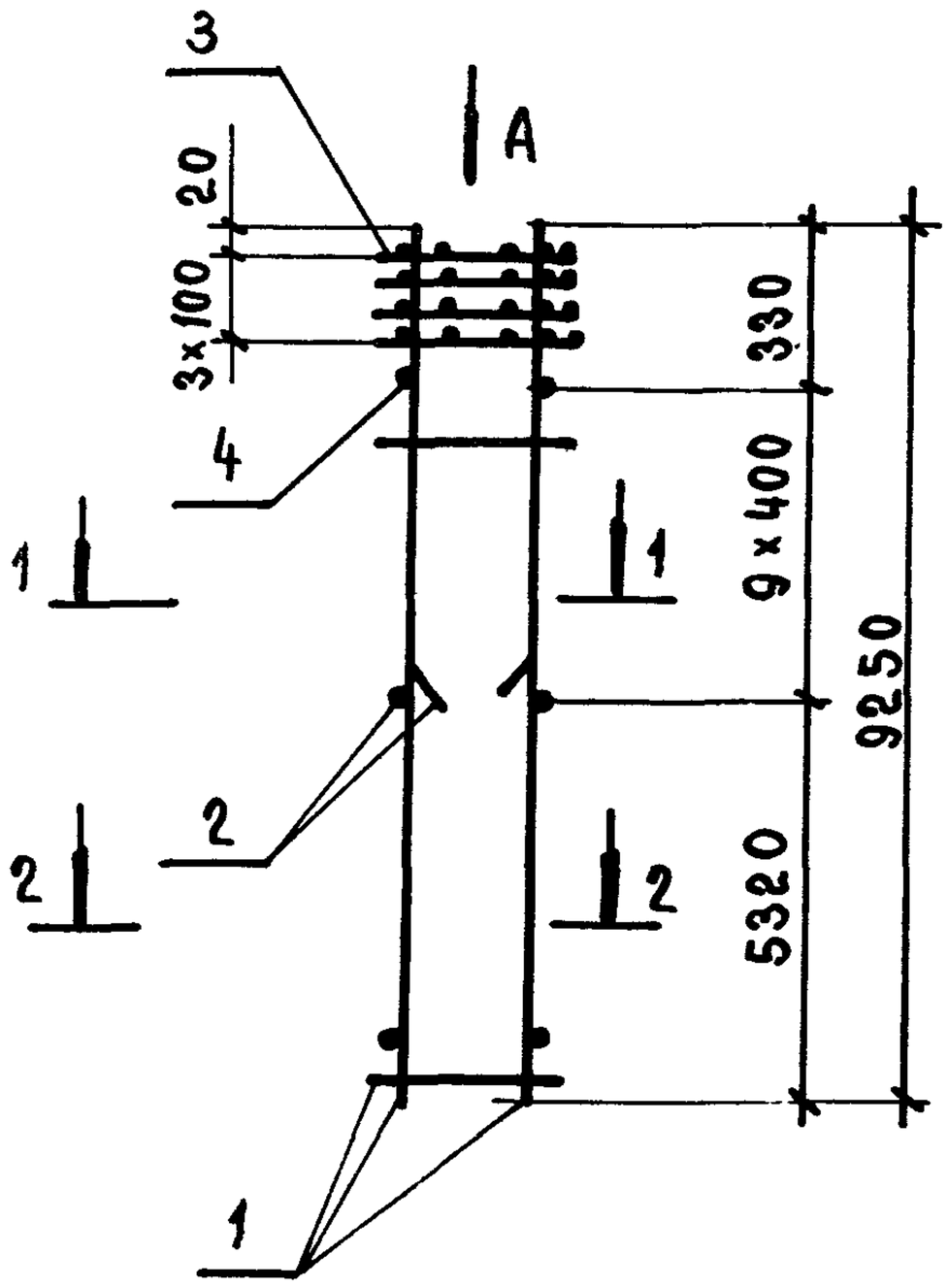

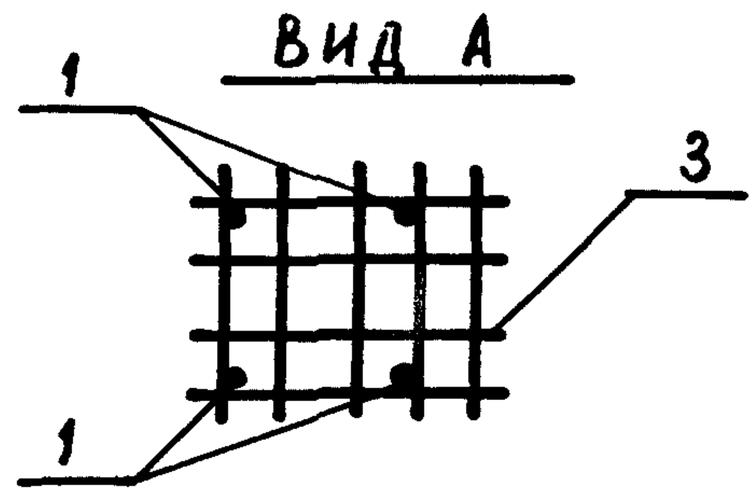

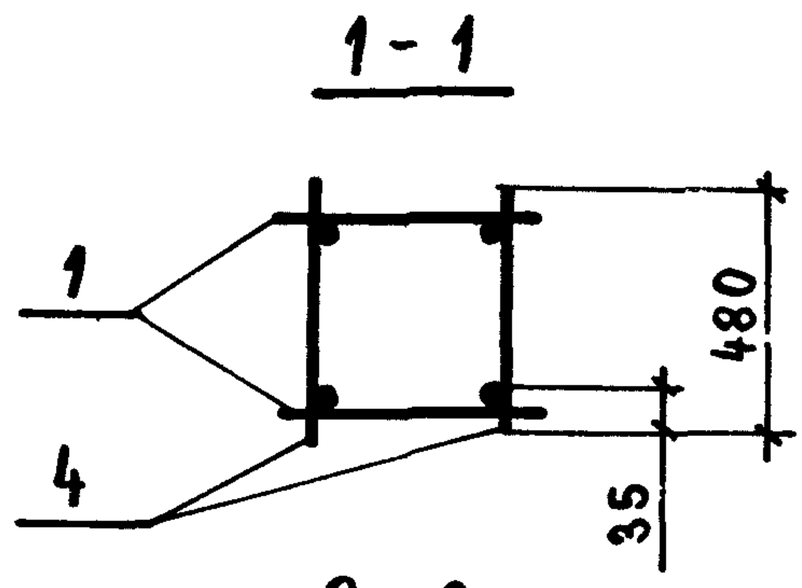

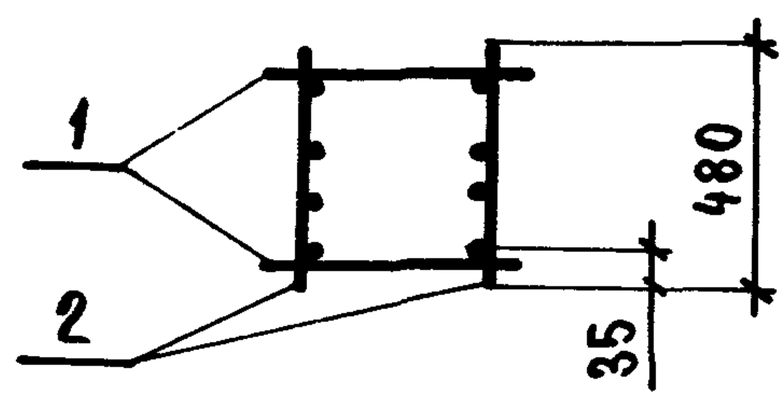

Марка каркаса	Поз.	Наименование	Кол.	Обозначение документа	Масса каркаса, кг
КП45-13	1	Каркас КР10-40	2	1.423.1-3/88.2-225	401,7
	2	КР10-41	2	-225	
	3	Сетка С7	4	-237	
	4	ф8АI, ℓ=480; 0,19 кг	18	Без черт.	

Арматура класса А-I по ГОСТ 5781-82*

Нач.СКО-1	Михайлов			1.423.1-3/88.2-135
Н. контр.	Матвеев			
ГИП	Григорьев			
Рук. бр.	Акишина			Каркас пространственный КП45-13
Рук. бр.	Григорян			
Проверил	Никонова			
Рук. бр.	Григорян			
Проверил	Михеева			

Стадия	Лист	Листов
Р		1

ПРОМСТРОЙПРОЕКТ

Взам. инв. № | Дата | Подпись | Инв. № подл.

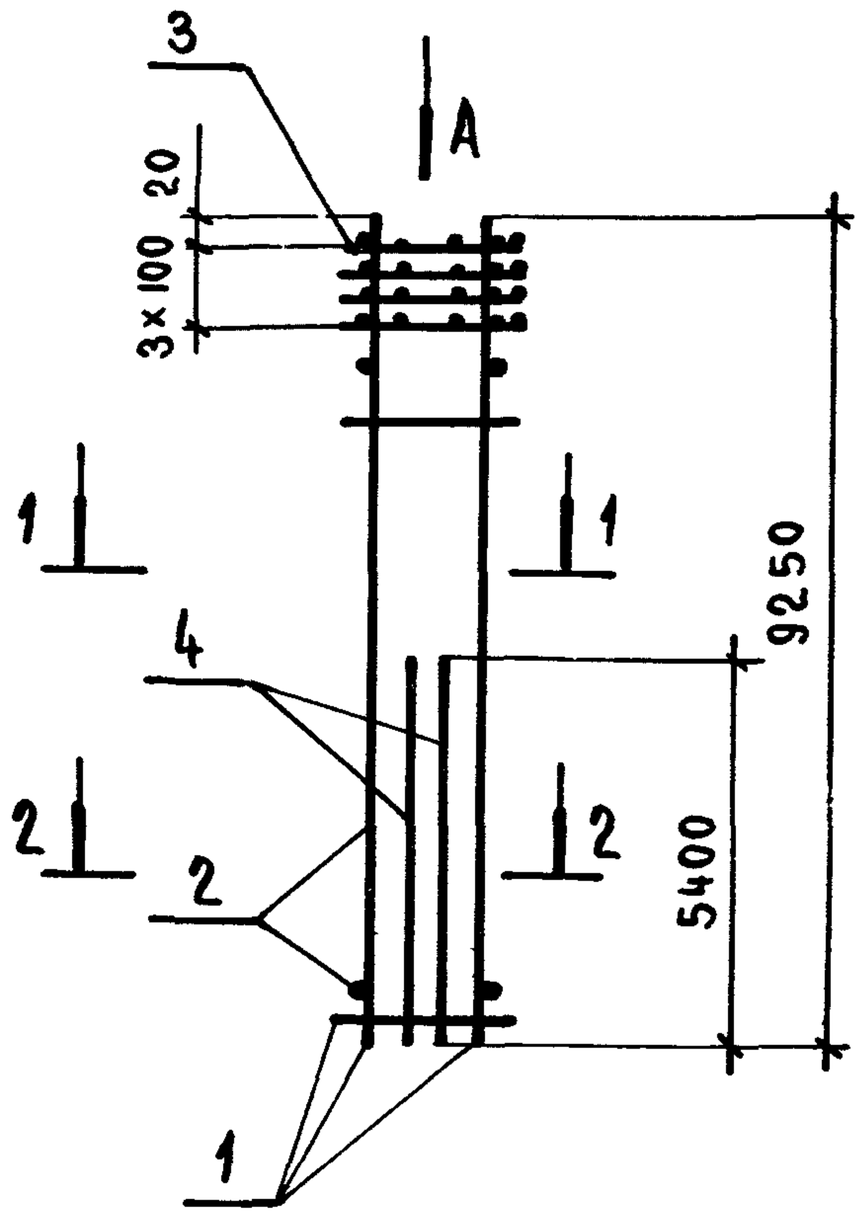

Вид А

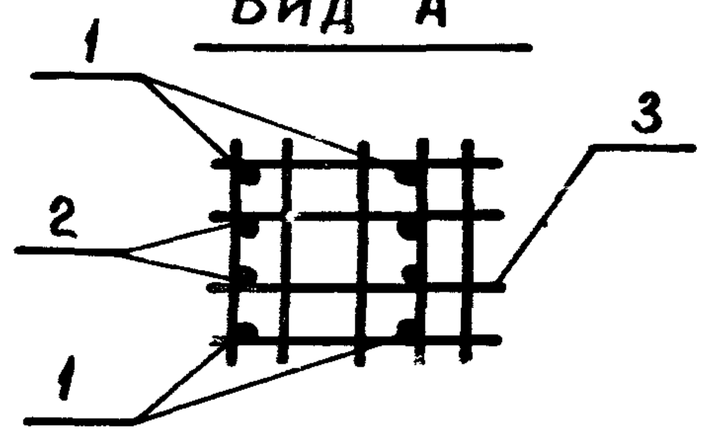

1-1

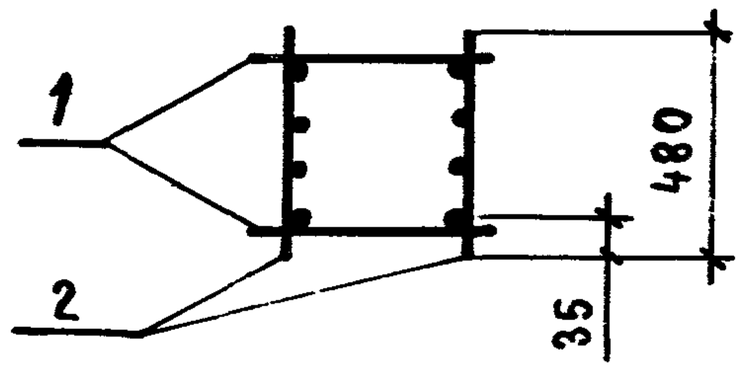

2-2

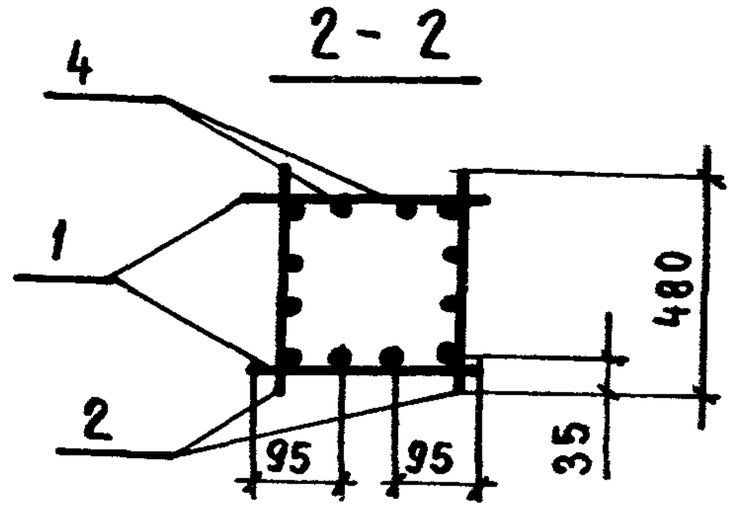

Марка каркаса	Поз.	Наименование	Кол.	Обозначение документа	Масса каркаса, кг
КП45-14	1	Каркас КР 10 - 26	2	1.423.1-3/88.2 - 224	647,0
	2	КР 10-42	2	- 225	
	3	Сетка С7	4	- 237	
	4	ф 32 А III, ℓ = 5400	4	- 236	

Арматура класса А-III по ГОСТ 5781-82*

Нач. СКО-1	Михайлов		
Н. контр.	Матвеев		
ГИП	Григорьев		
Рук. бр.	Акишина		
Рук. бр.	Григорян		
Проверил	Никонова		
Рук. бр.	Григорян		
Проверил	Михеева		

1.423.1-3/88.2-136

Каркас пространственный

КП45-14

Стадия	Лист	Листов
Р		1

ПРОМСТРОЙПРОЕКТ

Взам. инв. №

Подпись и дата

Инв. № подл.

23584-04 109

КП46-1 ... КП46-3

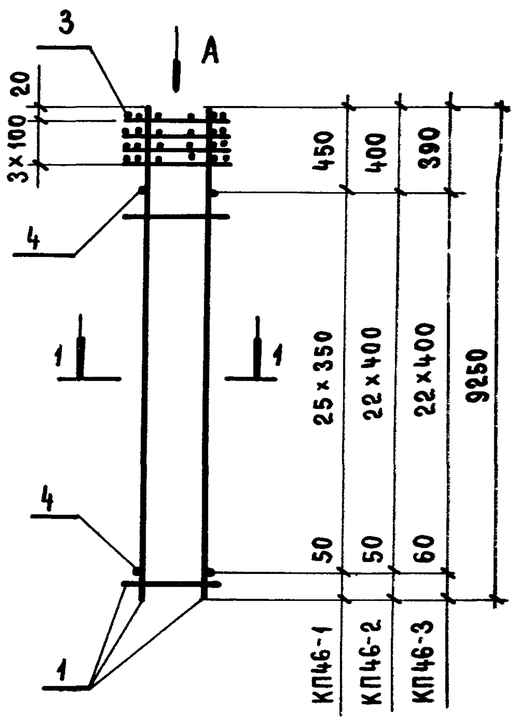

КП46-4 ... КП46-6

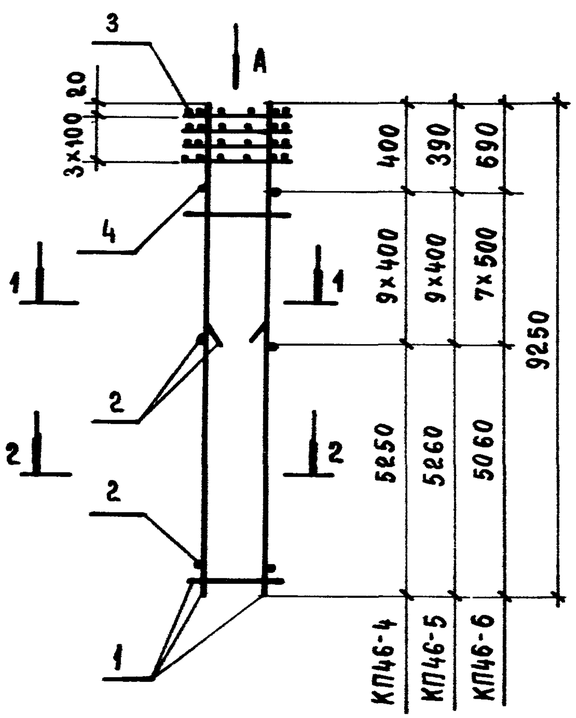

Марка каркаса	Поз.	Наименование	Кол.	Обозначение документа	Масса каркаса, кг
КП46-1	1	Каркас КР10-18	2	1.423.1-3/88.2-223	90,8
	3	Сетка С12	4	-238	
	4	Ф5ВрI, ℓ=380; 0,055 кг	52	БЕЗ ЧЕРТ.	
КП46-2	1	Каркас КР10-19	2	1.423.1-3/88.2-223	107,3
	3	Сетка С12	4	-238	
	4	Ф5ВрI, ℓ=380; 0,055 кг	46	БЕЗ ЧЕРТ.	
КП46-3	1	Каркас КР10-20	2	1.423.1-3/88.2-223	129,6
	3	Сетка С12	4	-238	
	4	Ф6АI, ℓ=380; 0,084 кг	46	БЕЗ ЧЕРТ.	
КП46-4	1	Каркас КР10-19	2	1.423.1-3/88.2-223	159,6
	2	КР10-4	2	-222	
	3	Сетка С12	4	-238	
	4	Ф5ВрI, ℓ=380; 0,055 кг	18	БЕЗ ЧЕРТ.	
КП46-5	1	Каркас КР10-20	2	1.423.1-3/88.2-223	193,1
	2	КР10-5	2	-222	
	3	Сетка С12	4	-238	
	4	Ф6АI, ℓ=380; 0,084 кг	18	БЕЗ ЧЕРТ.	
КП46-6	1	Каркас КР10-30	2	1.423.1-3/88.2-224	243,9
	2	КР10-7	2	-222	
	3	Сетка С12	4	-238	
	4	Ф8АI, ℓ=380; 0,15 кг	14	БЕЗ ЧЕРТ.	

Вид А

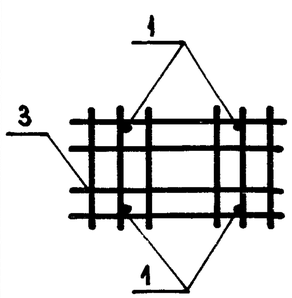

1-1

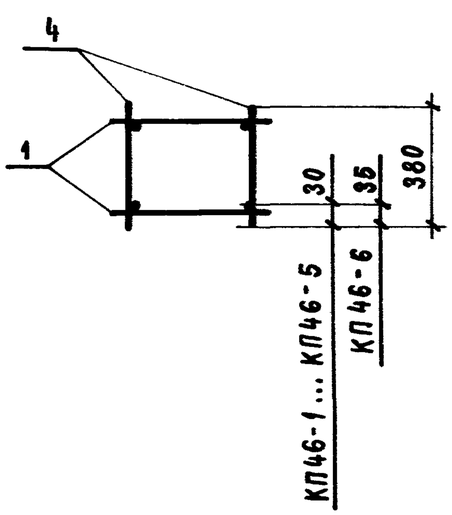

2-2

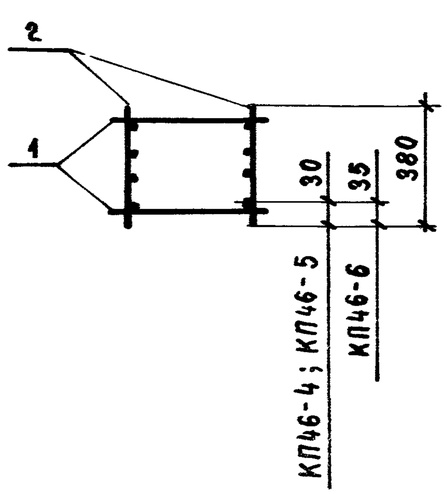

Арматура класса А-I по ГОСТ 5781-82*; класса Вр-I по ГОСТ 6727-80*

Нач.СКО-1	Михайлов	
Н. контр.	Матвеев	
ГИП	Григорьев	
Рук. бр.	Акишина	
Рук. бр.	Григорян	
Пров.	Никонова	
Рук. бр.	Григорян	
Пров.	Михеева	

1.423.1-3/88.2-137

Каркас пространственный КП46-1 ... КП46-6

Стадия	Лист	Листов
Р		1

ПРОМСТРОЙПРОЕКТ

Инв. № подл. | Подпись и дата | Взам. инв. №

23584-04 11С

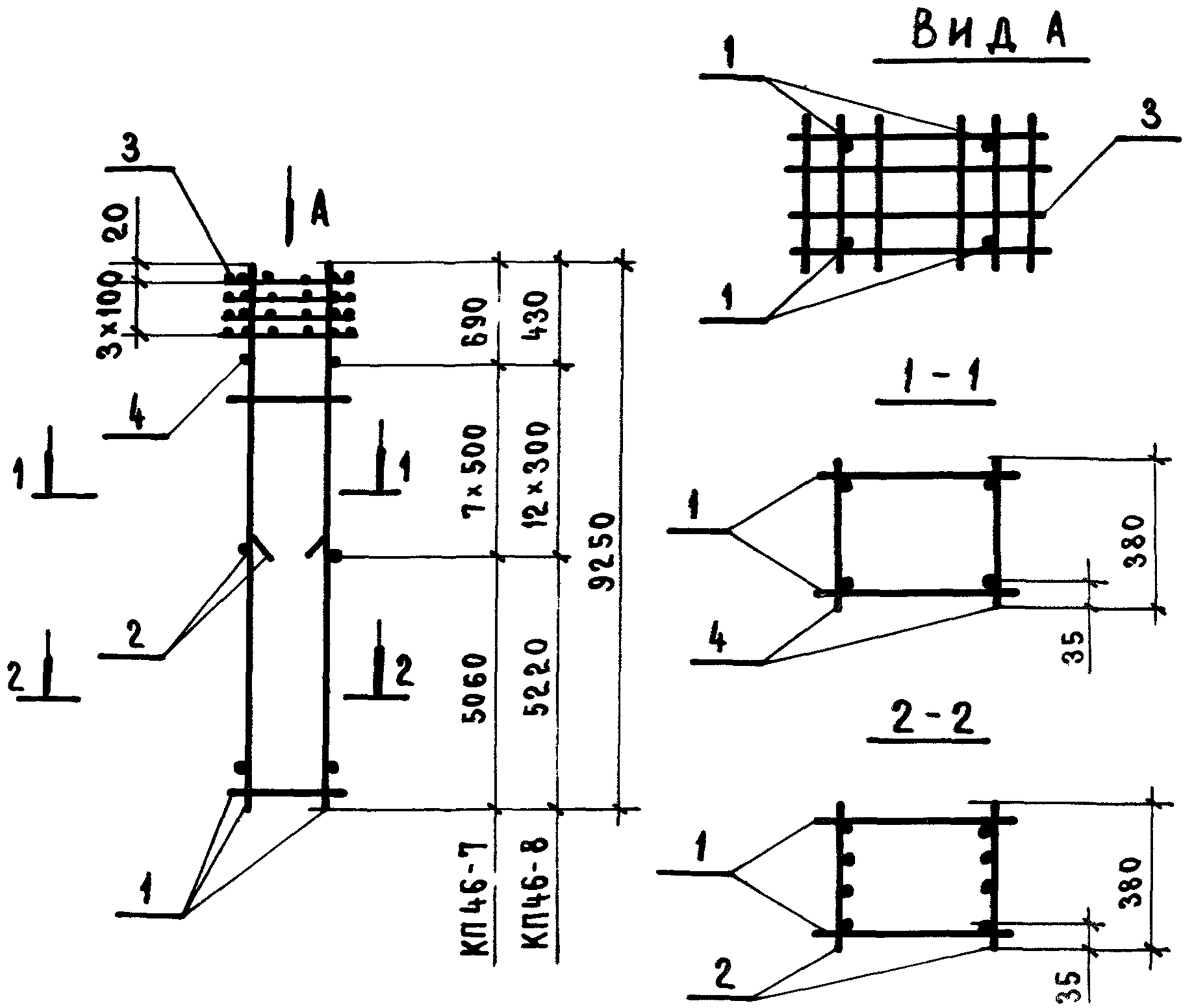

Марка каркаса	поз.	Наименование	Кол.	Обозначение документа	Масса каркаса, кг
КП46-7	1	Каркас КР10-32	2	1.423.1-3/88.2-224	300,2
	2	КР10-43	2	-225	
	3	Сетка С12	4	-238	
	4	⌀8АI, ℓ=380; 0,15кг	14	Без черт.	
КП46-8	1	Каркас КР10-44	2	1.423.1-3/88.2-226	400,3
	2	КР10-45	2	-226	
	3	Сетка С12	4	-238	
	4	⌀8АI, ℓ=380; 0,15кг	24	Без черт.	

Арматура класса А-I по ГОСТ 5781-82*

Нач. СКО-1	Михайлов		
Контр.	Матвеев		
ИП	Григорьев		
Рук. бр.	Акишина		
Рук. бр.	Григорян		
Проверил	Никонова		
Рук. бр.	Григорян		
Проверил	Михеева		

1.423.1-3/88.2-138

Каркас пространственный

КП46-7; КП46-8

Стадия	Лист	Листов
Р		1

РОМСТРОЙПРОЕКТ

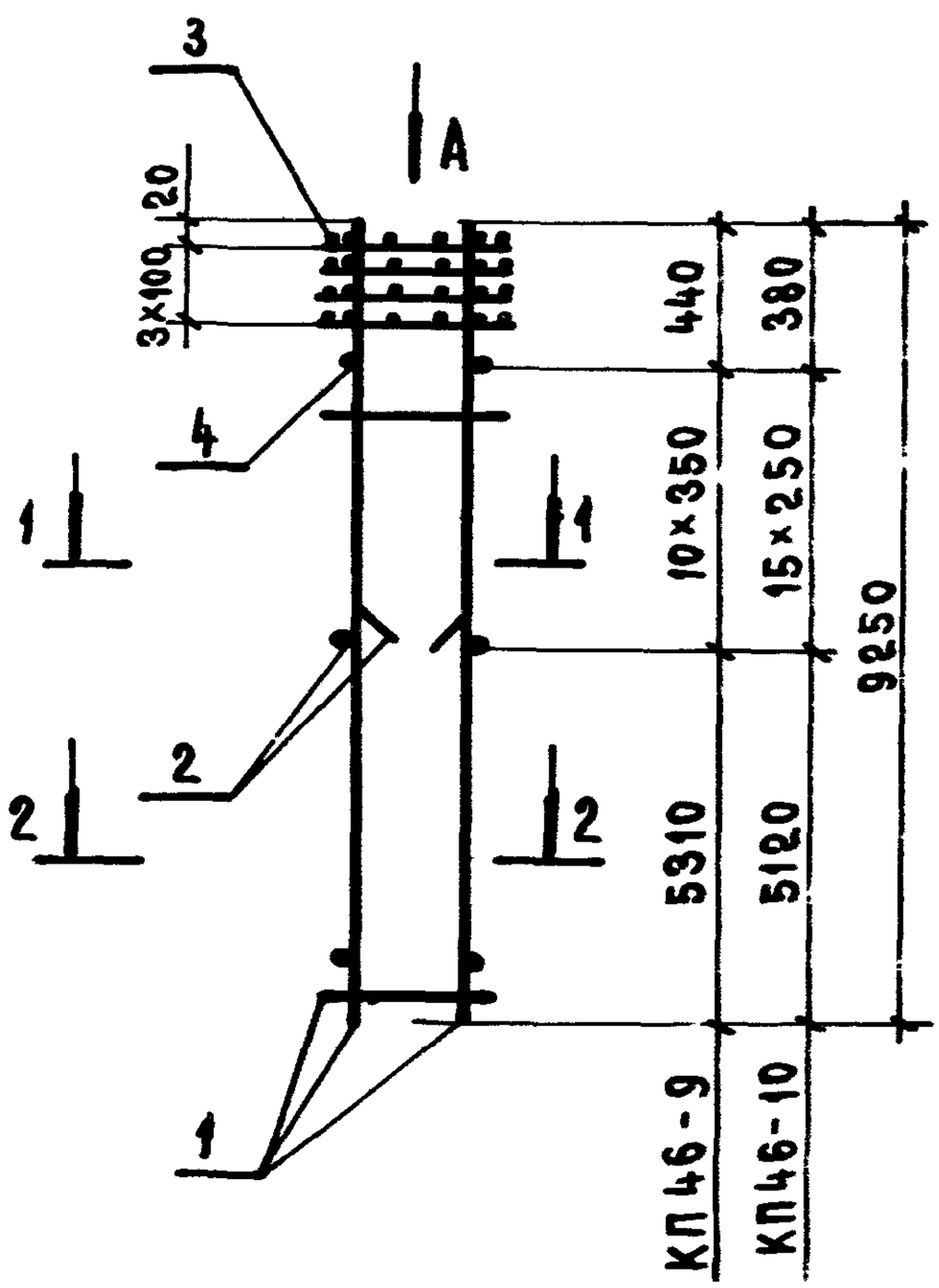

Вид А

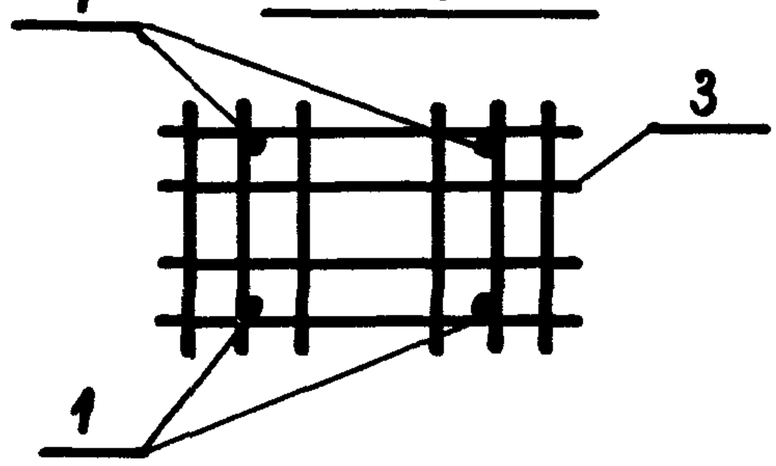

1 - 1

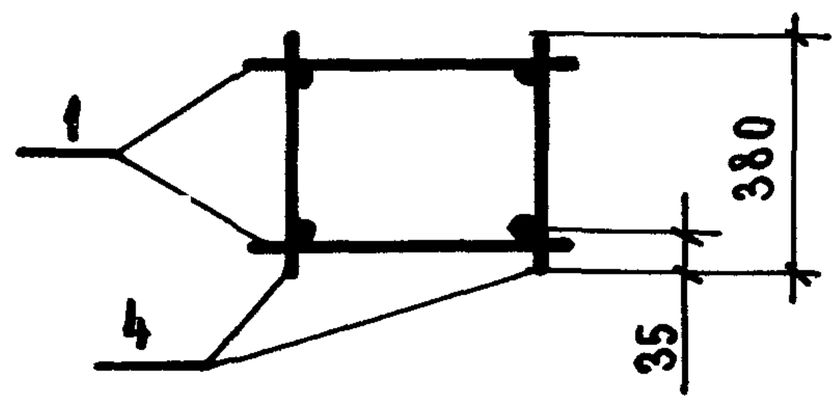

2 - 2

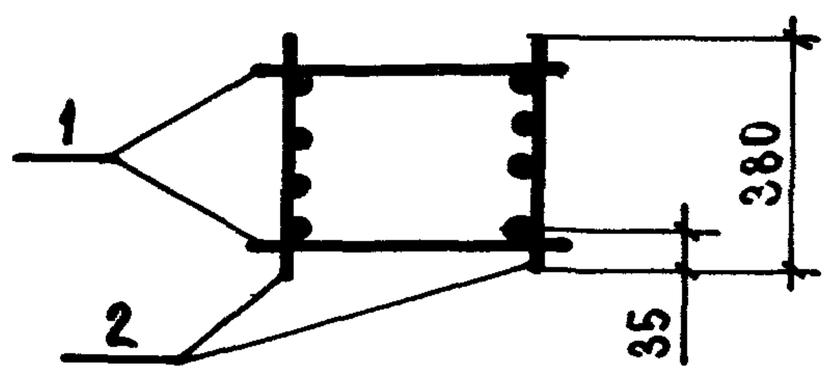

Марка каркаса	Поз.	Наименование	Кол.	Обозначение документа	Масса каркаса, кг
КП46-9	1	Каркас КР10-23	2	1.423.1-3/88.2-224	253,3
	2	КР10-15	2	-223	
	3	Сетка С12	4	-238	
	4	ф8АI, ℓ=380; 0,15кг	20	БЕЗ черт.	
КП46-10	1	Каркас КР10-26	2	1.423.1-3/88.2-224	403,7
	2	КР10-27	2	-224	
	3	Сетка С12	4	-238	
	4	ф8АI, ℓ=380; 0,15кг	30	БЕЗ черт.	

Арматура класса А-I по ГОСТ 5781-82*

Нач.СКО-1	Михайлов		
Н. контр.	Матвеев		
ГИП	Григорьев		
Рук.бр.	Акишина		
Рук.бр.	Григорян		
Проверил	Никонова		
Рук.бр.	Григорян		
Проверил	Михеева		

1.423.1-3/88.2-139

Каркас пространственный

КП46-9; КП46-10

Стадия	Лист	Листов
Р		1

ПРОМСТРОЙПРОЕКТ

Взам. инв. № | Подпись и дата | Инв. № подл.

23584-04 111

КП 47-1 ... КП 47-3

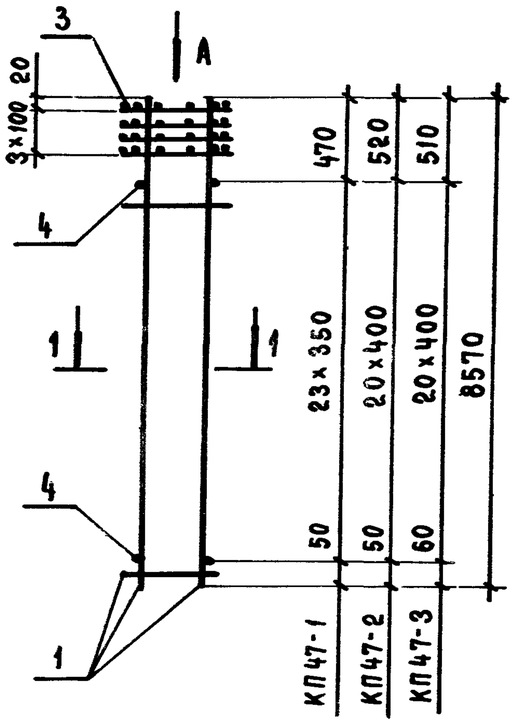

КП47-4 ... КП 47-6

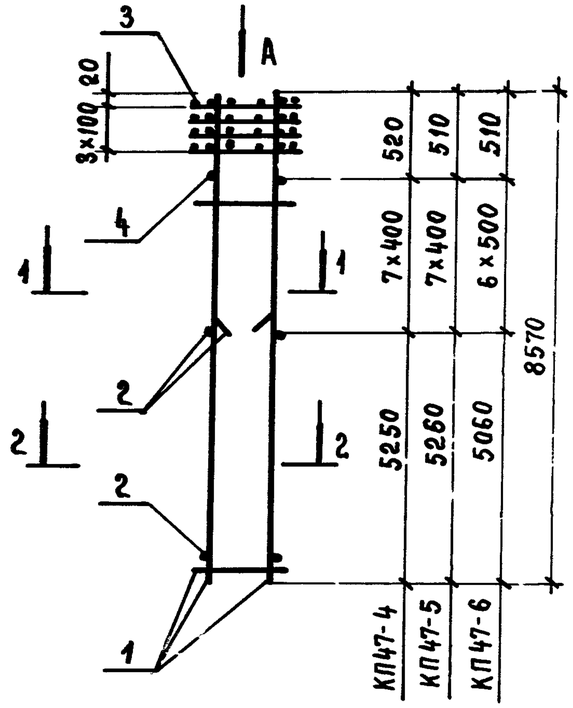

Вид А

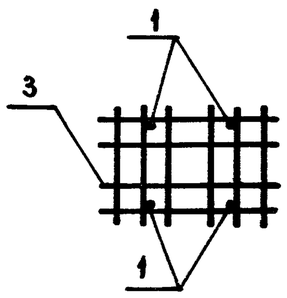

1 - 1

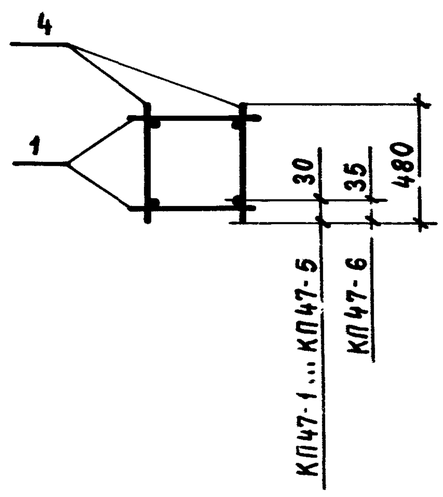

2 - 2

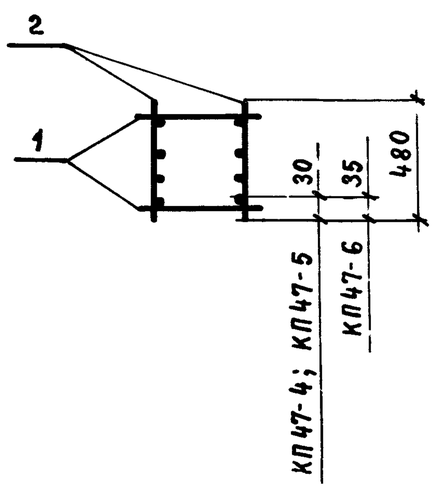

Марка каркаса	Поз.	Наименование	Кол.	Обозначение документа	Масса каркаса, кг
КП 47-1	1	Каркас КР10-46	2	1.423.1-3/88.2-226	86,7
	3	Сетка С13	4	-238	
	4	ф5ВрI, ℓ=480; 0,069 кг	48	БЕЗ ЧЕРТ.	
КП 47-2	1	Каркас КР10-47	2	1.423.1-3/88.2-226	101,9
	3	Сетка С13	4	-238	
	4	ф5ВрI, ℓ=480; 0,069 кг	42	БЕЗ ЧЕРТ.	
КП 47-3	1	Каркас КР10-48	2	1.423.1-3/88.2-226	122,9
	3	Сетка С13	4	-238	
	4	ф6АI, ℓ=480; 0,107 кг	42	БЕЗ ЧЕРТ.	
КП 47-4	1	Каркас КР10-47	2	1.423.1-3/88.2-226	154,2
	2	КР10-28	2	-224	
	3	Сетка С13	4	-238	
	4	ф5ВрI, ℓ=480; 0,069 кг	14	БЕЗ ЧЕРТ.	
КП 47-5	1	Каркас КР10-48	2	1.423.1-3/88.2-226	186,4
	2	КР10-29	2	-224	
	3	Сетка С13	4	-238	
	4	ф6АI, ℓ=480; 0,107 кг	14	БЕЗ ЧЕРТ.	
КП 47-6	1	Каркас КР10-49	2	1.423.1-3/88.2-226	235,3
	2	КР10-31	2	-224	
	3	Сетка С13	4	-238	
	4	ф8АI, ℓ=480; 0,19 кг	12	БЕЗ ЧЕРТ.	

Арматура класса А-I по ГОСТ 5781-82*; класса Вр-I по ГОСТ 6727-80*

Нач. СКО-1	Михайлов	
Н. контр.	Матвеев	
ГИП	Григорьев	
Рук. бр.	Акишина	
Рук. бр.	Григорян	
Пров.	Никонова	
Рук. бр.	Григорян	
Пров.	Михеева	

1.423.1-3/88.2-140

Каркас пространственный КП47-1 ... КП47-6

Стадия	Лист	Листов
Р		1

ПРОМСТРОЙПРОЕКТ

Инв. № подл. | Подпись и дата | Взам. инв. №

23584-04 112

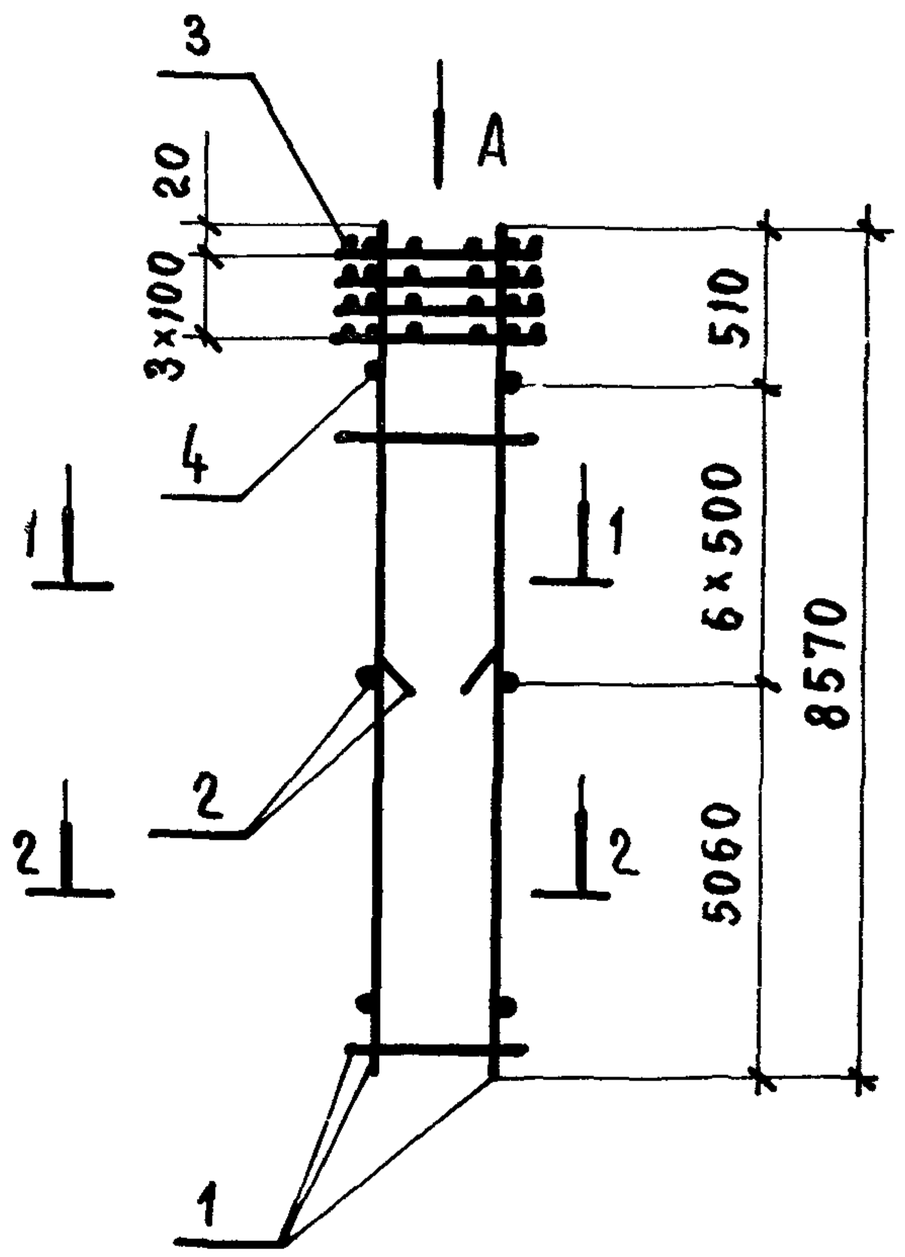

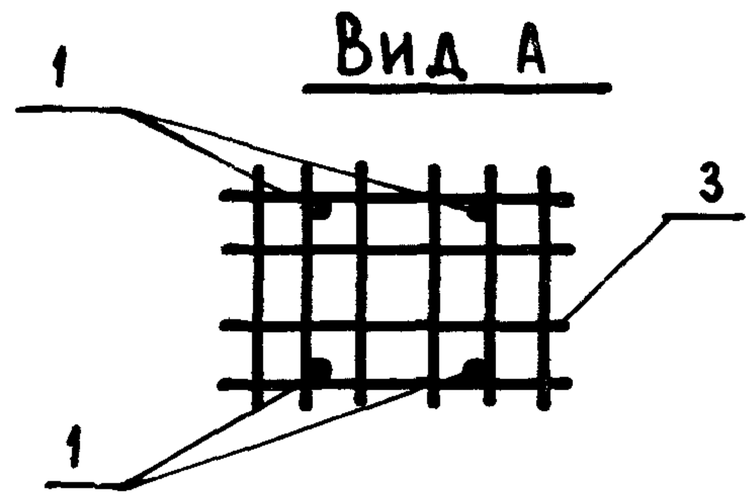

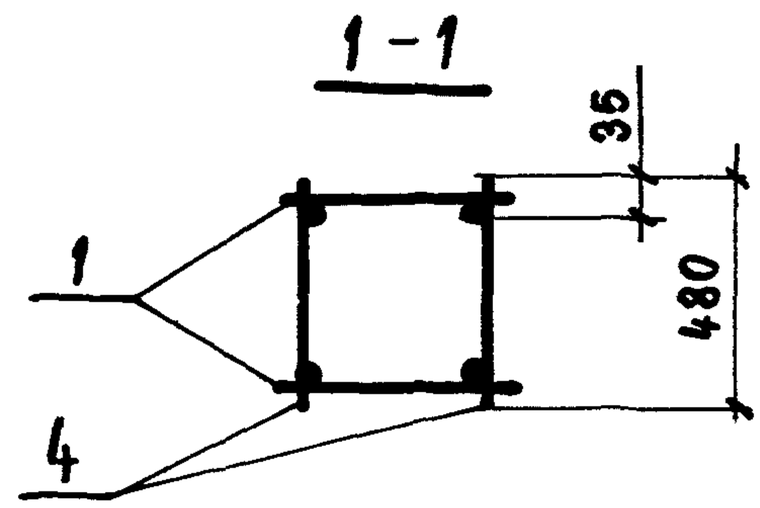

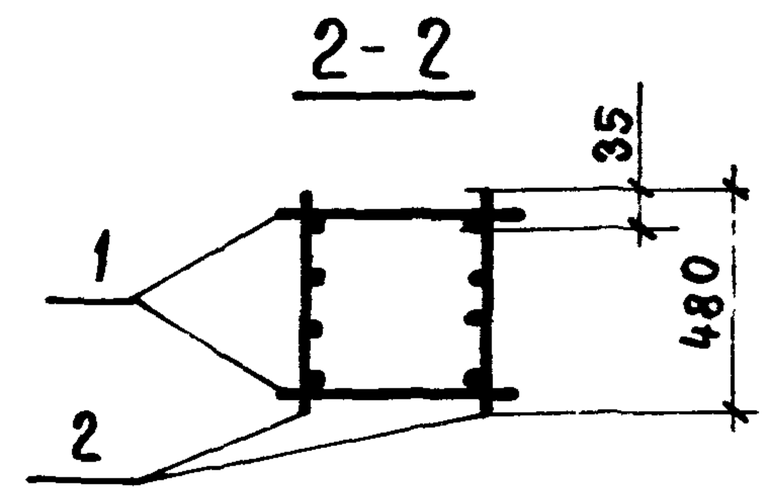

Марка каркаса	Поз.	Наименование	Кол.	Обозначение документа	Масса каркаса, кг
КП47-1	1	Каркас КР10-50	2	1.423.1-3/88.2-226	289,0
	2	КР10-33	2	-224	
	3	Сетка С13	4	-238	
	4	ф8АI, ℓ=480; 0,19кг	12	Без черт.	

Арматура класса А-I по ГОСТ 5781-82*

Нач СКО-1	Михайлов		
Н. контр	Матвеев		
ГИП	Григорьев		
Рук. бр	Акишина		
Рук бр	Григорян		
Проверил	Никонова		
Рук бр.	Григорян		
Проверил	Михеева		

1.423.1-3/88.2-141

Каркас пространственный

КП 47-1

Стадия	Лист	Листов
Р		1

ПРОМСТРОЙПРОЕКТ

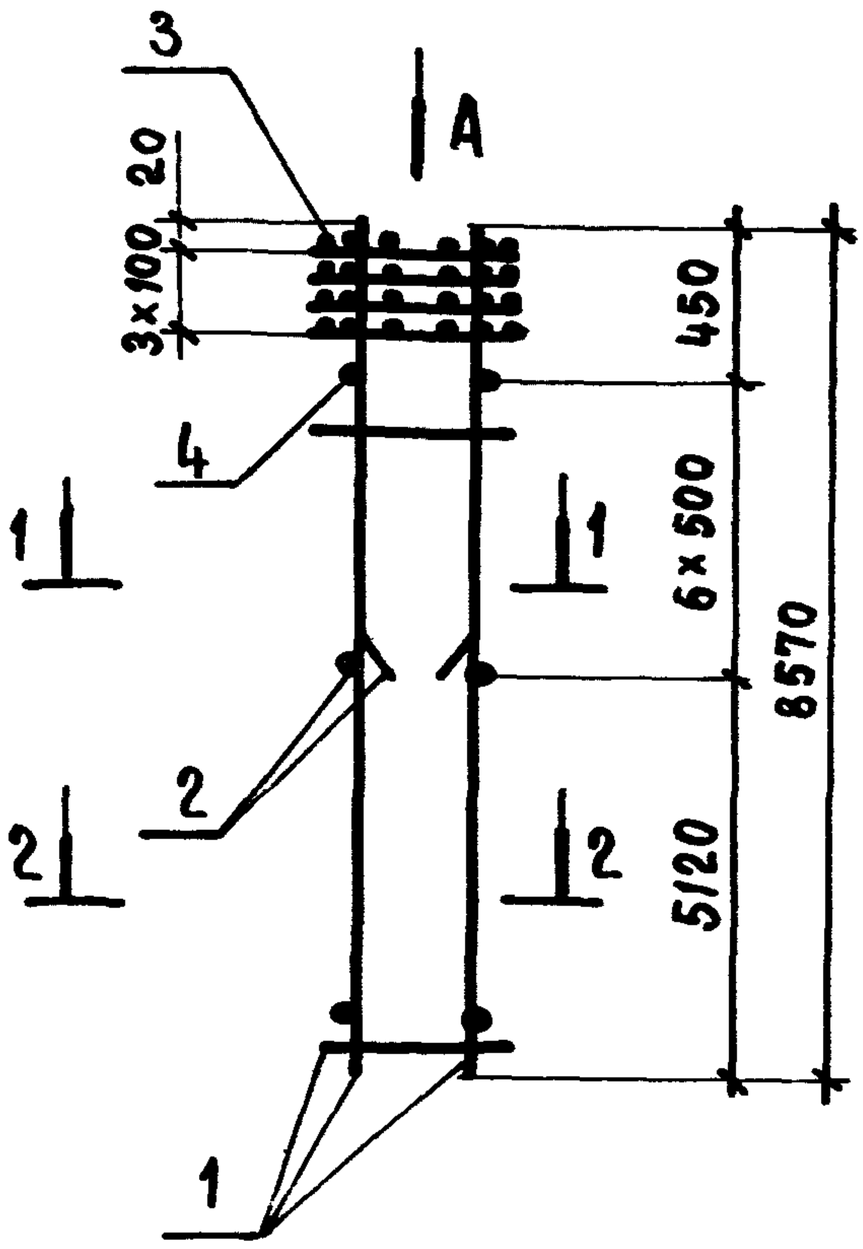

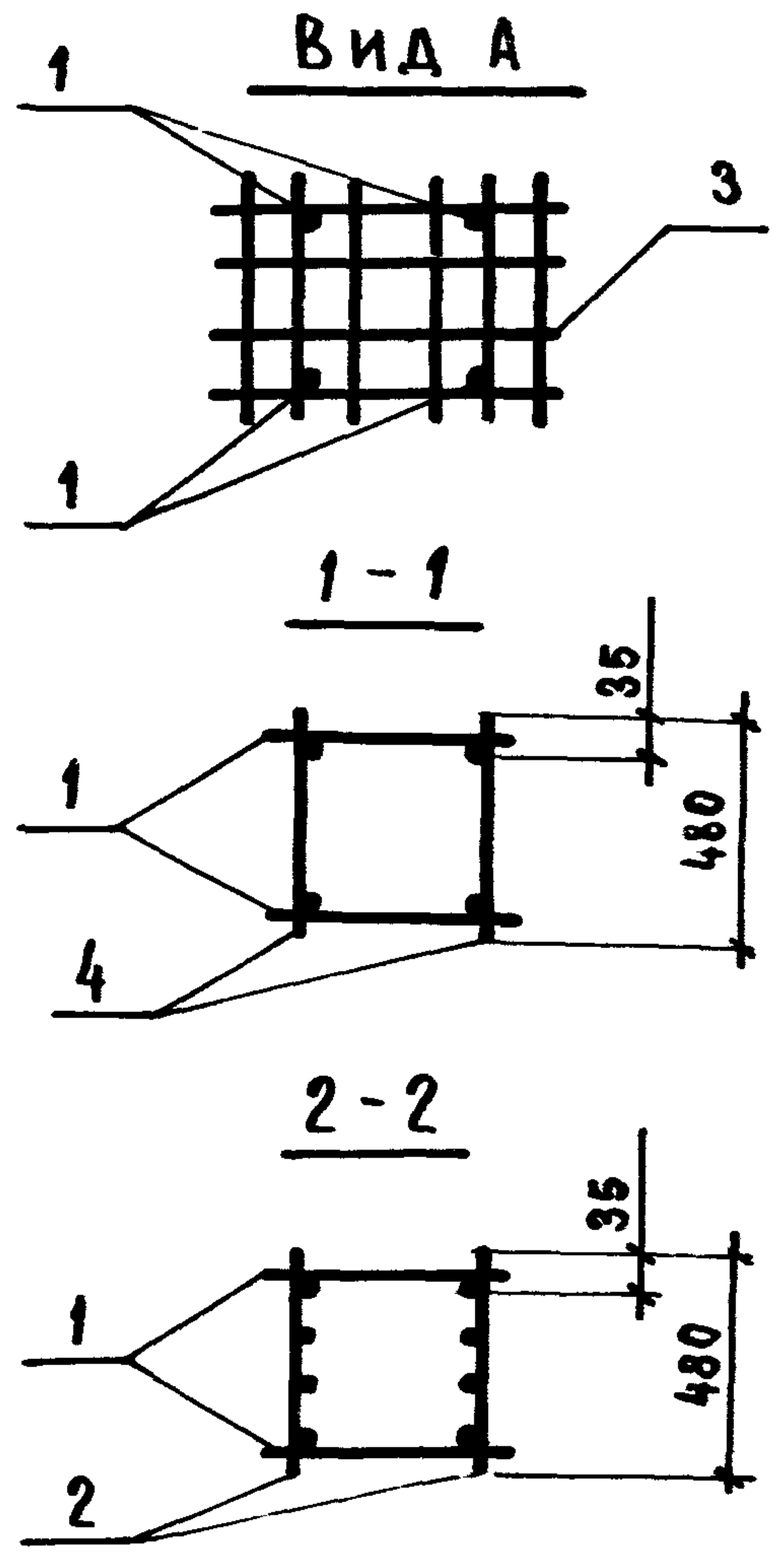

Марка каркаса	поз.	Наименование	Кол.	Обозначение документа	Масса каркаса, кг
КП 47-8	1	Каркас КР 10 - 51	2	1.423.1-3/88.2-226	376,1
	2	КР 10 - 35	2	-225	
	3	Сетка С13	4	-238	
	4	ф8АI, ℓ=480; 0,19кг	12	БЕЗ ЧЕРТ.	

Арматура класса А-I по ГОСТ 5781-82*

Нач. СКО-1	Михайлов		
Н. контр.	Матвеев		
ГИП	Григорьев		
Рук. бр.	Акишина		
Рук. бр.	Григорян		
Проверил	Никонова		
Рук. бр.	Григорян		
Проверил	Михеева		

1.423.1-3/88.2-142

Каркас пространственный КП 47-8

Стадия	Лист	Листов
Р		1

ПРОМСТРОЙПРОЕКТ

Взам. инв. № | Подпись и дата | Инв. № подл

23584-04 113

КП48-1 ... КП48-3

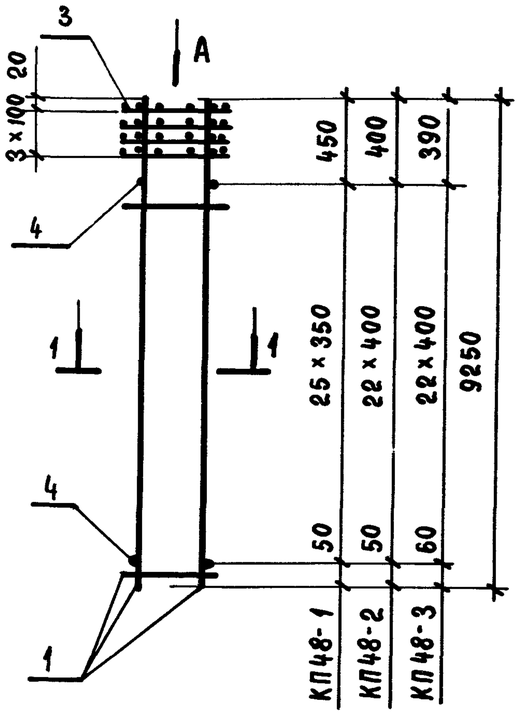

КП48-4 ... КП48-6

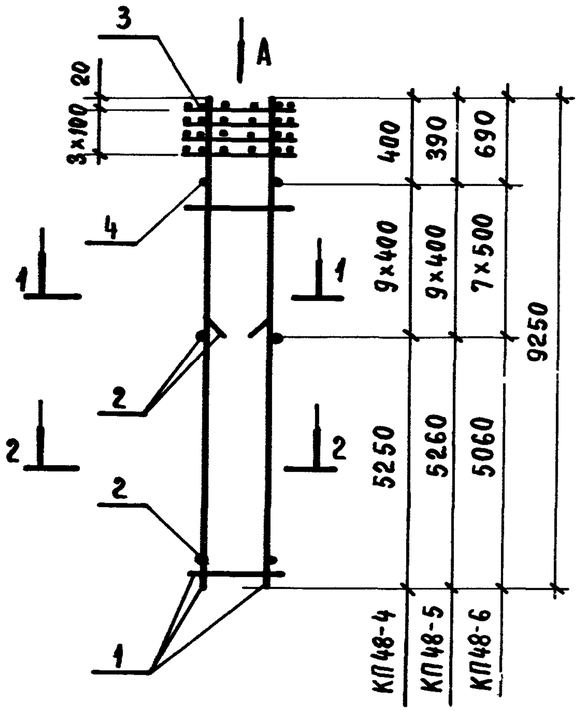

Вид А

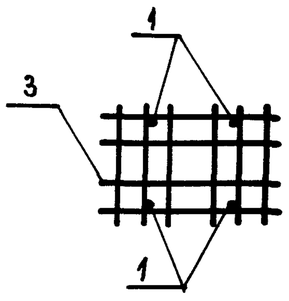

1 - 1

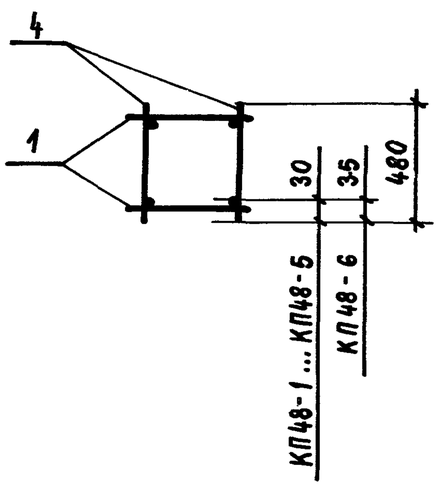

2 - 2

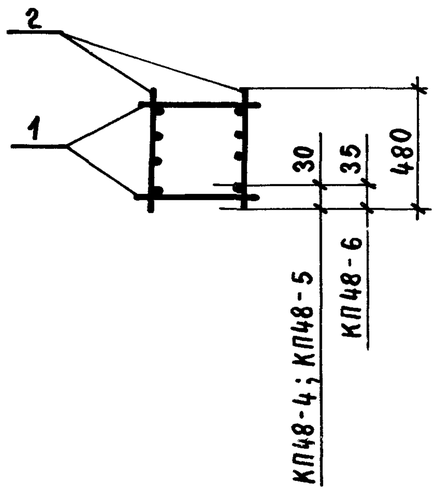

Марка каркаса	Поз.	Наименование	Кол.	Наименование документа	Масса каркаса, кг
КП 48-1	1	Каркас КР 10-18	2	1.423.1-3/88.2-223	92,7
	3	Сетка С 13	4	-238	
	4	ф 5 Вр I, ℓ=480; 0,069 кг	52	БЕЗ ЧЕРТ.	
КП 48-2	1	Каркас КР 10-19	2	1.423.1-3/88.2-223	109,2
	3	Сетка С 13	4	-238	
	4	ф 5 Вр I, ℓ=480; 0,069 кг	46	БЕЗ ЧЕРТ.	
КП 48-3	1	Каркас КР 10-20	2	1.423.1-3/88.2-223	131,8
	3	Сетка С 13	4	-238	
	4	ф 6 А I, ℓ=480; 0,107 кг	46	БЕЗ ЧЕРТ.	
КП 48-4	1	Каркас КР 10-19	2	1.423.1-3/88.2-223	161,5
	2	КР 10-28	2	-224	
	3	Сетка С 13	4	-238	
	4	ф 5 Вр I, ℓ=480; 0,069 кг	18	БЕЗ ЧЕРТ.	
КП 48-5	1	Каркас КР 10-20	2	1.423.1-3/88.2-223	195,3
	2	КР 10-29	2	-224	
	3	Сетка С 13	4	-238	
	4	ф 6 А I, ℓ=480; 0,107 кг	18	БЕЗ ЧЕРТ.	
КП 48-6	1	Каркас КР 10-30	2	1.423.1-3/88.2-224	246,6
	2	КР 10-31	2	-224	
	3	Сетка С 13	4	-238	
	4	ф 8 А I, ℓ=480; 0,19 кг	14	БЕЗ ЧЕРТ.	

Арматура класса А-I по ГОСТ 5781-82*; класса Вр-I по ГОСТ 6727-80*

Нач.СКО-1	Михайлов	
Н.контр.	Матвеев	
ГИП	Григорьев	
Рук.бр.	Акишина	
Рук.бр.	Григорян	
Пров.	Никонова	
Рук.бр.	Григорян	
Пров.	Михеева	

1.423.1-2/88.2-143

Каркас пространственный КП 48-1 ... КП48-6

Стадия	Лист	Листов
Р		1

ПРОМСТРОЙПРОЕКТ

Взам. инв. № | Подпись и дата | Инв. № подл.

23584-04 114

КП48-7...КП48-9

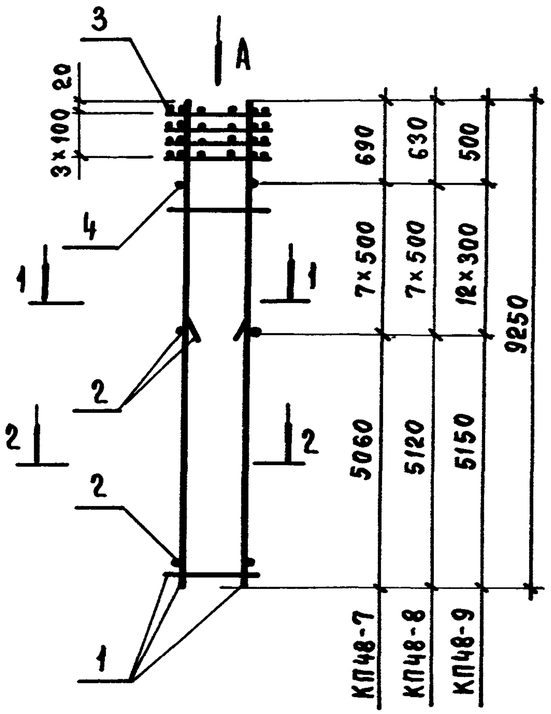

КП48-10...КП48-11

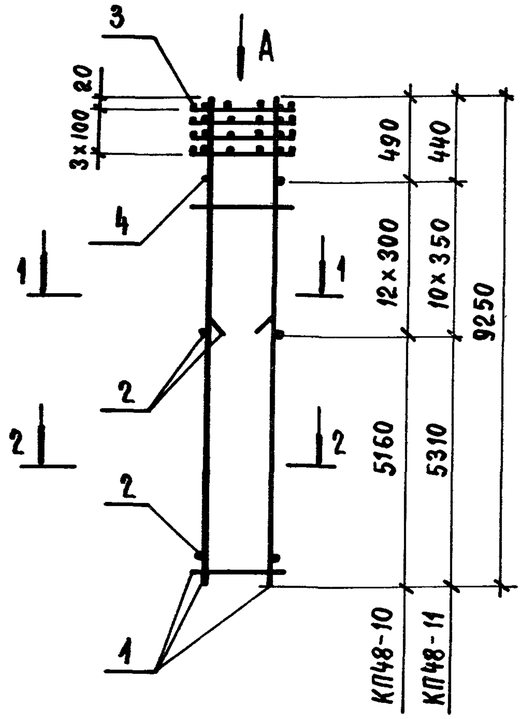

Вид А

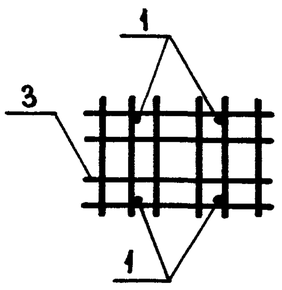

1 - 1

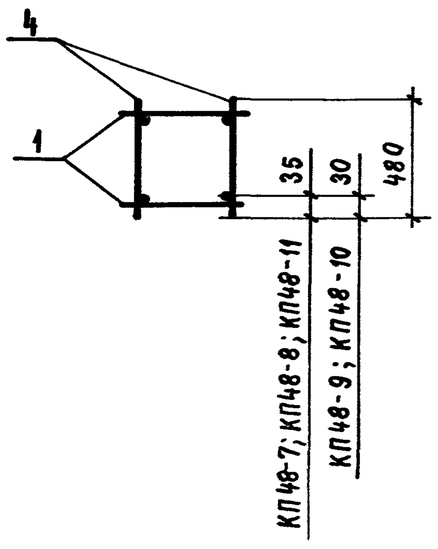

2 - 2

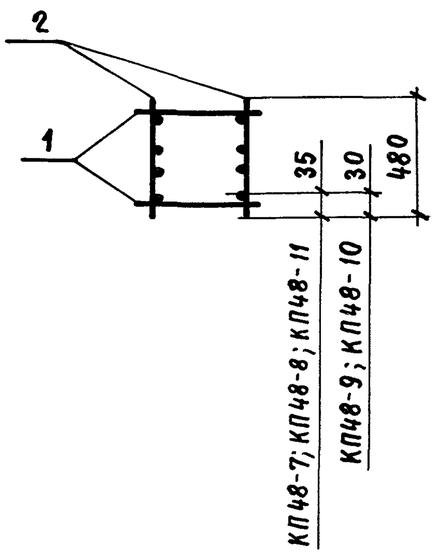

Марка каркаса	Поз.	Наименование	Кол.	Обозначение документа	Масса каркаса, кг
КП48-7	1	Каркас КР10-32	2	1.423.1-3/88.2-224	302,9
	2	КР10-33	2	-224	
	3	Сетка С13	4	-238	
	4	ф8АI, ℓ=480; 0,19кг	14	Без черт.	
КП48-8	1	Каркас КР10-34	2	1.423.1-3/88.2-225	394,1
	2	КР10-35	2	-225	
	3	Сетка С13	4	-238	
	4	ф8АI, ℓ=480; 0,19кг	14	Без черт.	
КП48-9	1	Каркас КР10-21	2	1.423.1-3/88.2-223	162,4
	2	КР10-36	2	-225	
	3	Сетка С13	4	-238	
	4	ф5ВрI, ℓ=480; 0,069кг	24	Без черт.	
КП48-10	1	Каркас КР10-22	2	1.423.1-3/88.2-223	197,2
	2	КР10-37	2	-225	
	3	Сетка С13	4	-238	
	4	ф6АI, ℓ=480 0,107кг	24	Без черт.	
КП48-11	1	Каркас КР10-23	2	1.423.1-3/88.2-224	256,6
	2	КР10-38	2	-225	
	3	Сетка С13	4	-238	
	4	ф8АI, ℓ=480; 0,19кг	20	Без черт.	

Арматура класса А-I по ГОСТ 5781-82*; класса Вр-I по ГОСТ 6727-80*

Нач.СКО-1	Михайлов		1.423.1-3/88.2-144
Н.контр.	Матвеев		
ГИП	Григорьев		Каркас пространственный КП48-7...КП48-11
Рук.бр.	Акишина		Стадия: Р; Лист: ; Листов: 1
Рук.бр.	Григорян		
Проверил	Никонова		ПРОМСТРОЙПРОЕКТ
Рук.бр.	Григорян		
Проверил	Михеева		

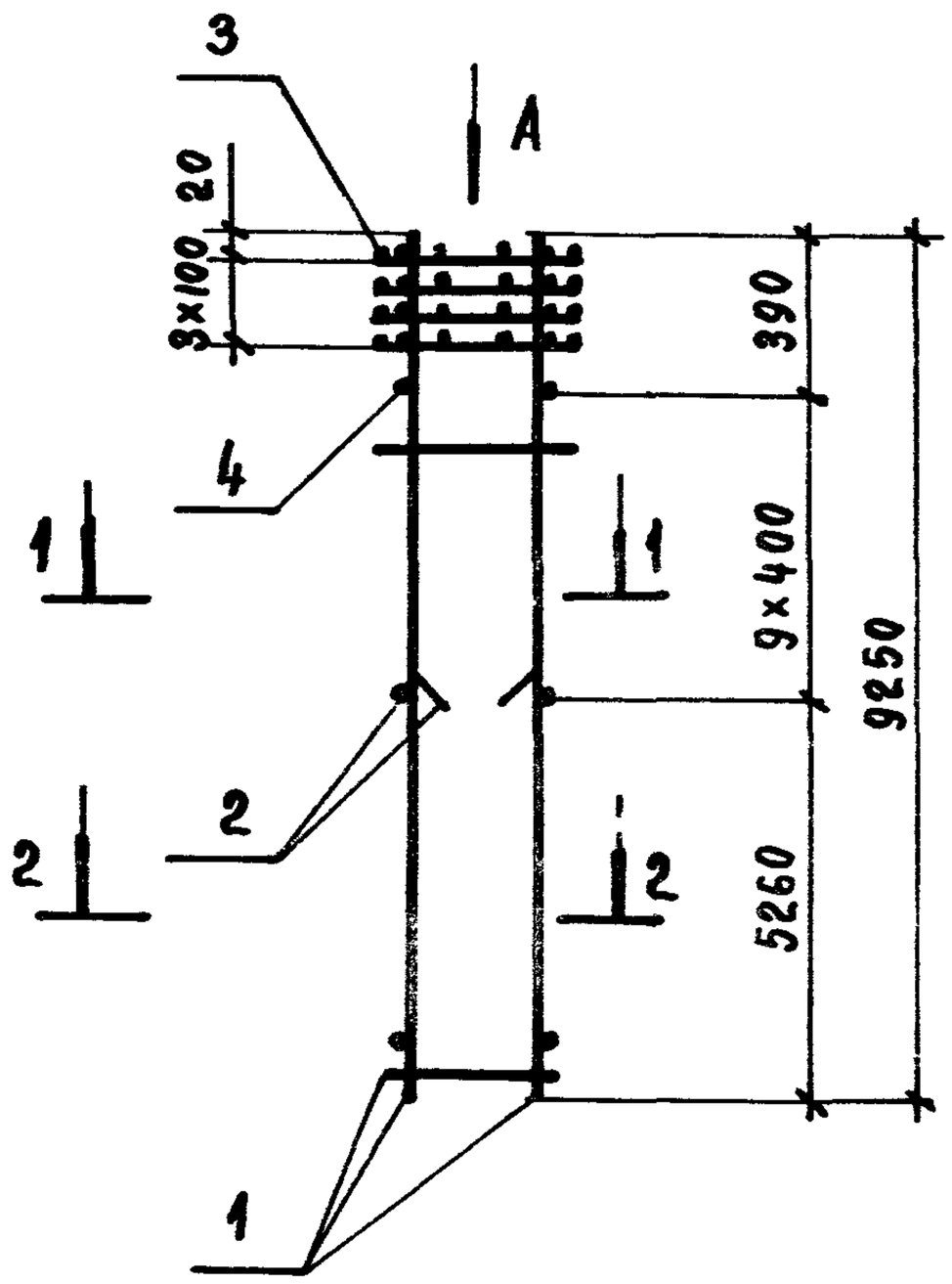

Вид А

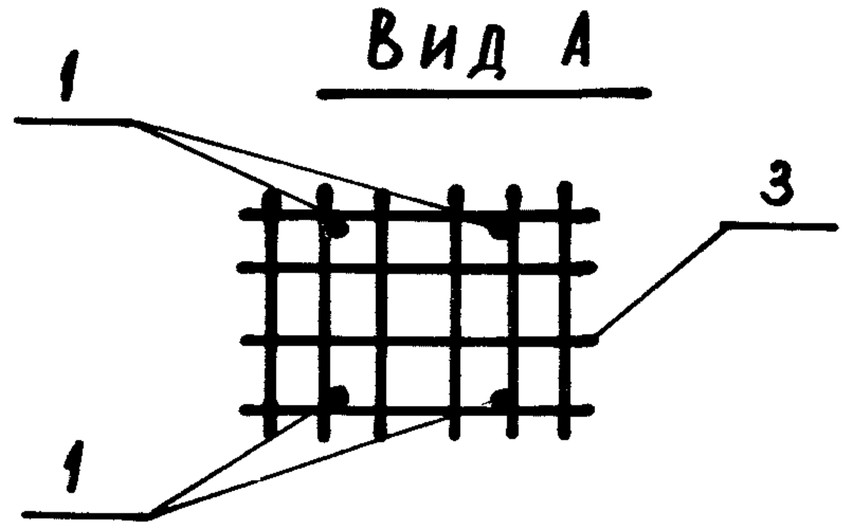

1 - 1

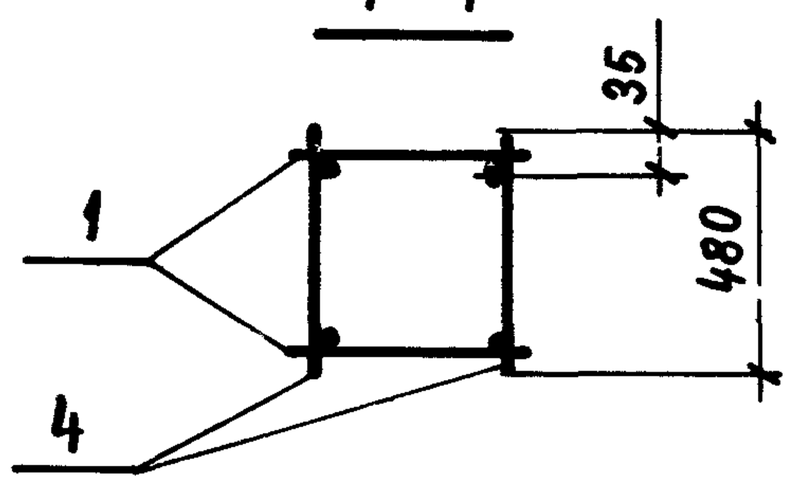

2 - 2

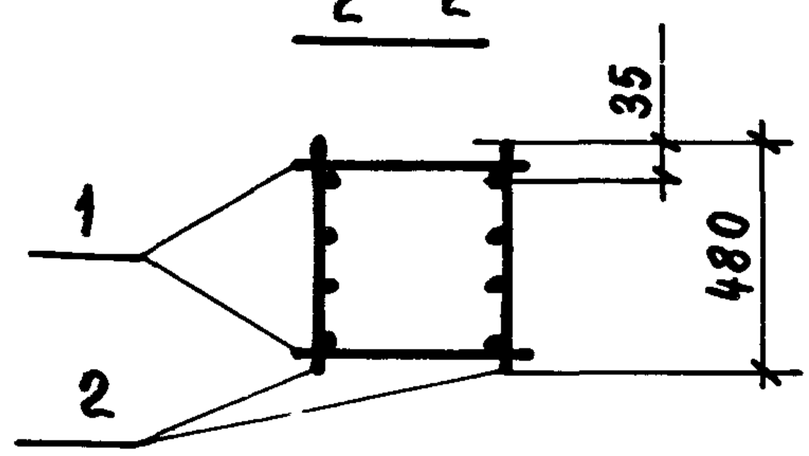

Марка каркаса	Поз.	Наименование	Кол.	Обозначение документа	Масса каркаса, кг
КП48-12	1	Каркас КР10-24	2	1.423.1-3/88.2-224	310,6
	2	КР10-39	2	-225	
	3	Сетка С13	4	-238	
	4	⌀8АI, ℓ=480; 0,19кг	18	БЕЗ ЧЕРТ.	

Арматура класса А-I по ГОСТ 5781-82*

Нач. СКО-1	Михайлов		
Н. контр.	Матвеев		
ГИП	Григорьев		
Рук. бр.	Акишина		
Рук. бр.	Григорян		
Пров.	Никонова		
Рук. бр.	Григорян		
Пров.	Михеева		

1.423.1-3/88.2-145

Каркас пространственный КП 48-12

Стадия	Лист	Листов
Р		1

ПРОМСТРОЙПРОЕКТ

Инв. № подл. | Подпись и дата | Взам. инв. №

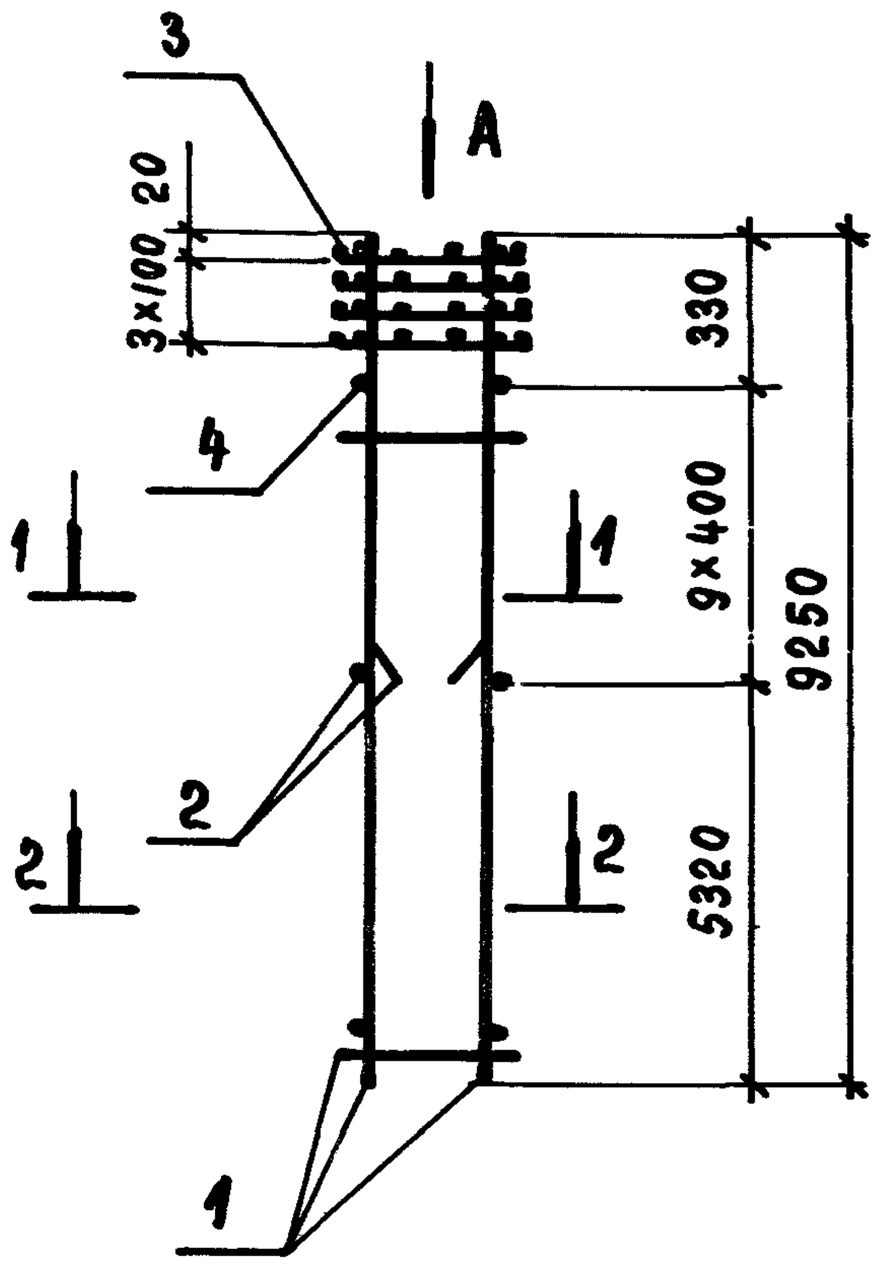

Вид А

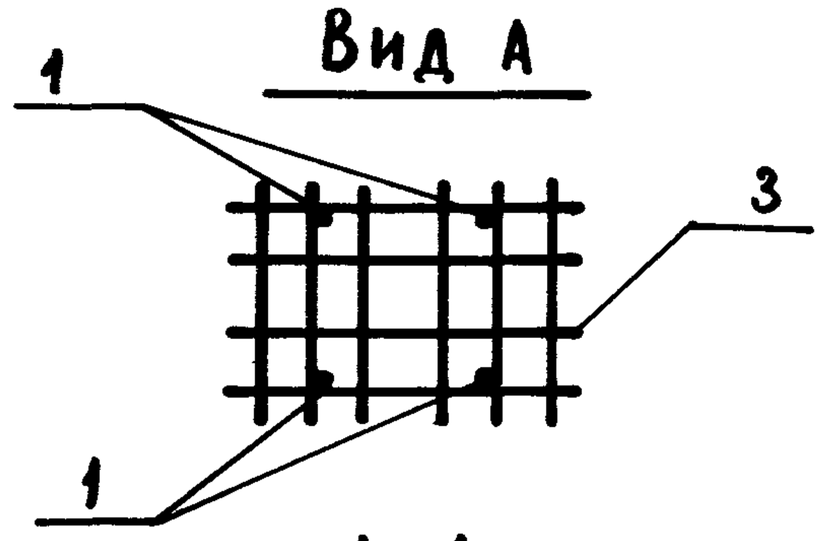

1-1

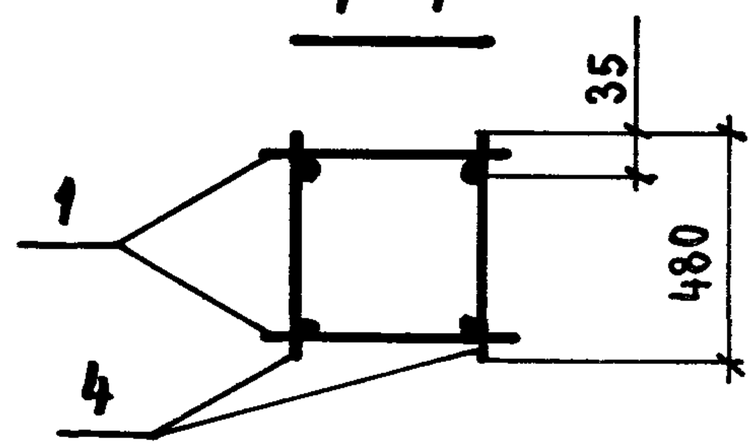

2-2

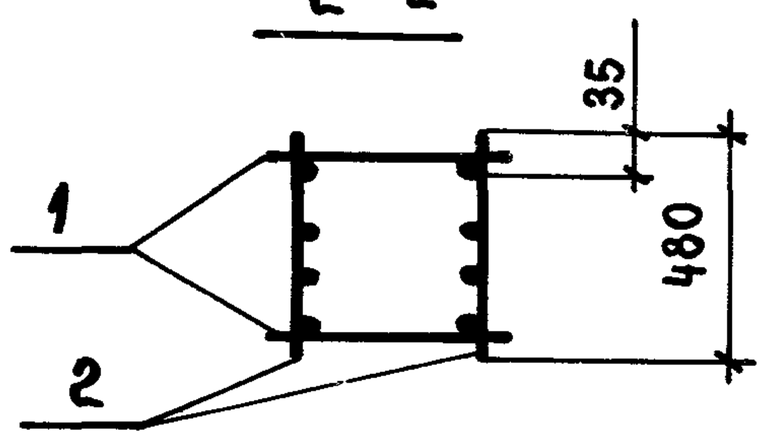

Марка каркаса	Поз.	Наименование	Кол.	Обозначение документа	Масса каркаса, кг
КП 48-13	1	Каркас КР10-40	2	1.423.1-3/88.2-225	402,9
	2	КР10-41	2	-225	
	3	Сетка С13	4	-238	
	4	ф8АI, ℓ=480; 0,19кг	18	БЕЗ ЧЕРТ.	

Арматура класса А-I по ГОСТ 5781-82*

Нач. СКО	Михайлов		
Н. контр.	Матвеев		
ГИП	Григорьев		
Рук. бр	Акишина		
Рук. бр.	Григорян		
Пров.	Никонова		
Рук. бр.	Григорян		
Пров.	Михеева		

1.423.1-3/88.2-146

Каркас пространственный КП 48-13

Стадия	Лист	Листов
Р		1

ПРОМСТРОЙПРОЕКТ

Взам. инв. № | Подпись и дата | Инв. № подл.

23584-04 116

КП49-1 ; КП49-2

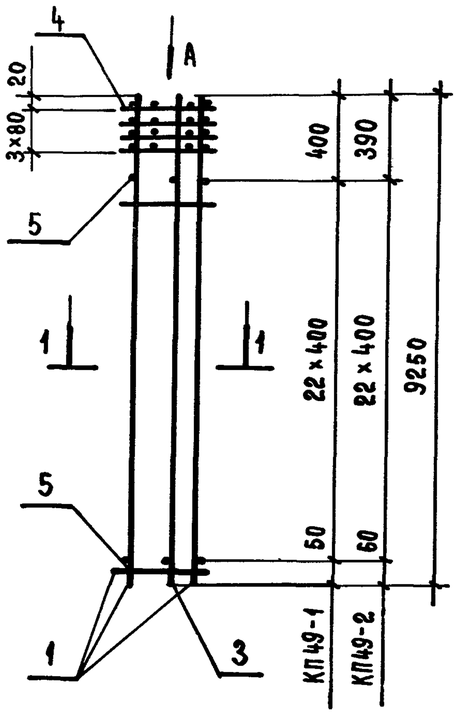

КП49-3... КП49-5

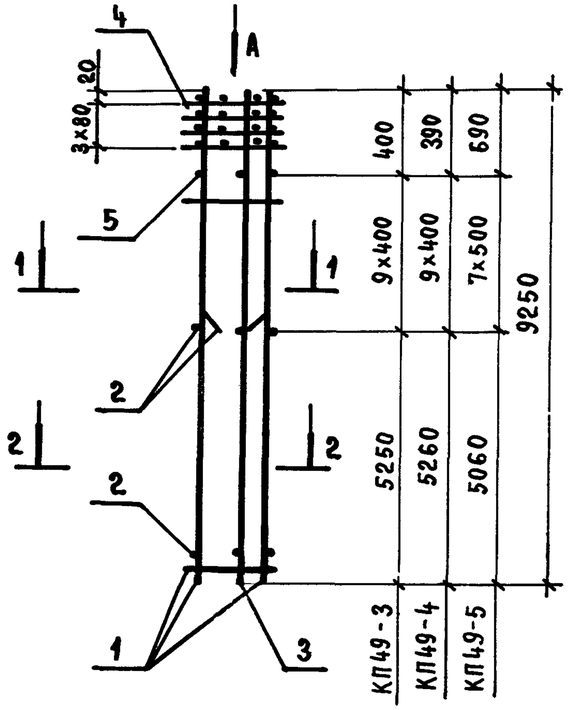

Вид А

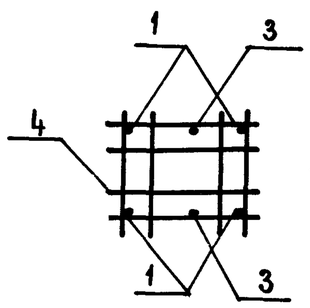

1 - 1

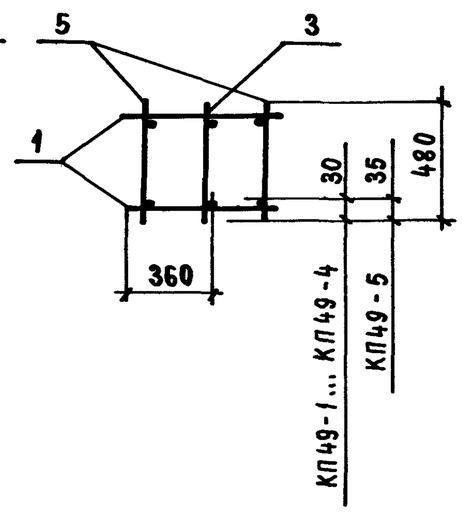

2 - 2

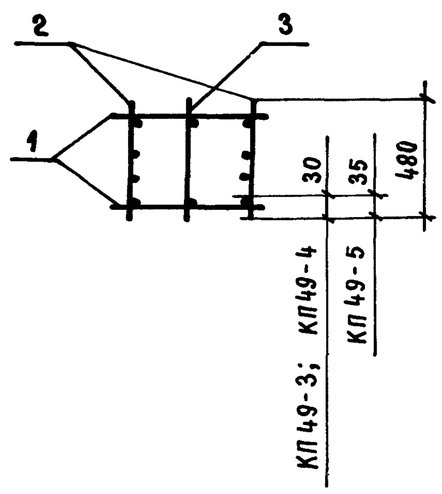

Марка каркаса	Поз.	Наименование	Кол.	Обозначение документа	Масса каркаса, кг
КП49-1	1	Каркас КР10-52	2	1.423.1-3/88.2-226	129,0
	3	КР10-66	1	-227	
	4	Сетка С8	4	-237	
	5	Ф5ВрI, ℓ=480; 0,069 кг	46	БЕЗ ЧЕРТ.	
КП49-2	1	Каркас КР10-53	2	1.423.1-3/88.2-226	152,0
	3	КР10-66	1	-227	
	4	Сетка С8	4	-237	
	5	Ф6АI, ℓ=480; 0,107 кг	46	БЕЗ ЧЕРТ.	
КП49-3	1	Каркас КР10-52	2	1.423.1-3/88.2-226	181,3
	2	КР10-28	2	-224	
	3	КР10-66	1	-227	
	4	Сетка С8	4	-237	
	5	Ф5ВрI, ℓ=480; 0,069 кг	18	БЕЗ ЧЕРТ.	
КП49-4	1	Каркас КР10-53	2	1.423.1-3/88.2-226	215,6
	2	КР10-29	2	-224	
	3	КР10-66	1	-227	
	4	Сетка С8	4	-237	
	5	Ф6АI, ℓ=480; 0,107 кг	18	БЕЗ ЧЕРТ.	
КП49-5	1	Каркас КР10-54	2	1.423.1-3/88.2-226	267,2
	2	КР10-31	2	-224	
	3	КР10-66	1	-227	
	4	Сетка С8	4	-237	
	5	Ф8АI, ℓ=480; 0,19 кг	14	БЕЗ ЧЕРТ.	

Арматура класса А-I по ГОСТ5781-82*; класса Вр-I по ГОСТ 6727-80*

Нач.СКО-1	Михайлов	
Н.контр.	Матвеев	
ГИП	Григорьев	
Рук.бр.	Акишина	
Рук.бр.	Григорян	
Пров.	Никонова	
Рук.бр.	Григорян	
Пров.	Михеева	

1.423.1-3/88.2-147

Каркас пространственный

КП49-1 ... КП49-5

Стадия	Лист	Листов
Р		1

ПРОМСТРОЙПРОЕКТ

КП49-6 ; КП49-7

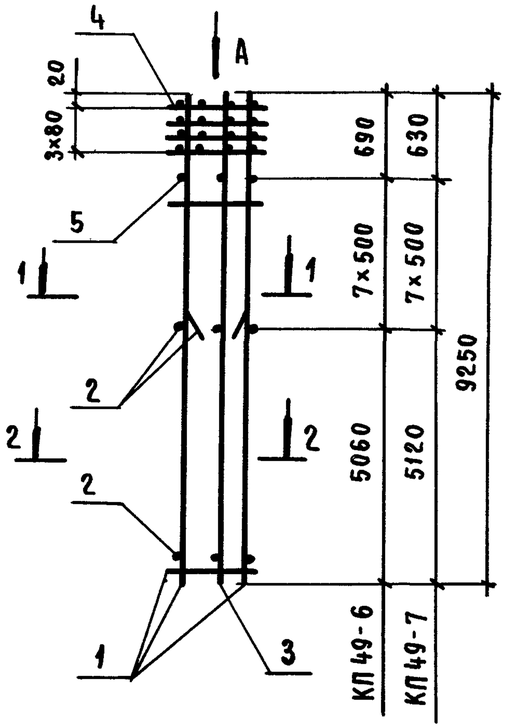

КП49-8 ; КП49-9

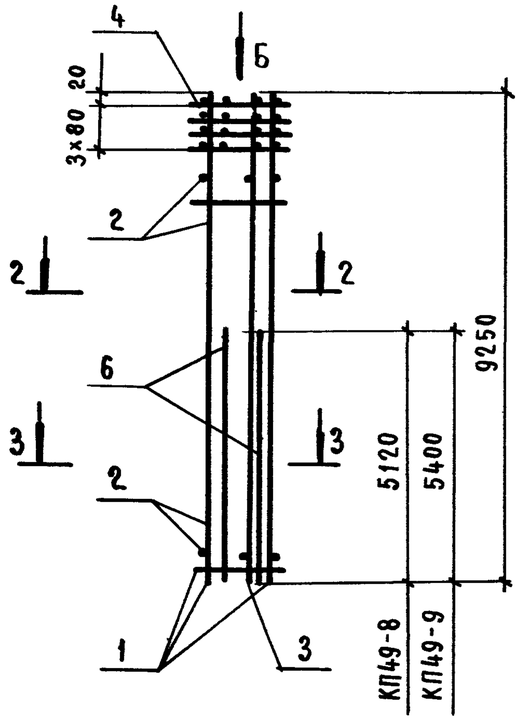

ВИД А

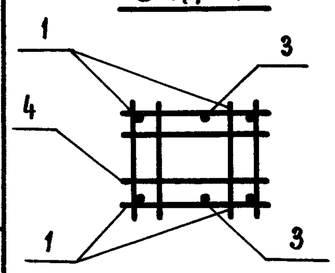

1-1

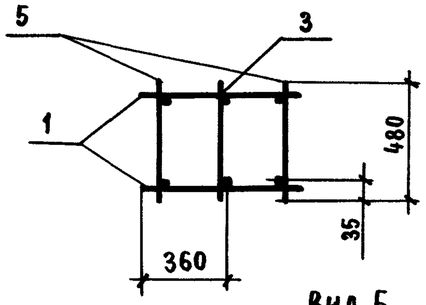

2-2

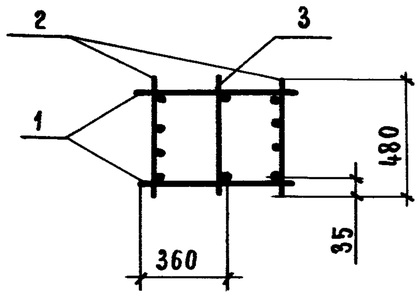

3-3

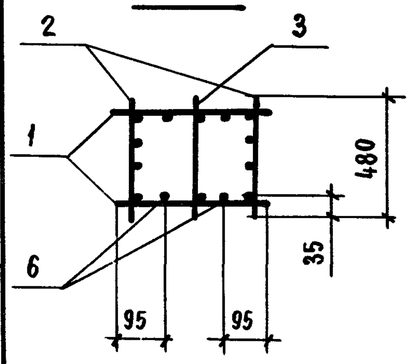

ВИД Б

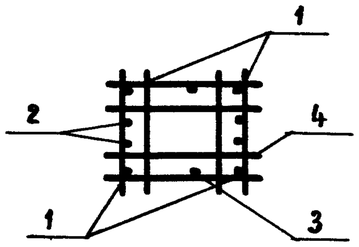

Марка каркаса	Поз.	Наименование	Кол.	Обозначение документа	Масса каркаса, кг
КП49-6	1	Каркас КР10-55	2	1.423.1-3/88.2-226	323,6
	2	КР10-33	2	-224	
	3	КР10-66	1	-227	
	4	Сетка С8	4	-237	
	5	Ф 8А I, ℓ=480 ; 0,19кг	14	БЕЗ ЧЕРТ.	
КП49-7	1	Каркас КР10-56	2	1.423.1-3/88.2-227	414,7
	2	КР10-35	2	-225	
	3	КР10-66	1	-227	
	4	Сетка С8	4	-237	
	5	Ф 8А I, ℓ=480 ; 0,19кг	14	БЕЗ ЧЕРТ.	
КП49-8	1	Каркас КР10-55	2	1.423.1-3/88.2-226	502,3
	2	КР10-57	2	-227	
	3	КР10-66	1	-227	
	4	Сетка С8	4	-237	
	6	Ф 28А III, ℓ=5120 ; 24,7кг	4	БЕЗ ЧЕРТ.	
КП49-9	1	Каркас КР10-58	2	-227	665,3
	2	КР10-59	2	-227	
	3	КР10-66	1	-227	
	4	Сетка С8	4	-237	
	6	Ф 32А III ; ℓ=5400	4	-236	

Арматура класса А-I по ГОСТ 5781-82*

Нач.СКО-1	Михайлов		
Н.контр.	Матвеев		
ГИП	Григорьев		
Рук.бр.	Акишина		
Рук.бр.	Григорян		
Проверил	Никонова		
Рук.бр.	Григорян		
Проверил	Михеева		

1.423.1-3/88.2-148

Каркас пространственный

КП49-6 ... КП49-9

Стадия	Лист	Листов
Р		1

ПРОМСТРОЙПРОЕКТ

Взам. инв. № | Подпись и дата | Инв. № подл.

КП49-10 ... КП49-12

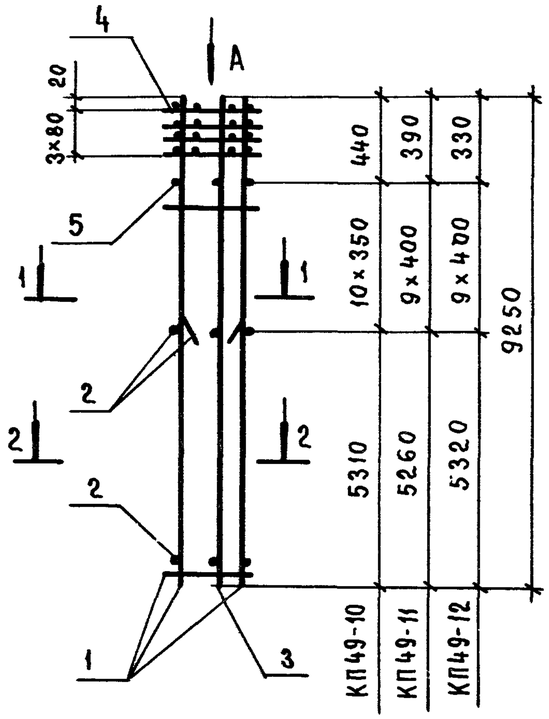

КП49-13; КП49-14

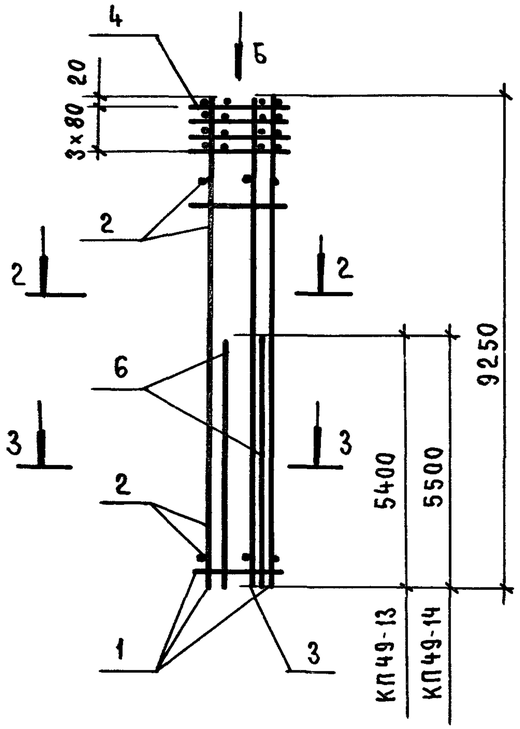

Вид А

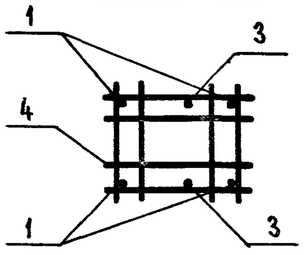

1 - 1

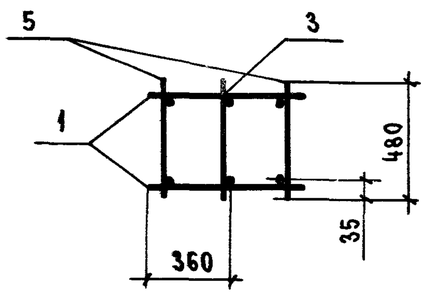

2 - 2

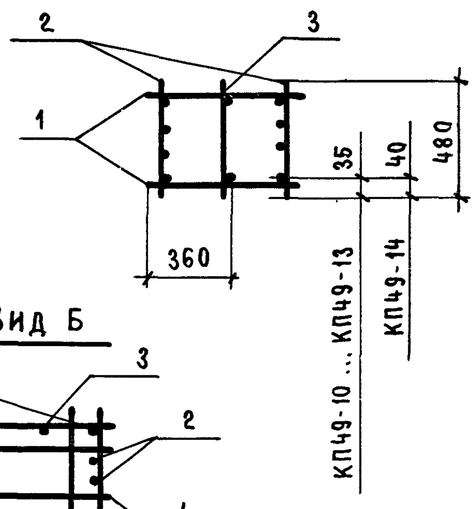

3 - 3

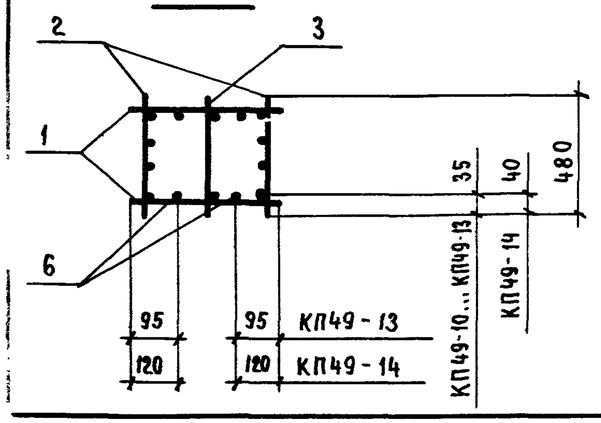

Вид Б

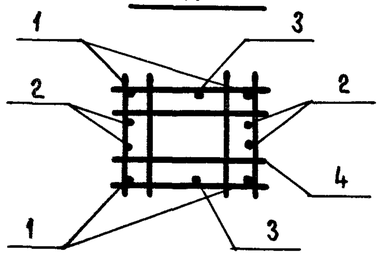

Марка каркаса	Поз.	Наименование	Кол.	Обозначение документа	Масса каркаса, кг
КП49-10	1	Каркас КР10-60	2	1.423.1-3/88.2-227	277,8
	2	КР10-38	2	-225	
	3	КР10-66	1	-227	
	4	Сетка С8	4	-237	
	5	ф 8 А I, ℓ=480; 0,19 кг	20	БЕЗ ЧЕРТ.	
КП49-11	1	Каркас КР10-61	2	1.423.1-3/88.2-227	331,6
	2	КР10-39	2	-225	
	3	КР10-66	1	-227	
	4	Сетка С8	4	-237	
	5	ф 8 А I, ℓ=480; 0,19 кг	18	БЕЗ ЧЕРТ.	
КП49-12	1	Каркас КР10-62	2	1.423.1-3/88.2-227	423,9
	2	КР10-41	2	-225	
	3	КР10-66	1	-227	
	4	Сетка С8	4	-237	
	5	ф 8 А I, ℓ=480; 0,19 кг	18	БЕЗ ЧЕРТ.	
КП49-13	1	Каркас КР10-63	2	1.423.1-3/88.2-227	670,3
	2	КР10-42	2	-225	
	3	КР10-66	1	-227	
	4	Сетка С8	4	-237	
	6	ф 32 А III, ℓ=5400	4	-236	
КП49-14	1	Каркас КР10-64	2	-227	853,5
	2	КР10-65	2	-227	
	3	КР10-66	1	-227	
	4	Сетка С8	4	-237	
	6	ф 36 А III, ℓ=5500	4	-236	

Арматура класса А-I по ГОСТ 5781-82*

Нач.СКО-1	Михайлов	
Н.контр.	Матвеев	
ГИП	Григорьев	
Рук.бр.	Акишина	
Рук.бр.	Григорян	
Проверил	Никонова	
Рук.бр.	Григорян	
Проверил	Михеева	

1.423.1-3/88.2-149

Каркас пространственный

КП49-10 ... КП49-14

Стадия	Лист	Листов
Р		1

ПРОМСТРОЙПРОЕКТ

КП50-1; КП 50-2

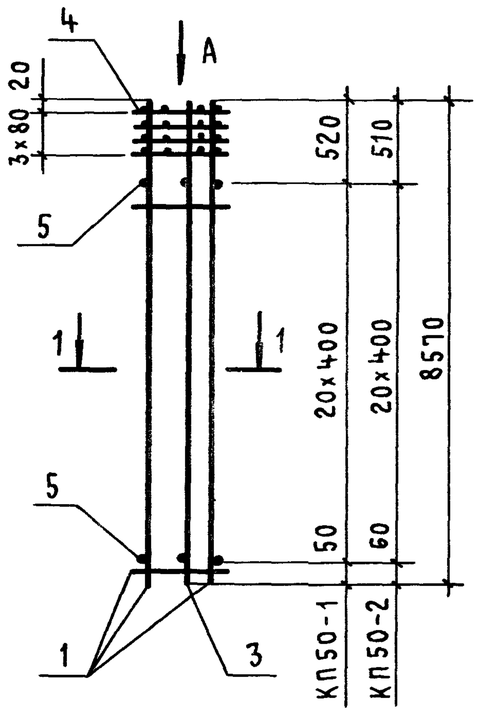

КП50-3 ... КП 50-5

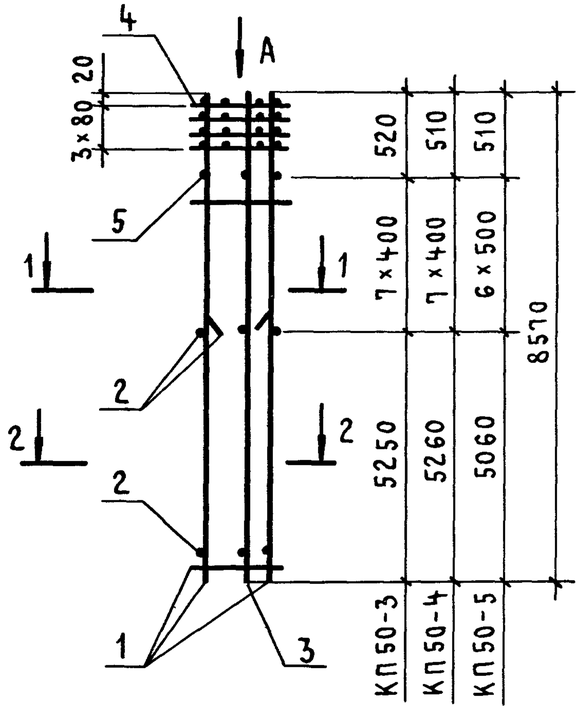

Вид А

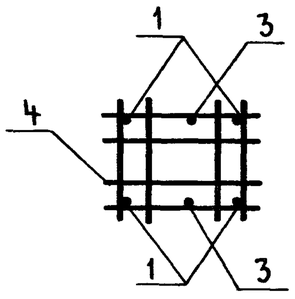

1 – 1

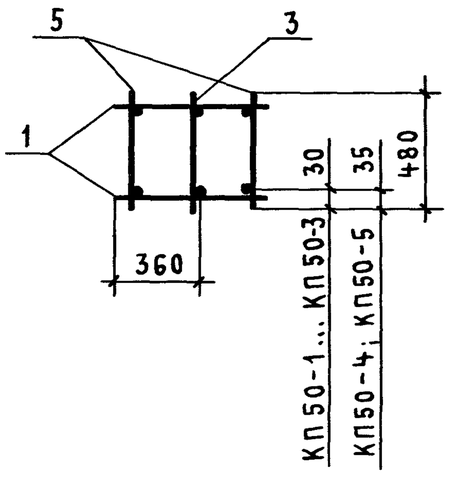

2 – 2

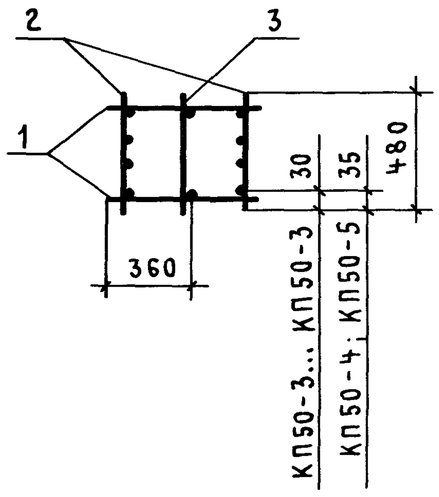

Марка каркаса	Поз.	Наименование	Кол.	Обозначение документа	Масса каркаса, кг
КП50-1	1	Каркас КР10-67	2	1.423.1-3/88.2-228	120,5
	3	КР10-78	1	-228	
	4	Сетка С8	4	-237	
	5	ф5ВрI, ℓ=480; 0,069кг	42	Без черт.	
КП50-2	1	Каркас КР10-68	2	1.423.1-3/88.2-228	141,8
	3	КР10-78	1	-228	
	4	Сетка С8	4	-237	
	5	ф6АI, ℓ=480; 0,107кг	42	Без черт.	
КП50-3	1	Каркас КР10-67	2	1.423.1-3/88.2-228	172,8
	2	КР10-28	2	-224	
	3	КР10-78	1	-228	
	4	Сетка С8	4	-237	
	5	ф5ВрI, ℓ=480; 0,069кг	14	Без черт.	
КП50-4	1	Каркас КР10-68	2	1.423.1-3/88.2-228	205,3
	2	КР10-29	2	-224	
	3	КР10-78	1	-228	
	4	Сетка С8	4	-237	
	5	ф6АI, ℓ=480; 0,107кг	14	Без черт.	
КП50-5	1	Каркас КР10-69	2	1.423.1-3/88.2-228	254,7
	2	КР10-31	2	-224	
	3	КР10-78	1	-228	
	4	Сетка С8	4	-237	
	5	ф8АI, ℓ=480; 0,19кг	12	Без черт.	

Арматура класса А-I по ГОСТ 5781-82*; класса Вр-I по ГОСТ 6727-80*

Нач.СКО-1	Михайлов	
Н.контр.	Матвеев	
ГИП	Григорьев	
Рук. бр.	Акишина	
Рук. бр.	Григорян	
Проверил	Никонова	
Рук. бр.	Григорян	
Проверил	Михеева	

1.423.1-3/88.2-150

Каркас пространственный КП50-1... КП50-5

Стадия	Лист	Листов
Р		1

ПРОМСТРОЙПРОЕКТ

Инв.№ подл. | Подпись и дата | Взам. инв.№

23584-04 120

КП50-6; КП50-7

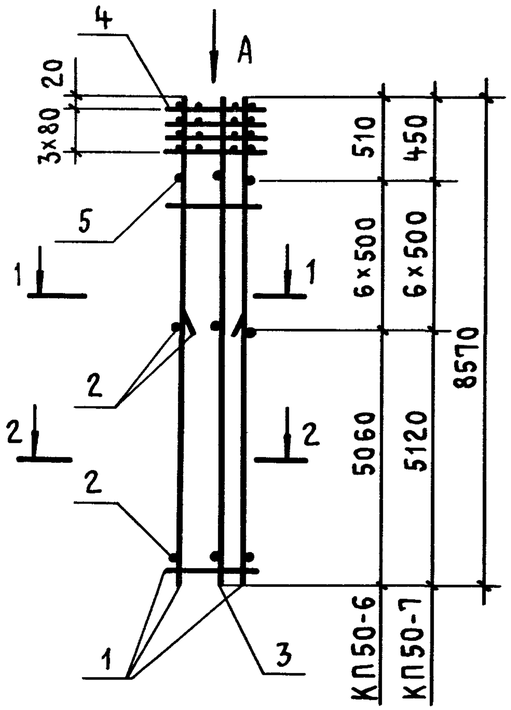

КП50-8; КП50-9

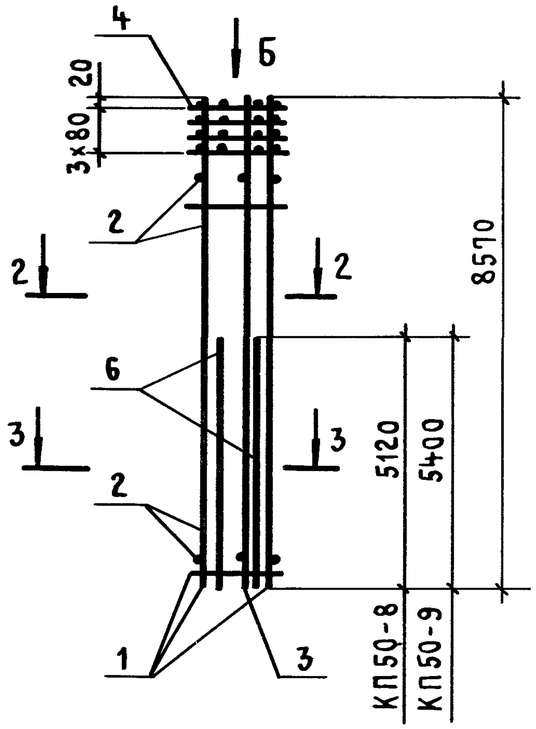

Вид А

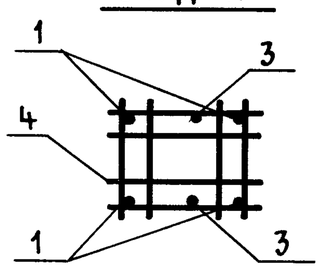

1-1

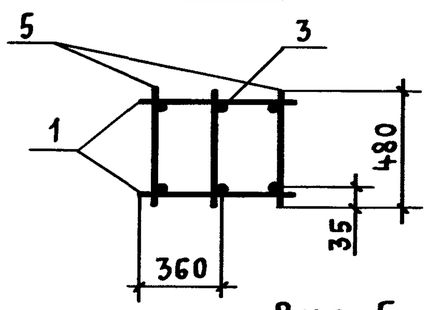

2-2

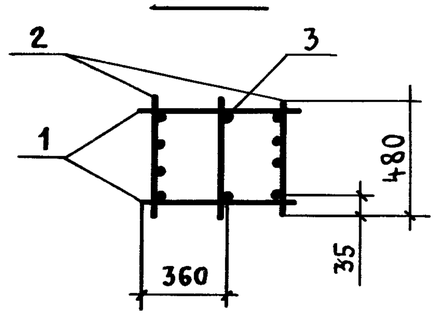

3-3

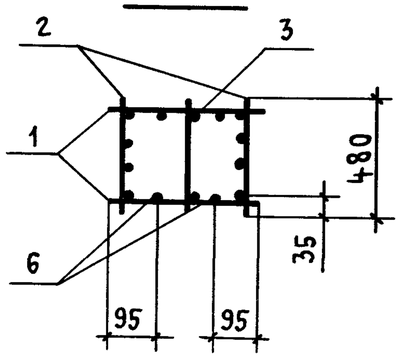

Вид Б

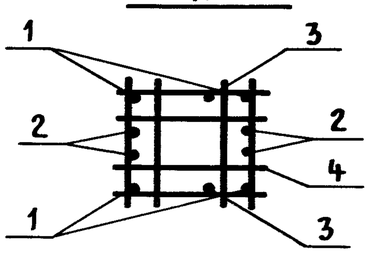

Марка каркаса	Поз.	Наименование	Кол.	Обозначение документа	Масса каркаса, кг
КП50-6	1	Каркас КР10-70	2	1.423.1-3/88.2-228	308,4
	2	КР10-33	2	-224	
	3	КР10-78	1	-228	
	4	Сетка С8	4	-237	
	5	ф8А-I, ℓ=480; 0,19 кг	12	Без черт.	
КП50-7	1	Каркас КР10-71	2	1.423.1-3/88.2-228	395,5
	2	КР10-35	2	-225	
	3	КР10-78	1	-228	
	4	Сетка С8	4	-237	
	5	ф8А-I, ℓ=480; 0,19	12	Без черт.	
КП50-8	1	Каркас КР10-70	2	1.423.1-3/88.2-228	473,9
	2	КР10-72	2	-228	
	3	КР10-78	1	-228	
	4	Сетка С8	4	-237	
	6	ф28А-III, ℓ=5120; 24,7 кг	4	Без черт.	
КП50-9	1	Каркас КР10-73	2	1.423.1-3/88.2-228	628,0
	2	КР10-74	2	-228	
	3	КР10-78	1	-228	
	4	Сетка С8	4	-237	
	6	ф32А-III, ℓ=5400	4	-236	

Арматура класса А-I по ГОСТ 5781-82*

Нач.СКО-1	Михайлов	
Н.контр.	Матвеев	
ГИП	Григорьев	
Рук. бр.	Акишина	
Рук. бр.	Григорян	
Проверил	Никонова	
Рук. бр.	Григорян	
Проверил	Михеева	

1.423.1-3/88.2-151

Каркас пространственный

КП50-6 ... КП50-9

Стадия	Лист	Листов
Р		1

ПРОМСТРОЙПРОЕКТ

23584-04 121

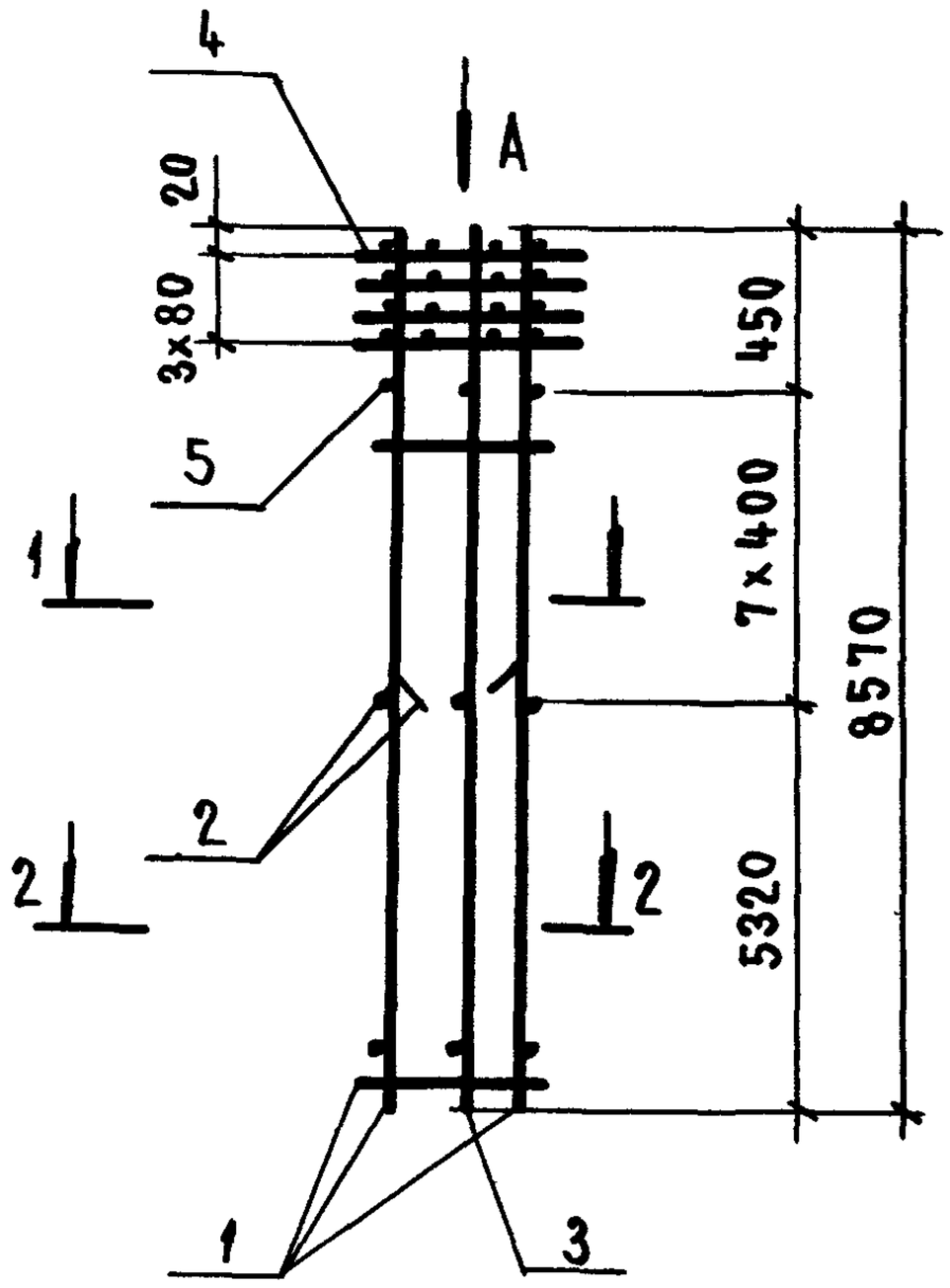

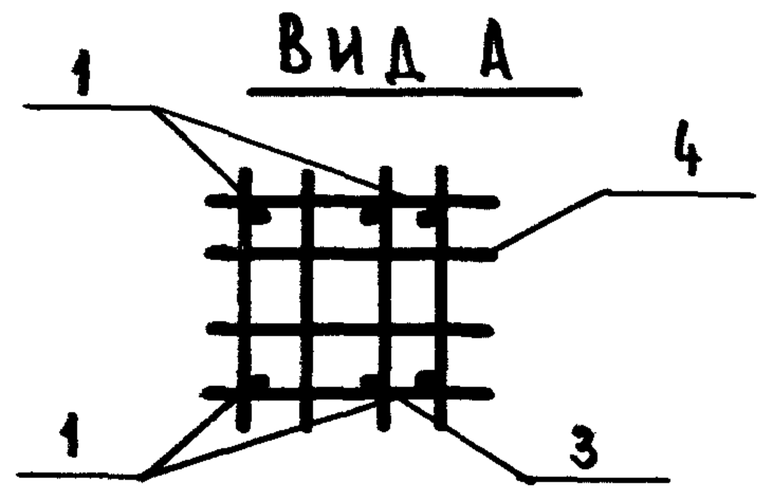

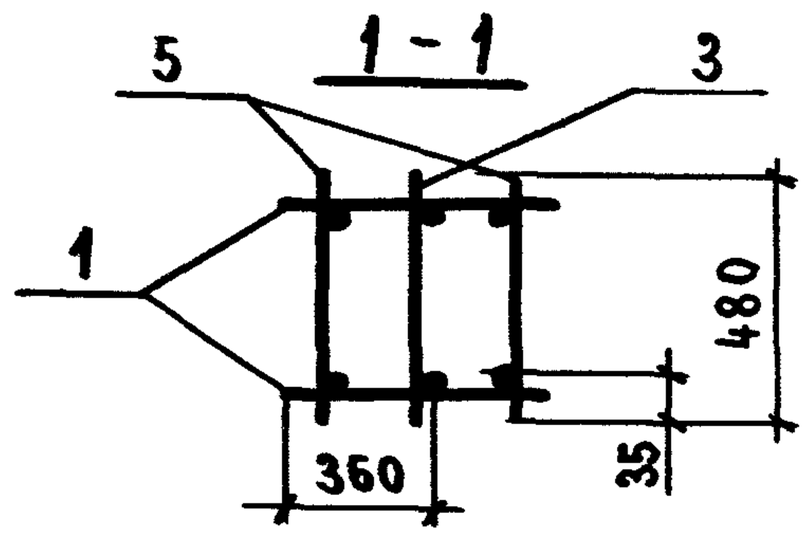

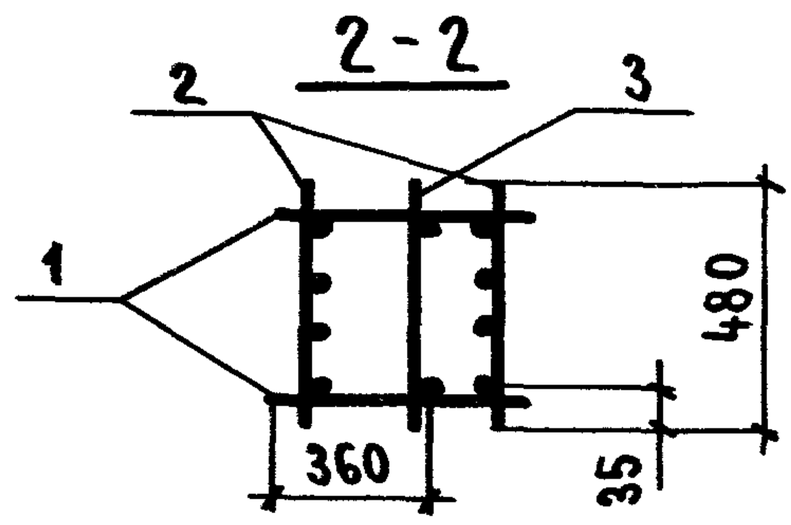

Марка каркаса	Поз.	Наименование	Кол.	Обозначение документа	Масса каркаса, кг
КП50-10	1	Каркас КР10-75	2	1.423.1-3/88.2-228	403,8
	2	КР10-41	2	-225	
	3	КР10-78	1	-228	
	4	Сетка С8	4	-237	
	5	Ф8АI, ℓ=480; 0,19кг	14	БЕЗ ЧЕРТ.	

Арматура класса А-I по ГОСТ 5781-82*

Нач. СКО-1	Михайлов		
Н. контр.	Матвеев		
ГИП	Григорьев		
Рук. бр.	Акишина		
Рук. бр.	Григорян		
Проверил	Никонова		
Рук. бр.	Григорян		
Проверил	Михеева		

1.423.1-3/88.2-152

Каркас пространственный КП50-10

Стадия	Лист	Листов
Р		1

ПРОМСТРОЙПРОЕКТ

Взам. инв. №

Подпись и дата

Инв. № подл.

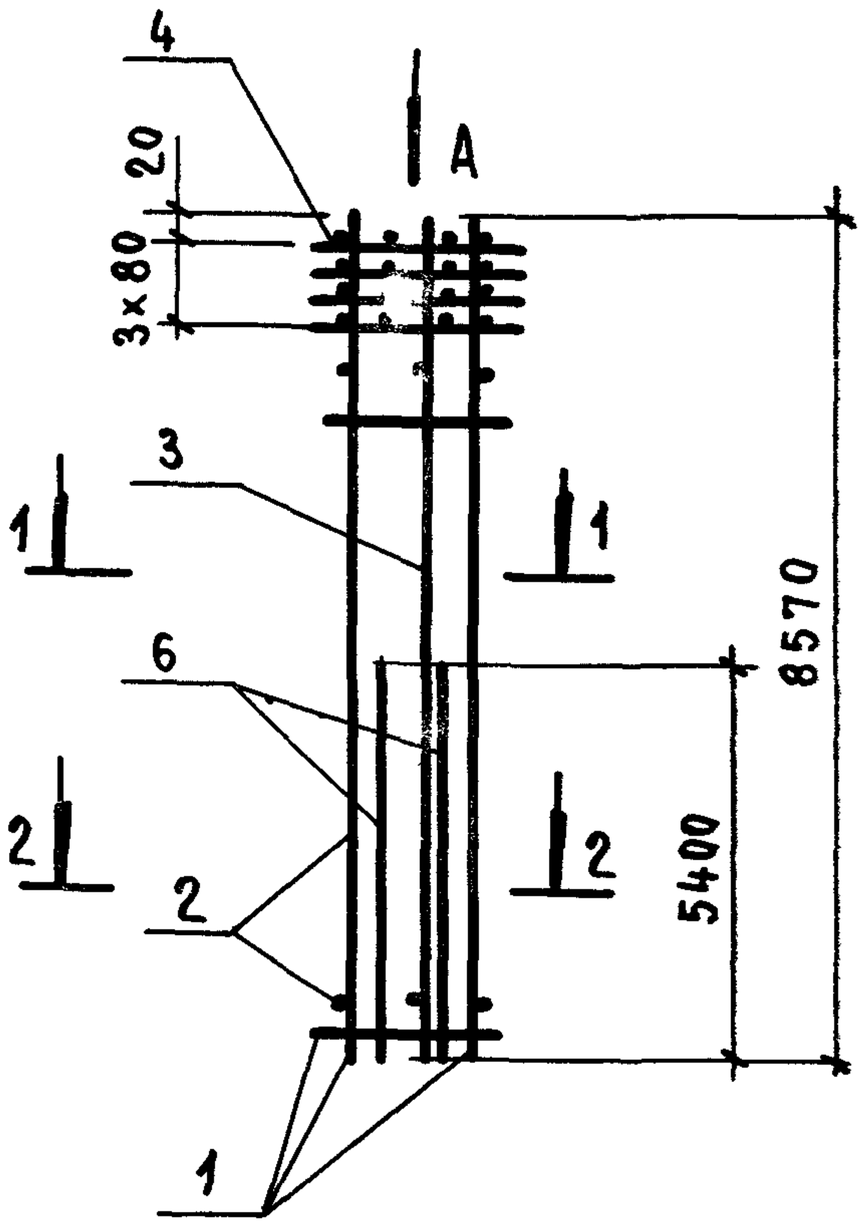

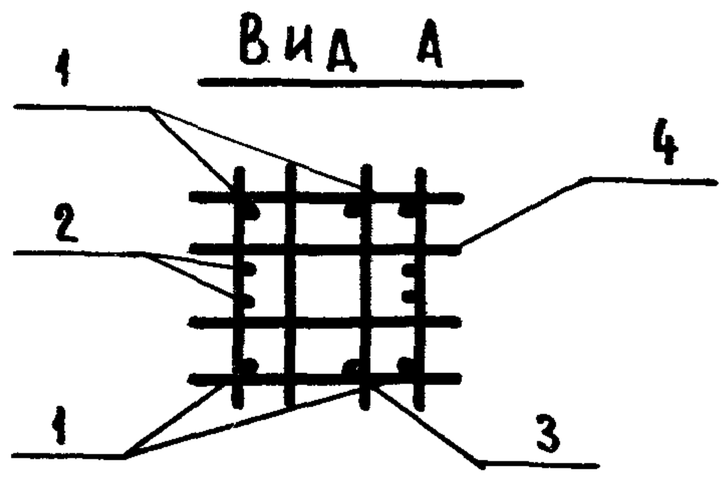

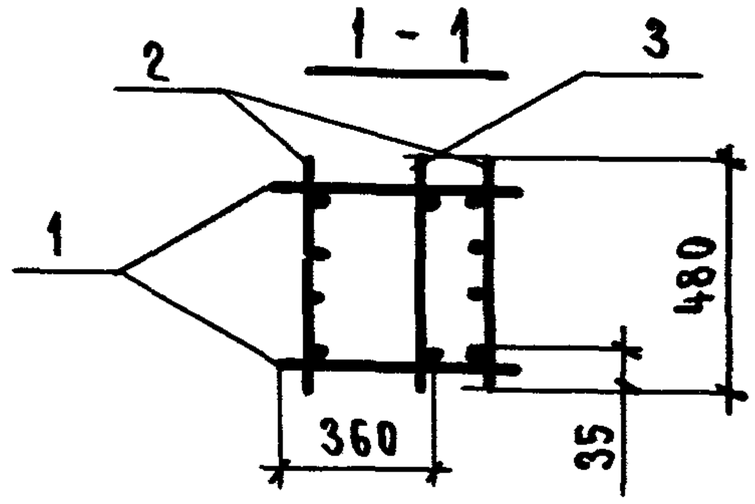

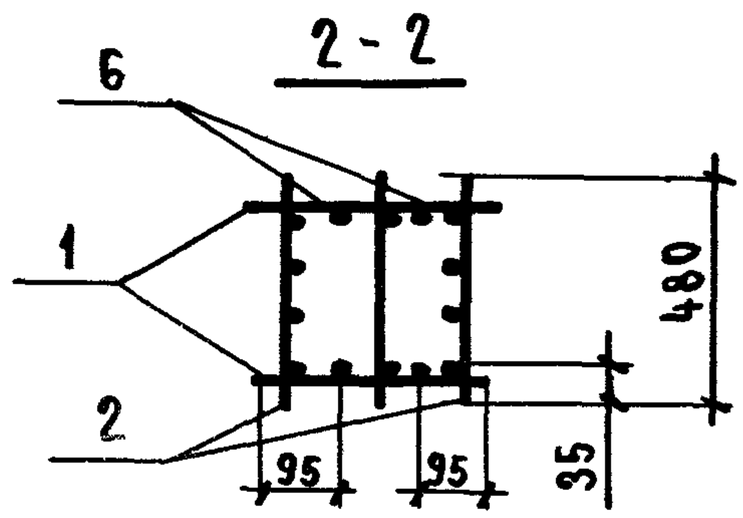

Марка каркаса	Поз.	Наименование	Кол.	Обозначение документа	Масса каркаса, кг
КП50-11	1	Каркас КР10 - 76	2	1.423.1-3/88.2-228	632,2
	2	КР10 - 77	2	-228	
	3	КР10 - 78	1	-228	
	4	Сетка С8	4	-237	
	6	Ф 32 А I , ℓ = 5400	4	-236	

Нач.СКО-1	Михайлов		
Н.контр.	Матвеев		
ГИП	Григорьев		
Рук.бр.	Акишина		
Рук.бр.	Григорян		
Проверил	Никонова		
Рук.бр.	Григорян		
Проверил	Михеева		

1.423.1-3/88.2-153

Каркас пространственный

КП 50 - 11

Стадия	Лист	Листов
Р		1

Промстройпроект

Взам. инв. № | Подпись и дата | Инв. № подл.

23584-04 122

КП51-1... КП51-3

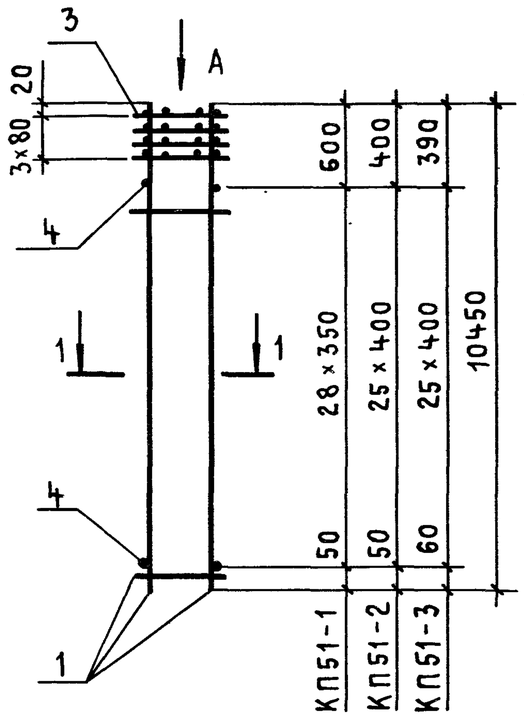

КП51-4... КП51-6

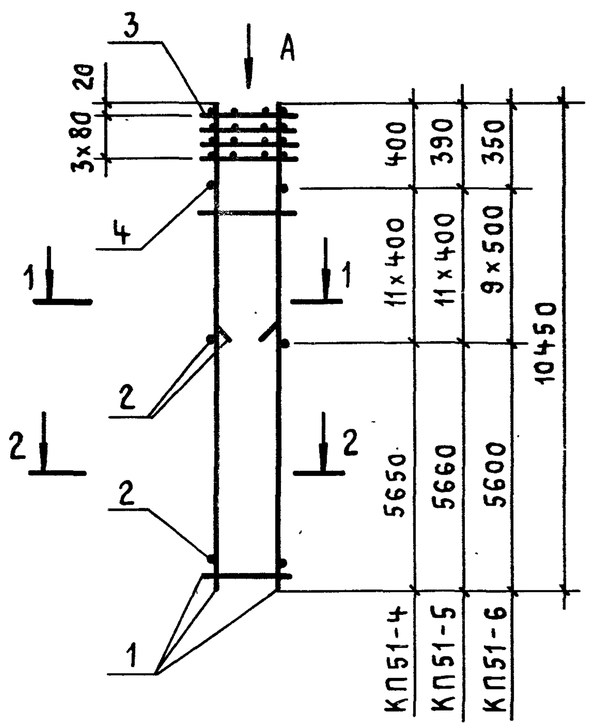

Вид А

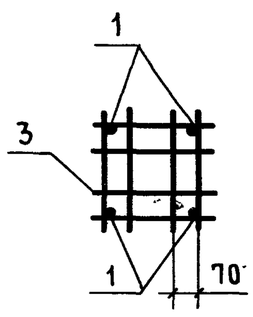

1-1

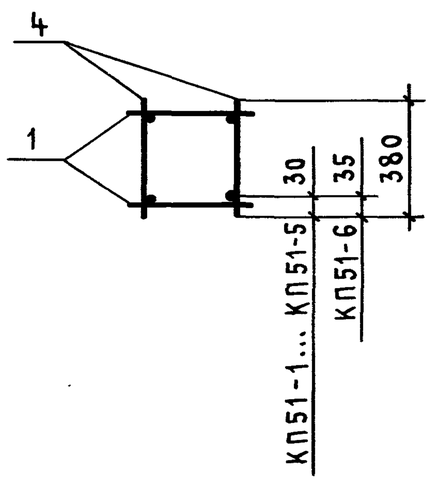

2-2

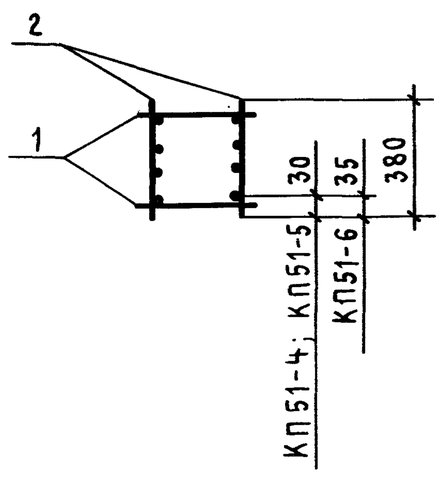

Марка каркаса	Поз.	Наименование	Кол.	Обозначение документа	Масса каркаса, кг
КП51-1	1	Каркас КР11-1	2	1.423.1-3/88.2-229	97,5
	3	Сетка С3	4	-237	
	4	ф5Вр-I, ℓ=380; 0,055кг	58	Без черт.	
КП51-2	1	Каркас КР11-2	2	1.423.1-3/88.2-229	116,5
	3	Сетка С3	4	-237	
	4	ф5Вр-I, ℓ=380; 0,055кг	52	Без черт.	
КП51-3	1	Каркас КР11-3	2	1.423.1-3/88.2-229	141,1
	3	Сетка С3	4	-237	
	4	ф6А-I, ℓ=380; 0,084кг	52	Без черт.	
КП51-4	1	Каркас КР11-2	2	1.423.1-3/88.2-229	172,7
	2	КР11-4	2	-229	
	3	Сетка С3	4	-237	
	4	ф5Вр-I, ℓ=380; 0,055кг	22	Без черт.	
КП51-5	1	Каркас КР11-3	2	1.423.1-3/88.2-229	209,3
	2	КР11-5	2	-229	
	3	Сетка С3	4	-237	
	4	ф6А-I, ℓ=380; 0,084кг	22	Без черт.	
КП51-6	1	Каркас КР11-6	2	1.423.1-3/88.2-229	268,9
	2	КР11-7	2	-229	
	3	Сетка С3	4	-237	
	4	ф8А-I, ℓ=380; 0,15кг	18	Без черт.	

Арматура класса А-I по ГОСТ 5781-82*; класса Вр-I по ГОСТ 6727-80*

Нач.СКО-1	Михайлов		1.423.1-3/88.2-154
Н.контр.	Матвеев		
ГИП	Григорьев		
Рук.бр.	Акишина		Каркас пространственный КП51-1... КП51-6
Ст.инж.	Поляков		
Проверил	Григорян		
Рук.бр.	Григорян		
Проверил	Тищенко		

Стадия	Лист	Листов
Р		1

ПРОМСТРОЙПРОЕКТ

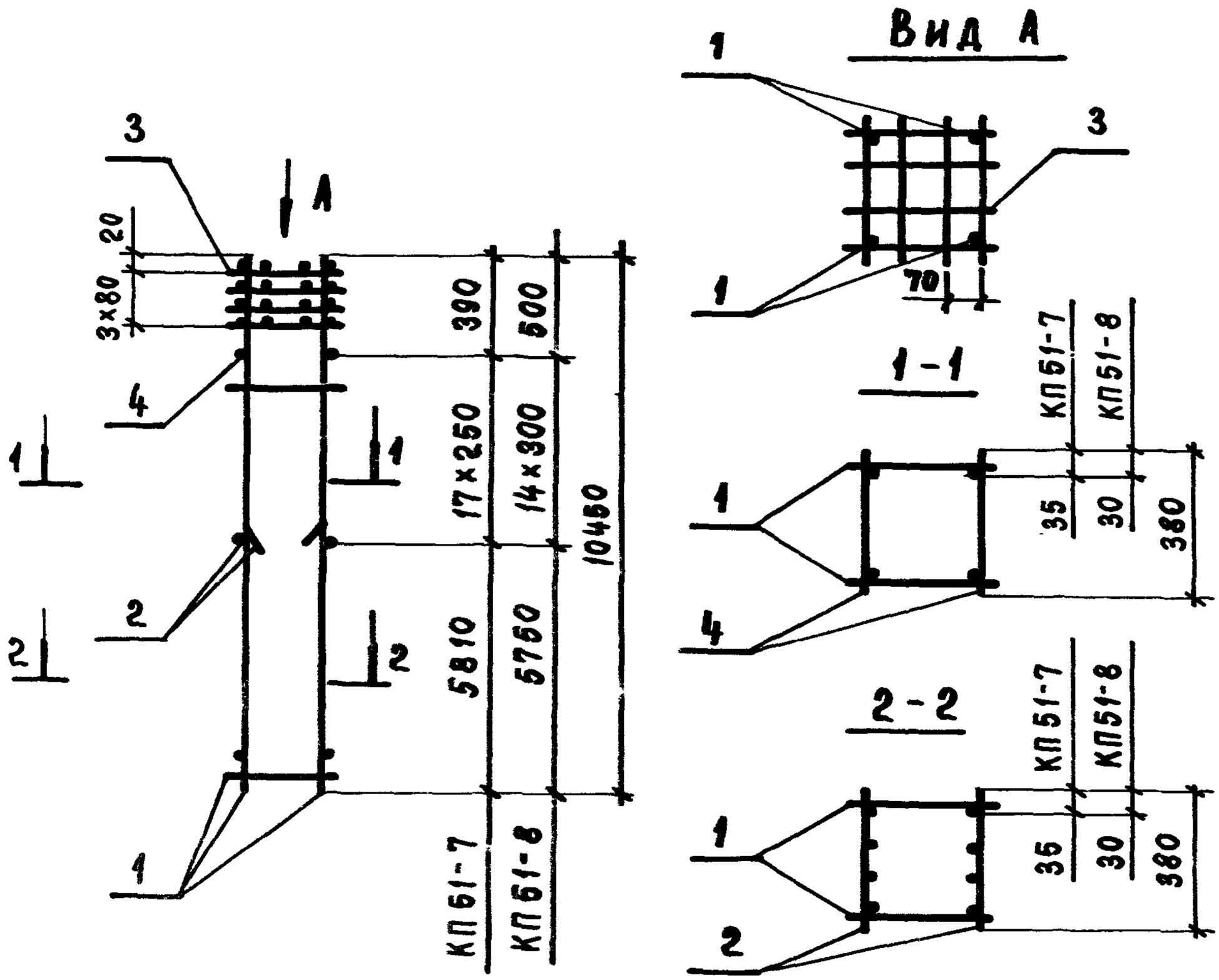

Марка каркаса	Поз.	Наименование	Кол.	Обозначение документа	Масса каркаса, кг
КП51-7	1	Каркас КР11-8	2	1.423.1-3/88.2-229	347,5
	2	КР11-9	2	-229	
	3	Сетка С3	4	-237	
	4	⌀8АI, ℓ=380; 0,15 кг	34	БЕЗ черт.	
КП51-8	1	Каркас КР11-10	2	1.423.1-3/88.2-229	175,3
	2	КР11-11	2	-229	
	3	Сетка С3	4	-237	
	4	⌀8рI, ℓ=380; 0,055 кг	28	БЕЗ черт.	

Арматура класса А-I по ГОСТ5781-82*; класса Вр-I по ГОСТ6727-80*

Нач. СКО-1	Михайлов		
Н. контр.	Матвеев		
ГИП	Григорьев		
Рук. бр.	Акишина		
Ст. инж.	Поляков		
Проверил	Григорян		
Рук. бр.	Григорян		
Проверил	Тищенко		

1.423.1-3/88.2-155

Каркас пространственный

КП51-7; КП51-8

Стадия	Лист	Листов
Р		1

ПРОМСТРОЙПРОЕКТ

Взам. инв. №

Подпись и дата

Инв. № подл.

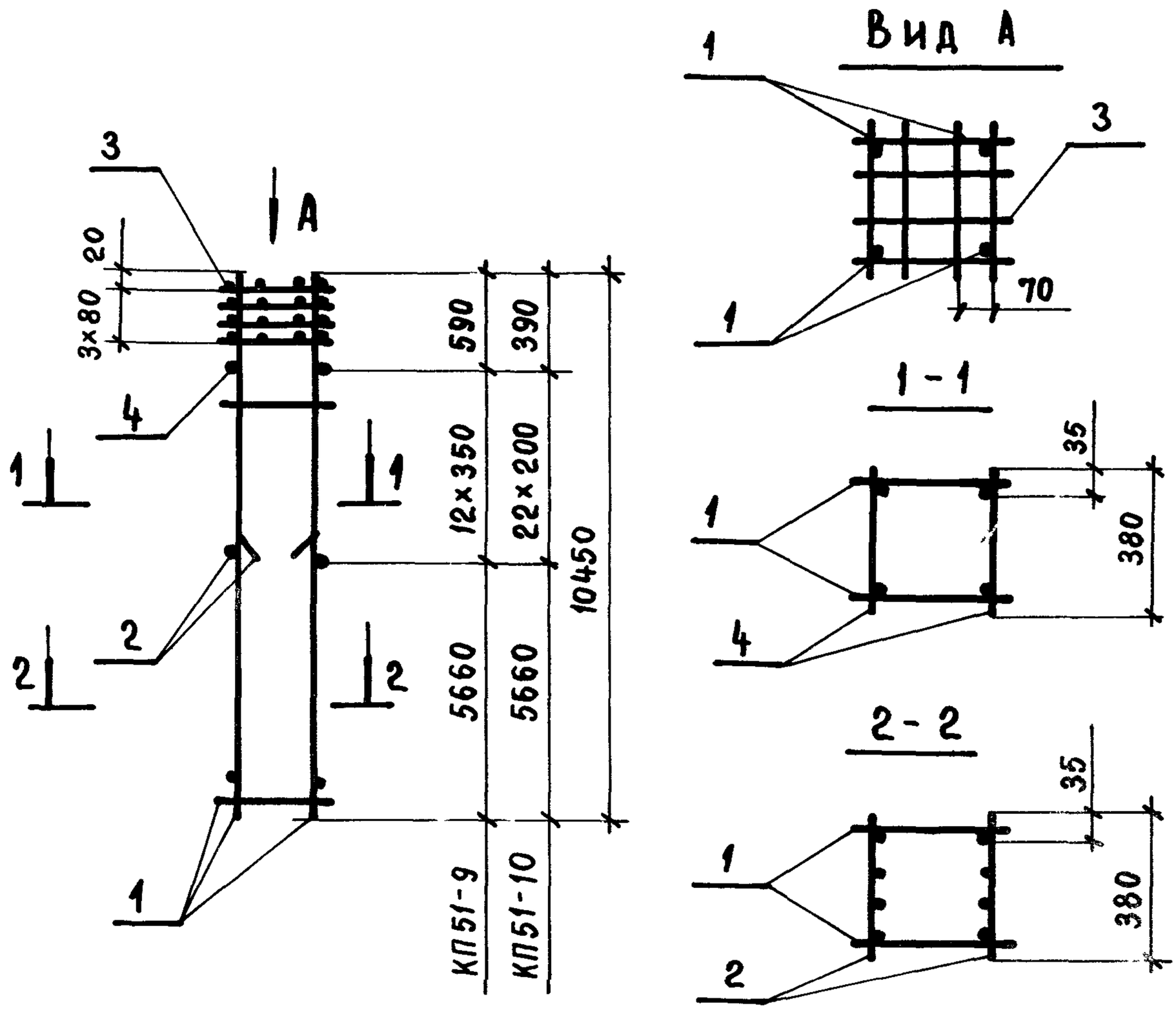

Марка каркаса	Поз.	Наименование	Кол.	Обозначение документа	Масса каркаса, кг
КП 51-9	1	Каркас КР11-12	2	1.423.1-3/88.2-230	274,0
	2	КР 11-13	2	-230	
	3	Сетка С3	4	-237	
	4	⌀8 А I, ℓ=380; 0,15 кг	24	БЕЗ черт.	
КП 51-10	1	Каркас КР11-14	2	1.423.1-3/88.2-230	350,6
	2	КР11-15	2	-230	
	3	Сетка С3	4	-237	
	4	⌀8 А I, ℓ=380; 0,15 кг	44	БЕЗ черт.	

Арматура класса А-I по ГОСТ 5781-82*

Нач.СКО-1	Михайлов	
Н. контр.	Матвеев	
ГИП	Григорьев	
Рук. бр.	Акишина	
Ст. инж.	Поляков	
Проверил	Григорян	
Рук. бр.	Григорян	
Проверил	Тищенко	

1.423.1-3/88.2-156

Каркас пространственный

КП51-9; КП51-10

Стадия	Лист	Листов
Р		1

ПРОМСТРОЙПРОЕКТ

Взам. инв. № | Подпись и дата | Инв. № подл.

23584-04 124

КП 52-1... КП 52-3

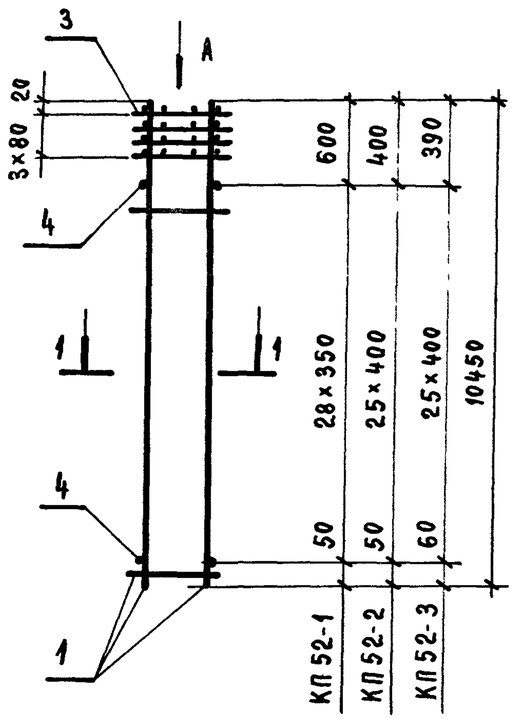

КП 52-4... КП 52-6

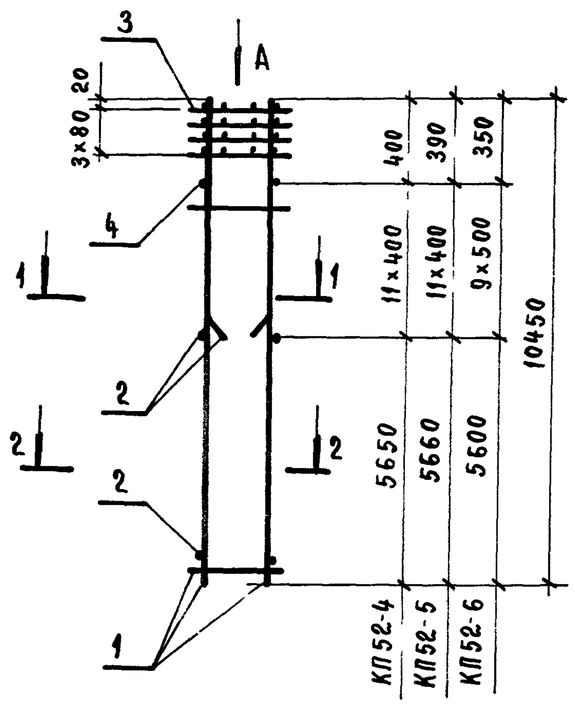

Вид А

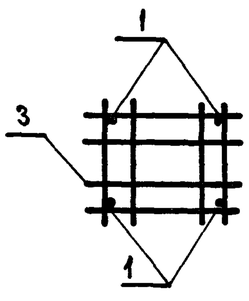

1 - 1

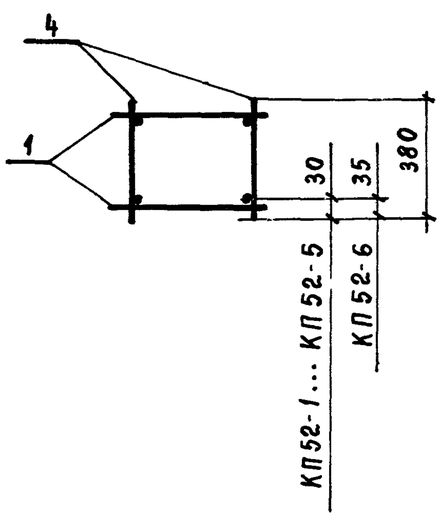

2 - 2

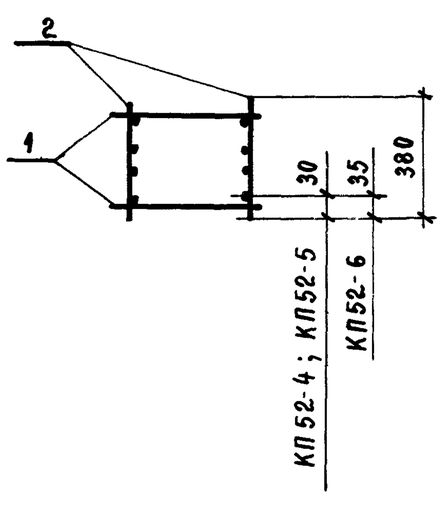

Марка каркаса	Поз.	Наименование	Кол.	Обозначение документа	Масса каркаса, кг
КП 52-1	1	Каркас КР 11-16	2	1.423.1-3/88.2-230	100,3
	3	Сетка С4	4	-237	
	4	ф5Вр I, ℓ=380; 0,055 кг	58	БЕЗ ЧЕРТ.	
КП 52-2	1	Каркас КР 11-17	2	1.423.1-3/88.2-230	119,2
	3	Сетка С4	4	-237	
	4	ф5Вр I, ℓ=380; 0,055 кг	52	БЕЗ ЧЕРТ.	
КП 52-3	1	Каркас КР 11-18	2	1.423.1-3/88.2-230	144,3
	3	Сетка С4	4	-237	
	4	ф6А I, ℓ=380; 0,084 кг	52	БЕЗ ЧЕРТ.	
КП 52-4	1	Каркас КР 11-17	2	1.423.1-3/88.2-230	175,4
	2	КР 11-4	2	-229	
	3	Сетка С4	4	-237	
	4	ф5Вр I, ℓ=380; 0,055 кг	22	БЕЗ ЧЕРТ.	
КП 52-5	1	Каркас КР 11-18	2	1.423.1-3/88.2-230	212,5
	2	КР 11-5	2	-229	
	3	Сетка С4	4	-237	
	4	ф6А I, ℓ=380; 0,084 кг	22	БЕЗ ЧЕРТ.	
КП 52-6	1	Каркас КР 11-19	2	1.423.1-3/88.2-230	272,6
	2	КР 11-7	2	-229	
	3	Сетка С4	4	-237	
	4	ф8А I, ℓ=380; 0,15 кг	18	БЕЗ ЧЕРТ.	

Арматура класса А-I по ГОСТ 5781-82*; класса Вр-I по ГОСТ 6727-80*

Нач СКО-1	Михайлов	
Н. контр.	Матвеев	
ГИП	Григорьев	
Рук. бр	Акишина	
Ст. инж.	Поляков	
Проверил	Григорян	
Рук. бр.	Григорян	
Проверил	Тищенко	

1.423.1-3/88.2-157

Каркас пространственный КП 52-1... КП 52-6

Стадия	Лист	Листов
Р		1

ПРОМСТРОЙПРОЕКТ

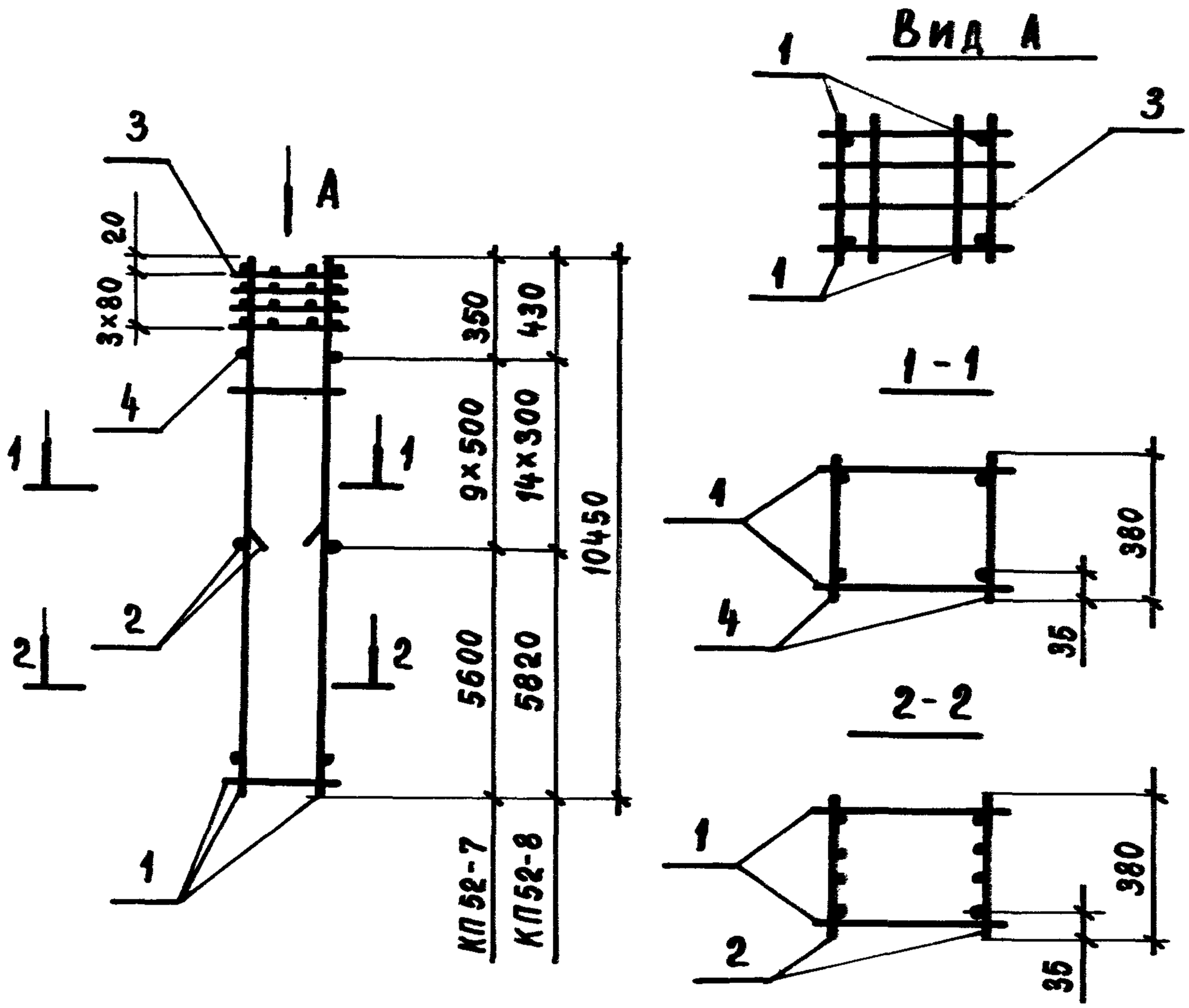

Марка каркаса	Поз.	Наименование	Кол.	Обозначение документа	Масса каркаса, кг
КП52-7	1	Каркас КР11-20	2	1.423.1-3/88.2-230	335,9
	2	КР11-21	2	-230	
	3	Сетка С4	4	-237	
	4	ф 8 А I, ℓ=380; 0,15 кг	18	БЕЗ ЧЕРТ.	
КП52-8	1	Каркас КР11-22	2	1.423.1-3/88.2-231	448,4
	2	КР11-23	2	-231	
	3	Сетка С4	4	-237	
	4	ф 8 А I, ℓ=380; 0,15 кг	28	БЕЗ ЧЕРТ	

Арматура класса А-I по ГОСТ 5781-82*

Нач. СКО-1	Михайлов	
Н. контр.	Матвеев	
ГИП	Григорьев	
Рук. бр.	Акишина	
Ст. инж.	Поляков	
Провер.	Григорян	
Рук. бр.	Григорян	
Провер.	Тищенко	

1.423.1-3/88.2-158

Каркас пространственный

КП52-7; КП52-8

Стадия	Лист	Листов
Р		1

ПРОМСТРОЙПРОЕКТ

Взам. инв. №

Подпись и дата

Инв. № подл.

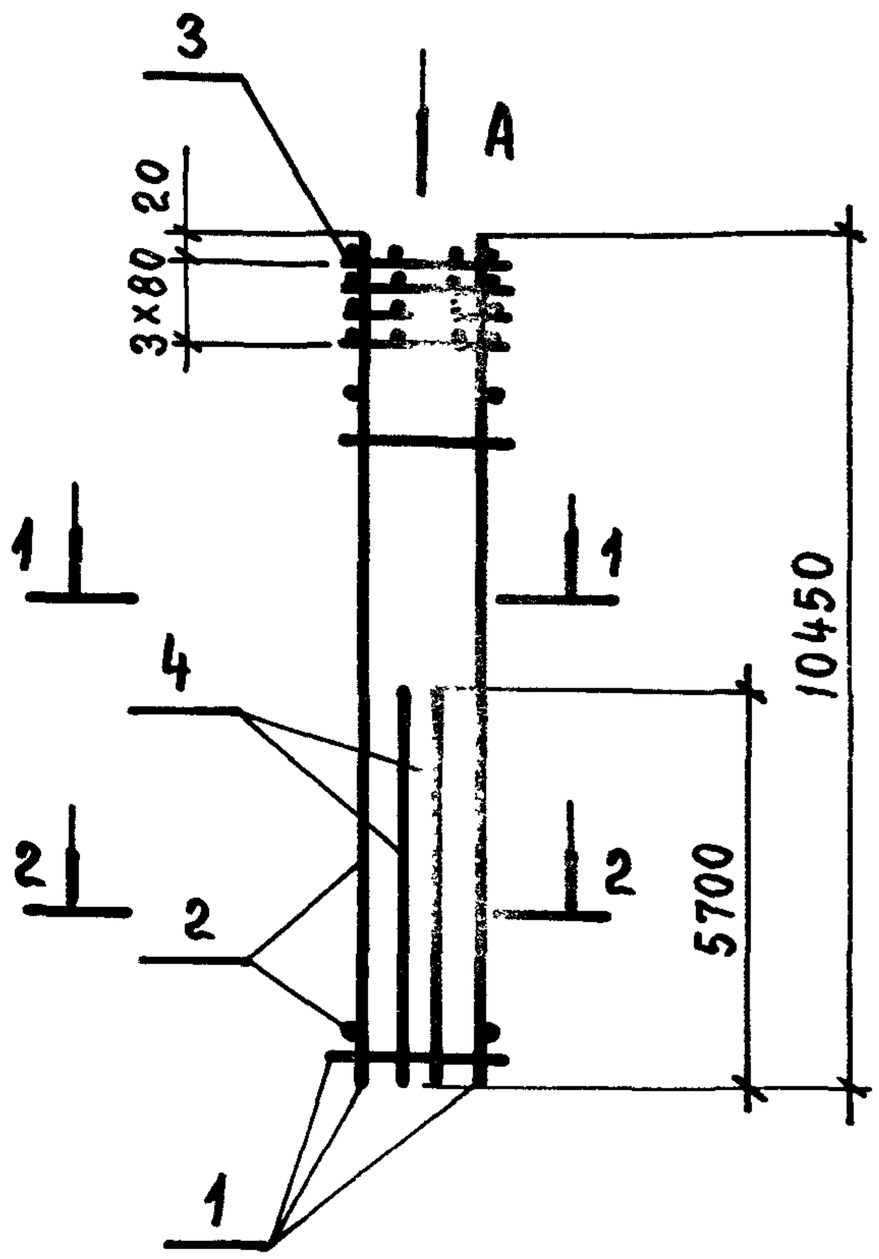

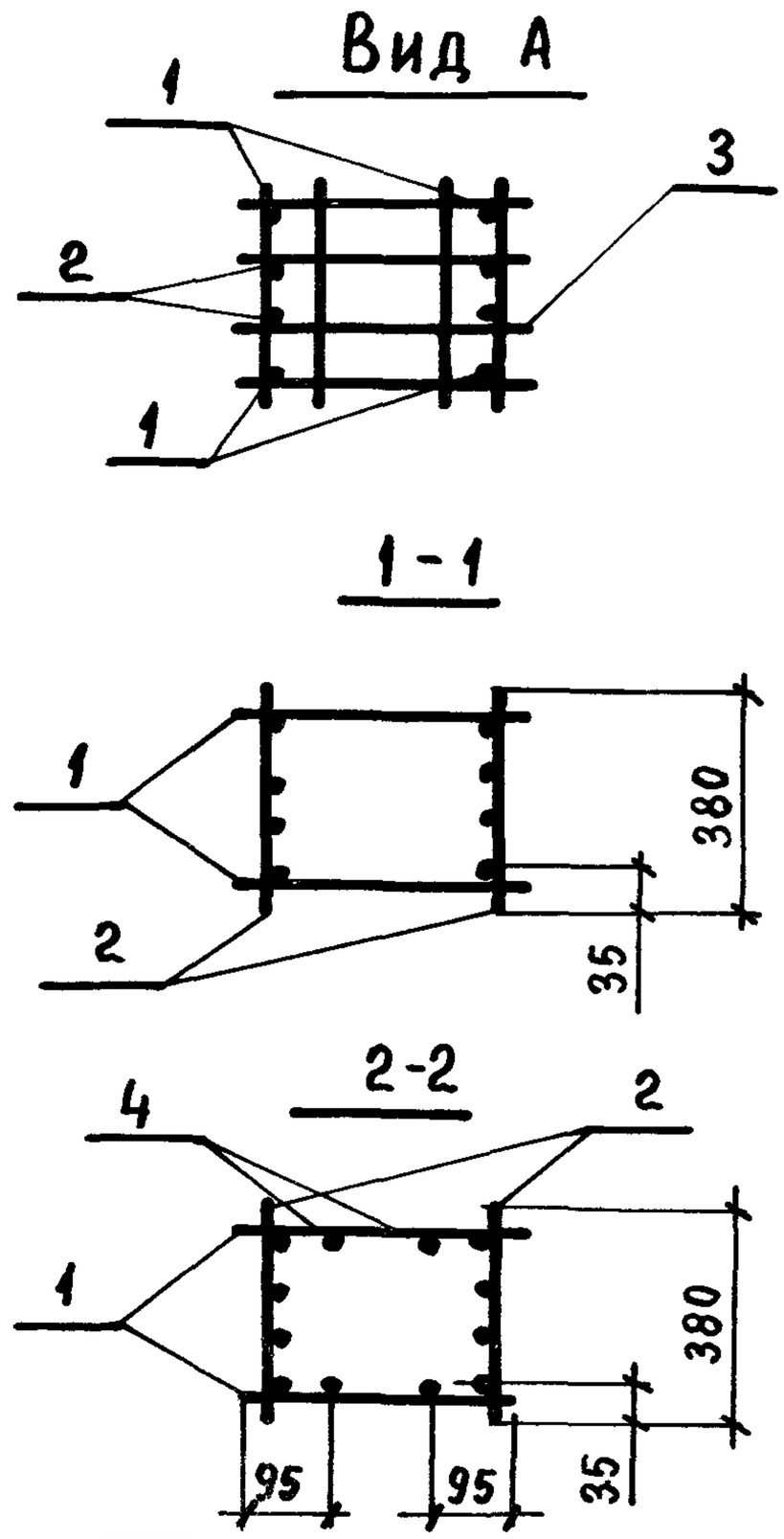

Марка каркаса	Поз.	Наименование	Кол.	Обозначение документа	Масса каркаса, кг
КП52-9	1	Каркас КР11-19	2	1.423.1-3/88.2-230	433,5
	2	КР11-24	2	-231	
	3	Сетка С4	4	-237	
	4	⌀25 А III, ℓ=5700	4	-236	
КП52-10	1	Каркас КР11-25	2	1.423.1-3/88.2-231	551,4
	2	КР11-26	2	-231	
	3	Сетка С4	4	-237	
	4	⌀28 А III, ℓ=5700	4	-236	

Нач.СКО-1	Михайлов		
Н.контр.	Матвеев		
ГИП	Григорьев		
Рук.бр.	Акишина		
Ст.инж.	Поляков		
Провер.	Григорян		
Рук.бр.	Григорян		
Провер.	Тищенко		

1.423.1-3/88.2-159

Каркас пространственный

КП52-9 ; КП52-10

Стадия	Лист	Листов
Р		1

ПРОМСТРОЙПРОЕКТ

Взам. инв. №

Подпись и дата

Инв. № подл.

23584-04

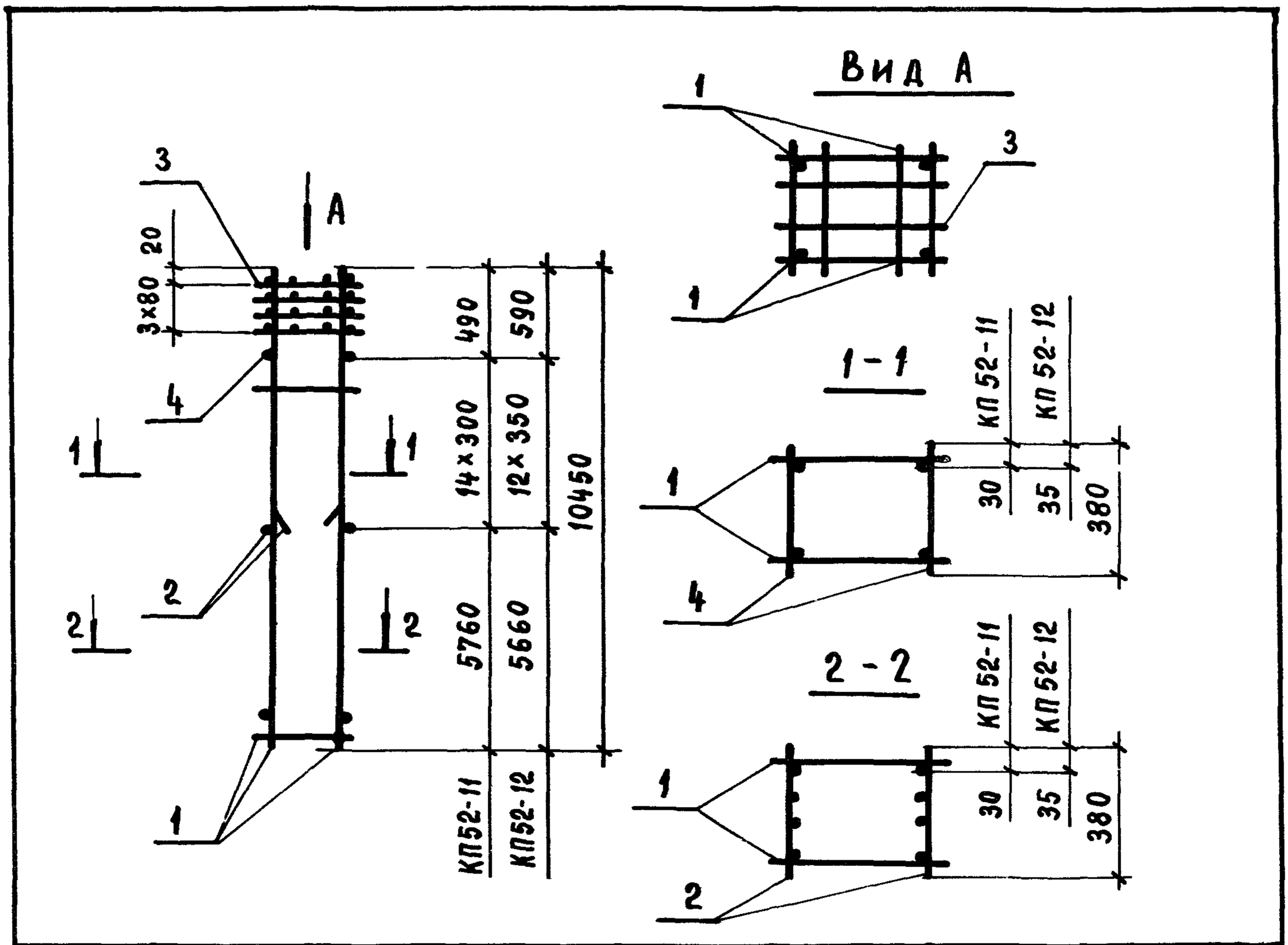

Марка каркаса	Поз.	Наименование	Кол.	Обозначение документа	Масса каркаса, кг
КП 52-11	1	Каркас КР 11-27	2	1.423.1-3/88.2-231	216,9
	2	КР 11-28	2	-231	
	3	Сетка С4	4	-237	
	4	ф6АI, ℓ=380; 0,084 кг	28	БЕЗ ЧЕРТ.	
КП52-12	1	Каркас КР 11-29	2	1.423.1-3/88.2-231	278,3
	2	КР 11-13	2	-230	
	3	Сетка С4	4	-237	
	4	ф8АI, ℓ=380; 0,15 кг	24	БЕЗ ЧЕРТ.	

Арматура класса А-I по ГОСТ 5781-82*

Нач. СКО-1	Михайлов		1.423.1-3/88.2-160
Н. контр.	Матвеев		
ГИП	Григорьев		
Рук. бр.	Акишина		Каркас пространственный КП52-11; КП52-12
Ст. инж.	Поляков		
Проверил	Григорян		
Рук. бр.	Григорян		
Проверил	Тищенко		

Стадия	Лист	Листов
Р		1

ПРОМСТРОЙПРОЕКТ

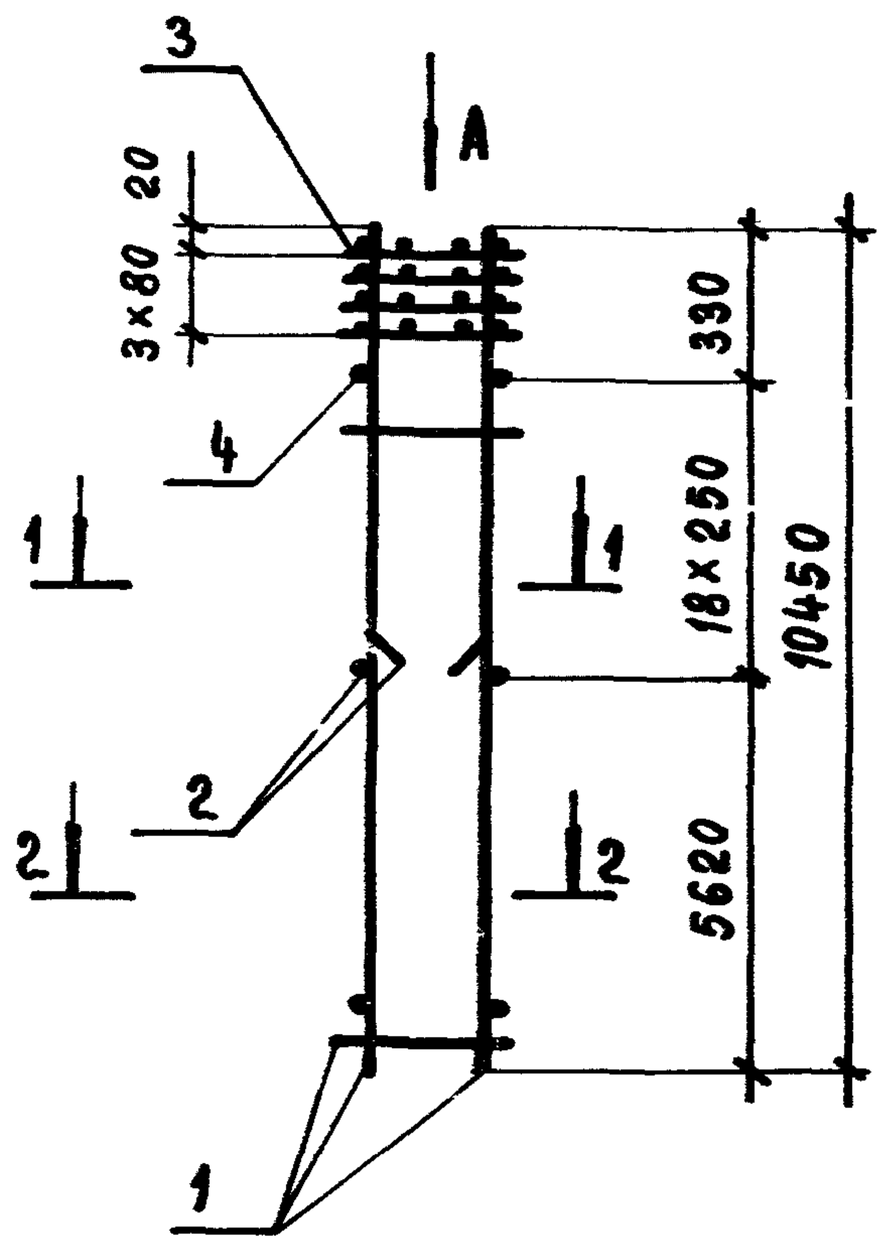

Вид А

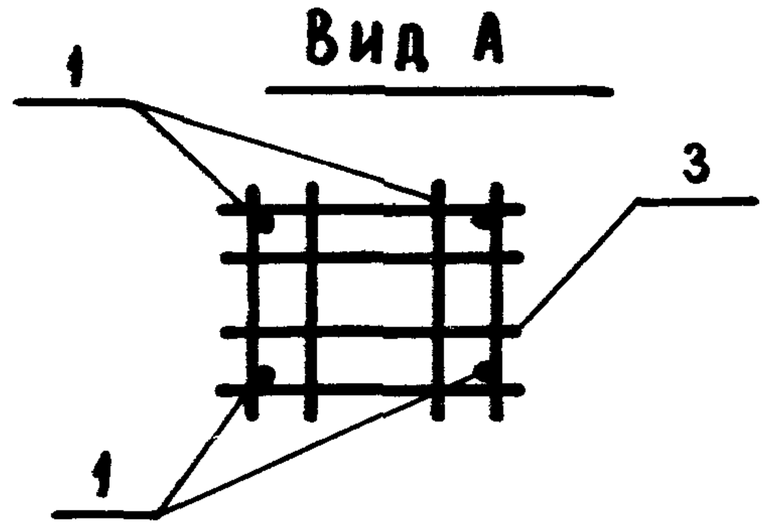

1 - 1

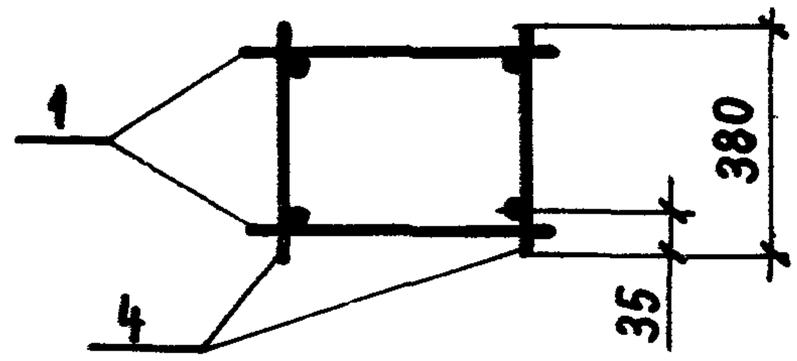

2 - 2

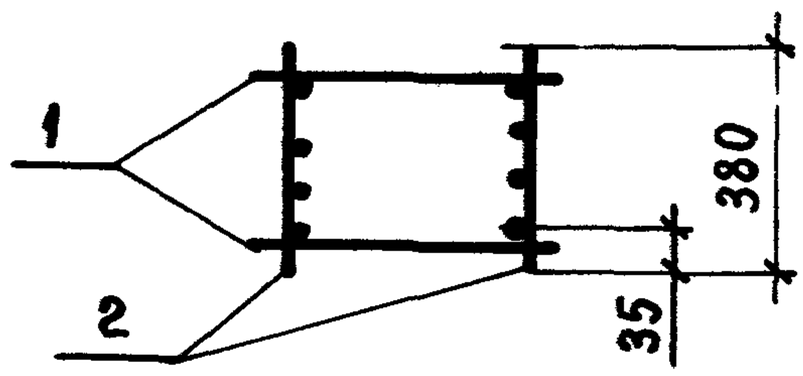

Марка каркаса	Поз.	Наименование	Кол.	Обозначение документа	Масса каркаса, кг
КП52-13	1	Каркас КР11-30	2	1.423.1-3/88.2-231	450,2
	2	КР11-31	2	-231	
	3	Сетка С4	4	-237	
	4	ф 8АI, ℓ=380; 0,15кг	36	БЕЗ черт.	

Арматура класса А-I по ГОСТ 5781-82*

Нач.СКО-1	Михайлов		
Н.контр.	Матвеев		
ГИП	Григорьев		
Рук.бр.	Акишина		
Ст.инж.	Поляков		
Проверил	Григорян		
Рук.бр.	Григорян		
Проверил	Тищенко		

1.423.1-3/88.2-161

Каркас пространственный КП52-13

Стадия	Лист	Листов
Р		4

ПРОМСТРОЙПРОЕКТ

Подпись и дата | Взам. инв. №

Инв. № подл.

23584-04 127

КП53-1... КП53-3

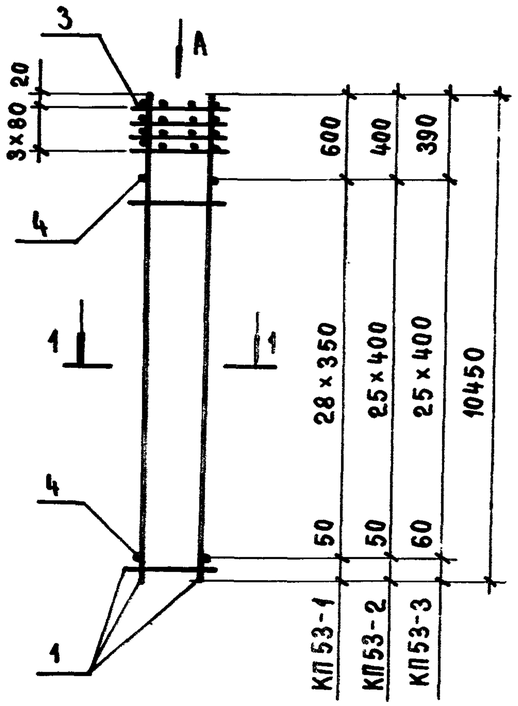

КП53-4 ... КП53-6

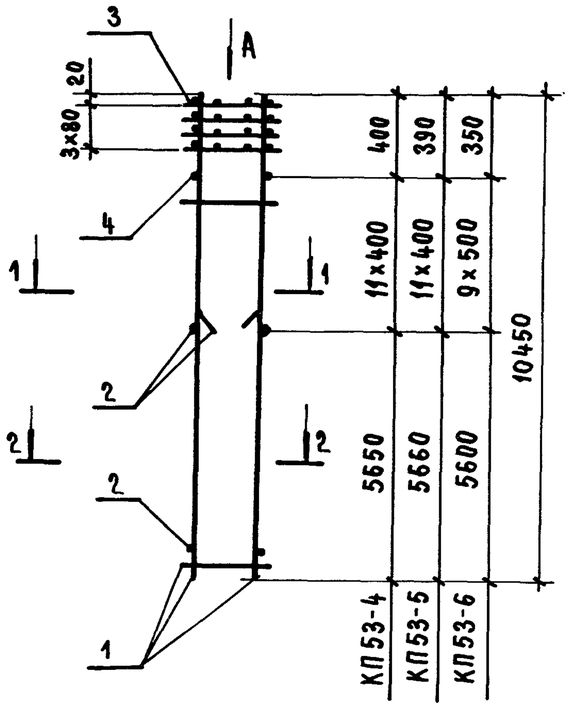

Вид А

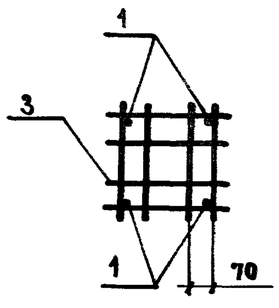

1 - 1

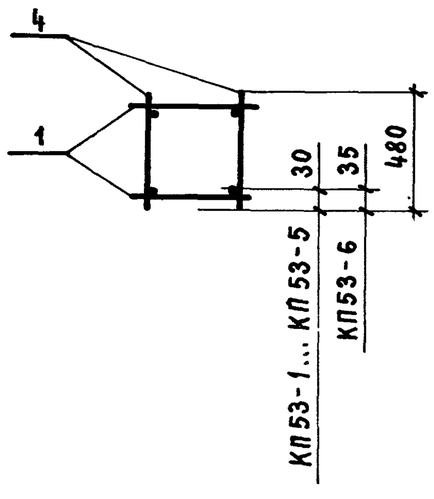

2 - 2

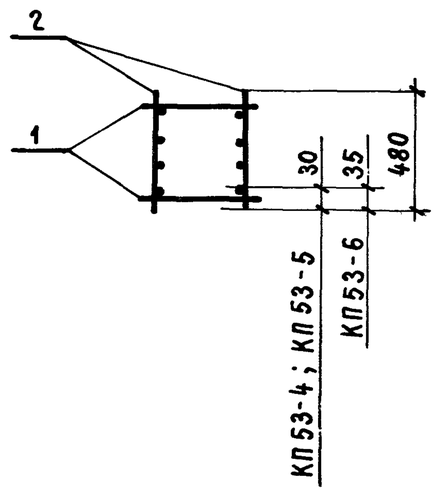

Марка каркаса	Поз.	Наименование	Кол.	Обозначение докумнта	Масса каркаса, кг
КП53-1	1	Каркас КР11-16	2	1.423.1-3/88.2-230	102,3
	3	Сетка С6	4	-237	
	4	Ф5ВрI, ℓ=480; 0,069 кг	58	БЕЗ ЧЕРТ.	
КП53-2	1	Каркас КР11-17	2	1.423.1-3/88.2-230	121,1
	3	Сетка С6	4	-237	
	4	Ф5ВрI, ℓ=480; 0,069 кг	52	БЕЗ ЧЕРТ.	
КП53-3	1	Каркас КР11-18	2	1.423.1-3/88.2-230	146,7
	3	Сетка С6	4	-237	
	4	Ф6АI, ℓ=480; 0,107 кг	52	БЕЗ ЧЕРТ.	
КП53-4	1	Каркас КР11-17	2	1.423.1-3/88.2-230	177,3
	2	КР11-32	2	-232	
	3	Сетка С6	4	-237	
	4	Ф5ВрI, ℓ=480; 0,069 кг	22	БЕЗ ЧЕРТ.	
КП53-5	1	Каркас КР11-18	2	1.423.1-3/88.2-230	215,0
	2	КР11-33	2	-232	
	3	Сетка С6	4	-237	
	4	Ф6АI, ℓ=480; 0,107 кг	22	БЕЗ ЧЕРТ.	
КП53-6	1	Каркас КР11-19	2	1.423.1-3/88.2-230	275,5
	2	КР11-34	2	-232	
	3	Сетка С6	4	-237	
	4	Ф8АI, ℓ=480; 0,19 кг	18	БЕЗ ЧЕРТ.	

Арматура класса А-I по ГОСТ 5781-82*; класса Вр-I по ГОСТ 6727-80*

Нач. СКО-1	Михайлов	
Н. контр.	Матьеев	
ГИП	Григорьев	
Рук. бр.	Акишина	
Ст. инж.	Поляков	
Проверил	Григорян	
Рук. бр.	Григорян	
Проверил	Тищенко	

1.423.1-3/88.2-162

Каркас пространственный

КП53-1... КП53-6

Стадия	Лист	Листов
Р		1

ПРОМСТРОЙПРОЕКТ

Инв. № подл. | Подпись и дата | Взам. инв. №

23584-04 128

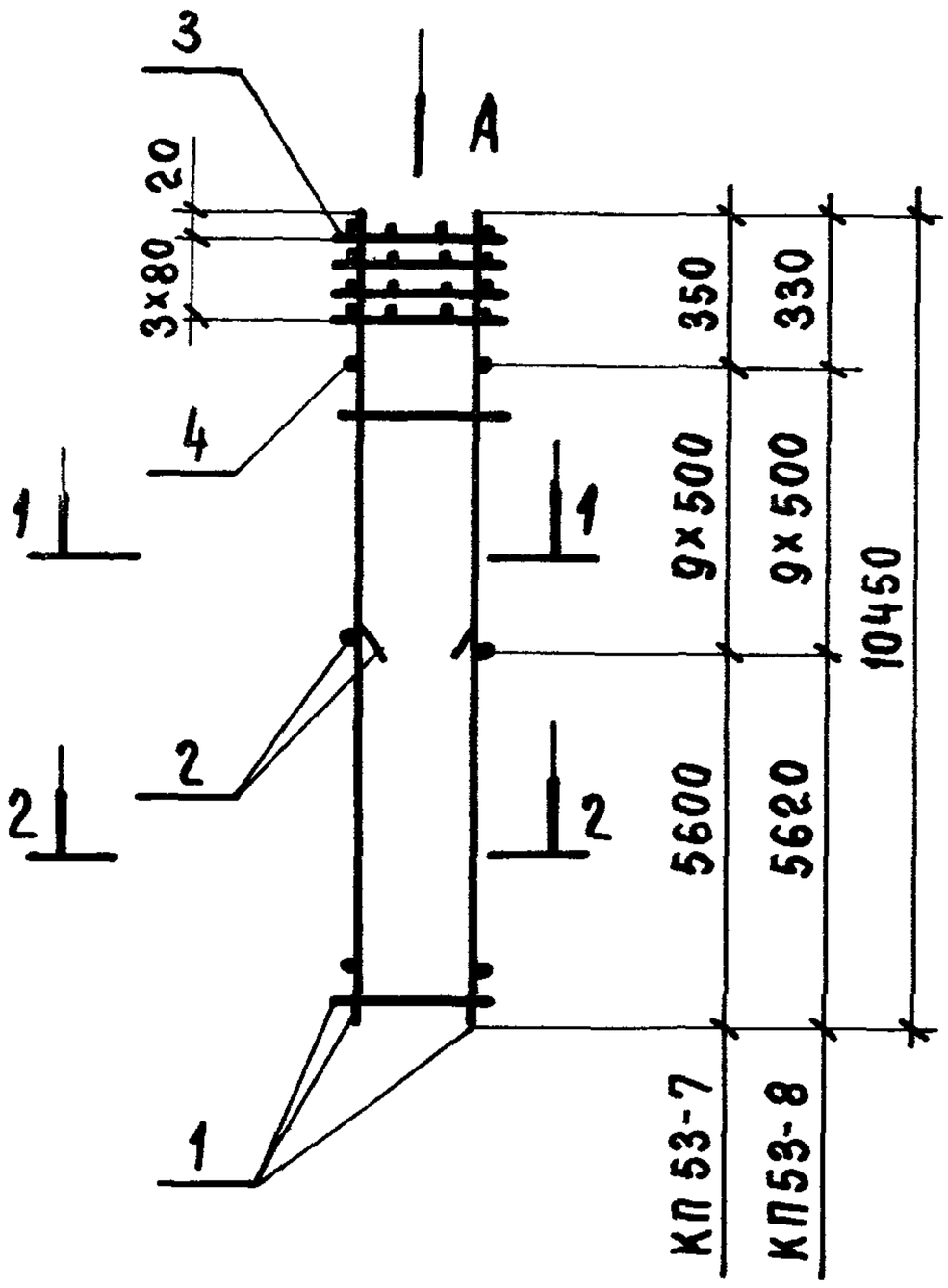

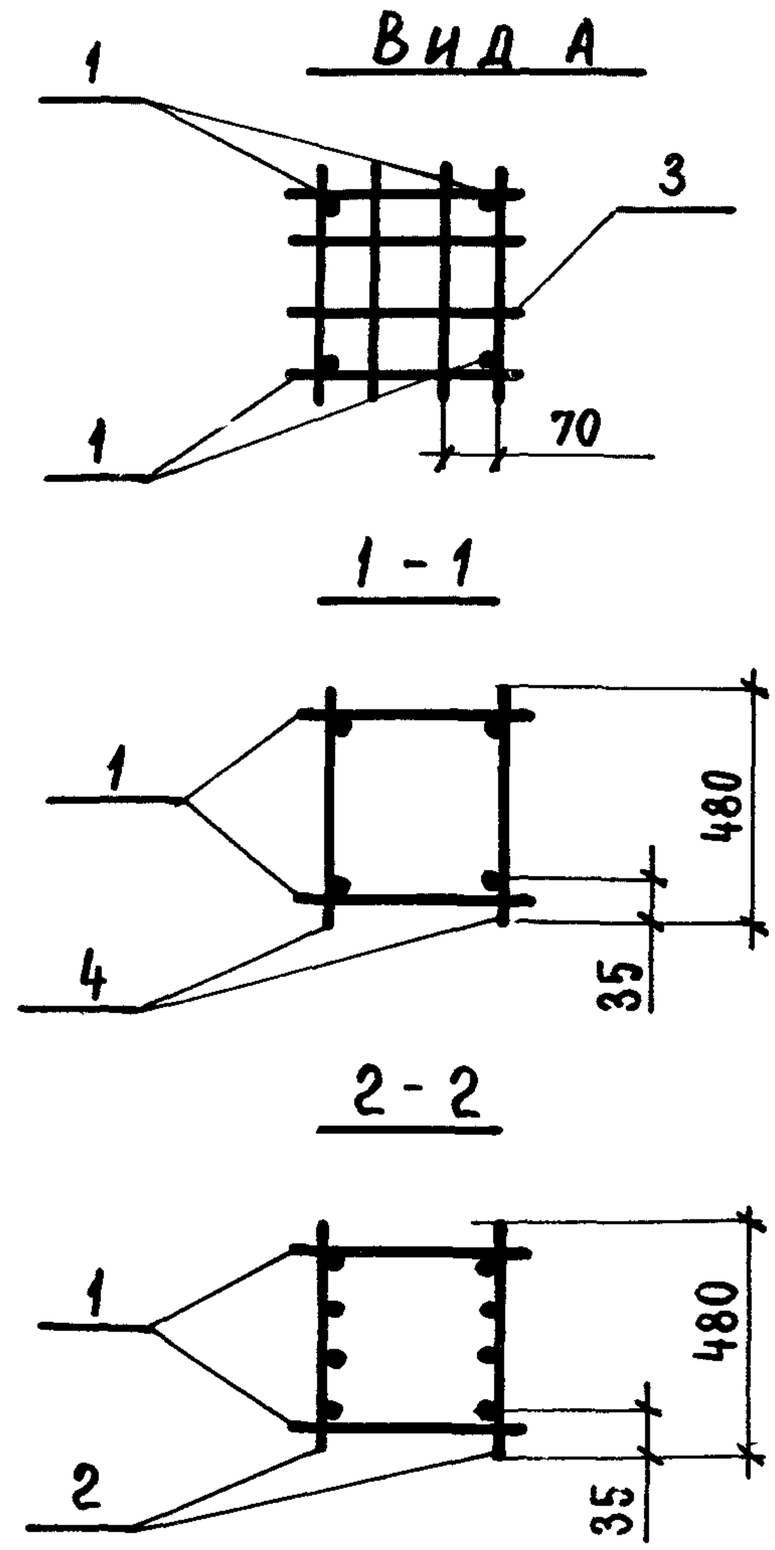

Марка каркаса	Поз.	Наименование	Кол.	Обозначение документа	Масса каркаса, кг
КП 53-7	1	Каркас КР11 - 20	2	1.423.1-3/88.2-230	338,8
	2	КР11 - 35	2	- 232	
	3	Сетка С6	4	- 237	
	4	Ф8АI, ℓ=480; 0,19кг	18	БЕЗ ЧЕРТ.	
КП 53-8	1	Каркас КР11 - 36	2	1.423.1-3/88.2-232	439,5
	2	КР11 - 37	2	- 232	
	3	Сетка С6	4	- 237	
	4	Ф8АI, ℓ=480; 0,19кг	18	БЕЗ ЧЕРТ.	

Арматура класса А-I по ГОСТ 5781-82*

Нач. СКО-1	Михайлов	
Н. контр.	Матвеев	
ГИП	Григорьев	
Рук. бр.	Акишина	
Ст. инж.	Поляков	
Проверил	Григорян	
Рук. бр.	Григорян	
Проверил	Тищенко	

1.423.1-3/88.2-163

Каркас пространственный

КП53-7; КП53-8

Стадия	Лист	Листов
Р		1

ПРОМСТРОЙПРОЕКТ

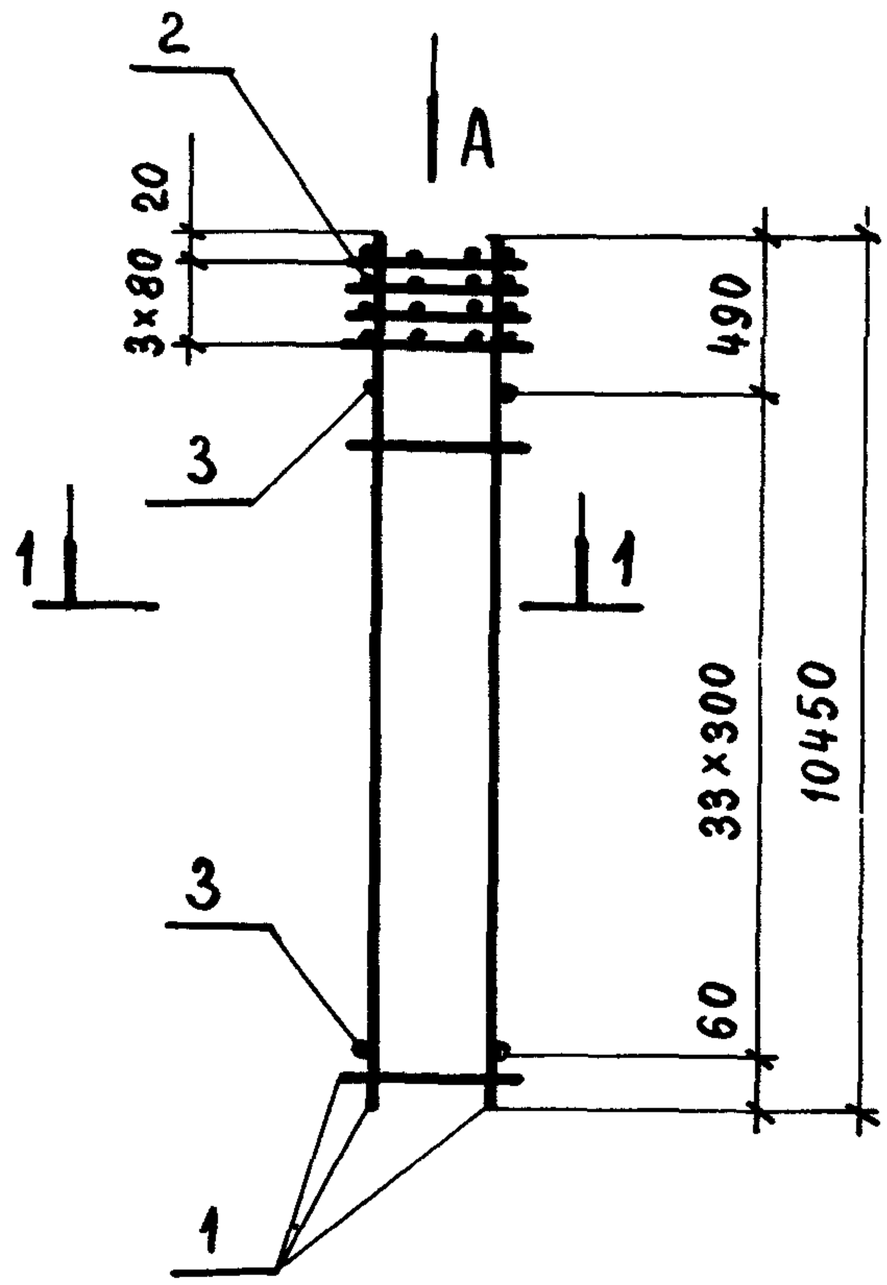

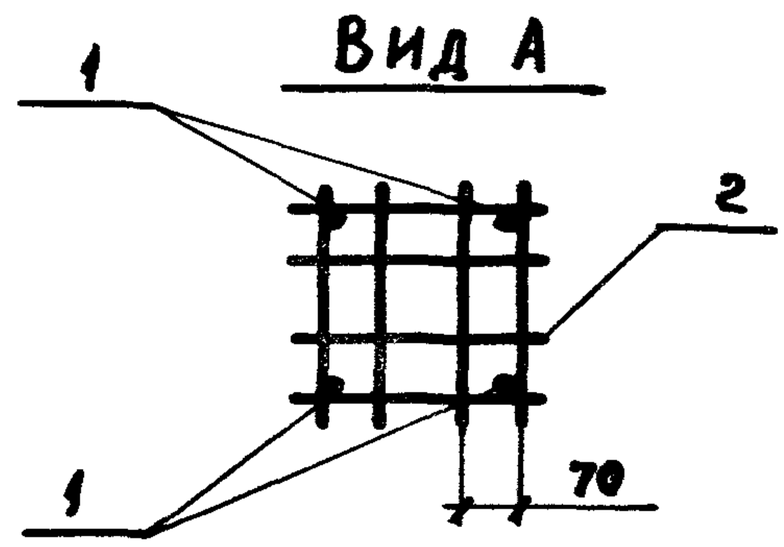

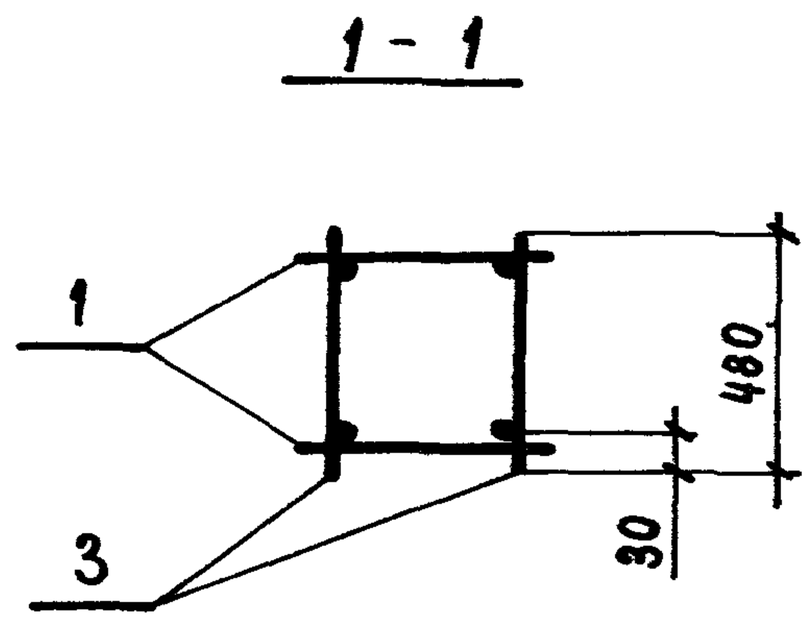

Марка каркаса	поз.	Наименование	Кол.	Обозначение документа	Масса каркаса, кг
КП53-9	1	Каркас КР 11-27	2	1.423.1-3/88.2-231	150,1
	2	Сетка С6	4	-237	
	3	ф6АI, ℓ=480; 0,107 кг	68	БЕЗ черт.	

Арматура класса А-I по ГОСТ 5781-82*

Нач. СКО-1	Михайлов		
Н. контр.	Матвеев		
ГИП	Григорьев		
Рук. бр	Акишина		
Ст. инж.	Поляков		
Проверил	Григорян		
Рук. бр.	Григорян		
Проверил	Тищенко		

1.423.1-3/88.2-164

Каркас пространственный

КП 53-9

Стадия	Лист	Листов
Р		1

ПРОМСТРОЙПРОЕКТ

Взам. инв. № | Подпись и дата | Инв. № подл.

23584-04 129

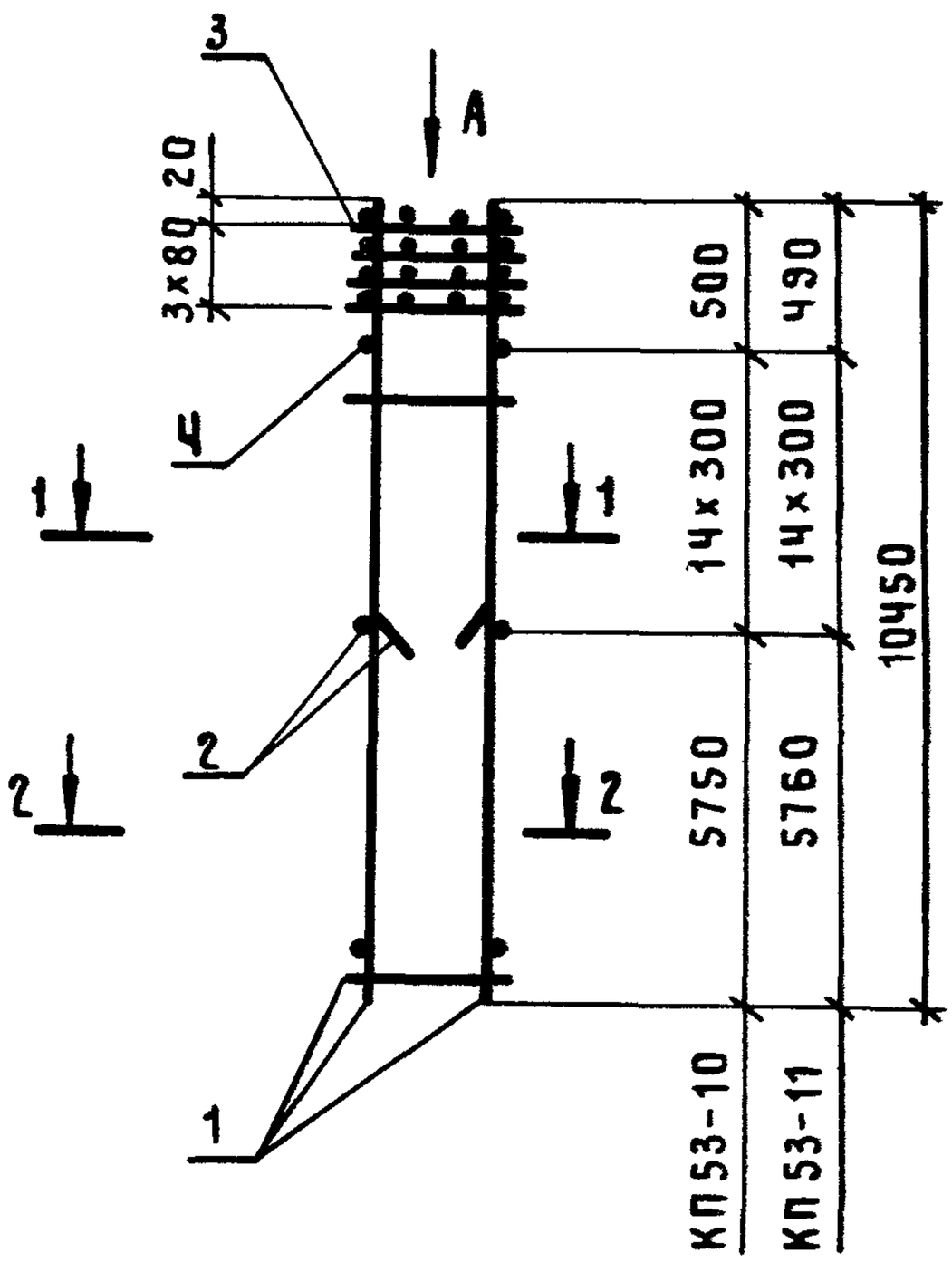

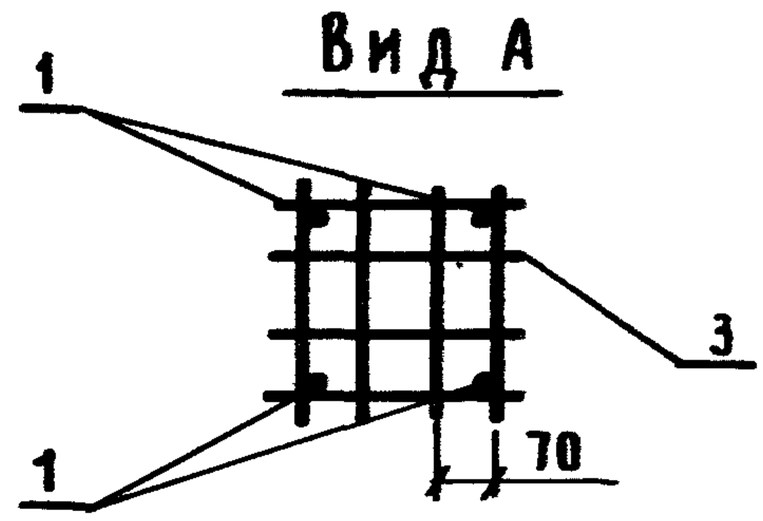

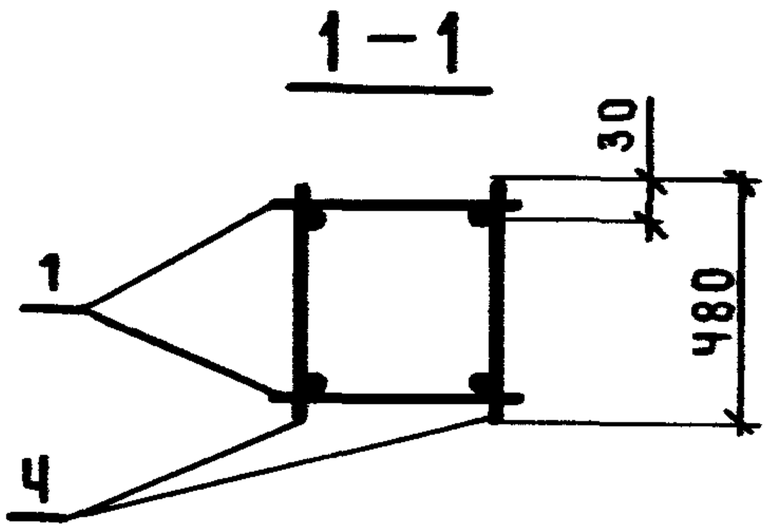

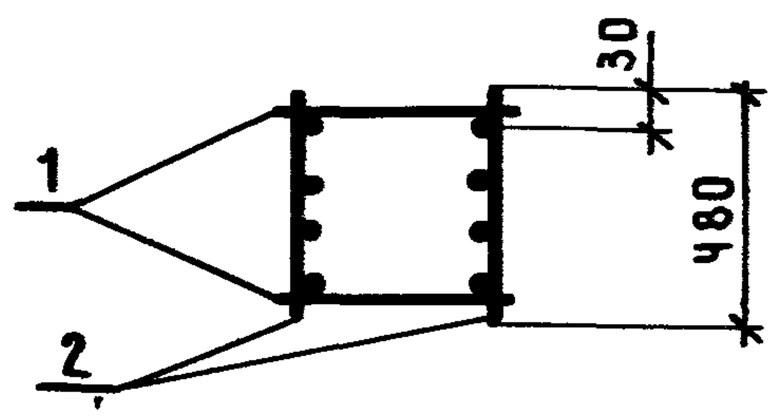

Марка каркаса	Поз.	Наименование	Кол.	Обозначение документа	Масса каркаса, кг
КП53-10	1	Каркас КР11-38	2	1.423.1-3|88.2-232	180,5
	2	КР11-39	2	-232	
	3	Сетка С6	4	-237	
	4	ф5ВрI, ℓ=480; 0,069кг	28	Без черт.	
КП53-11	1	Каркас КР11-27	2	1.423.1-3|88.2-231	219,6
	2	КР11-40	2	-232	
	3	Сетка С6	4	-237	
	4	ф6АI, ℓ=480; 0,107кг	28	Без черт.	

Арматура класса А-I по ГОСТ 5781-82*; класса Вр-I по ГОСТ 6727-80*

Нач.СКО-1	Михайлов		
Н.контр.	Матвеев		
ГИП	Григорьев		
Рук.бр.	Акишина		
Ст.инж.	Поляков		
Провер.	Григорян		
Рук.бр.	Григорян		
Провер.	Тищенко		

1.423.1-3|88.2-165

Каркас пространственный КП53-10; КП53-11

Стадия	Лист	Листов
Р		1

ПРОМСТРОЙПРОЕКТ

Инв.№ подл. | Подпись и дата | Взам.инв.№

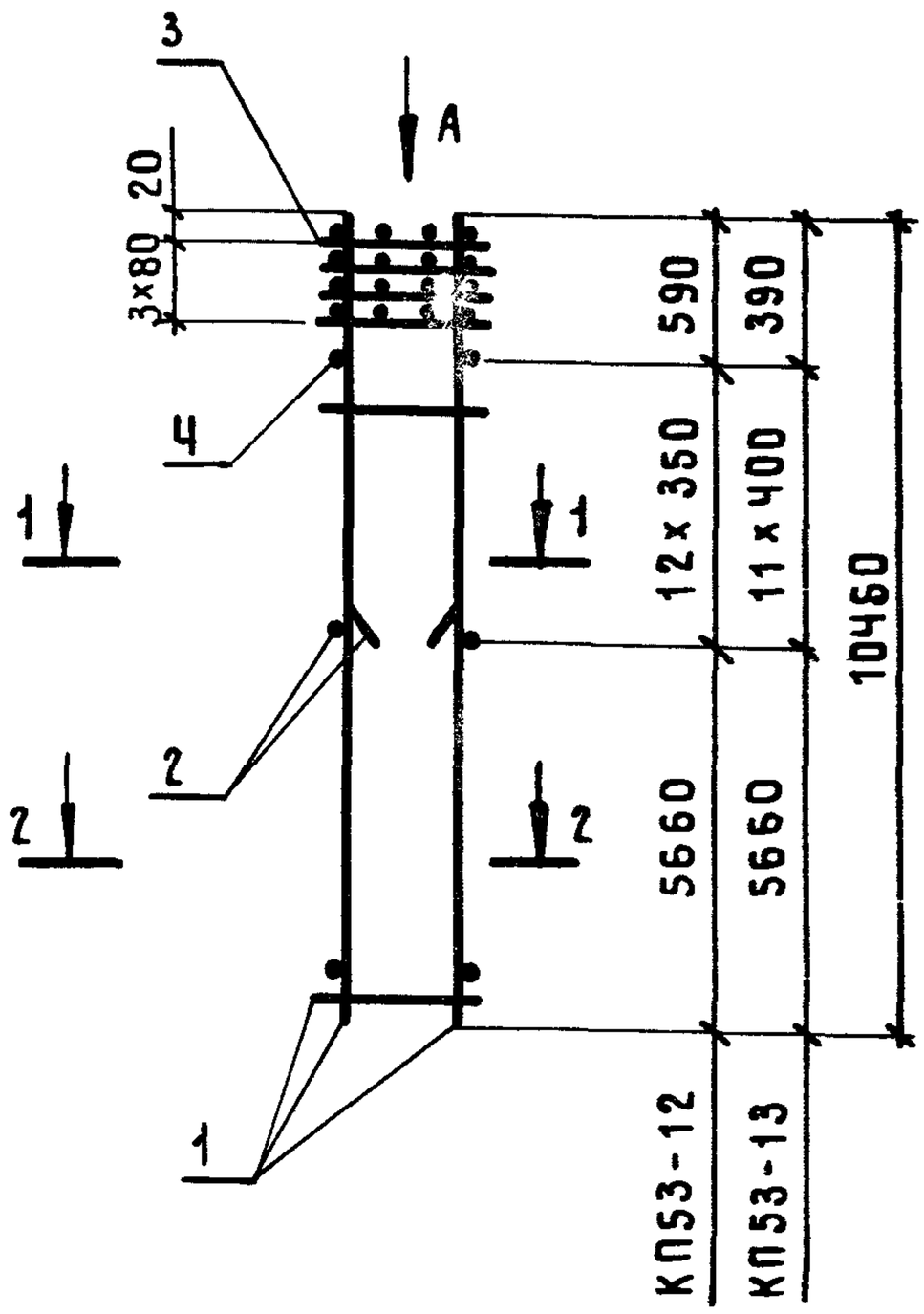

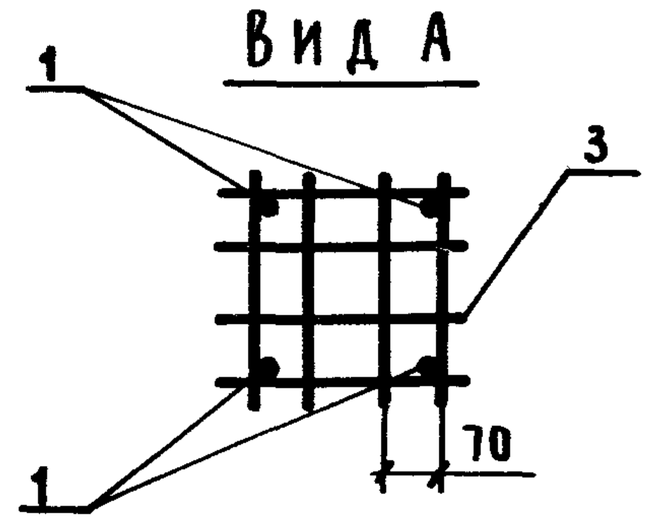

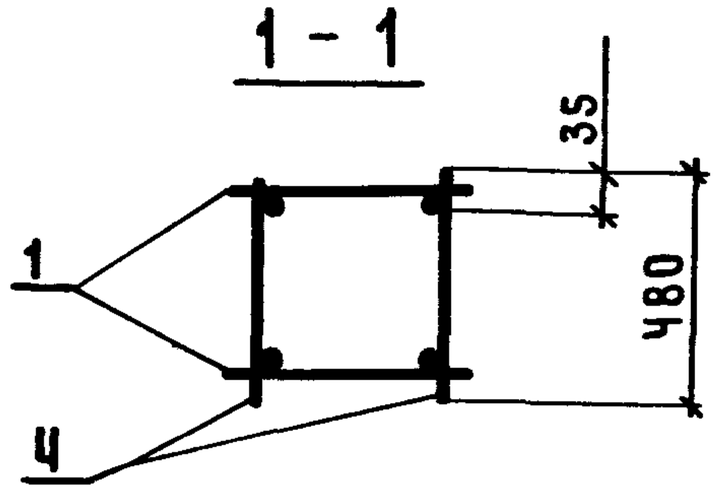

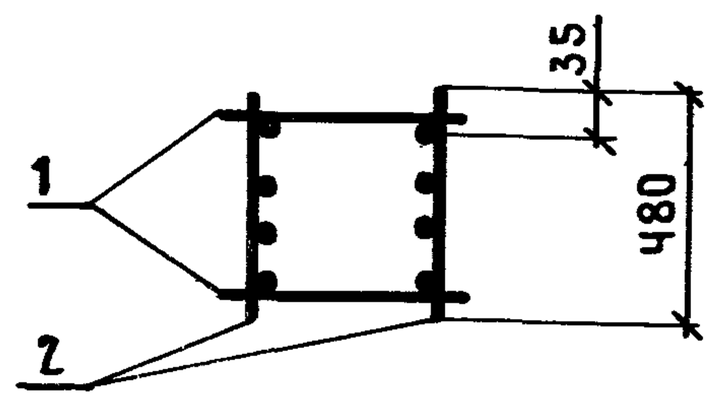

Марка каркаса	Поз.	Наименование	Кол.	Обозначение документа	Масса каркаса, кг
КП 53-12	1	Каркас КР11-29	2	1.423.1-3/88.2-231	281,9
	2	КР11-41	2	-232	
	3	Сетка С6	4	-237	
	4	ф 8 А I, ℓ=480; 0,19кг	24	Без черт.	
КП 53-13	1	Каркас КР11-42	2	1.423.1-3/88.2-232	343,0
	2	КР11-43	2	-233	
	3	Сетка С6	4	-237	
	4	ф 8 А I; ℓ=480; 0,19кг	22	Без черт.	

Арматура класса А-I по ГОСТ 5781-82*

Нач.СКО-1	Михайлов		
Н.контр.	Матвеев		
ГИП	Григорьев		
Рук.бр.	Акишина		
Ст.инж.	Поляков		
Провер.	Григорян		
Рук.бр.	Григорян		
Провер.	Тищенко		

1.423.1-3/88.2-166

Каркас пространственный КП53-12; КП53-13

Стадия	Лист	Листов
Р		1

Промстройпроект

Инв.№ подл. | Подпись и дата | Взам инв №

23584-04 150

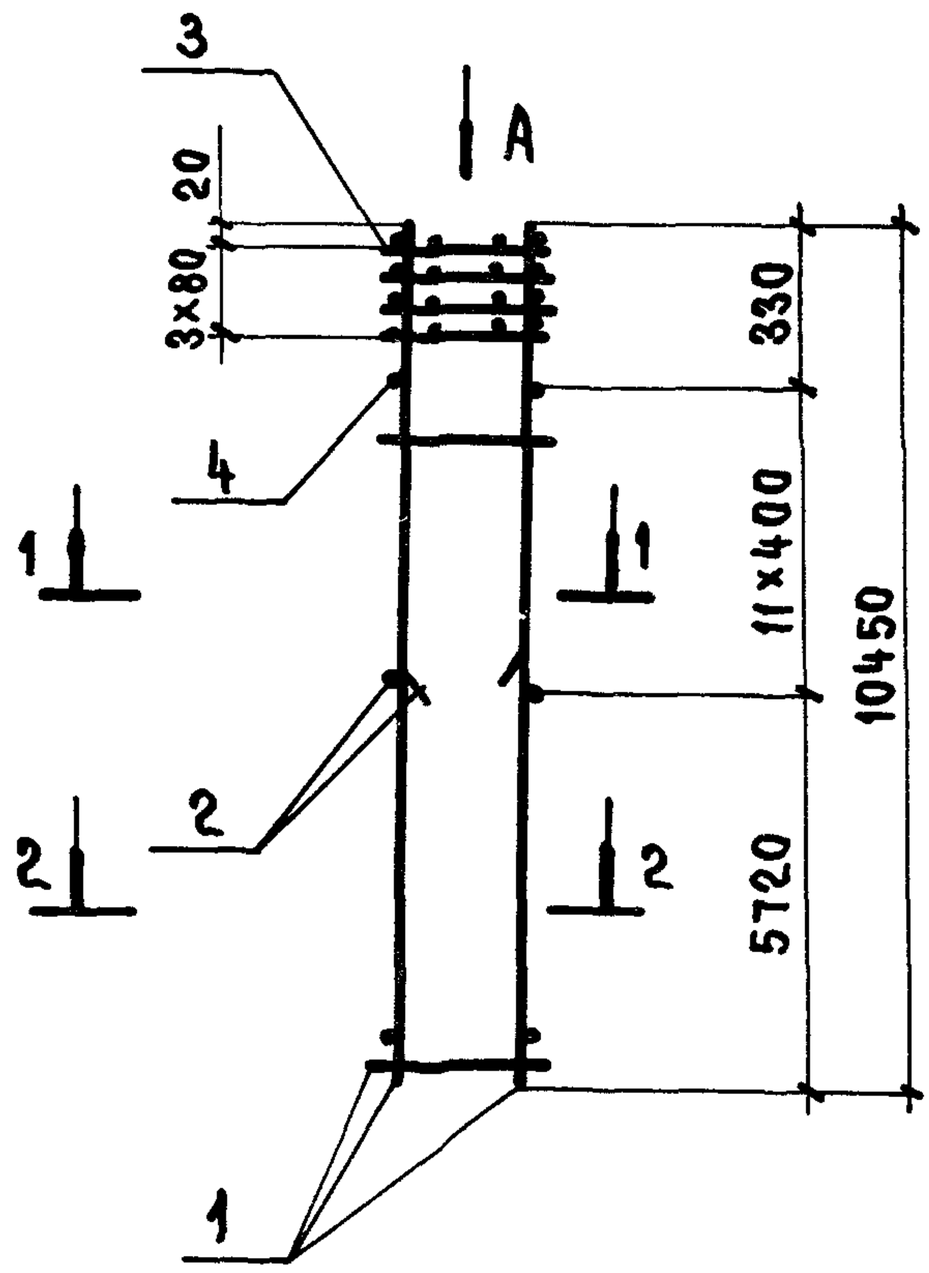

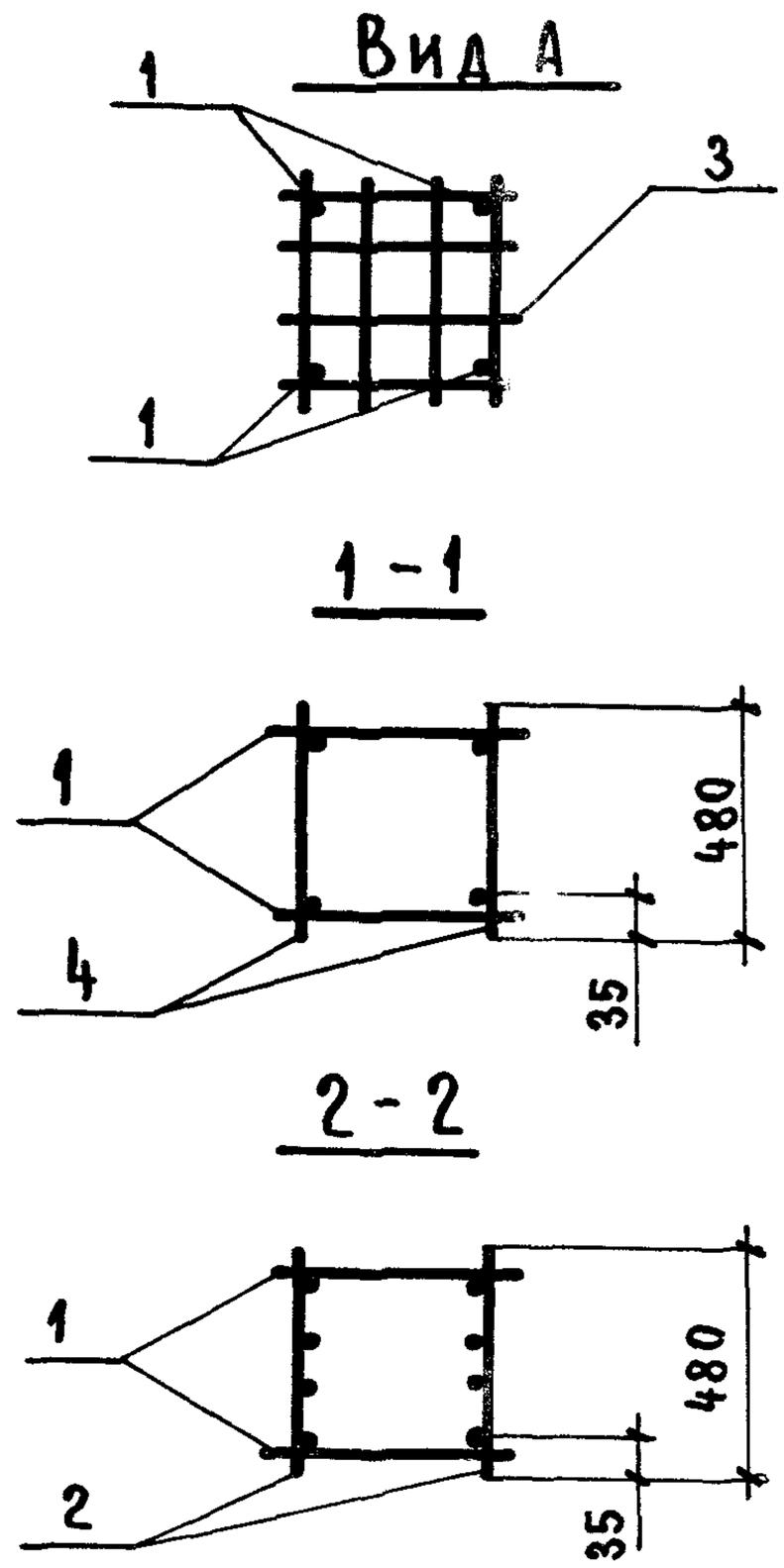

Марка каркаса	Поз	Наименование	Кол.	Обозначение документа	Масса каркаса, кг
КП53-14	1	Каркас КР11-44	2	1.423.1-3/88.2-233	444,8
	2	КР11-45	2	-233	
	3	Сетка С6	4	-237	
	4	ф8АI, ℓ=480 ; 0,19кг	22	БЕЗ ЧЕРТ.	

Арматура класса А-I по ГОСТ 5781-82*

Нач СКО-1	Михайлов		
Н.контр.	Матвеев		
ГИП	Григорьев		
Рук.бр.	Акишина		
Ст. инж.	Поляков		
Пров.	Григорян		
Рук бр.	Григорян		
Пров.	Тищенко		

1.423.1-3/88.2-167

Каркас пространственный КП53-14

Стадия	Лист	Листов
		1

ПРОМСТРОЙПРОЕКТ

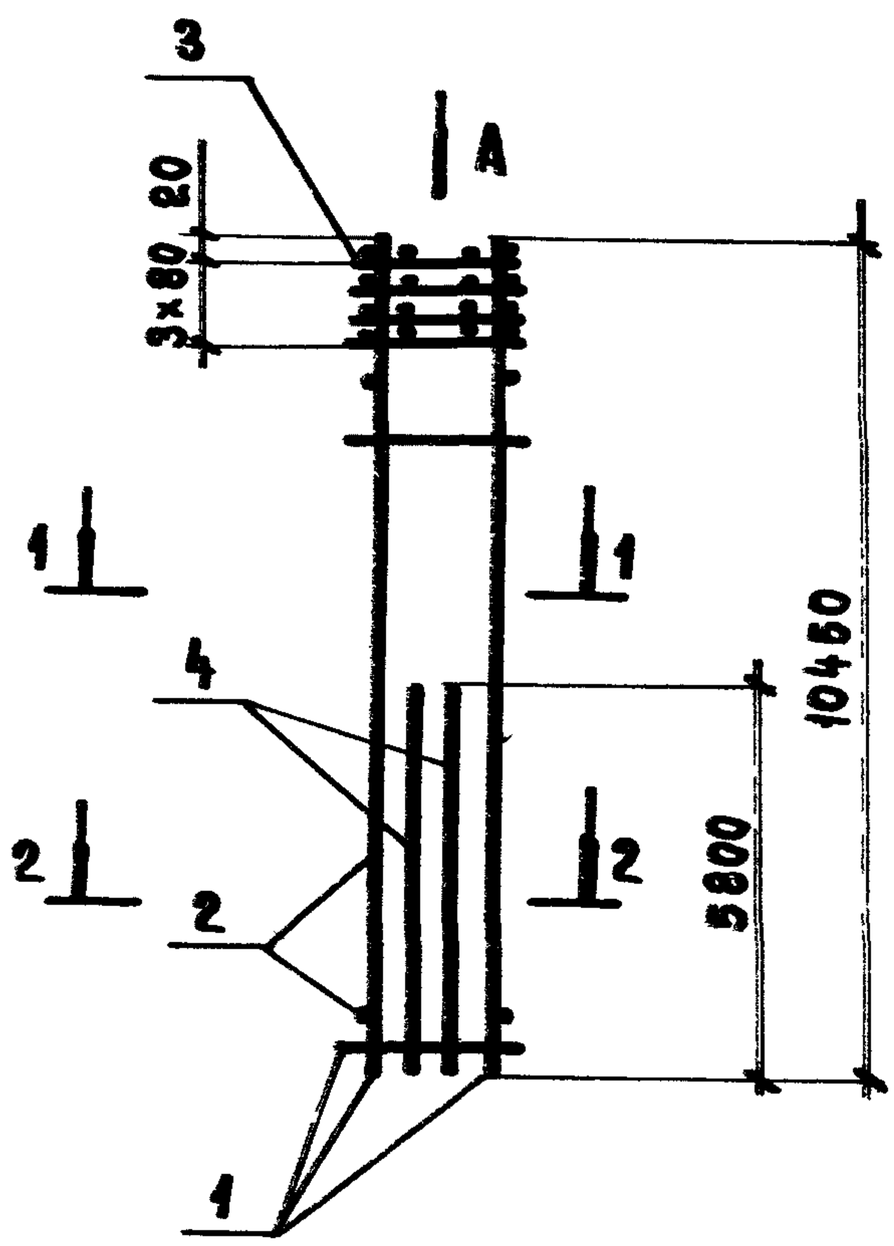

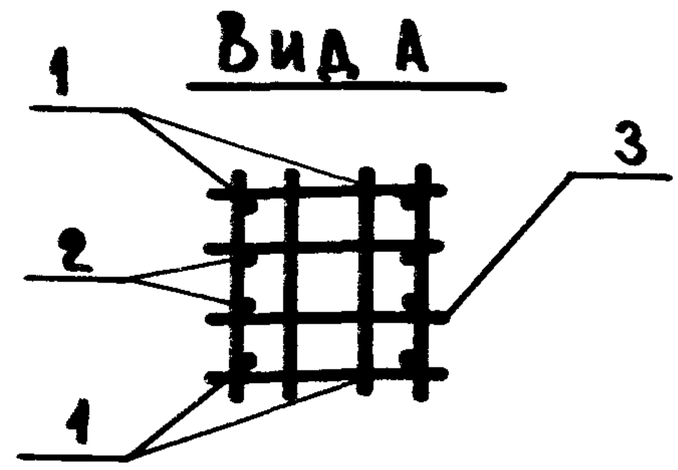

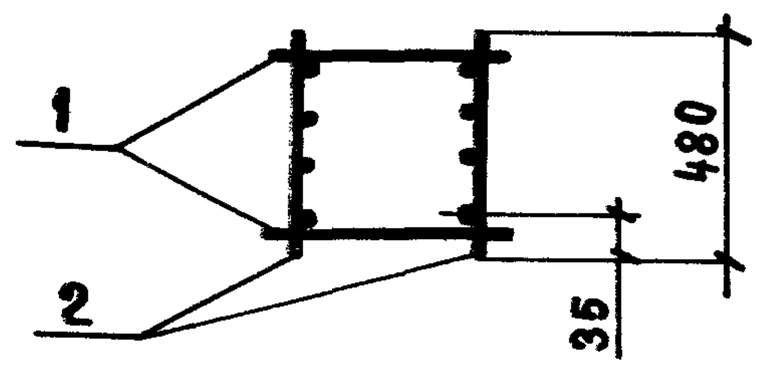

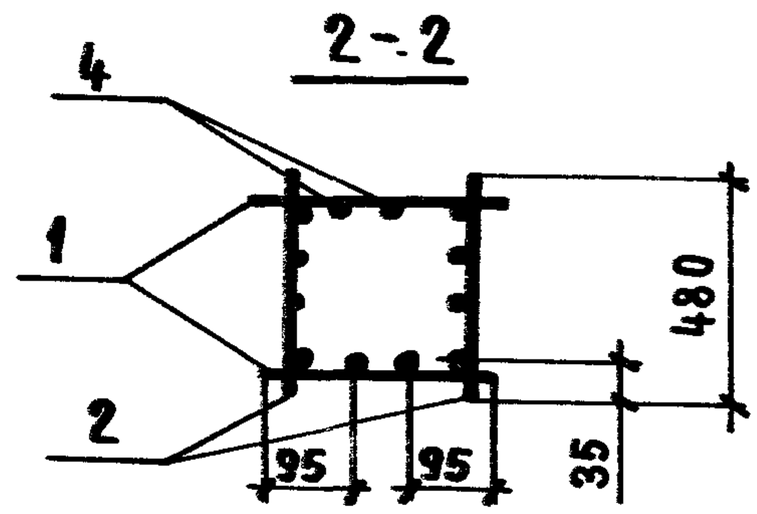

Марка каркаса	Поз.	Наименование	Кол.	Обозначение документа	Масса каркаса, кг
КП53-15	1	Каркас КР11-30	2	1.423.1-3/88.2-231	722,0
	2	КР11-46	2	-233	
	3	Сетка С6	4	-237	
	4	Ф32А$\overline{III}$, ℓ=5800	4	-236	

Нач.СКО-1	Михайлов		
Н. контр.	Матвеев		
ГИП	Григорьев		
Рук. бр.	Акишина		
Ст. инж.	Поляков		
Пров.	Григорян		
Рук. бр	Григорян		
Пров.	Тищенко		

1.423.1-3/88.2-168

Каркас пространственный

КП 53-15

Стадия	Лист	Листов
Р		1

ПРОМСТРОЙПРОЕКТ

Взам. инв. № | Подпись и дата | Инв. № подл.

23584-04 131

КП54-1; КП54-2

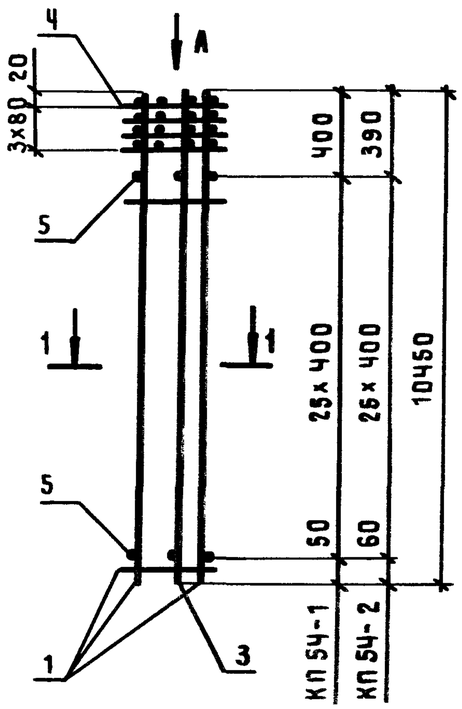

КП54-3 ... КП54-5

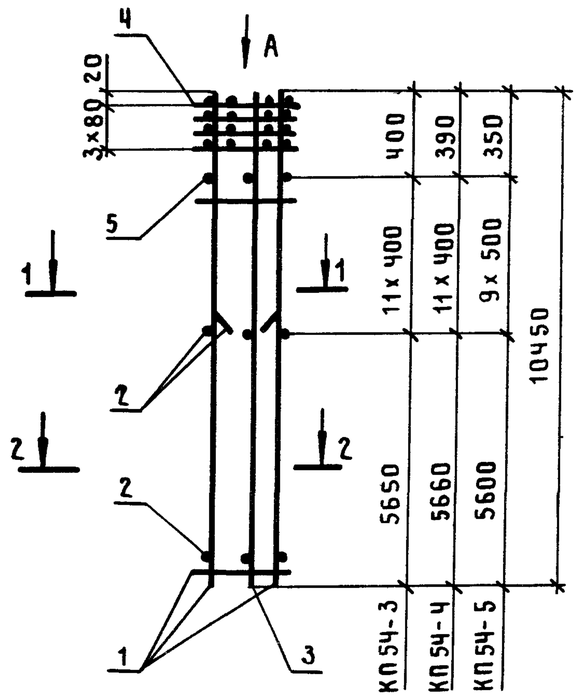

Вид А

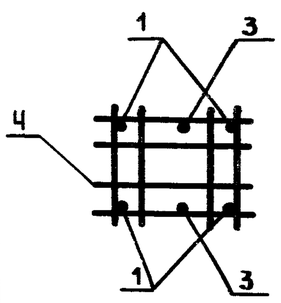

1—1

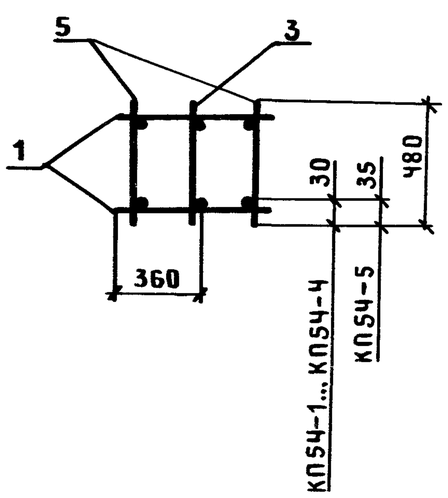

2—2

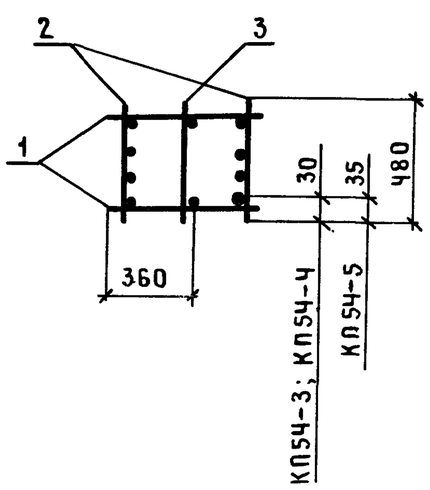

Марка каркаса	Поз.	Наименование	Кол.	Обозначение документа	Масса каркаса, кг
КП54-1	1	Каркас КР11-47	2	1.423.1-3/88.2-233	144,2
	3	КР11-57	1	-234	
	4	Сетка С8	4	-237	
	5	ф5Вр$\underline{I}$, ℓ=480; 0,069кг	52	Без черт.	
КП54-2	1	Каркас КР11-48	2	1.423.1-3/88.2-233	170,1
	3	КР11-57	1	-234	
	4	Сетка С8	4	-237	
	5	ф6А$\underline{I}$, ℓ=480; 0,107кг	52	Без черт.	
КП54-3	1	Каркас КР11-47	2	1.423.1-3/88.2-233	200,4
	2	КР11-32	2	-232	
	3	КР11-57	1	-234	
	4	Сетка С8	4	-237	
	5	ф5Вр$\underline{I}$, ℓ=480; 0,069кг	22	Без черт.	
КП54-4	1	Каркас КР11-48	2	1.423.1-3/88.2-233	238,4
	2	КР11-33	2	-232	
	3	КР11-57	1	-234	
	4	Сетка С8	4	-237	
	5	ф6А$\underline{I}$, ℓ=480; 0,107кг	22	Без черт.	
КП54-5	1	Каркас КР11-49	2	1.423.1-3/88.2-233	299,4
	2	КР11-34	2	-232	
	3	КР11-57	1	-234	
	4	Сетка С8	4	-237	
	5	ф8А$\underline{I}$, ℓ=480; 0,19кг	18	Без черт.	

Арматура класса А-$\underline{I}$ по ГОСТ 5781-82*; класса Вр-$\underline{I}$ по ГОСТ 6727-80*.

Нач.СКО-1	Михайлов	
Н.контр.	Матвеев	
ГИП	Григорьев	
Рук.бр.	Якишина	
Ст.инж.	Поляков	
Пров.	Григорян	
Рук.бр.	Григорян	
Пров.	Тищенко	

1.423.1-3/88.2-169

Каркас пространственный КП54-1 ... КП54-5

Стадия	Лист	Листов
Р		1

ПРОМСТРОЙПРОЕКТ

КП 54-6; КП 54-7

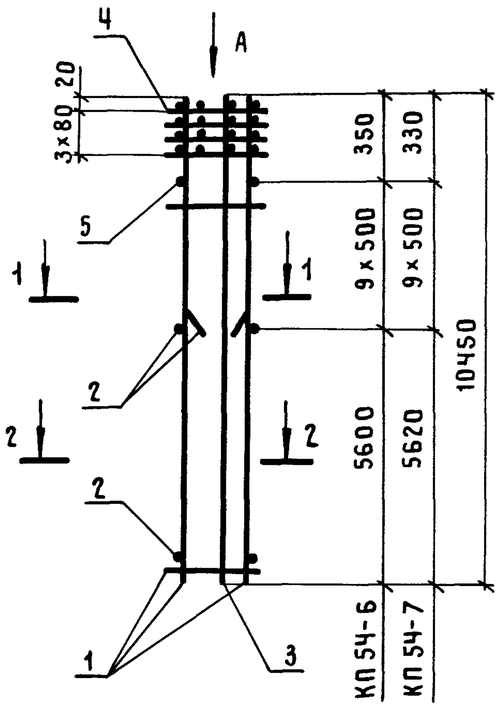

КП 54-8; КП 54-9

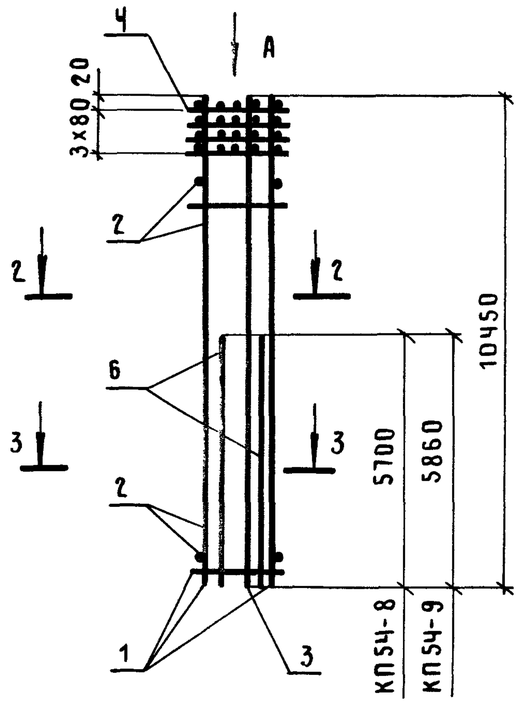

Вид А

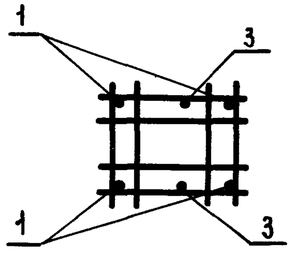

1-1

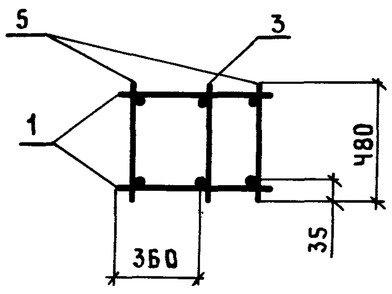

2-2

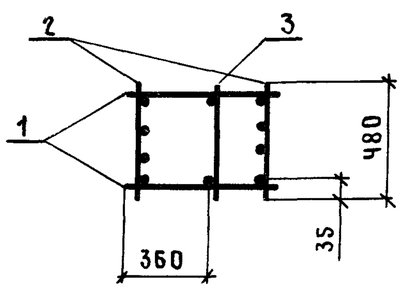

3-3

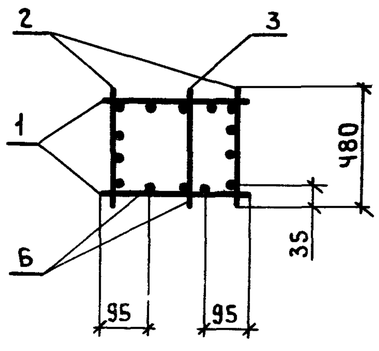

Марка каркаса	Поз.	Наименование	Кол.	Обозначение документа	Масса каркаса, кг
КП 54-6	1	Каркас КР 11-50	2	1.423.1-3|88.2-233	362,7
	2	КР 11-35	2	-232	
	3	КР 11-57	1	-234	
	4	Сетка С8	4	-237	
	5	ф8АI, ℓ=480; 0,19кг	18	БЕЗ ЧЕРТ.	
КП 54-7	1	Каркас КР11-51	2	1.423.1-3|88.2-233	463,4
	2	КР11-37	2	-232	
	3	КР11-57	1	234	
	4	Сетка С8	4	-237	
	5	ф8АI, ℓ=480; 0,19кг	18	БЕЗ ЧЕРТ.	
КП 54-8	1	Каркас КР 11-50	2	1.423.1-3|88.2-233	564,6
	2	КР 11-58	2	-234	
	3	КР 11-57	1	-234	
	4	Сетка С8	4	-237	
	6	ф28АIII; ℓ=5700	4	-236	
КП 54-9	1	Каркас КР 11-61	2	1.423.1-3|88.2-234	743,1
	2	КР 11-59	2	-234	
	3	КР 11-57	1	-234	
	4	Сетка С8	4	-237	
	6	ф32АIII; ℓ=5860	4	-236	

Арматура класса А-I по ГОСТ 5781-82*

Нач.СКО-1	Михайлов		1.423.1-3|88.2-170
Н.контр.	Матвеев		
ГИП	Григорьев		
Рук.бр.	Акишина		Каркас пространственный КП 54-6 ... КП 54-9
Ст.инж.	Поляков		
Пров.	Григорян		
Рук.бр.	Григорян		
Пров.	Тищенко		

Стадия	Лист	Листов
Р		1

ПРОМСТРОЙПРОЕКТ

23584-04 133

КП54-10 ... КП54-12

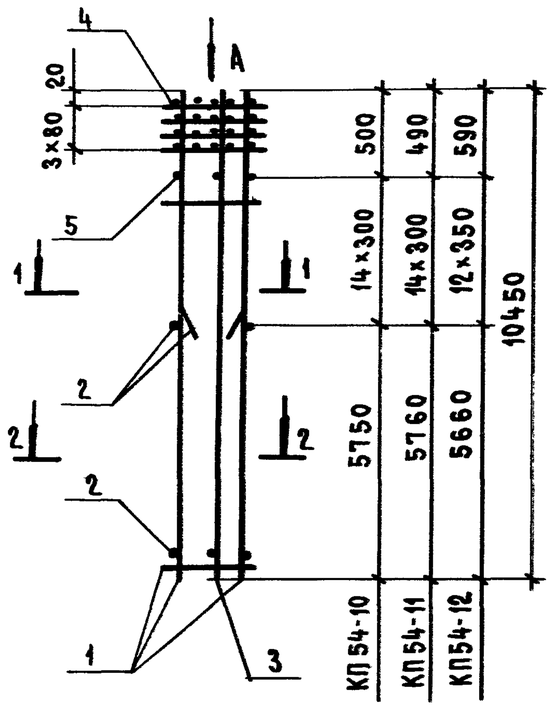

КП54-13 ; КП54-14

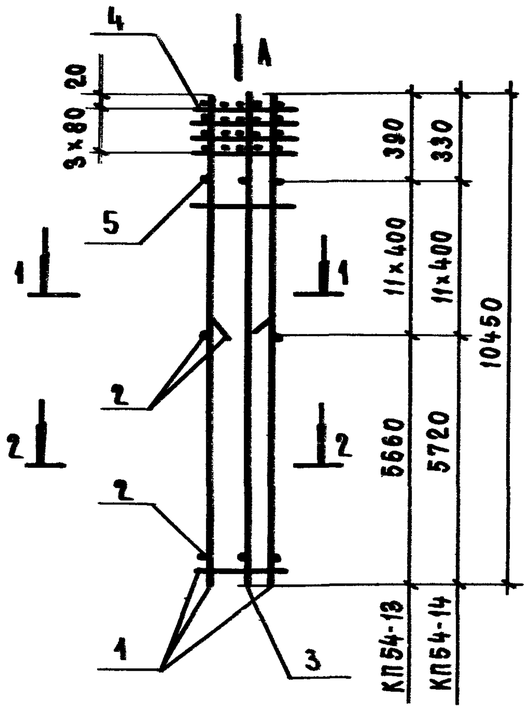

ВИД А

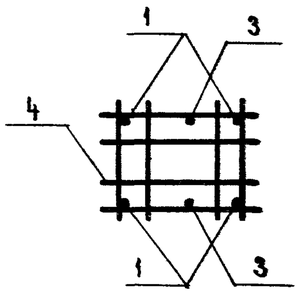

1 – 1

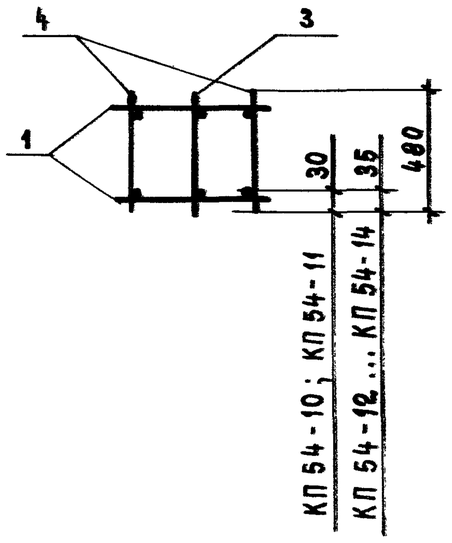

2 – 2

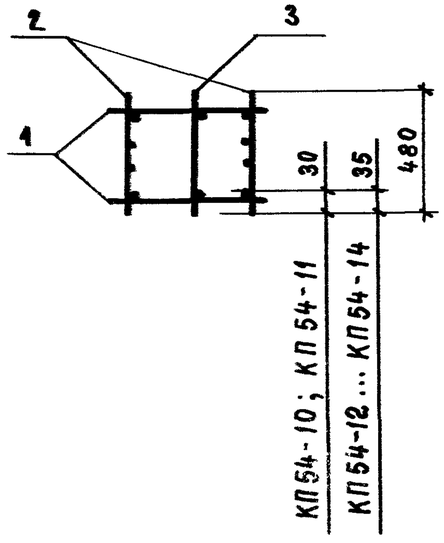

Марка каркаса	Поз.	Наименование	Кол.	Обозначение документа	Масса каркаса, кг
КП54-10	1	Каркас КР11-60	2	1.423.1-3/88.2-234	203,8
	2	КР11-39	2	-232	
	3	КР11-57	1	-234	
	4	Сетка С8	4	-237	
	5	Ф5ВрI, ℓ=480 ; 0,069кг	28	БЕЗ ЧЕРТ.	
КП54-11	1	Каркас КР11-62	2	1.423.1-3/88.2-234	243,4
	2	КР11-40	2	-232	
	3	КР11-57	1	-234	
	4	Сетка С8	4	-237	
	5	Ф6АI, ℓ=480 ; 0,107 кг	28	БЕЗ ЧЕРТ.	
КП54-12	1	Каркас КР11-63	2	1.423.1-3/88.2-234	306,5
	2	КР11-41	2	-232	
	3	КР11-57	1	-234	
	4	Сетка С8	4	-237	
	5	Ф8АI, ℓ=480; 0,19кг	24	БЕЗ ЧЕРТ.	
КП54-13	1	Каркас КР11-52	2	1.423.1-3/88.2-233	367,3
	2	КР11-43	2	-233	
	3	КР11-57	1	-234	
	4	Сетка С8	4	-237	
	5	Ф8АI, ℓ=480 ; 0,19кг	22	БЕЗ ЧЕРТ.	
КП54-14	1	Каркас КР11-53	2	1.423.1-3/88.2-233	469,1
	2	КР11-45	2	-233	
	3	КР11-57	1	-234	
	4	Сетка С8	4	-237	
	5	Ф8АI, ℓ=480 ; 0,19 кг	22	БЕЗ ЧЕРТ.	

Арматура класса А-I по ГОСТ 5781-82*; класса Вр-I по ГОСТ 6727-80*

Нач.СКО-1	Михайлов	
Н. контр.	Матвеев	
ГИП	Григорьев	
Рук. бр.	Акишина	
Ст. инж.	Поляков	
Проверил	Григорян	
Рук. бр.	Григорян	
Проверил	Тищенко	

1.423.1-3/88.2-171

Каркас пространственный

КП54-10 ... КП54-14

Стадия	Лист	Листов
Р		1

23584-04

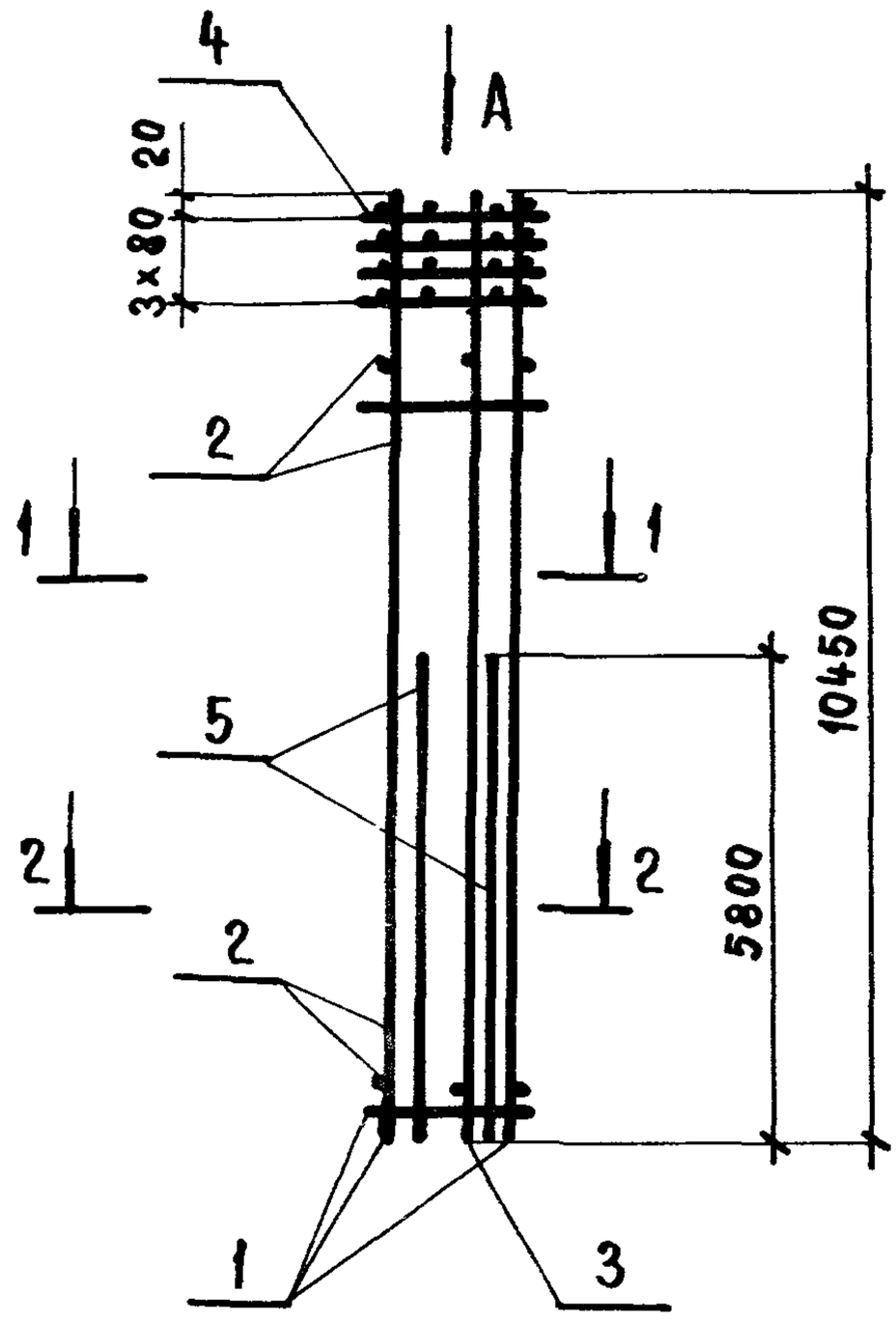

Вид А

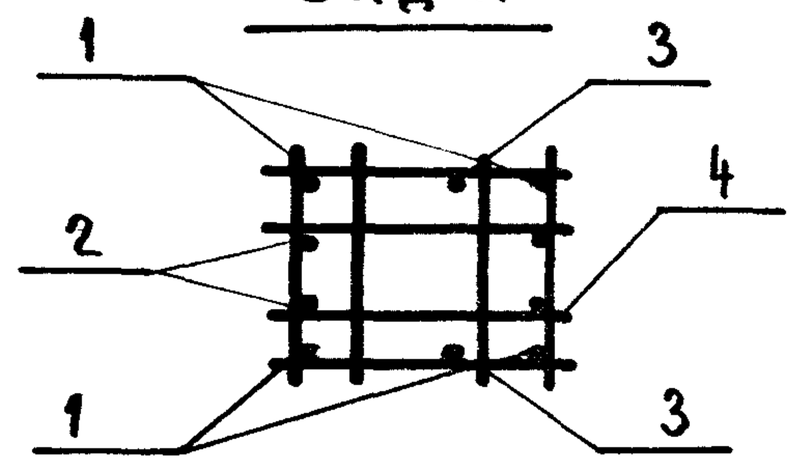

1 - 1

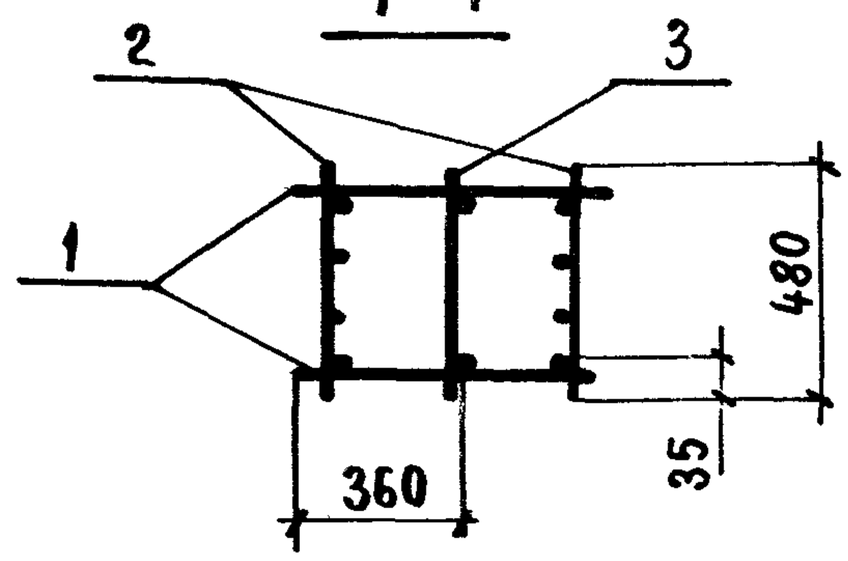

2 - 2

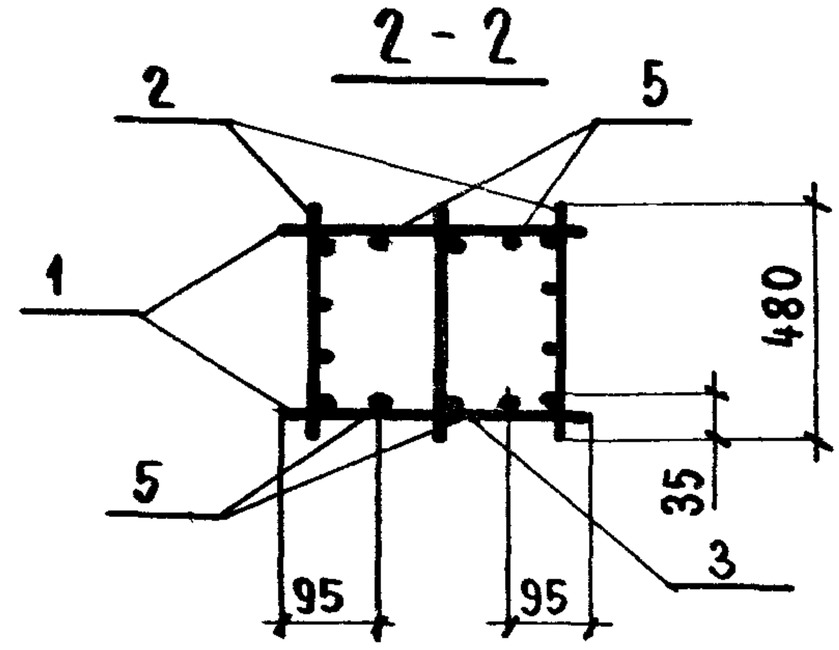

Марка каркаса	Поз.	Наименование	Кол.	Обозначение документа	Масса каркаса, кг
КП54-15	1	Каркас КР11-54	2	1.423.1-3/88.2-233	747,5
	2	КР11-46	2	-233	
	3	КР11-57	1	-234	
	4	Сетка С8	4	-237	
	5	⌀32 А III, ℓ=5800	4	-236	

Нач. СКО-1	Михайлов		
Н. контр.	Матвеев		
ГИП	Григорьев		
Рук. бр	Акишина		
Ст. инж.	Поляков		
Пров	Григорян		
Рук. бр.	Григорян		
Пров.	Тищенко		

1.423.1-3/88.2-172

Каркас пространственный КП54-15

Стадия	Лист	Листов
Р		1

ПРОМСТРОЙПРОЕКТ

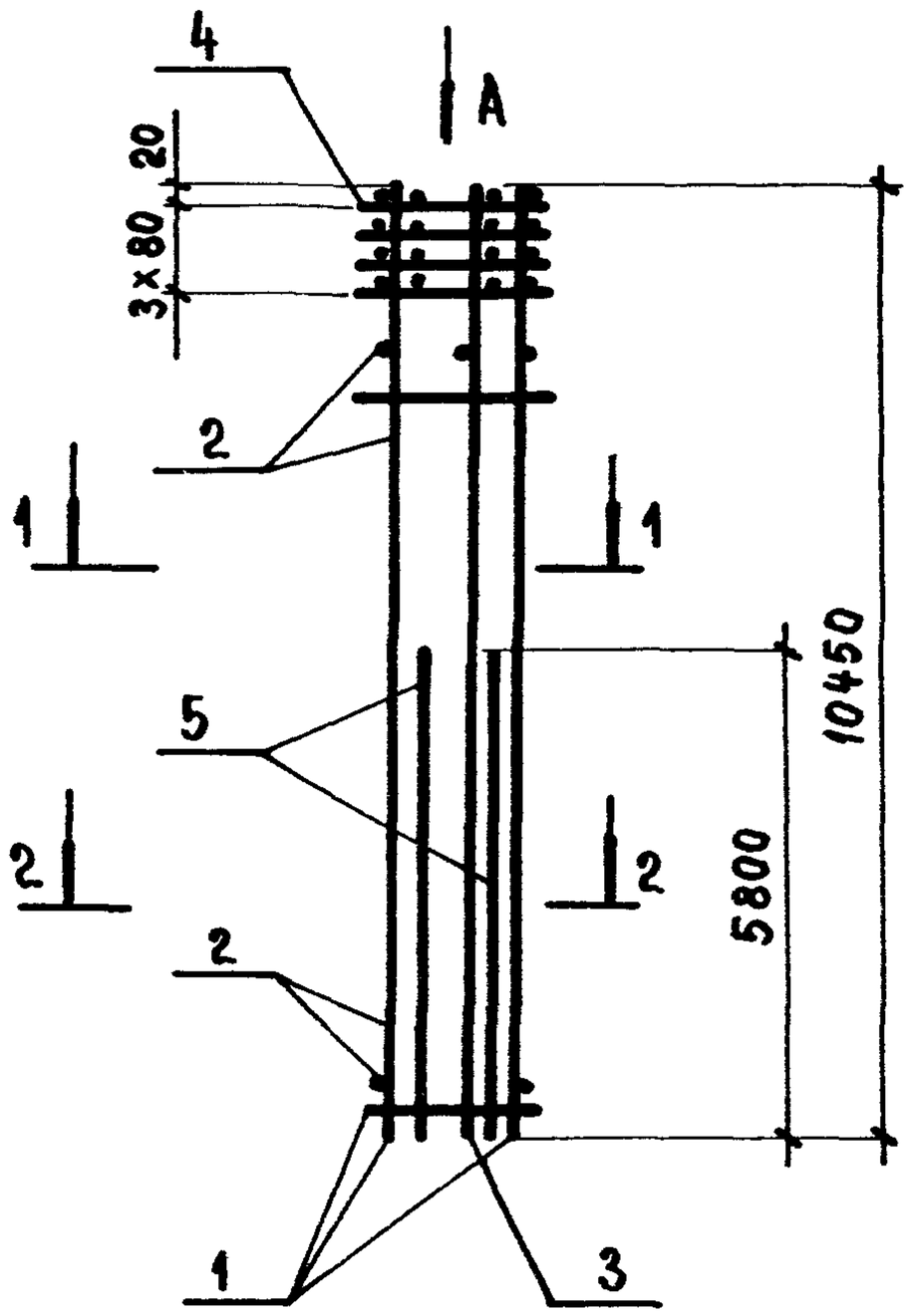

Вид А

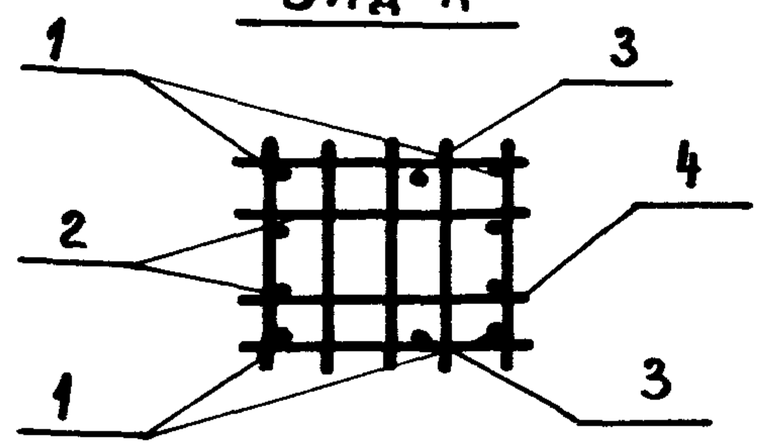

1 - 1

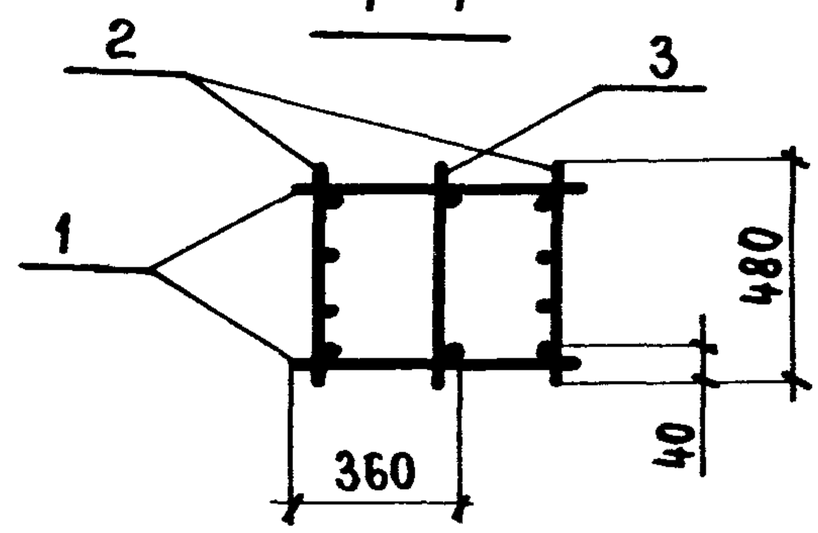

2 - 2

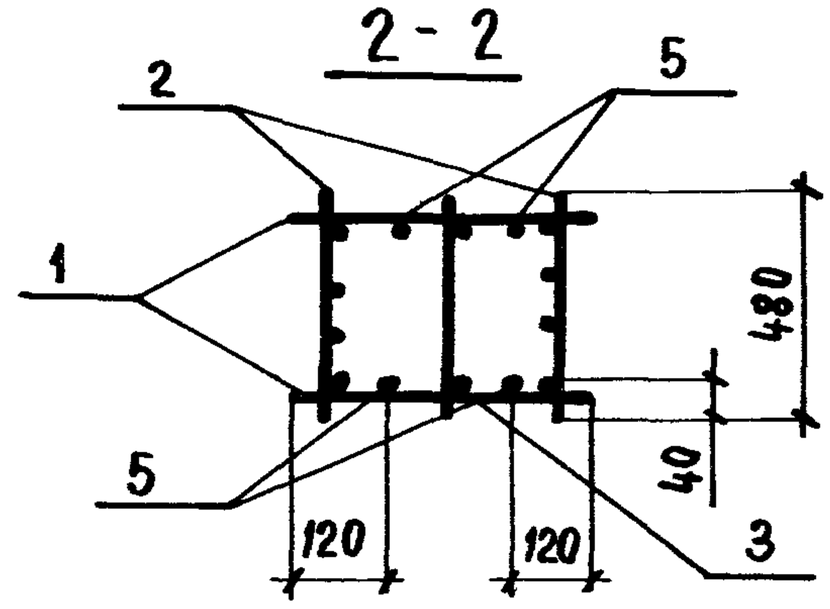

Марка каркаса	Поз.	Наименование	Кол.	Обозначение документа	Масса каркаса, кг
КП54-16	1	Каркас КР11-55	2	1.423.1-3/88.2-234	948,6
	2	КР11-56	2	-234	
	3	КР11-57	1	-234	
	4	Сетка С8	4	-237	
	5	ф36 А III, ℓ=5800	4	-236	

Нач. СКО-1	Михайлов		
Н. контр.	Матвеев		
ГИП	Григорьев		
Рук бр	Акишина		
Ст. инж	Поляков		
Пров.	Григорян		
Рук бр	Григорян		
Пров.	Тищенко		

1.423.1-3/88.2-173

Каркас пространственный

КП 54-1Е

Стадия	Лист	Листов
Р		1

ПРОМСТРОЙПРОЕКТ

Взам. инв. № | Подпись и дата | Инв. № подл.

23584-04 135

КП55-1...КП55-3

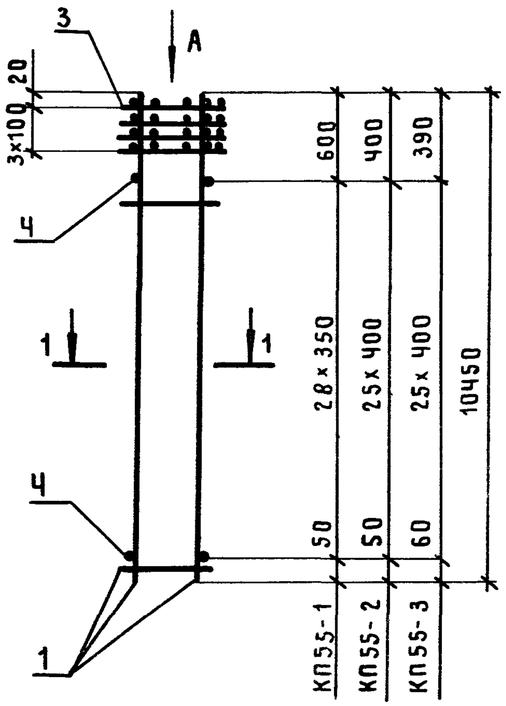

КП55-4...КП55-6

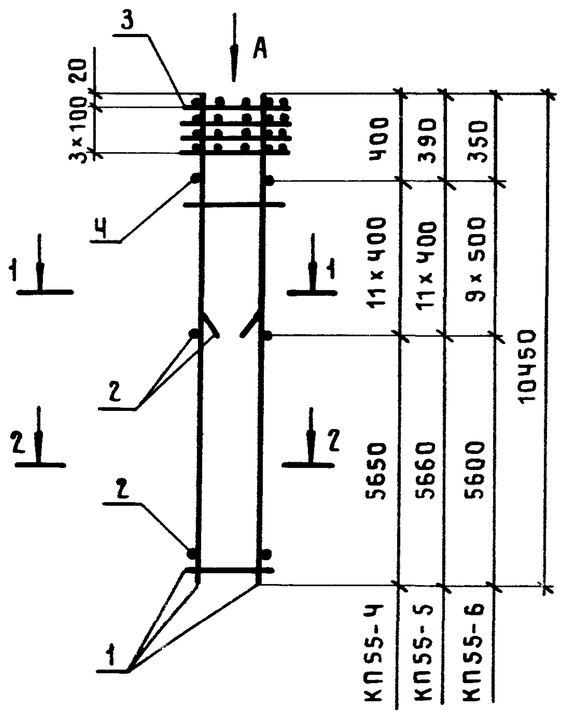

Вид А

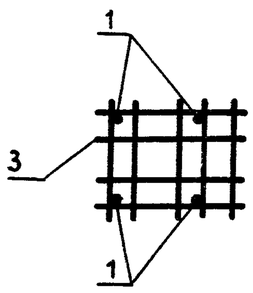

1 - 1

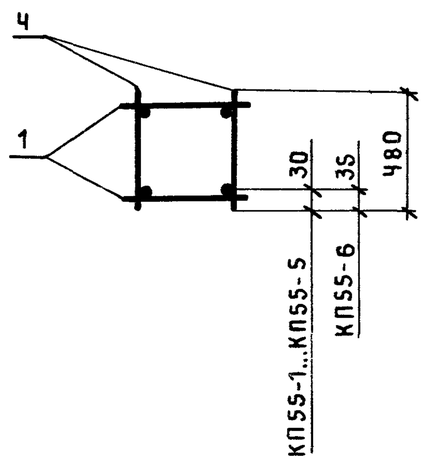

2 - 2

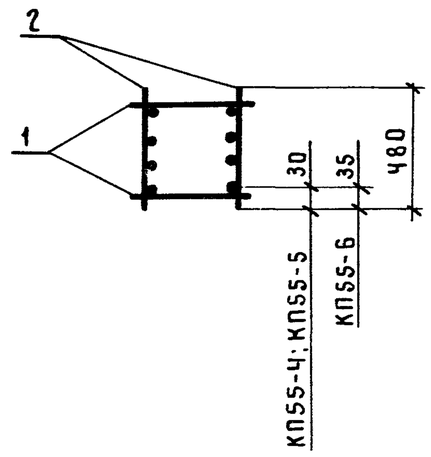

Марка каркаса	Поз.	Наименование	Кол.	Обозначение документа	Масса каркаса, кг
КП55-1	1	Каркас КР11-16	2	1.423.1-3/88.2-230	101,9
	3	Сетка С7	4	-237	
	4	ф5Вр I, ℓ=480; 0,069кг	58	Без черт.	
КП55-2	1	Каркас КР11-17	2	1.423.1-3/88.2-230	120,7
	3	Сетка С7	4	-237	
	4	ф5Вр I, ℓ=480; 0,069кг	52	Без черт.	
КП55-3	1	Каркас КР11-18	2	1.423.1-3/88.2-230	146,3
	3	Сетка С7	4	-237	
	4	ф6А I, ℓ=480; 0,107кг	52	Без черт.	
КП55-4	1	Каркас КР11-17	2	1.423.1-3/88.2-230	176,9
	2	КР11-32	2	-232	
	3	Сетка С7	4	-237	
	4	ф5Вр I, ℓ=480; 0,069кг	22	Без черт.	
КП55-5	1	Каркас КР11-18	2	1.423.1-3/88.2-230	214,6
	2	КР11-33	2	-232	
	3	Сетка С7	4	-237	
	4	ф6А I, ℓ=480; 0,107кг	22	Без черт.	
КП55-6	1	Каркас КР11-19	2	1.423.1-3/88.2-230	275,1
	2	КР11-34	2	-232	
	3	Сетка С7	4	-237	
	4	ф8А I, ℓ=480; 0,19кг	18	Без черт.	

Арматура класса А-I по ГОСТ 5781-82*; класса Вр-I по ГОСТ 6727-80*

Нач.СКО-1	Михайлов		1.423.1-3/88.2-174
Н.контр.	Матвеев		
ГИП	Григорьев		
Рук.бр.	Акишина		Каркас пространственный КП55-1...КП55-6
Ст.инж.	Поляков		
Пров.	Григорян		
Рук.бр.	Григорян		
Пров.	Тищенко		

Стадия	Лист	Листов
Р		1

ПРОМСТРОЙПРОЕКТ

23584-04 136

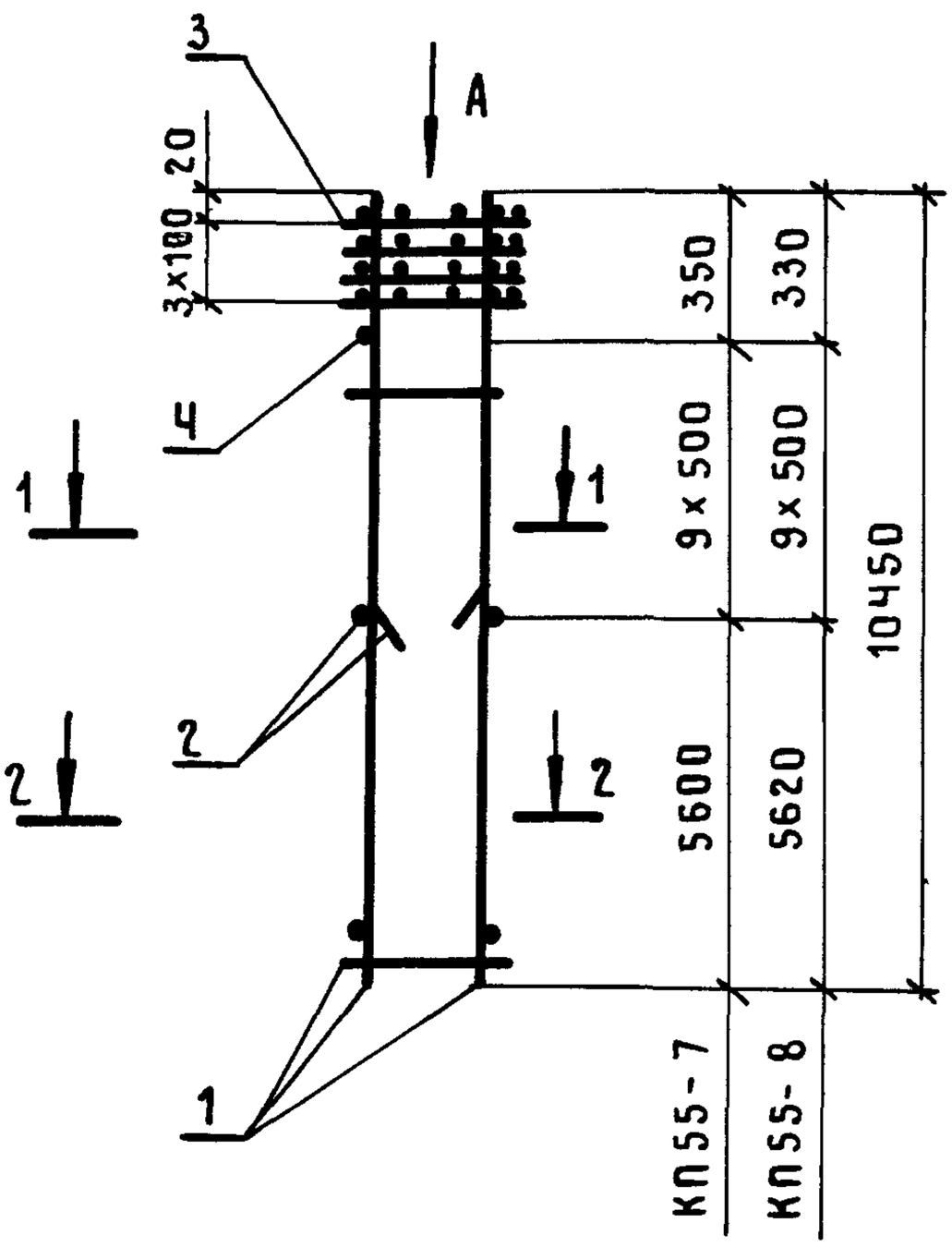

Вид А

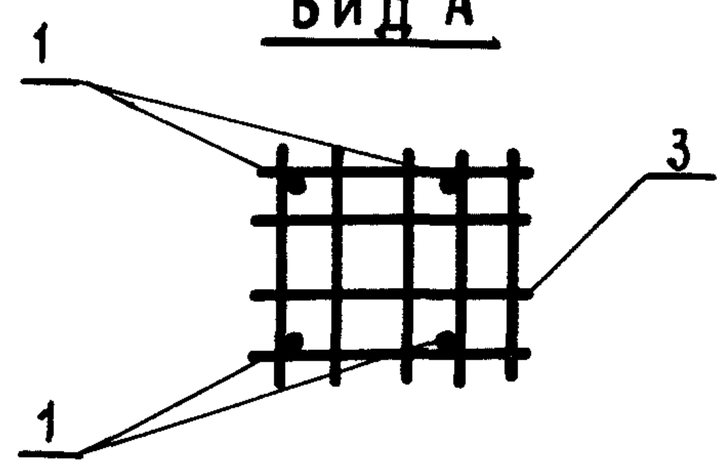

1 - 1

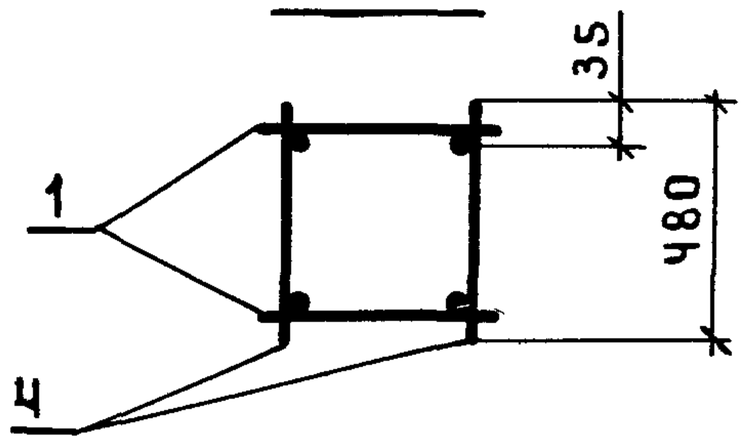

2 - 2

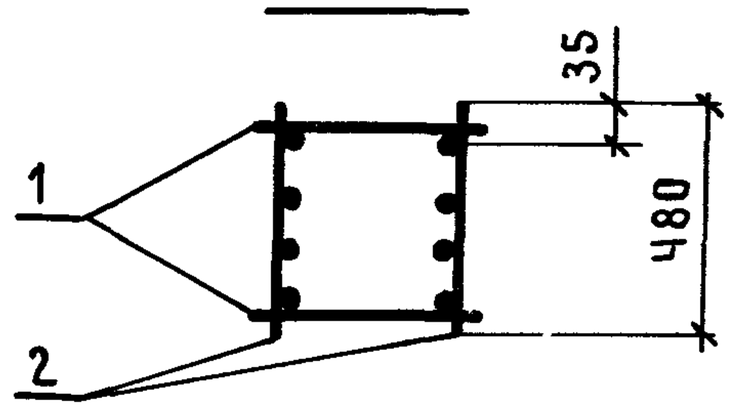

Марка каркаса	Поз.	Наименование	Кол.	Обозначение документа	Масса каркаса, кг
КП 55-7	1	Каркас КР11-20	2	1.423.1-3|88.2-230	338,4
	2	КР11-35	2	-232	
	3	Сетка С7	4	-237	
	4	ф8А$\overline{I}$, ℓ=480; 0,19кг	18	Без черт.	
КП 55-8	1	Каркас КР11-36	2	1.423.1-3|88.2-232	439,1
	2	КР11-37	2	-232	
	3	Сетка С7	4	-237	
	4	ф8А$\overline{I}$, ℓ=480; 0,19кг	18	Без черт.	

Арматура класса А-$\overline{I}$ по ГОСТ 5781-82*.

Нач.СКО-1	Михайлов		
Н.контр.	Матвеев		
ГИП	Григорьев		
Рук.бр.	Акишина		
Ст.инж.	Поляков		
Пров.	Григорян		
Рук.бр.	Григорян		
Пров.	Тищенко		

1.423.1-3|88.2-175

Каркас пространственный

КП55-7; КП55-8

Стадия	Лист	Листов
Р		1

ПРОМСТРОЙПРОЕКТ

Инв.№ подл. | Подпись и дата

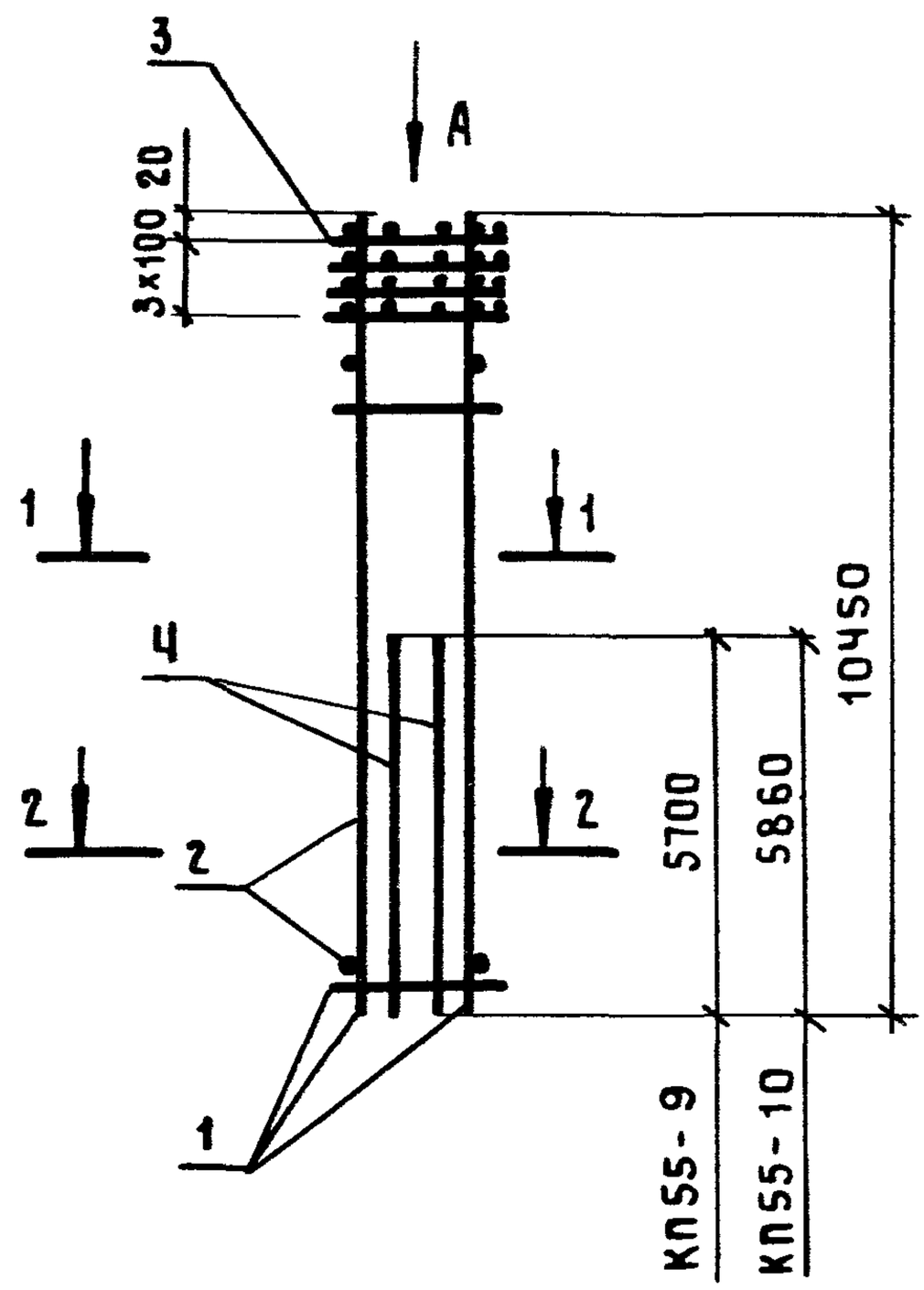

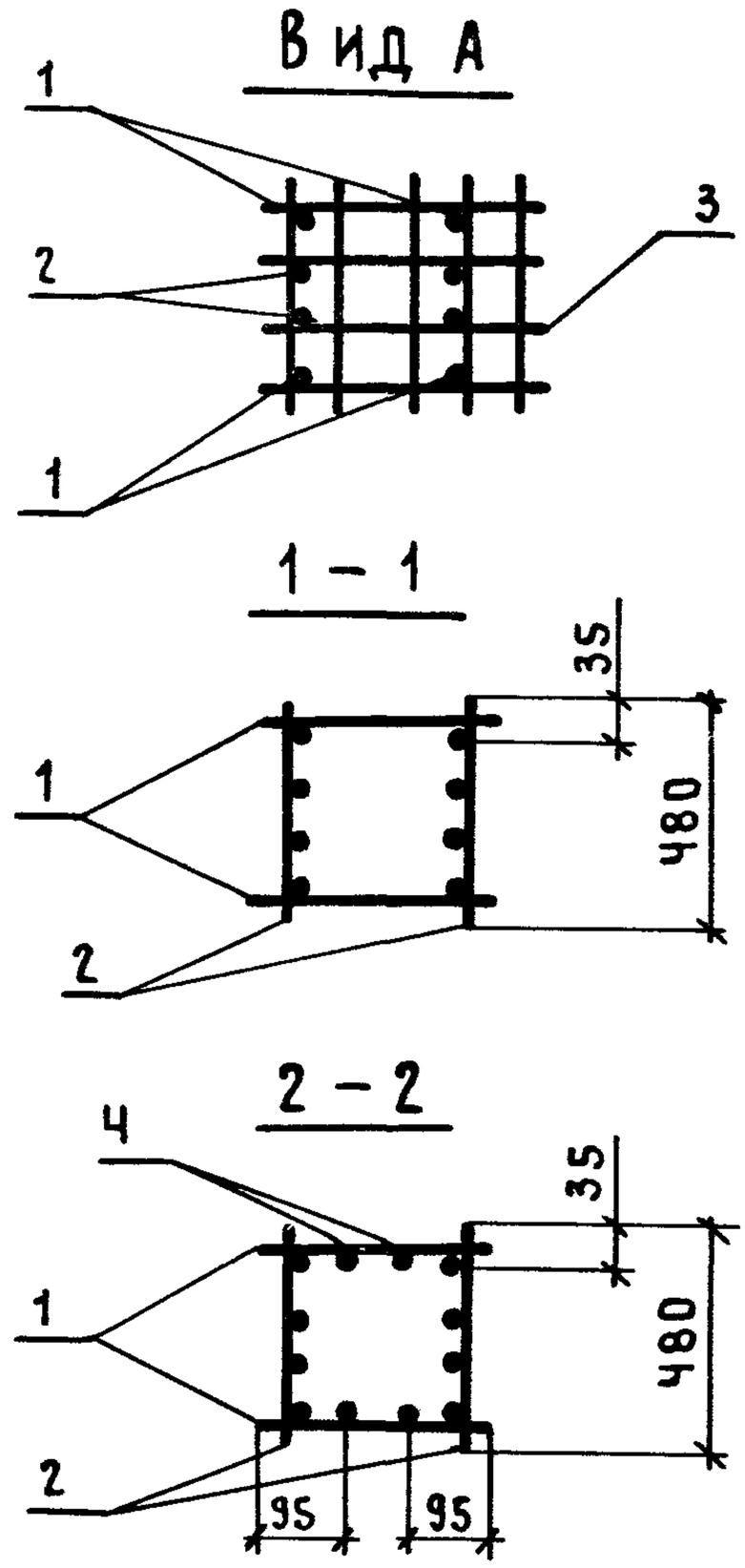

Марка каркаса	Поз.	Наименование	Кол.	Обозначение документа	Масса каркаса, кг.
КП 55-9	1	Каркас КР11-20	2	1.423.1-3|88.2-230	540,3
	2	КР11-58	2	-234	
	3	Сетка С7	4	-237	
	4	ф 28 А III, ℓ=5700	4	-236	
КП 55-10	1	Каркас КР11-22	2	-231	717,7
	2	КР11-59	2	-234	
	3	Сетка С7	4	-237	
	4	ф32 А III, ℓ=5860	4	-236	

Взам. инв. №

Подпись и дата

Инв. № подл.

Нач.СКО-1	Михайлов	
Н.контр.	Матвеев	
ГИП	Григорьев	
Рук.бр.	Акишина	
Ст.инж.	Поляков	
Пров.	Григорян	
Рук.бр.	Григорян	
Пров.	Тищенко	

1.423.1-3|88.2-176

Каркас пространственный

КП 55-9; КП 55-10

Стадия	Лист	Листов
Р		1

ПРОМСТРОЙПРОЕКТ

КП56-1 ... КП56-3

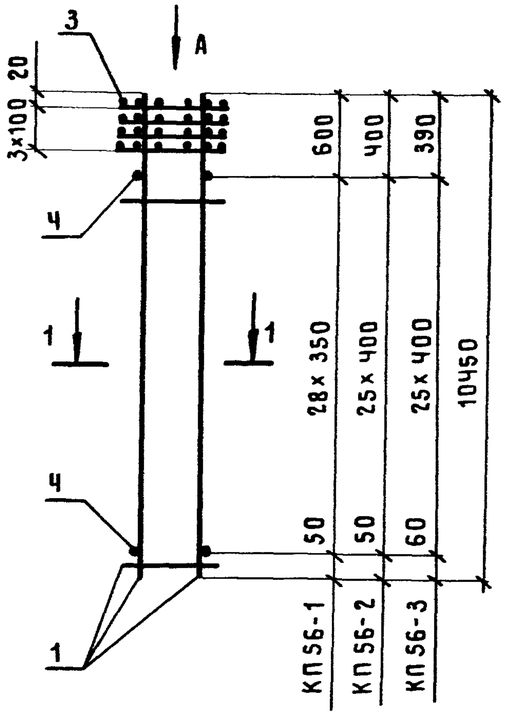

КП56-4 ... КП56-6

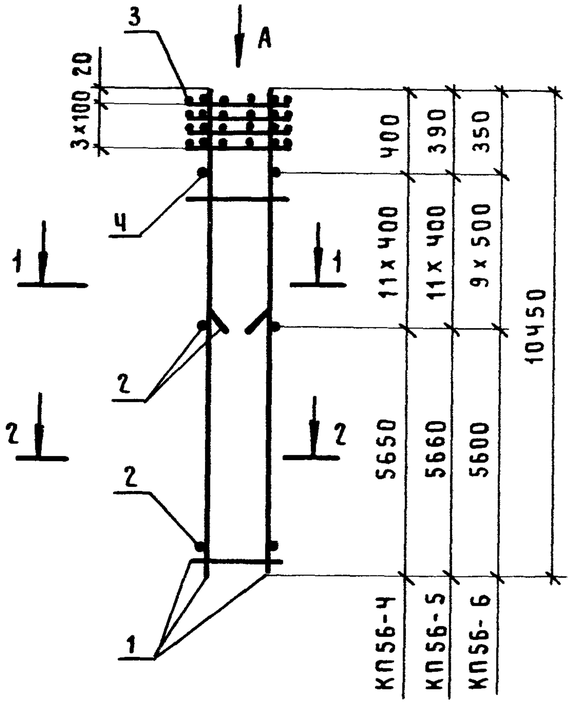

Вид А

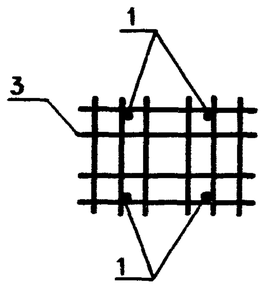

1-1

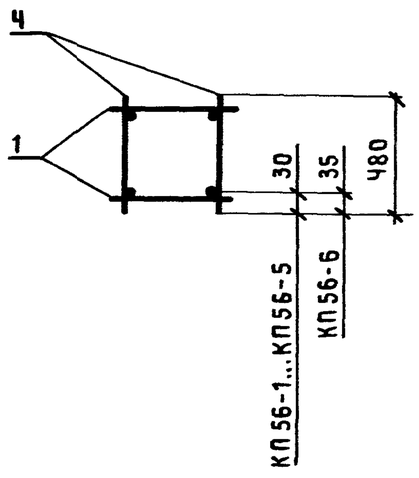

2-2

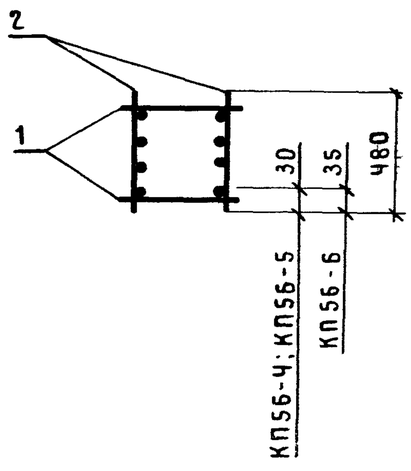

Марка каркаса	Поз.	Наименование	Кол.	Обозначение документа	Масса каркаса, кг
КП56-1	1	Каркас КР11-16	2	1.423.1-3/88.2-230	103,1
	3	Сетка С13	4	-238	
	4	ф5Вр I, ℓ=480; 0,069кг	58	Без черт.	
КП56-2	1	Каркас КР11-17	2	1.423.1-3/88.2-230	121,9
	3	Сетка С13	4	-238	
	4	ф5Вр I, ℓ=480; 0,069кг	52	Без черт.	
КП56-3	1	Каркас КР11-18	2	1.423.1-3/88.2-230	147,5
	3	Сетка С13	4	-238	
	4	ф6А I, ℓ=480; 0,107кг	52	Без черт.	
КП56-4	1	Каркас КР11-17	2	1.423.1-3/88.2-230	178,1
	2	КР11-32	2	-232	
	3	Сетка С13	4	-238	
	4	ф5Вр I, ℓ=480; 0,069кг	22	Без черт.	
КП56-5	1	Каркас КР11-18	2	1.423.1-3/88.2-230	215,8
	2	КР11-33	2	-232	
	3	Сетка С13	4	-238	
	4	ф6А I, ℓ=480; 0,107кг	22	Без черт.	
КП56-6	1	Каркас КР11-19	2	1.423.1-3/88.2-230	276,3
	2	КР11-34	2	-232	
	3	Сетка С13	4	-238	
	4	ф8А I, ℓ=480; 0,19кг	18	Без черт.	

Арматура класса А-I по ГОСТ 5781-82*; класса Вр-I по ГОСТ 6727-80*

Нач.СКО-1	Михайлов		1.423.1-3/88.2-177
Н.контр.	Матвеев		
ГИП	Григорьев		
Рук.бр.	Акишина		Каркас пространственный КП56-1... КП56-6
Ст.инж.	Поляков		
Провер.	Григорян		
Рук.бр.	Григорян		
Провер.	Тищенко		

Стадия	Лист	Листов
Р		1

Инв.№ подл. | Подпись и дата | Взам.инв.№

23584-04 138

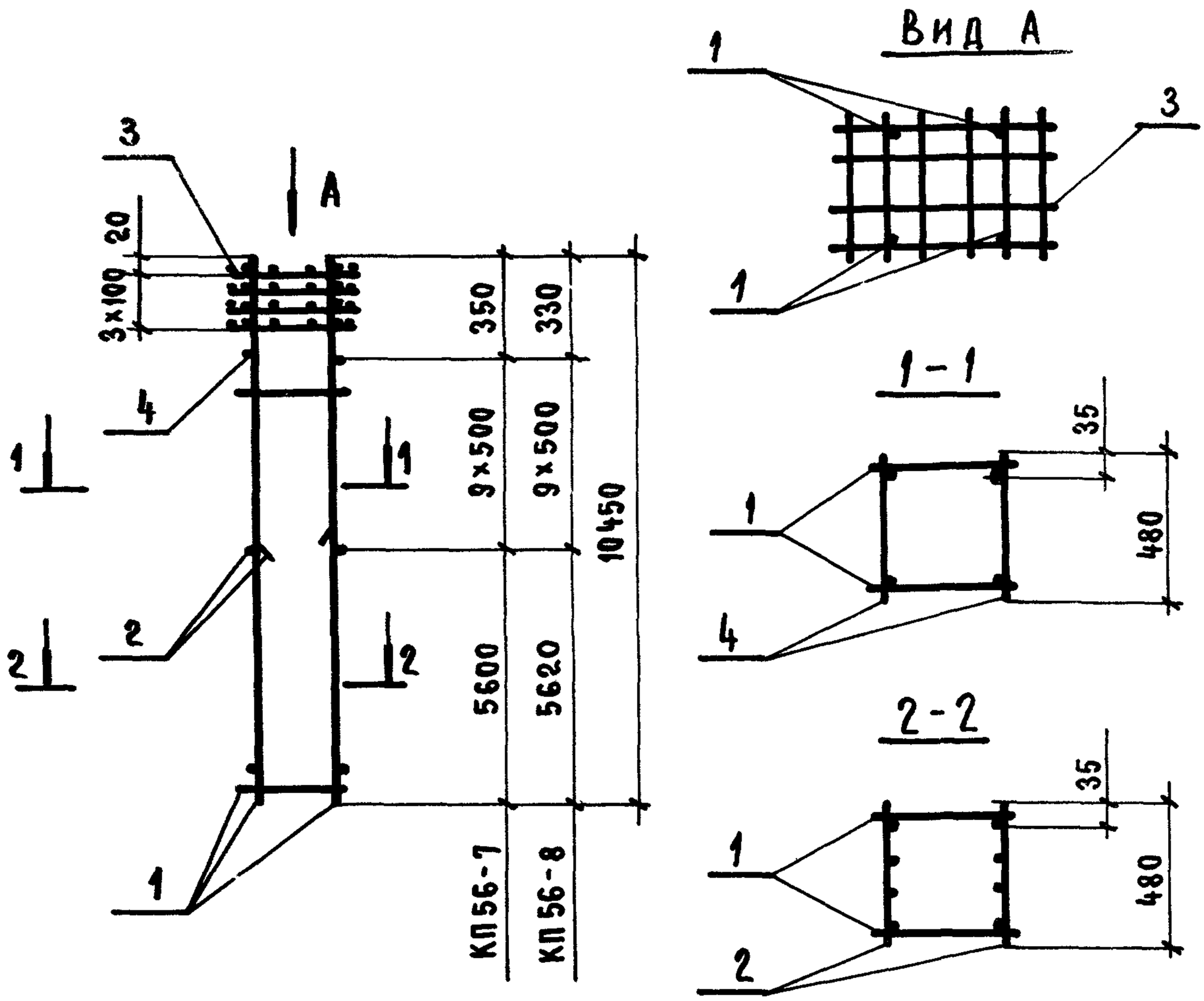

Марка каркаса	Поз.	Наименование	Кол.	Обозначение документа	Масса каркаса, кг
КП56-7	1	Каркас КР 11-20	2	1.423.1-3/88.2-230	339,6
	2	КР 11-35	2	-232	
	3	Сетка С13	4	-238	
	4	ф8АI, ℓ=480; 0,19 кг	18	БЕЗ ЧЕРТ.	
КП56-8	1	Каркас КР 11-36	2	1.423.1-3/88.2-232	440,3
	2	КР 11-37	2	-232	
	3	Сетка С13	4	-238	
	4	ф8АI, ℓ=480; 0,19 кг	18	БЕЗ ЧЕРТ.	

Арматура класса А-I по ГОСТ 5781-82*

Нач.СКО-1	Михайлов		
Н. контр.	Матвеев		
ГИП	Григорьев		
Рук. бр.	Акишина		
Ст. инж.	Поляков		
Пров.	Григорян		
Рук. бр.	Григорян		
Пров.	Тищенко		

1.423.1-3/88.2-178

Каркас пространственный

КП56-7; КП56-8

Стадия	Лист	Листов
Р		1

ПРОМСТРОЙПРОЕКТ

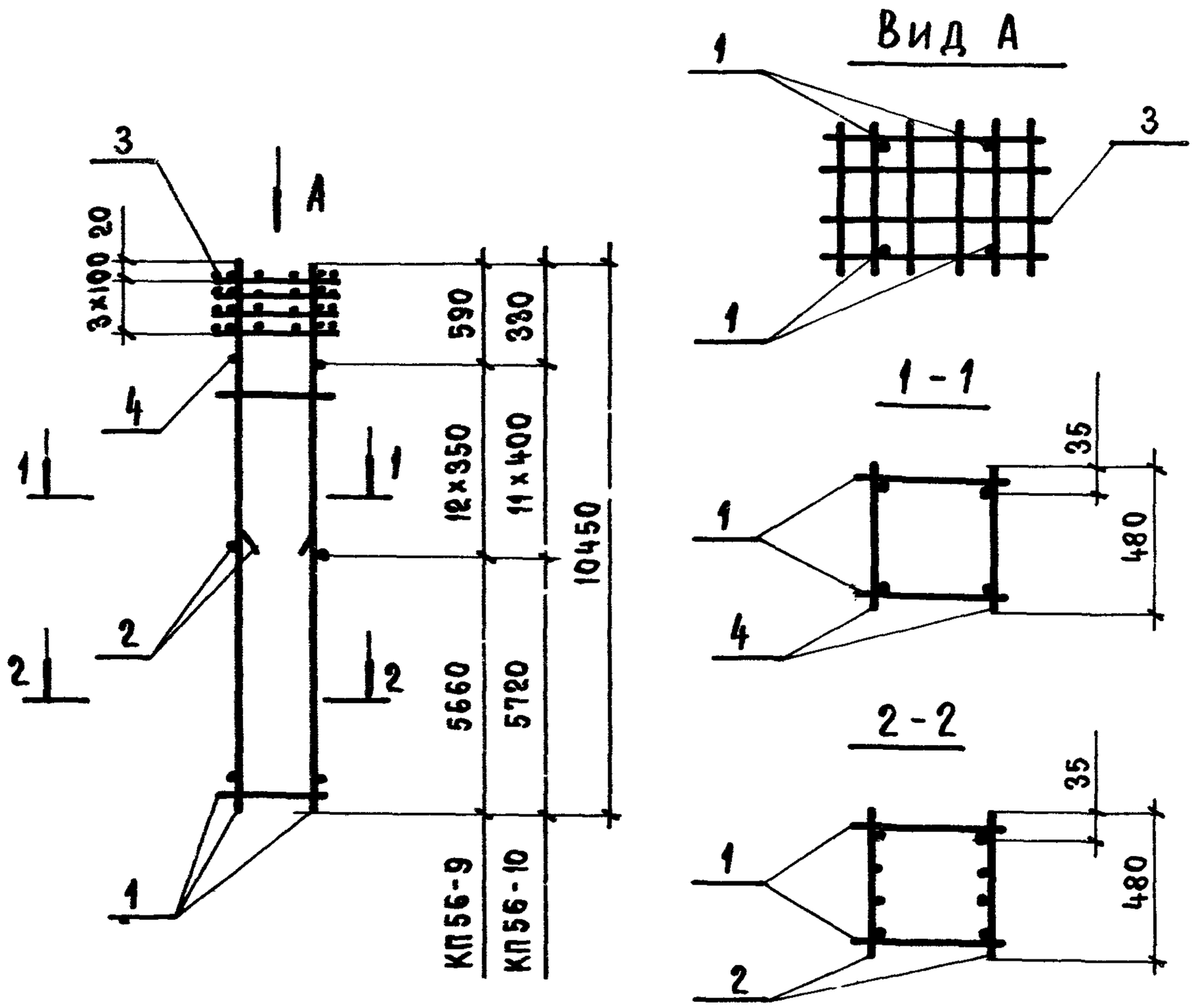

Марка каркаса	Поз.	Наименование	Кол.	Обозначение документа	Масса каркаса, кг
КП56-9	1	Каркас КР 11-29	2	1.423.1-3/88.2-231	282,7
	2	КР 11-41	2	-232	
	3	Сетка С13	4	-238	
	4	ф8АI, ℓ=480; 0,19 кг	24	БЕЗ ЧЕРТ.	
КП56-10	1	Каркас КР 11-44	2	1.423.1-3/88.2-233	445,6
	2	КР 11-45	2	-233	
	3	Сетка С13	4	-238	
	4	ф8АI, ℓ=480; 0,19 кг	22	БЕЗ ЧЕРТ.	

Арматура класса А-I по ГОСТ 5781-82*

Нач. СКО-1	Михайлов	
Н. контр.	Матвеев	
ГИП	Григорьев	
Рук. бр.	Акишина	
Ст. инж.	Поляков	
Пров.	Григорян	
Рук. бр.	Григорян	
Пров.	Тищенко	

1.423.1-3/88.2-179

Каркас пространственный КП56-9; КП56-10

Стадия	Лист	Листов
Р		1

ПРОМСТРОЙПРОЕКТ

Взам. инв. № | Подпись и дата | Инв. № подл.

23584-04 139

КП 57-1; КП 57-2

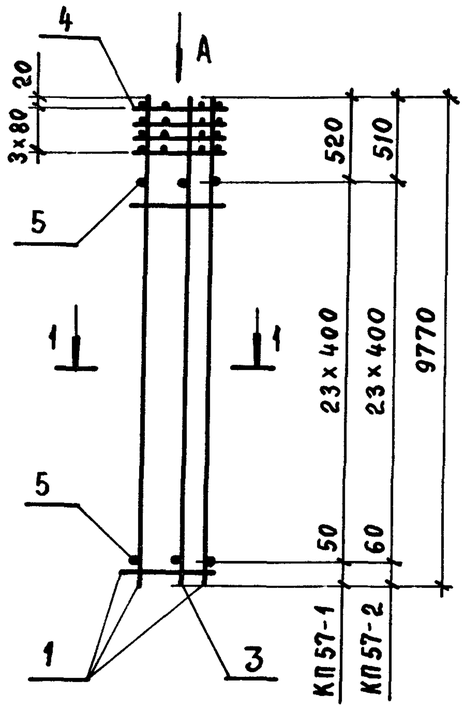

КП 57-3 ... КП 57-5

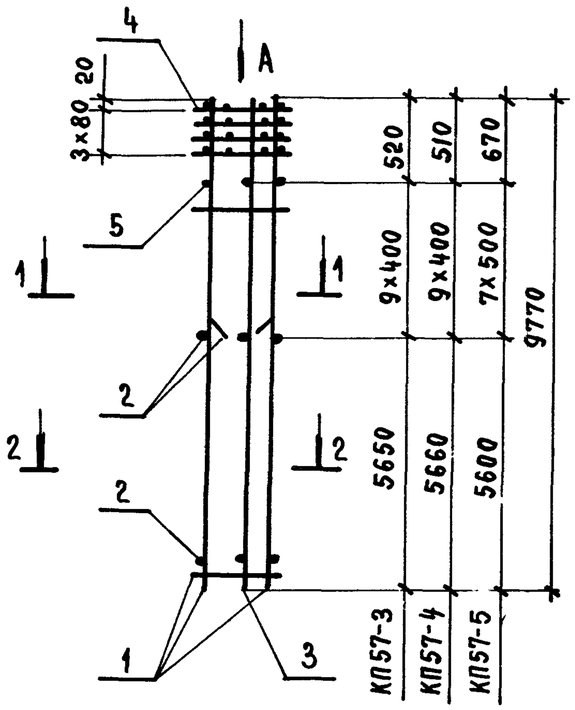

Вид А

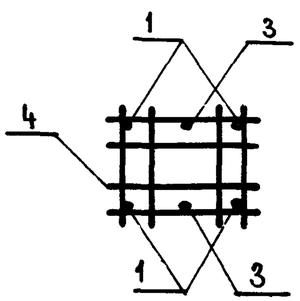

1 - 1

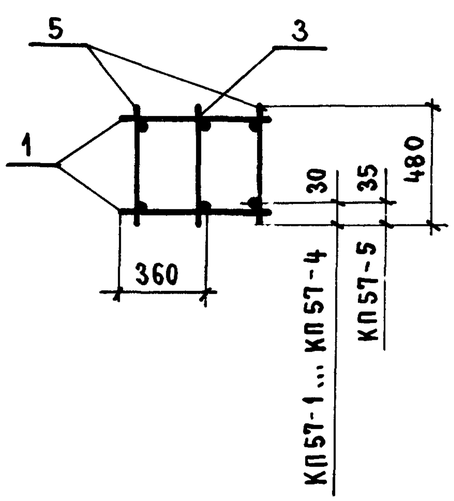

2 - 2

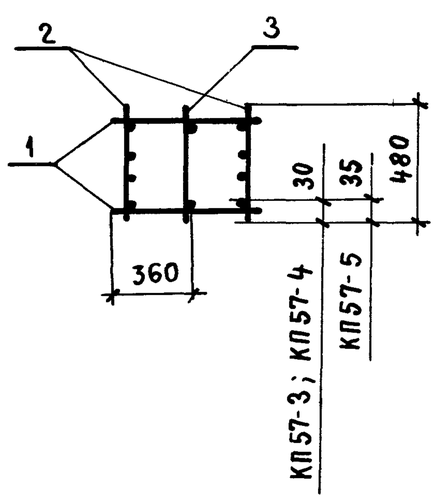

Марка каркаса	Поз.	Наименование	Кол.	Обозначение документа	Масса каркаса, кг
КП 57-1	1	Каркас КР11-64	2	1.423.1-3/88.2-234	135,5
	3	КР11-76	1	-235	
	4	Сетка С8	4	-237	
	5	Ф5Вр I, ℓ=480; 0,069кг	48	БЕЗ ЧЕРТ.	
КП 57-2	1	Каркас КР11-65	2	1.423.1-3/88.2-234	159,7
	3	КР11-76	2	-235	
	4	Сетка С8	4	-237	
	5	Ф6А I, ℓ=480; 0,107кг	48	БЕЗ ЧЕРТ.	
КП 57-3	1	Каркас КР11-64	2	1.423.1-3/88.2-234	191,7
	2	КР11-32	2	-232	
	3	КР11-76	1	-235	
	4	Сетка С8	4	-237	
	5	Ф5Вр I, ℓ=480; 0,069кг	18	БЕЗ ЧЕРТ.	
КП 57-4	1	Каркас КР11-65	2	1.423.1-3/88.2-234	228,0
	2	КР11-33	2	232	
	3	КР11-76	1	235	
	4	Сетка С8	4	237	
	5	Ф6А I, ℓ=480; 0,107кг	18	БЕЗ ЧЕРТ.	
КП 57-5	1	Каркас КР11-66	2	1.423.1-3/88.2-235	286,0
	2	КР11-34	2	-232	
	3	КР11-76	1	-235	
	4	Сетка С8	4	-237	
	5	Ф8А I, ℓ=480; 0,19кг	14	БЕЗ ЧЕРТ.	

Арматура класса А-I по ГОСТ 5781-82*; класса Вр-I по ГОСТ 6727-80*

Нач.СКО-1	Михайлов	
Н.контр.	Матвеев	
ГИП	Григорьев	
Рук.бр.	Акишина	
Ст.инж.	Поляков	
Проверил	Григорян	
Рук.бр.	Григорян	
Проверил	Тищенко	

1.423.1-3/88.2-180

Каркас пространственный

КП 57-1 ... КП 57-5

Стадия	Лист	Листов
Р		1

ПРОМСТРОЙПРОЕКТ

Инв. № подл. | Подпись и дата | Взам. инв. №

КП57-6; КП57-7; КП57-9

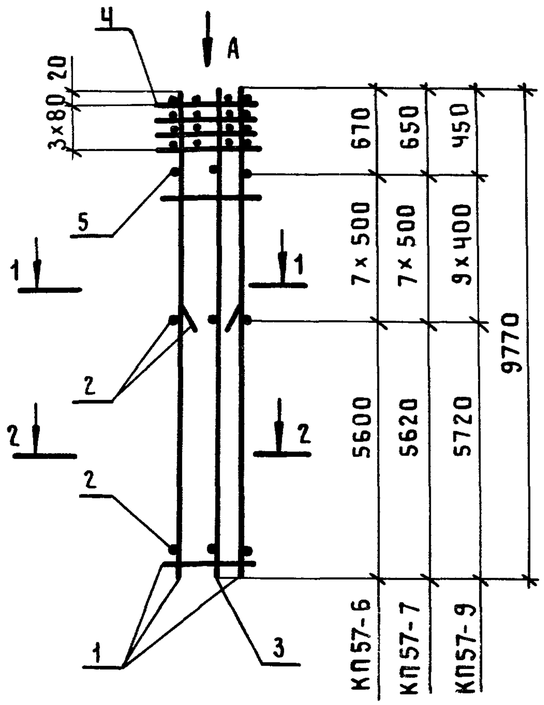

КП57-8

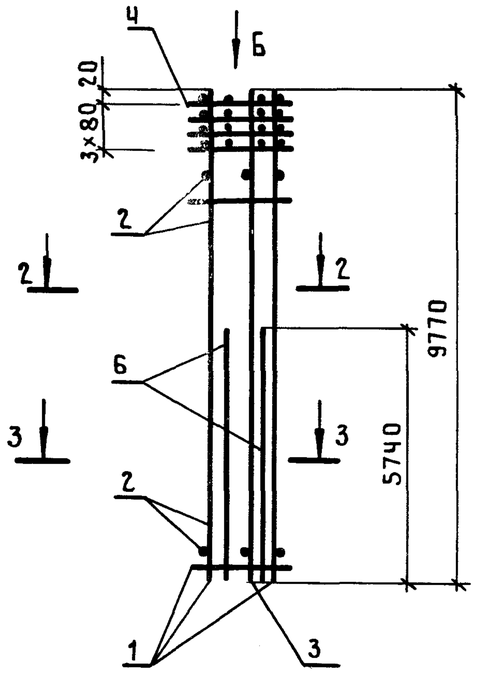

Вид А

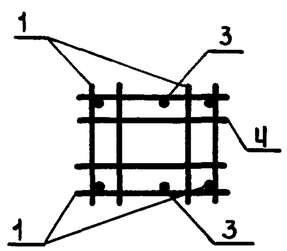

1 – 1

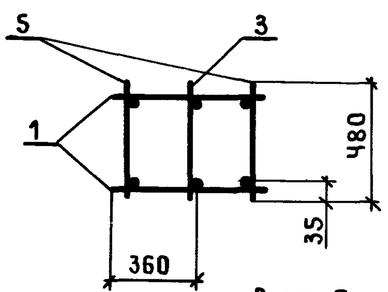

2 – 2

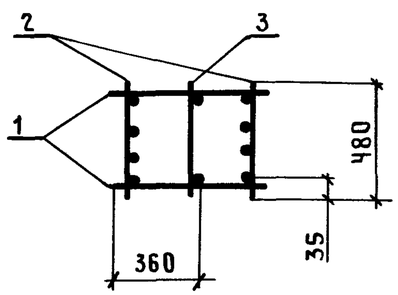

3 – 3

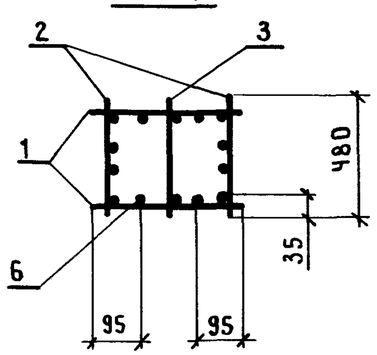

Вид Б

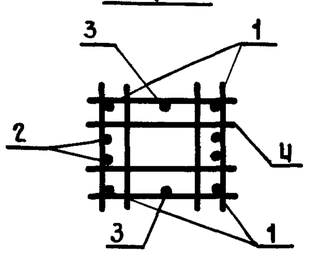

Марка каркаса	Поз.	Наименование	Кол.	Обозначение документа	Масса каркаса кг
КП57-6	1	Каркас КР11-67	2	1.423.1-3/88.2-235	346,7
	2	КР11-35	2	-232	
	3	КР11-76	1	-235	
	4	Сетка С8	4	-237	
	5	ф8АI, ℓ=480; 0,19кг	14	Без черт.	
КП57-7	1	Каркас КР11-68	2	1.423.1-3/88.2-235	443,3
	2	КР11-37	2	-232	
	3	КР11-76	1	-235	
	4	Сетка С8	4	-237	
	5	ф8АI, ℓ=480; 0,19кг	14	Без черт.	
КП57-8	1	Каркас КР11-69	2	1.423.1-3/88.2-235	704,3
	2	КР11-70	2	-235	
	3	КР11-76	1	-235	
	4	Сетка С8	4	-237	
	5	ф32АIII, ℓ=5800	4	-236	
КП57-9	1	Каркас КР11-71	2	-235	448,9
	2	КР11-45	2	-233	
	3	КР11-76	1	-235	
	4	Сетка С8	4	-237	
	5	ф8АI, ℓ=480; 0,19кг	18	Без черт.	

Арматура класса А-I по ГОСТ 5781-82*

Нач.СКО-1	Михайлов	
Н.контр.	Матвеев	
ГИП	Григорьев	
Рук.бр.	Акишина	
Ст.инж.	Поляков	
Пров.	Григорян	
Рук.бр.	Григорян	
Пров.	Тищенко	

1.423.1-3/88.2-181

Каркас пространственный КП57-6 ... КП57-9

Стадия	Лист	Листов
Р		1

ПРОМСТРОЙПРОЕКТ

23584-04 141

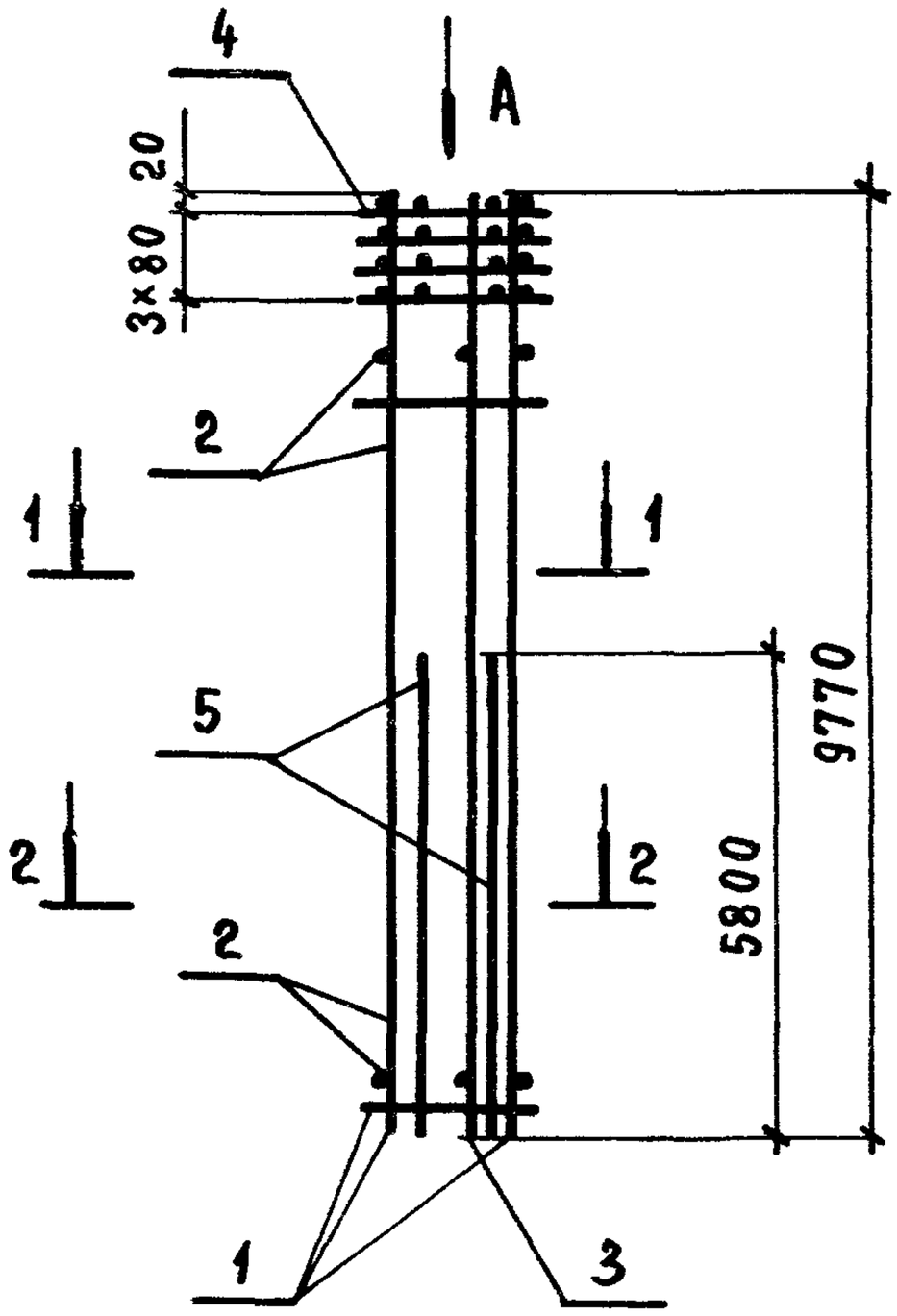

Вид А

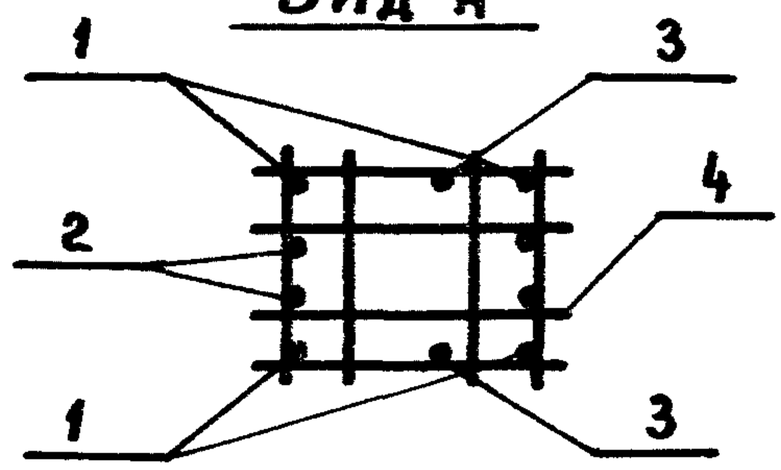

1 - 1

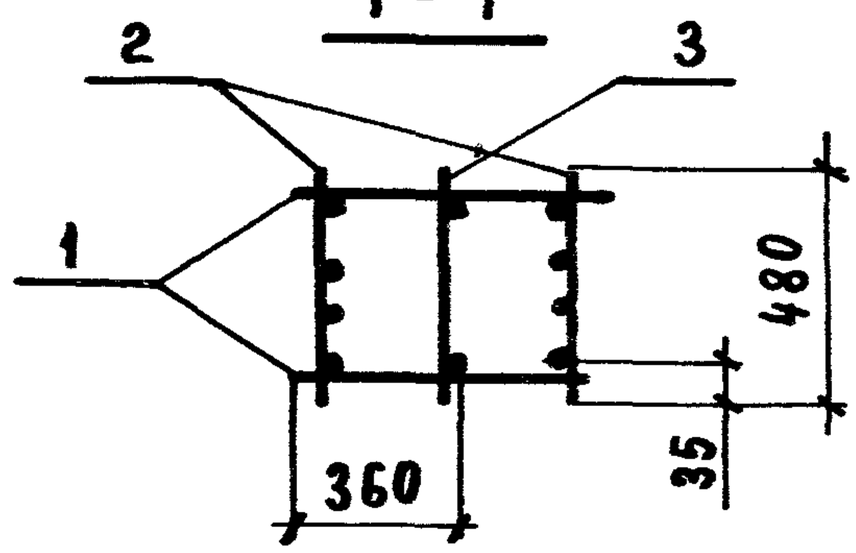

2 - 2

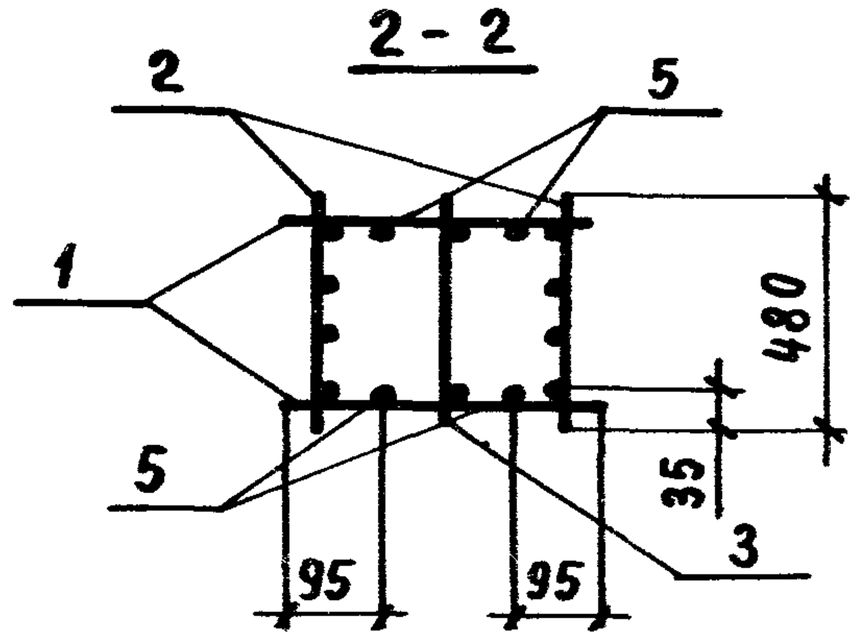

Марка каркаса	Поз.	Наименование	Кол.	Обозначение документа	Масса каркаса, кг
КП 57-10	1	Каркас КР11-72	2	1.423.1-3/88.2-235	709,2
	2	КР11-73	2	-235	
	3	КР11-76	1	-235	
	4	Сетка С8	4	-237	
	5	Ф 32 А III, ℓ = 5800	4	-236	

Нач.СКО-1	Михайлов		
Н. контр.	Матвеев		
ГИП	Григорьев		
Рук.бр.	Акишина		
Ст.инж.	Поляков		
Проверил	Григорян		
Рук.бр.	Григорян		
Проверил	Тищенко		

1.423.1-3/88.2-182

Каркас пространственный

КП 57-10

Стадия	Лист	Листов
Р		1

ПРОМСТРОЙПРОЕКТ

Взам. инв. №

Подпись и дата

Инв. № подл.

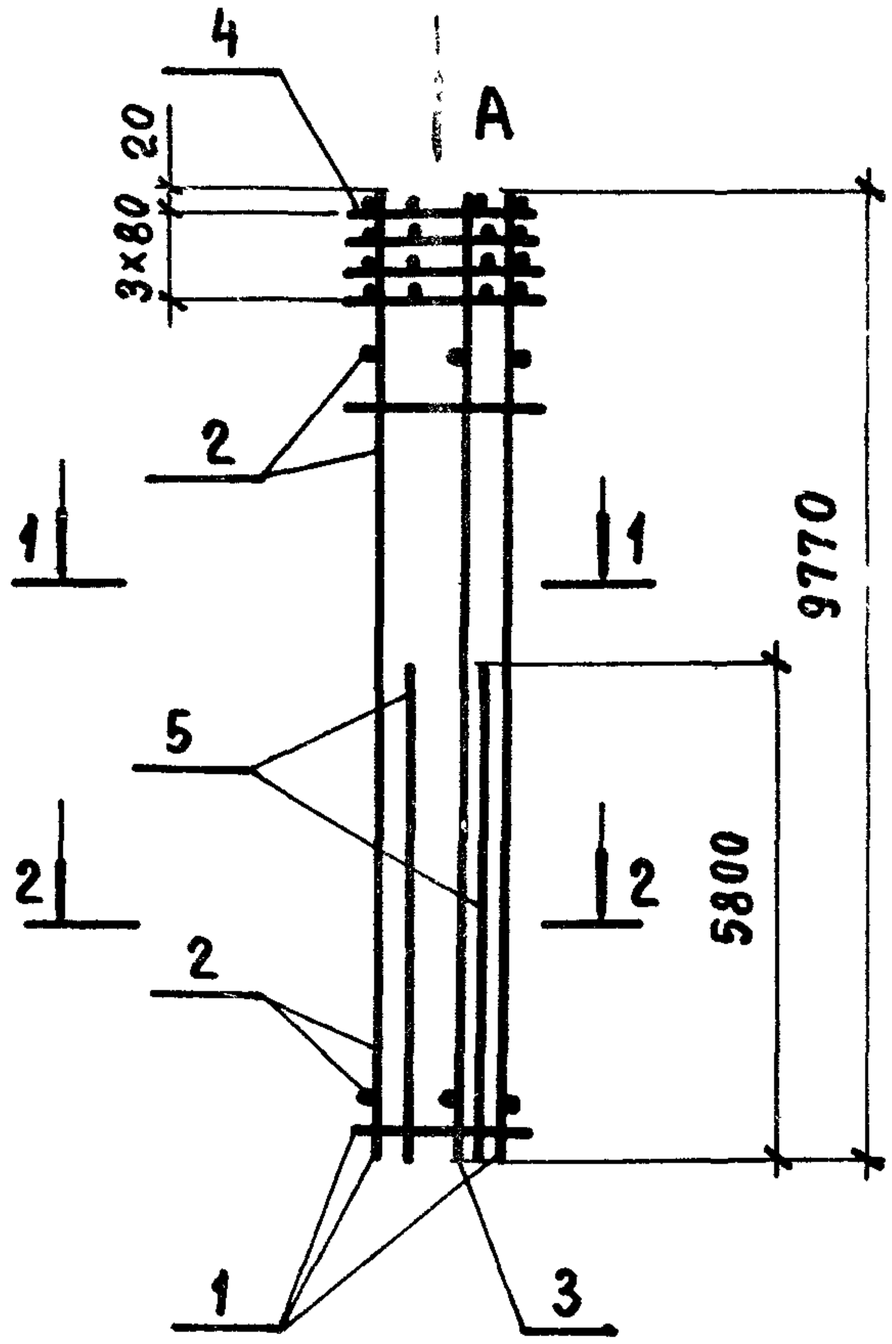

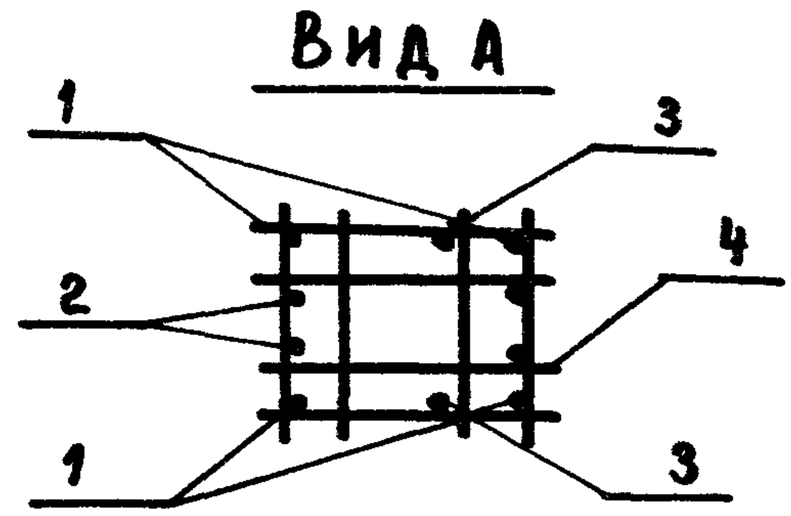

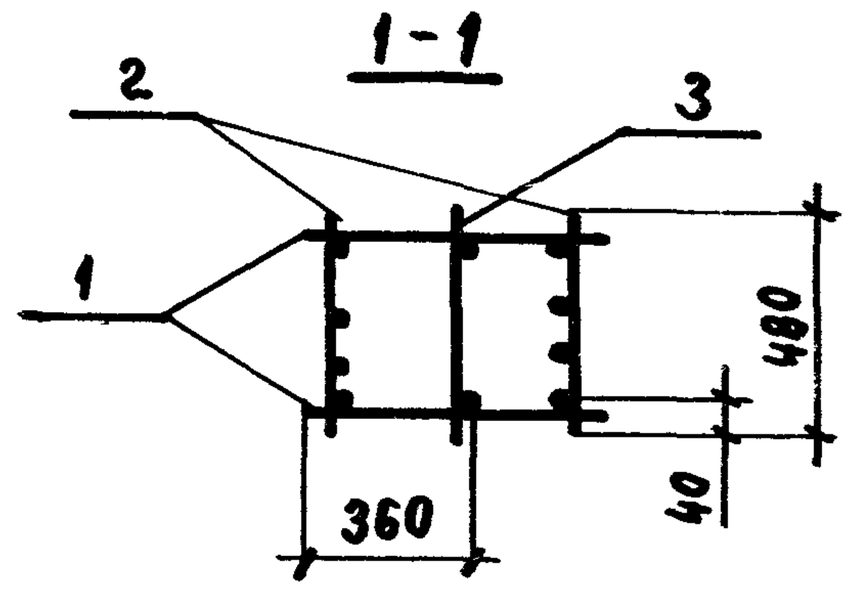

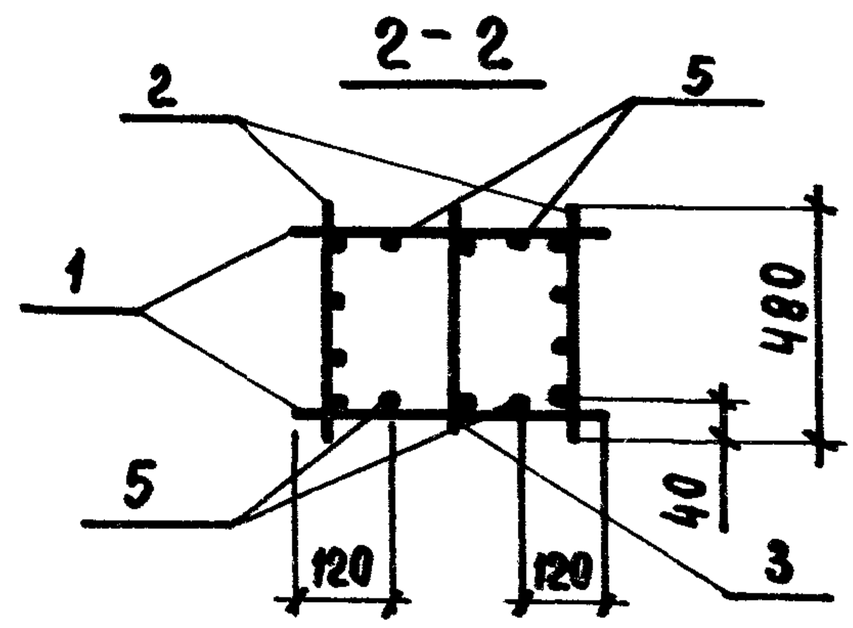

Марка каркаса	Поз.	Наименование	Кол.	Обозначение документа	Масса каркаса, кг
КП 57-11	1	Каркас КР11-74	2	1.423.1-3/88.2-235	899,9
	2	КР 11-75	2	-235	
	3	КР11-76	1	-235	
	4	Сетка С8	4	-237	
	5	Ф 36 А III, ℓ=5800	4	-236	

Нач.СКО-1	Михайлов		
Н. контр.	Матвеев		
ГИП	Григорьев		
Рук. бр.	Акишина		
Ст.инж.	Поляков		
Проверил	Григорян		
Рук.бр.	Григорян		
Проверил	Тищенко		

1.423.1-3/88.2-183

Каркас пространственный

КП 57-11

Стадия	Лист	Листов
Р		1

ПРОМСТРОЙПРОЕКТ

Взам. инв. №

Подпись и дата

Инв. № подл.

23584-04 (142)