ТИПОВЫЕ СТРОИТЕЛЬНЫЕ КОНСТРУКЦИИ, ИЗДЕЛИЯ И УЗЛЫ

СЕРИЯ 1.424.1-9

КОЛОННЫ ЖЕЛЕЗОБЕТОННЫЕ ДВУХВЕТВЕВОГО СЕЧЕНИЯ ДЛЯ ОДНОЭТАЖНЫХ ПРОИЗВОДСТВЕННЫХ ЗДАНИЙ ВЫСОТОЙ 15,6; 16,8 и 18,0 м

ВЫПУСК 9

ВАРИАНТ АРМИРОВАНИЯ КОЛОНН СТАЛЬЮ КЛАССА Ат - IУС

КОЛОННЫ. МАТЕРИАЛЫ ДЛЯ ПРОЕКТИРОВАНИЯ И РАБОЧИЕ ЧЕРТЕЖИ

24536-01

ТИПОВЫЕ СТРОИТЕЛЬНЫЕ КОНСТРУКЦИИ, ИЗДЕЛИЯ И УЗЛЫ

СЕРИЯ 1.424.1-9

КОЛОННЫ ЖЕЛЕЗОБЕТОННЫЕ ДВУХВЕТВЕВОГО СЕЧЕНИЯ ДЛЯ ОДНОЭТАЖНЫХ ПРОИЗВОДСТВЕННЫХ ЗДАНИЙ ВЫСОТОЙ 15,6; 16,8 и 18,0 м

ВЫПУСК 9

ВАРИАНТ АРМИРОВАНИЯ КОЛОНН СТАЛЬЮ КЛАССА Ат - IVС

КОЛОННЫ. МАТЕРИАЛЫ ДЛЯ ПРОЕКТИРОВАНИЯ И РАБОЧИЕ ЧЕРТЕЖИ

РАЗРАБОТАНЫ

ХАРЬКОВСКИЙ ПРОМСТРОЙНИИПРОЕКТ

ГЛАВНЫЙ ИНЖЕНЕР ИНСТИТУТА Н.Ф.ДОВГИЙ

ГЛАВНЫЙ ИНЖЕНЕР ПРОЕКТА А.М.МОНИН

НАЧАЛЬНИК АСО 3 Н.Г.АГРАНОВИЧ

ГЛ.СПЕЦИАЛИСТ В.Е.САВРАНСКИЙ

Утверждены Главным Управлением проектирования Госстроя СССР, письмо от 11.04.90 № 5/5-353

Введены в действие с 01.01.91 институтом Харьковский Промстройниипроект.

Приказ от 06.08.90 №56

Срок действия - 1996 г.

Обозначение	Наименование	Стр
1.424.1-9.9-ПЗ	Пояснительная записка	2
-1НН	Номенклатура колонн	8
-2	Колонна крайняя. Спецификация.	24
-3	Колонна средняя. Спецификация	28
-4РС	Ведомость расхода стали.	32

Нач.отд.	Агранович		1.424.1-9.9
Н.контр.	Кудрявцевская		
Гл.спец.	Саврановский		
Зав.гр.	Кудрявцевская		Содержание
Исполн.	Соколова		

Стадия: Р; Лист: ; Листов: 1

ХАРЬКОВСКИЙ ПРОМСТРОЙНИИПРОЕКТ

Взам.инв.№ | Подпись и дата | Инв.№ подл.

Формат А4

I. Общие сведения

I.I. Материалы для проектирования и рабочие чертежи варианта армирования колонн рабочей арматурой класса Ат-IУС разработаны в качестве дополнения к типовой серии I.424.I-9 "Колонны железобетонные двухветвевого сечения для одноэтажных производственных зданий высотой I5,6; I6,8 и I8,0 м". (выпуски 0; I; 2; 3; 4; 8).

Дополнительные выпуски разработаны в следующем составе:

Выпуск 9. "Вариант армирования колонн сталью класса Ат-IУС. Материалы для проектирования и рабочие чертежи".

Выпуск I0. "Вариант армирования колонн сталью класса Ат-IУС. Арматурные изделия. Рабочие чертежи".

I.2. Область применения колонн с рабочей арматурой класса Ат-IУС аналогична колоннам с рабочей арматурой класса А-Ш (см. пояснительную записку к выпуску 0, п.I.2 - докум. I.424.I-9.0-ПЗ) за исключением указаний о степени агрессивного воздействия газообразной среды. Применение разработанных в выпусках 9 и I0 колонн с рабочей арматурой класса Ат-IУС в производственных зданиях с агрессивной газовой средой любой степени воздействия не допускается.

Нач.отд.	Агранович		1.424.1-9.9-ПЗ
Н.контр.	Кудрявцевская		
Гл.спец.	Саврановский		
Зав.гр.	Кудрявцевская		Пояснительная записка
Исполн.	Соколова		

Стадия: Р; Лист: 1; Листов: 10

ХАРЬКОВСКИЙ ПРОМСТРОЙНИИПРОЕКТ

Взам.инв.№ | Подпись и дата | Инв.№ подл.

Формат А4

I.3. Настоящий выпуск содержит указания по подбору колонн с рабочей арматурой класса Ат-IУС, номенклатуру и технические данные указанных колонн, а также спецификации и ведомость расхода стали на колонны крайних и средних рядов.

I.4. Габаритные схемы зданий, для которых разработаны колонны настоящего выпуска, приведены в выпуске 8 (докум. I.424.I-9.8-ICM).

I.5. Номенклатура колонн и их технические данные приведены на докум. -IHИ.

I.6. Основные параметры и характеристики строительных конструкций приняты по выпуску 0 (см. пояснительную записку к выпуску 0, п.п.I.6...I.I8, докум.I.424.I-9.0-ПЗ) за исключением характеристик стальных подкрановых балок, которые приняты по серии I.426.2-7 (см. выпуск 8 настоящей серии).

I.7. При проектировании зданий следует использовать следующие материалы выпусков 0 и 8 настоящей серии (сокращенное обозначение документов: 0-3СМ либо 8-2СМ и т.д.).

- Схемы размещения связей в продольных рядах колонн для зданий с мостовыми опорными кранами (докум.0-3СМ);
- Схемы размещения вертикальных связей в продольных рядах колонн для зданий с мостовыми подвесными кранами и без мостовых кранов (докум. 0-4СМ);

- Примеры узлов крепления вертикальных связей к колоннам (докум. 0-5СМ);
- Примеры узлов крепления стропильных и подстропильных конструкций (докум. 0-6СМ);
- Схемы установки закладных изделий в колоннах для крепления стропильных и подстропильных конструкций (докум. 0-7СМ);
- Примеры узлов крепления железобетонных подкрановых балок к колоннам (докум. 0-8СМ, лист 2);
- Примеры узлов крепления стальных подкрановых балок к колоннам (докум. 8-2СМ);
- Схемы установки закладных изделий для крепления железобетонных подкрановых балок (докум. 0-9СМ);
- Схемы установки закладных изделий для крепления стальных подкрановых балок (докум. 8-3СМ);
- Схемы установки закладных изделий для крепления связей (докум. 0-IOСМ);
- Схемы установки закладных изделий для крепления стоек торцевого фахверка (докум. 0-IIСМ);
- Примеры установки закладных изделий для крепления стеновых панелей (докум. 0-I2СМ);
- Примеры использования колонн в качестве заземляющих устройств (докум. 0-I3СМ).

I.8. Проектирование колонн произведено в соответствии со следующими нормативными и инструктивными документами:

- СНиП 2.01.07-85 "Нагрузки и воздействия";
- СНиП 2.03.01-84 "Бетонные и железобетонные конструкции";
- "Рекомендации по расчету железобетонных конструкций с применением ненапрягаемой арматуры классов Ат-IУС и Врп-I" НИИЖБ, ЦНИИПромзданий, 1988 г.

I.9. Предел огнестойкости колонн равен 2,5 часа.

I.10. Монтаж колонн должен производиться согласно требованиям главы СНиП 3.03.01-87 "Несущие и ограждающие конструкции" и главы СНиП Ш-4-80 "Техника безопасности в строительстве".

Способы монтажа должны разрабатываться с учетом расчетных схем, приведенных в п.2.7 пояснительной записки к выпуску 0 (докум. I.424.I-9.0-ПЗ).

I.11. Марки колонн имеют следующую структуру:

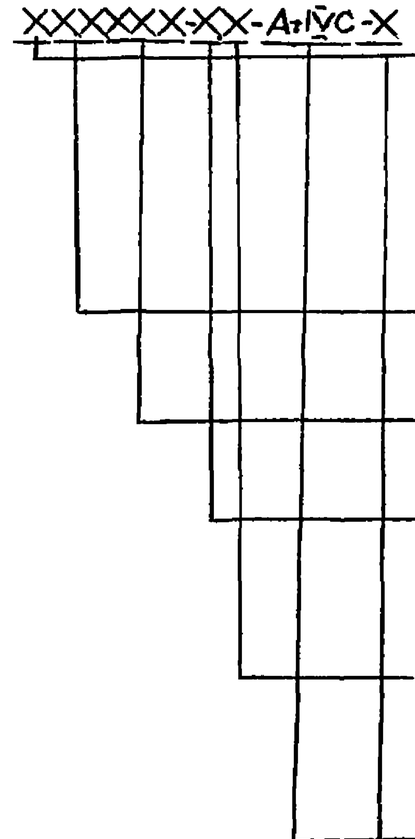

- типоразмер колонны данной высоты этажа здания (I,2 и т.д.), характеризующий высоты надкрановой и подкрановой частей и размеры сечений колонны;
- наименование конструкции (КД - колонна двухветвевая)
- высота этажа здания в дециметрах (I56; I68; I80)
- порядковый номер, характеризующий армирование колонны (I,2,3 и т.д.);
- условный цифровой индекс, обозначающий класс бетона колонны (см. п.3.2);
- индекс, обозначающий класс рабочей арматуры колонн;
- индекс, характеризующий наличие в колонне закладных изделий по чертежу КЖИ (а,б,в и т.д.)

Например: IКДI56-I.4-АтIУС-а - колонна первого типоразмера для зданий с высотой этажа I5,6 м, армированная каркасом № I, изготавливаемая из бетона класса В35 с закладными изделиями по чертежам КЖИ.

Примечание: буквенные индексы добавляются к марке колонны при разработке чертежей КЖИ. Поэтому в номенклатуре колонн (докум. - ІНИ), а также в спецификациях и ведомости расхода стали (докум. -2, -3 и -4РС) все марки колонн приведены в сокращенной записи (т.е. ІКДІ56--І.4-АтІУС).

2. Нагрузки и расчет

2.І. Данные о нагрузках и расчетных схемах колонн приведены в п.п.2.І...2.3 пояснительной записки к выпуску 0 (докум. І.424.І-9.0-ПЗ).

2.2. При разработке варианта армирования колонн рабочей арматурой класса Ат-ІУС использованы результаты статических и конструктивных расчетов рам по деформированной схеме с учетом геометрической и физической нелинейности, выполненных по программам ROK2VK и ROK2VB для колонн с рабочей арматурой класса А-Ш, разработанных в выпусках 0, І и 2 настоящей серии. При замене арматуры класса А-Ш арматурой класса Ат-ІУС, как правило, уменьшалось количество рабочей арматуры и несколько увеличивался класс бетона колонн. В результате замены несущая способность колонн с рабочей арматурой класса Ат-ІУС несколько больше или равна несущей способности соответствующих марок колонн с рабочей арматурой класса А-Ш.

2.3. Проверка несущей способности надкрановой части колонн, подкрановых ветвей, рядовых и подкрановых перемычек армированных рабочей арматурой класса Ат-ІУС, произведена

в соответствии с требованиями главы СНиП 2.03.0І-84 и разработанных НИИЖБ и ЦНИИПромзданий "Рекомендаций по расчету железобетонных конструкций с применением ненапрягаемой арматуры класса Ат-ІУС и Врп-І".

Расчетное сопротивление сжатию арматуры класса Ат-ІУС принималось равным 400 МПа, поскольку в этом случае не требуется учащения шага хомутов и суммарный расход арматуры на колонну снижается.

2.4. Схемы нагрузок на колонны и общие указания к ним приведены в пояснительной записке к выпуску 0 (докум. І.424.І-9.0-ПЗ, раздел 4).

2.5. Нагрузки на фундаменты колонн рекомендуется определять на основании расчета каркаса здания. Допускается нагрузки на фундаменты определять по таблицам, приведенным на докум. І.424.І-9.0-28СМ...І.424.І-9.0-33СМ. Указания по определению нагрузок на фундаменты колонн приведены в пояснительной записке к выпуску 0 (докум. І.424.І-9.0-ПЗ, раздел 5).

2.6. Данные о расчете и конструировании перемычек колонн, а также о расчете колонн на нагрузки, возникающие в процессе выемки из опалубки, складирования, транспортирования и монтажа приведены в п.п.2.5...2.7 пояснительной записки к выпуску 0 (докум. І.424.І-9.0-ПЗ).

3. Указания по применению

3.І. Подбор марок колонн рекомендуется производить на основании расчета каркаса здания, В тех случаях, когда

конструктивная схема каркаса здания и нагрузки соответствуют приведенным в серии, подбор марок колонн с рабочей арматурой класса АТ-IУС может производиться по ключам, приведенным в выпуске 0 настоящей серии (докум. I.424.I-90-I4...I.424.I-9.0-27), с учетом следующих указаний:

а) в марке колонны, подобранной по ключу, добавляется индекс, обозначающий класс арматуры. Например, марка колонны IКДI68-2.3 заменяется маркой IКДI68-2.3-АтIУС.

б) Изготовление колонн с рабочей арматурой класса Ат-IУС выполняется по рабочим чертежам колонн, приведенным в выпуске I, с заменой соответствующих спецификаций. Новые спецификации на колонны крайних и средних рядов приведены в настоящем выпуске (докум. -2 и -3).

Например, чертеж колонны IКДI68-2.3-АтIУС следует принимать без каких-либо изменений по документу I.424.I-9.I-4 (листы I и 2). Рабочие чертежи пространственного каркаса КП5-2-АтIУС на указанную колонну приведены в выпуске I0 (докум.I.424.I-9.I0-5) Класс бетона колонны - В25 указан в спецификации (докум. -2, лист 3).

3.2. Для удобства чтения новых марок колонн с рабочей арматурой класса Ат-IУС может быть использована таблица I, устанавливающая соответствие условных цифровых индексов, обозначающих класс бетона, фактическому классу бетона колонны.

Таблица I

Условный цифровой индекс в марке колонны	Фактический класс бетона колонны	Примечание
3	В25	В колонне 6КДI68-I2.3-АтIУС класс бетона В27,5
4 5	В35 В45	см. примечание п. 3.8

3.3. При разработке проектов здания с применением колонн, разработанных в настоящем выпуске, следует также пользоваться указаниями, приведенными в п.п.3.2... 3.9, 3.II...3.I4, 3.I6, 3.I7 пояснительной записки к выпуску 0 настоящей серии (докум. I.424.I-9.0-ПЗ).

3.4. Узлы установки закладных изделий и монтажных петель в колоннах приведены в выпуске I (докум. I.424.I-9.I-I9...I.424.I-9.I-37).

3.5. В местах расположения закладных изделий в ряде случаев устанавливается дополнительная продольная рабочая арматура (узлы I2 ; I2-I...I2-3 на докум. I.424.I-9.I-25, узел I3 на докум. I.424.I-9.I-26 ; узлы I4 ; I4-I ; I4-2 на докум. I.424.I-9.I-27 и узлы 2I ; 2I-I...2I-7 на докум. I.424.I-9.I-33). Замена указанной арматуры класса А-Ш на арматуру класса Ат-IУС производится путем уменьшения диаметра стержня на одну ступень (например, вместо ⌀20АШ устанавливается ⌀I8АтIУс), при этом длина стержня не изменяется.

3.6. Ведомость расхода стали на колонны с рабочей арматурой класса Ат-IУС приведена на докум. -4РС.

3.7. Изготовление колонн с рабочей арматурой класса Ат-IУС следует выполнять в строгом соответствии с техническими требованиями, приведенными в выпуске I (докум. I.424.I-9.I-ТТ) и техническими условиями, приведенными в выпуске 4 (докум. I.424.I-9.4-ТУ).

3.8. В колонне IКДI56-4.4-АтIУС, IКДI68-8.4-АтIУС, 2КДI68-6.4-АтIУС, IКДI80-7.4-АтIУС, IКДI80-8.4-АтIУС, 2КДI80-6.4-АтIУС, 4КДI80-II.4-АтIУС, 6КДI80-I2.4-АтIУС класс бетона В40.

Инв. № подл. | Подпись и дата | Взам. инв. №

Формат А4

N п/п	Эскиз	Обозначение	Марка колонны	Hэт, м	Грузоподъемность, т и режим работы крана	Шаг колонн, м	Размеры колонн, мм l_1	l_2	L	a	b	Класс бетона	Расход материалов: бетон, м³	сталь, кг	Масса колонны, т
1	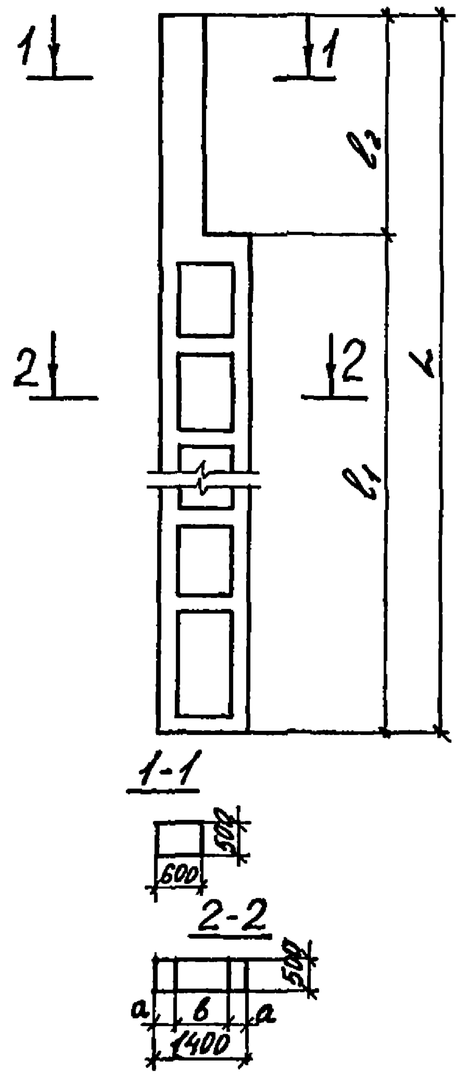	1.424.1-9.9-2	1КД 156-1.3-АтIVС	15,6	Б/К* 20/5 л,с,т. 32/5 л,с	6	12800	4100	16900	200	1000	В25	5,4	517,0	13,5
2			1КД 156-2.3-АтIVС											662,8	
3			1КД 156-3.3-АтIVС											656,8	
4			1КД 156-3.4-АтIVС									В35		656,8	
5			1КД 156-4.4-АтIVС									В40		847,9	
6			2КД 156-1.3-АтIVС		32/5 т. 50/12,5 л,с,т.		12200	4700	16900	200	1000	В25	5,6	613,4	13,9
7			2КД 156-1.5-АтIVС									В45		613,4	
8			2КД 156-2.3-АтIVС									В25		640,2	
9			2КД 156-2.4-АтIVС									В35		640,2	
10			2КД 156-3.3-АтIVС									В25		740,6	
11			2КД 156-3.4-АтIVС									В35		740,6	
12			2КД 156-4.3-АтIVС									В25		783,8	
13			2КД 156-4.4-АтIVС									В35		783,8	
14			2КД 156-4.5-АтIVС									В45		783,8	
15			3КД 156-1.3-АтIVС		Б/К* 20/5 л,с,т. 32/5 л,с.	12	12400	4500	16900	250	900	В25	6,1	657,6	15,2
16			3КД 156-1.4-АтIVС									В35		657,6	
17			3КД 156-2.3-АтIVС									В25		714,3	
18			3КД 156-2.4-АтIVС									В35		714,3	
19			3КД 156-3.3-АтIVС									В25		780,6	
20			3КД 156-3.4-АтIVС									В35		780,6	
21			3КД 156-4.3-АтIVС									В25		877,6	
22			3КД 156-4.4-АтIVС									В35		877,6	
23			3КД 156-4.5-АтIVС									В45		877,6	

* Термином Б/К обозначены здания с подвесными мостовыми кранами или без кранов.
Условные обозначения режима работы крана:
л - легкий, с - средний, т - тяжелый.

Нач отд	Агранович	
Н контр	Саврянский	
Гл спец	Саврянский	
Зав гр	Кидричевская	
Исполн	Чернилевская	
Провер	Тремль	

1.424.1-9.9-1НИ

Номенклатура колонн

Стадия	Лист	Листов
Р	1	16

ХАРЬКОВСКИЙ ПРОМСТРОЙНИИПРОЕКТ

Инв № подл | Подпись и дата | Взам инв №

24536-01 9

Формат А3

N п/п	Эскиз	Обозначение	Марка колонны	Hэт., м	Грузоподъемность, т и режим работы крана	Шаг колонн, м	Размеры колонн, мм l_1	l_2	L	a	b	Класс бетона	Расход материалов: бетон, м³	сталь, кг	Масса колонны, т
24	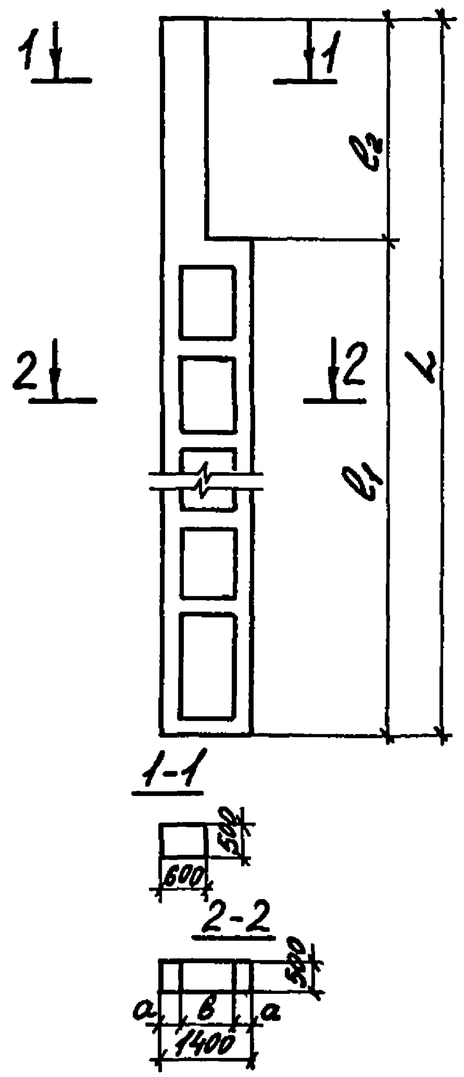	1.424.1-9.9-2	3КД 156-5.3-Ат IVС	15,6	Б/К* 20/5 л,с,т. 32/5 л,с.	12	12400	4500	16900	250	900	В25	6,1	882,2	15,2
25			3КД 156-5.4-Ат IVС									В35		882,2	
26			3КД 156-6.3-Ат IVС									В25		1059,5	
27			3КД 156-6.4-Ат IVС									В35		1059,5	
28			3КД 156-7.3-Ат IVС									В25		1045,4	
29			3КД 156-7.4-Ат IVС									В35		1045,4	
30			3КД 156-8.4-Ат IVС											1219,2	
31			3КД 156-9.3-Ат IVС									В25		1404,6	
32			4КД 156-1.3-Ат IVС		32/5 т 50/12,5 л,с,т.		11800	5100	16900	250	900	В25	6,0	646,6	14,9
33			4КД 156-1.4-Ат IVС									В35		646,6	
34			4КД 156-1.5-Ат IVС									В45		646,6	
35			4КД 156-2.3-Ат IVС									В25		681,6	
36			4КД 156-2.4-Ат IVС									В35		681,6	
37			4КД 156-2.5-Ат IVС									В45		681,6	
38			4КД 156-3.3-Ат IVС									В25		772,5	
39			4КД 156-3.4-Ат IVС									В35		772,5	
40			4КД 156-3.5-Ат IVС									В45		772,5	
41			4КД 156-4.3-Ат IVС									В25		808,6	
42			4КД 156-4.4-Ат IVС									В35		808,6	
43			4КД 156-5.3-Ат IVС									В25		850,8	
44			4КД 156-5.4-Ат IVС									В35		850,8	
45			4КД 156-6.3-Ат IVС									В25		956,2	
46			4КД 156-6.4-Ат IVС									В35		956,2	
47			4КД 156-6.5-Ат IVС									В45		956,2	
48			4КД 156-7.3-Ат IVС									В25		1027,6	
49			4КД 156-7.4-Ат IVС									В35		1027,6	
50			4КД 156-8.4-Ат IVС											1042,5	

Взам. инв. №
Подпись и дата
Инв. № подл.

N п/п	Эскиз	Обозначение	Марка колонны	Hэт., м	Грузоподъемность, т и режим работы крана	Шаг колонн, м	Размеры колонн, мм l_1	l_2	L	a	b	Класс бетона	Расход материалов: бетон, м³	сталь, кг	Масса колонны, т
51	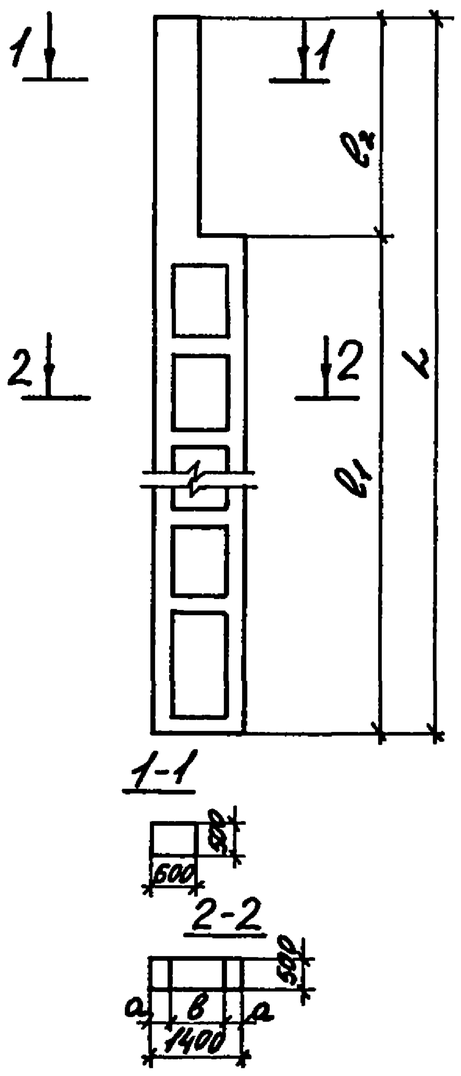	1.424.1-9.9-2	4КД 156-8.5-АтIVС	15,6	32/5 т 50/12,5 л,с,т.	12	11800	5100	16900	250	900	В45	6,0	1042,5	14,9
52			4КД 156-9.3-АтIVС									В25		1187,9	
53			4КД 156-9.4-АтIVС									В35		1187,9	
54			1КД 168-1.3-АтIVС	16,8	Б/К* 20/5 л,с,т. 32/5 л,с.	6	14000	4100	18100	200	1000	В25	5,8	586,9	14,5
55			1КД 168-1.4-АтIVС									В35		586,9	
56			1КД 168-2.3-АтIVС									В25		626,7	
57			1КД 168-2.4-АтIVС									В35		626,7	
58			1КД 168-3.3-АтIVС									В25		671,1	
59			1КД 168-3.4-АтIVС									В35		671,1	
60			1КД 168-4.3-АтIVС									В25		724,4	
61			1КД 168-5.3-АтIVС											738,1	
62			1КД 168-5.4-АтIVС									В35		738,1	
63			1КД 168-6.4-АтIVС											830,7	
64			1КД 168-7.3-АтIVС									В25		849,1	
65			1КД 168-7.4-АтIVС									В35		849,1	
65			1КД 168-8.4-АтIVС									В40		947,6	
67			2КД 168-1.3-АтIVС		32/5 т 50/12,5 л,с,т.		13400	4700	18100	200	1000	В25	5,8	632,6	14,5
68			2КД 168-1.4-АтIVС									В35		632,6	
69			2КД 168-2.3-АтIVС									В25		668,2	
70			2КД 168-2.4-АтIVС									В35		668,2	
71			2КД 168-2.5-АтIVС									В45		668,2	
72			2КД 168-3.3-АтIVС									В25		702,4	
73			2КД 168-4.3-АтIVС											793,9	
74			2КД 168-4.4-АтIVС									В35		793,9	
75			2КД 168-5.3-АтIVС									В25		839,9	
76			2КД 168-5.4-АтIVС									В35		839,9	
77			2КД 168-5.5-АтIVС									В45		839,9	
78			2КД 168-6.4-АтIVС									В40		882,8	

Взам. инв. №

Подпись и дата

Инв. № подл.

N п/п	Эскиз	Обозначение	Марка колонны	Hэт, м	Грузоподъемность, т и режим работы крана	Шаг колонн, м	Размеры колонны, мм l_1	l_2	L	a	b	Класс бетона	Расход материалов: бетон, м³	сталь, кг	Масса колонны, т
79	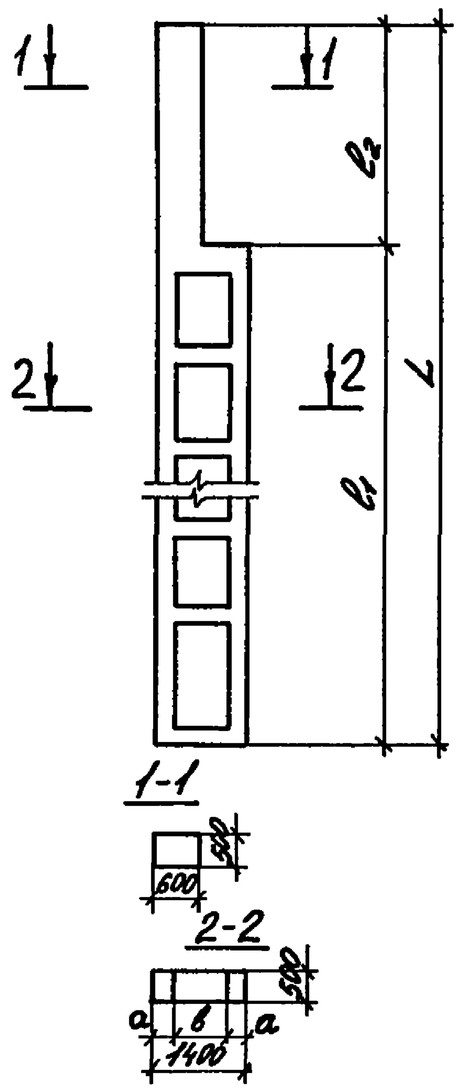	1.424.1-9.9-2	3КД 16В-1.3-Ат-IVС	16,8	Б/к* 20/5 л,с,т. 32/5 л,с.	12	13600	4500	18100	250	900	В25	6,4	702,4	16,0
80			3КД 16В-1.4-Ат-IVС									В35		702,4	
81			3КД 16В-2.3-Ат-IVС									В25		773,8	
82			3КД 16В-2.4-Ат-IVС									В35		773,8	
83			3КД 16В-2.5-Ат-IVС									В45		773,8	
84			3КД 16В-3.3-Ат-IVС									В25		784,6	
85			3КД 16В-3.4-Ат-IVС									В35		784,6	
86			3КД 16В-4.3-Ат-IVС									В25		1351,8	
87			3КД 16В-4.4-Ат-IVС									В35		1351,8	
88			3КД 16В-5.3-Ат-IVС									В25		897,9	
89			3КД 16В-5.4-Ат-IVС									В35		897,9	
90			3КД 16В-6.4-Ат-IVС											1053,5	
91			3КД 16В-6.5-Ат-IVС									В45		1053,5	
92			3КД 16В-7.3-Ат-IVС									В25		1163,2	
93			3КД 16В-7.4-Ат-IVС									В35		1163,2	
94			3КД 16В-8.3-Ат-IVС									В25		1313,0	
95			3КД 16В-8.4-Ат-IVС									В35		1313,0	
96			4КД 16В-1.3-Ат-IVС		32/5 т 50/12,5 л,с,т		13000	5100	18100	250	900	В25	6,5	733,5	16,3
97			4КД 16В-1.4-Ат-IVС									В35		733,5	
98			4КД 16В-1.5-Ат-IVС									В45		733,5	
99			4КД 16В-2.3-Ат-IVС									В25		871,1	
100			4КД 16В-2.4-Ат-IVС									В35		871,1	
101			4КД 16В-2.5-Ат-IVС									В45		871,1	
102			4КД 16В-3.3-Ат-IVС									В25		943,8	
103			4КД 16В-3.4-Ат-IVС									В35		943,8	
104			4КД 16В-3.5-Ат-IVС									В45		943,8	
105			4КД 16В-4.3-Ат-IVС									В25		912,4	

Инв. № подл. | Подпись и дата | Взам. инв. №

N п/п	Эскиз	Обозначение	Марка колонны	Hэт., м	Грузоподъемность, т и режим работы крана	Шаг колонн, м	Размеры колонн, мм l_1	l_2	L	a	в	Класс бетона	Расход материалов: бетон, м³	сталь, кг	Масса колонны, т
106		1.424.1-9.9-2	4КД 168-4.4-АтIVС									В35		912,4	
107			4КД 168-5.4-АтIVС									В35		956,2	
108			4КД 168-6.4-АтIVС											1037,7	
109			4КД 168-6.5-АтIVС		32/5т.							В45		1037,7	
110			4КД 168-7.3-АтIVС	16,8	50/12,5 л.ст.	12	13000	5100	18100	250	900	В25	6,5	1128,4	16,3
111			4КД 168-7.4-АтIVС									В35		1128,4	
112			4КД 168-7.5-АтIVС									В45		1128,4	
113			4КД 168-8.3-АтIVС									В25		1323,9	
114			4КД 168-8.4-АтIVС									В35		1323,9	
115			4КД 168-8.5-АтIVС									В45		1323,9	
116			1КД 180-1.3-АтIVС									В25		608,3	
117			1КД 180-1.4-АтIVС									В35		608,3	
118			1КД 180-2.3-АтIVС									В25		652,7	
119			1КД 180-2.4-АтIVС									В35		652,7	
120			1КД 180-3.3-АтIVС									В25		733,3	
121			1КД 180-3.4-АтIVС		Б/к*							В35		733,3	
122			1КД 180-4.3-АтIVС		20/5 л.ст.							В25		817,3	
123			1КД 180-4.4-АтIVС	18,0	32/5 л.с.	6	15200	4100	19300	200	1000	В35	6,1	817,3	15,3
124			1КД 180-5.3-АтIVС									В25		925,0	
125			1КД 180-5.4-АтIVС									В35		925,0	
126			1КД 180-5.5-АтIVС									В45		925,0	
127			1КД 180-6.3-АтIVС									В25		910,2	
128			1КД 180-6.4-АтIVС									В35		910,2	
129			1КД 180-7.4-АтIVС									В40		1039,8	
130			1КД 180-7.5-АтIVС									В45		1039,8	
131			1КД 180-8.4-АтIVС									В		1206,9	

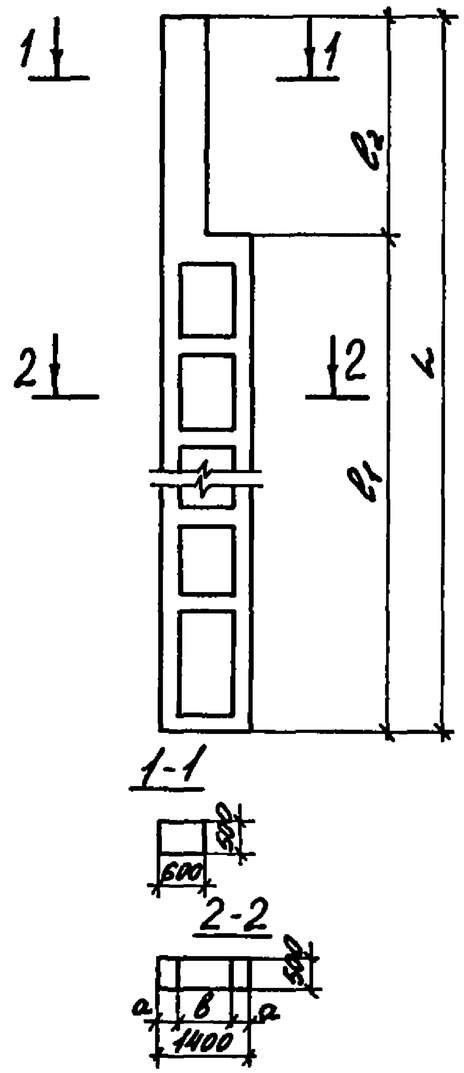

Инв. № подл. | Подпись и дата | Взам. инв. №

N п/п	Эскиз	Обозначение	Марка колонны	Нэт., м	Грузоподъемность, т и режим работы крана	Шаг колонн, м	Размеры колонн, мм l_1	l_2	L	a	B	Класс бетона	Расход материалов: бетон, м³	сталь, кг	Масса колонны, т
132	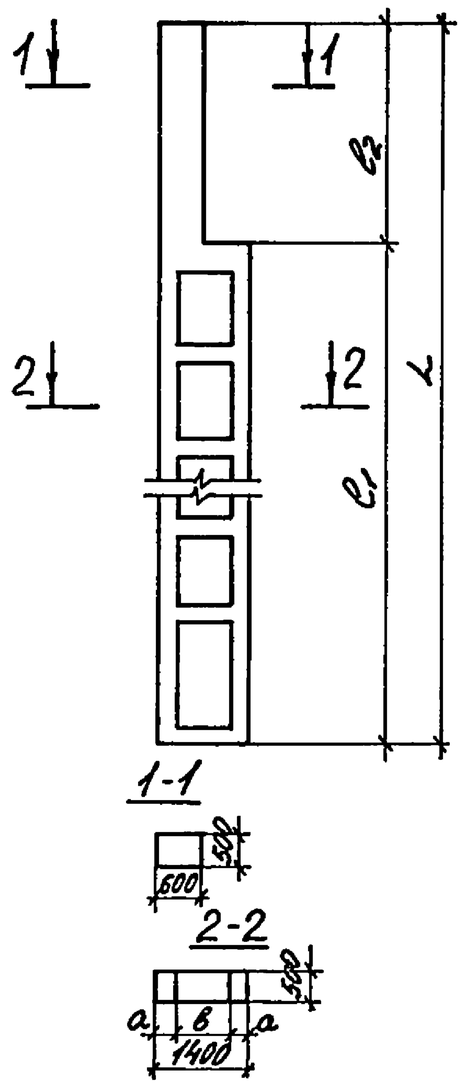	1.424.1-9.9-2	2КД 180-1.3-АтIVС	18,0	32/5 т 50/12,5 л.с.т.	6	14600	4700	19300	200	1000	В25	6,1	704,9	15,3
133			2КД 180-1.4-АтIVС									В35		704,9	
134			2КД 180-2.3-АтIVС									В25		749,3	
135			2КД 180-2.4-АтIVС									В35		749,3	
136			2КД 180-3.3-АтIVС									В25		813,2	
137			2КД 180-3.4-АтIVС									В35		813,2	
138			2КД 180-4.3-АтIVС									В25		908,6	
139			2КД 180-4.4-АтIVС									В35		908,6	
140			2КД 180-5.4-АтIVС									В35		905,2	
141			2КД 180-5.5-АтIVС									В45		905,2	
142			2КД 180-6.4-АтIVС									В40		1039,0	
143			2КД 180-6.5-АтIVС									В45		1039,0	
144			2КД 180-7.3-АтIVС									В25		1119,9	
145			3КД 180-1.3-АтIVС		Б/К* 20/5 л.с.т. 32/5 л.с.	12	14800	4500	19300	250	900	В25	6,9	777,6	17,3
146			3КД 180-14-АтIVС									В35		777,6	
147			3КД 180-1.5-АтIVС									В45		777,6	
148			3КД 180-2.3-АтIVС									В25		866,8	
149			3КД 180-2.4-АтIVС									В35		866,8	
150			3КД 180-2.5-АтIVС									В45		866,8	
151			3КД 180-3.4-АтIVС									В35		1071,1	
152			3КД 180-3.5-АтIVС									В45		1071,1	
153			3КД 180-4.3-АтIVС									В25		1009,5	
154			3КД 180-4.4-АтIVС									В35		1009,5	
155			3КД 180-5.4-АтIVС									В35		1136,3	
156			3КД 180-5.5-АтIVС									В45		1136,3	
157			3КД 180-6.3-АтIVС									В25		1189,7	

Инв. № подл. | Подпись и дата | Взам. инв. №

N п/п	Эскиз	Обозначение	Марка колонны	Hэт, м	Грузоподъемность, т и режим работы крана	Шаг колонн, м	Размеры колонн, мм l_1	l_2	L	a	в	Класс бетона	Расход материалов: бетон, м³	сталь, кг	Масса колонны, т
158		1.424.1-9.9-2	3КД 180-6.4-АтIVС									В35		1189,7	
159			3КД 180-7.5-АтIVС		5/к* 20/5 л,с,т. 32/5 л,с.							В45		1348,4	
160			3КД 180-8.3-АтIVС									В25		1425,9	
161			3КД 180-8.4-АтIVС				14800	4500	19300	250	900	В35	6,9	1425,9	17,3
162			3КД 180-8.5-АтIVС									В45		1425,9	
163			3КД 180-9.3-АтIVС									В25		1631,9	
164			3КД 180-9.4-АтIVС									В35		1631,9	
165			4КД 180-1.3-АтIVС									В25		773,3	
166			4КД 180-1.4-АтIVС									В35		773,3	
167			4КД 180-1.5-АтIVС									В45		773,3	
168			4КД 180-2.3-АтIVС									В25		815,5	
169			4КД 180-2.4-АтIVС									В35		815,5	
170			4КД 180-2.5-АтIVС	18,0		12						В45		815,5	
171			4КД 180-3.4-АтIVС									В35		870,7	
172			4КД 180-3.5-АтIVС									В45		870,7	
173			4КД 180-4.3-АтIVС									В25		852,3	
174			4КД 180-4.4-АтIVС		32/5 т.							В35		852,3	
175			4КД 180-4.5-АтIVС		50/12,5 л,с,т.		14200	5100	19300	250	900	В45	6,8	852,3	17,0
176			4КД 180-5.4-АтIVС									В35		1010,1	
177			4КД 180-5.5-АтIVС									В45		1010,1	
178			4КД 180-6.3-АтIVС									В25		992,8	
179			4КД 180-6.4-АтIVС									В35		992,8	
180			4КД 180-6.5-АтIVС									В45		992,8	
181			4КД 180-7.4-АтIVС									В35		1120,6	
182			4КД 180-7.5-АтIVС									В45		1120,6	
183			4КД 180-8.4-АтIVС									В35		1061,7	
184			4КД 180-8.5-АтIVС									В45		1061,7	

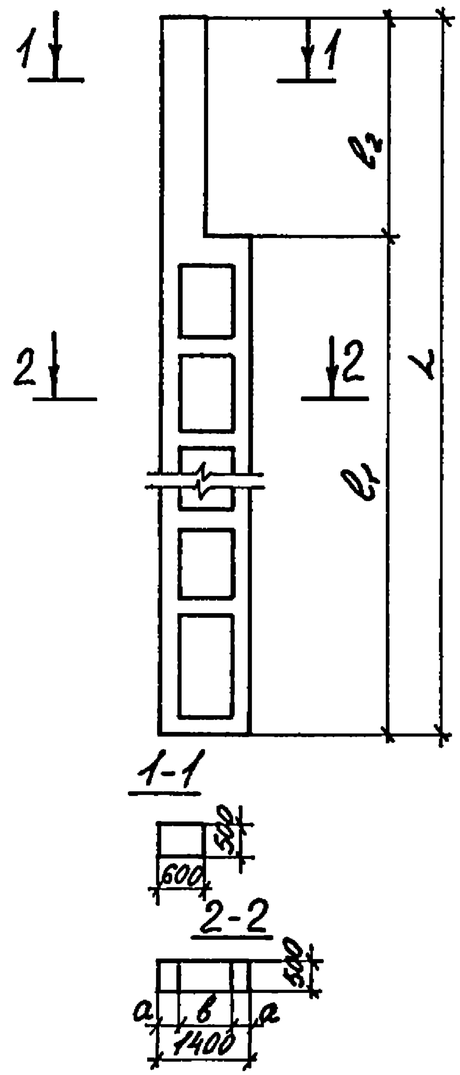

Взам. инв. №

Подпись и дата

Инв. № подл.

1.424.1-9.9-1НИ

Лист 7

Формат А3

N п/п	Эскиз	Обозначение	Марка колонны	Hэт., м	Грузоподъемность, т и режим работы крана	Шаг колонн, м	Размеры колонн, мм b_1	b_2	L	a	в	Класс бетона	Расход материалов: бетон, м³	сталь, кг	Масса колонны, т
185	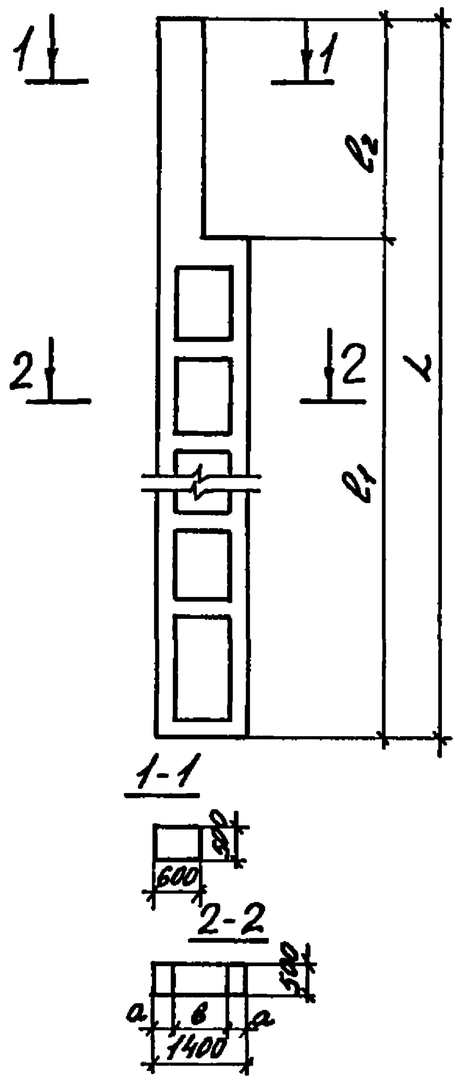	1.424.1-9.9-2	4КД 180-9.3-АтIVС	18,0	32/5 т. 50/12,5 лс.т.	12	14200	5100	19300	250	900	В25	6,8	1239,0	17,0
186			4КД 180-9.4-АтIVС									В35		1239,0	
187			4КД 180-9.5-АтIVС									В45		1239,0	
188			4КД 180-10.3-АтIVС									В25		1432,9	
189			4КД 180-10.4-АтIVС									В35		1432,9	
190			4КД 180-10.5-АтIVС									В45		1432,9	
191			4КД 180-11.4-АтIVС									В40		1517,3	
192			4КД 180-11.5-АтIVС									В45		1517,3	
193			4КД 180-12.3-АтIVС									В25		1723,1	
194			4КД 180-12.4-АтIVС									В35		1723,1	
195			4КД 180-12.5-АтIVС									В45		1723,1	

Инв. № подл. | Подпись и дата | Взам. инв. №

N п/п	Эскиз	Обозначение	Марка колонны	Hэт, м	Грузоподъемность, т и режим работы крана	Шаг колонн, м	Размеры колонн, мм l_1	l_2	L	Класс бетона	Расход материалов: бетон, м³	сталь, кг	Масса колонны, т
196	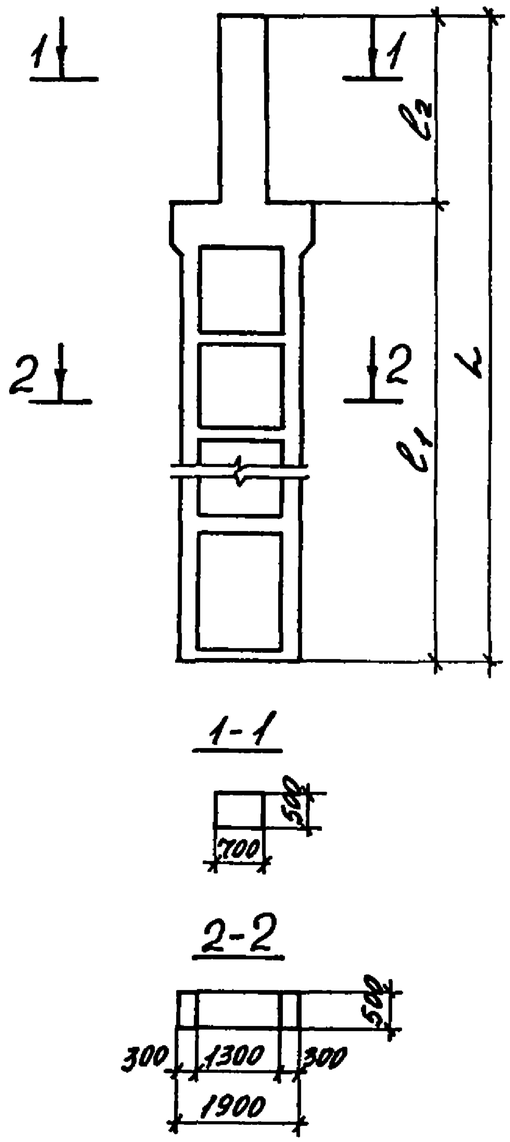	1.424.1-9.9-3	5КД 156-1.3-АтIVС							В25		748,1	
197			5КД 156-1.4-АтIVС							В35		748,1	
198			5КД 156-2.3-АтIVС							В25		790,3	
199			5КД 156-2.4-АтIVС							В35		790,3	
200			5КД 156-3.3-АтIVС							В25		803,1	
201			5КД 156-3.4-АтIVС							В35		803,1	
202			5КД 156-4.3-АтIVС							В25		854,7	
203			5КД 156-4.4-АтIVС		Б/к*					В35		854,7	
204			5КД 156-5.3-АтIVС		20/5 л.с.т.					В25		856,7	
205			5КД 156-5.4-АтIVС	15,6	32/5 л.с.	12	12400	4500	16900	В35	7,8	856,7	19,5
206			5КД 156-6.3-АтIVС							В25		869,7	
207			5КД 156-7.3-АтIVС							В25		880,1	
208			5КД 156-7.4-АтIVС							В35		880,1	
209			5КД 156-8.4-АтIVС									891,4	
210			5КД 156-9.3-АтIVС							В25		984,7	
211			5КД 156-10.3-АтIVС							В25		938,2	
212			5КД 156-10.4-АтIVС							В35		938,2	
213			5КД 156-11.4-АтIVС									1011,0	
214			5КД 156-12.4-АтIVС									1193,1	
215			6КД 156-1.3-АтIVС							В25		738,2	
216			6КД 156-1.4-АтIVС							В35		738,2	
217			6КД 156-1.5-АтIVС		32/5 т					В45		738,2	
218			6КД 156-2.3-АтIVС		50/12,5 л.с.т.		11800	5100	16900	В25	7,7	822,9	19,1
219			6КД 156-2.4-АтIVС							В35		822,9	
220			6КД 156-2.5-АтIVС							В45		822,9	
221			6КД 156-3.3-АтIVС							В25		845,9	

Инв. № подл. | Подпись и дата | Взам. инв. №

N п/п	Эскиз	Обозначение	Марка колонны	Hэт., м	Грузоподъемность, т и режим работы крана	Шаг колонн, м	Размеры колонн, мм b_1	b_2	L	Класс бетона	Расход материалов: бетон, м³	сталь, кг	Масса колонны, т
222	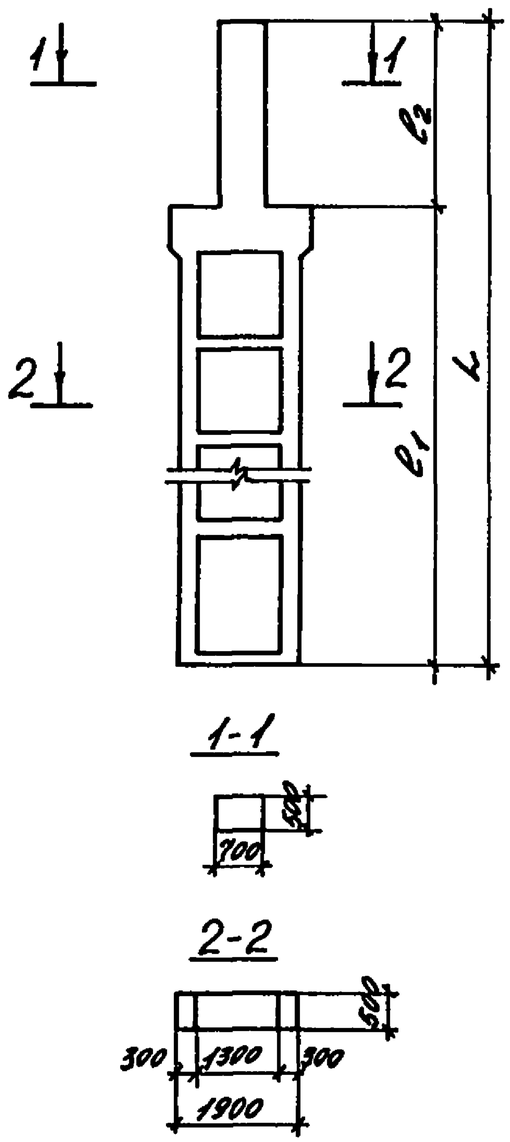	1.424.1-9.9-3	6КД 156-3.4-Ат IVС	15,6	32/5 т. 50/12,5 А,С,Т.	12	11800	5100	16900	В35	7,7	845,9	19,1
223			6КД 156-3.5-Ат IVС							В45		845,9	
224			6КД 156-4.3-Ат IVС							В25		837,6	
225			6КД 156-4.4-Ат IVС							В35		837,6	
226			6КД 156-4.5-Ат IVС							В45		837,6	
227			6КД 156-5.3-Ат IVС							В25		951,2	
228			6КД 156-5.4-Ат IVС							В35		951,2	
229			6КД 156-5.5-Ат IVС							В45		951,2	
230			6КД 156-6.4-Ат IVС							В35		990,1	
231			6КД 156-7.3-Ат IVС							В25		990,6	
232			6КД 156-7.4-Ат IVС							В35		990,6	
233			6КД 156-7.5-Ат IVС							В45		990,6	
234			6КД 156-8.3-Ат IVС							В25		1039,4	
235			6КД 156-8.4-Ат IVС							В35		1039,4	
236			6КД 156-8.5-Ат IVС							В45		1039,4	
237			6КД 156-9.3-Ат IVС							В25		994,6	
238			6КД 156-9.4-Ат IVС							В35		994,6	
239			6КД 156-9.5-Ат IVС							В45		994,6	
240			6КД 156-10.3-Ат IVС							В25		1077,4	
241			6КД 156-10.4-Ат IVС							В35		1077,4	
242			6КД 156-11.4-Ат IVС									1139,4	
243			6КД 156-12.4-Ат IVС									1203,1	
244			6КД 156-12.5-Ат IVС							В45		1203,1	
245			6КД 156-13.4-Ат IVС							В35		1189,1	
246			6КД 156-13.5-Ат IVС							В45		1189,1	

Взам. инв. №
Подпись и дата
Инв. № подл.

N п/п	Эскиз	Обозначение	Марка колонны	Нэт., м	Грузоподъемность, т и режим работы крана	Шаг колонн, м	Размеры колонн, мм l_1	l_2	L	Класс бетона	Расход материалов: бетон, м³	сталь, кг	Масса колонны, т
247	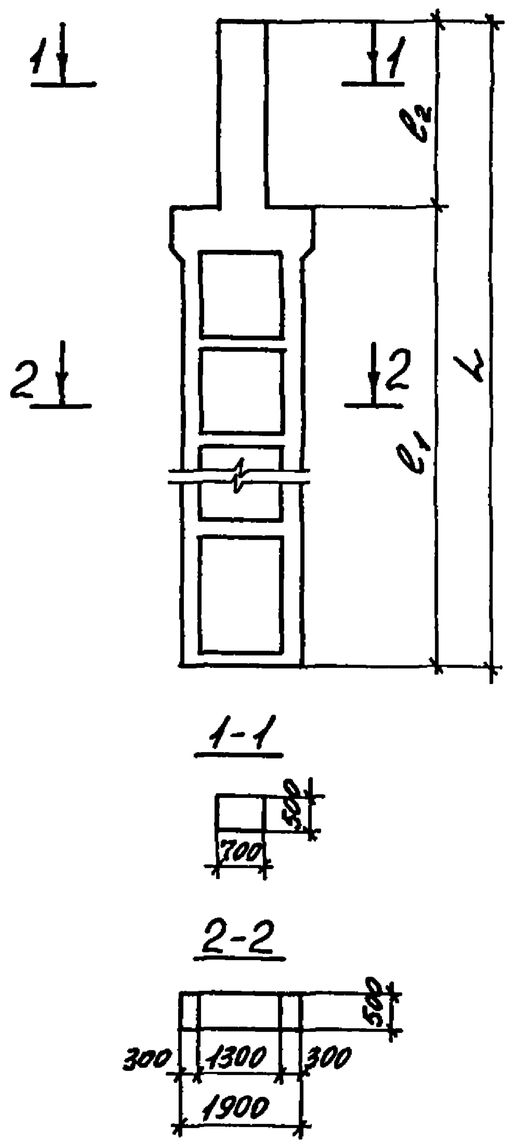	1.424.1-9.9-3	7КД 156-1.3-АтIVС	15,6	Б/К* 20/5 л,с,т. 32/5 л,с.	12	12400	3900 (3800)*	16300 (16200)*	В25	7,6	742,1	19,0
248			7КД 156-1.4-АтIVС							В35		742,1	
249			7КД 156-2.3-АтIVС							В25		783,3	
250			7КД 156-2.4-АтIVС							В35		783,3	
251			7КД 156-3.3-АтIVС							В25		796,1	
252			8КД 156-1.4-АтIVС		32/5 т. 50/12,5 л,с,т.		11800	4500 (4400)*	16300 (16200)*	В35	7,5	732,8	18,7
253			8КД 156-1.5-АтIVС							В45		732,8	
254			8КД 156-2.4-АтIVС							В35		789,2	
255			8КД 156-2.5-АтIVС							В45		789,2	
256			8КД 156-3.4-АтIVС							В35		815,8	
257			8КД 156-3.5-АтIVС							В45		815,8	
258			8КД 156-4.4-АтIVС							В35		833,0	
259			8КД 156-4.5-АтIVС							В45		833,0	
260			8КД 156-5.4-АтIVС							В35		908,3	
261			8КД 156-5.5-АтIVС							В45		908,3	
262			5КД 168-1.3-АтIVС	16,8	Б/К* 20/5 л,с,т. 32/5 л,с.	12	13600	4500	18100	В25	8,1	803,3	20,3
263			5КД 168-1.4-АтIVС							В35		803,3	
264			5КД 168-2.3-АтIVС							В25		871,6	
265			5КД 168-2.4-АтIVС							В35		871,6	
266			5КД 168-3.3-АтIVС							В25		874,0	
267			5КД 168-3.4-АтIVС							В35		874,0	
268			5КД 168-3.5-АтIVС							В45		874,0	
269			5КД 168-4.3-АтIVС							В25		937,3	
270			5КД 168-4.4-АтIVС							В35		937,3	
271			5КД 168-5.3-АтIVС							В25		1012,3	
272			5КД 168-5.4-АтIVС							В35		1012,3	

* Размеры в скобках принимать при высоте подстропильных железобетонных ферм на опоре 700 мм.

Инв. № подл. | Подпись и дата | Взам. инв. №

N п/п	Эскиз	Обозначение	Марка колонны	Hэт., м	Грузоподъемность, т и режим работы крана	Шаг колонн, м	Размеры колонн, мм l_1	l_2	L	Класс бетона	Расход материалов: бетон, м³	сталь, кг	Масса колонны, т
273	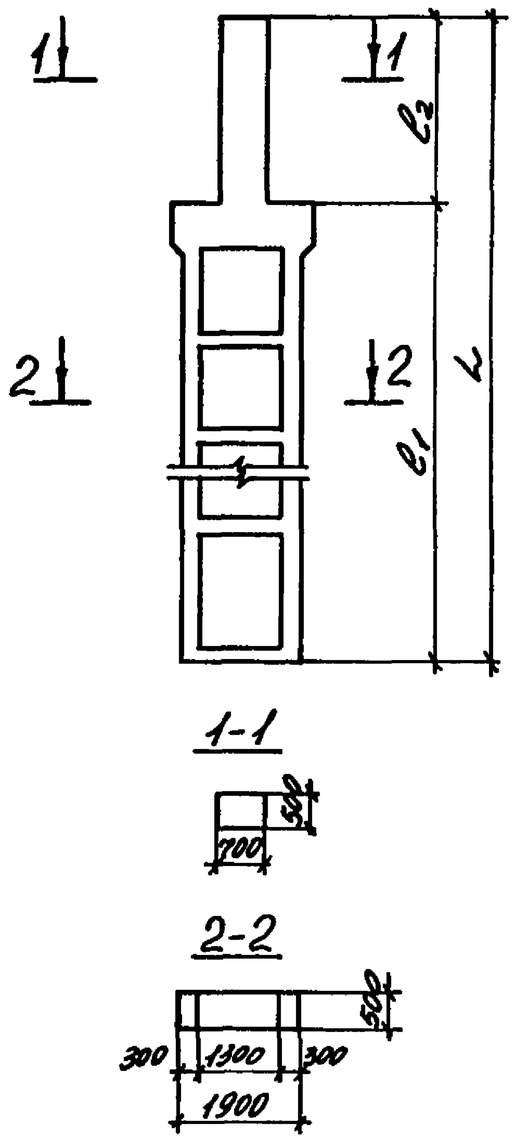	1.424.1-9.9-3	5КД 168-6.3-АтIVС	16,8	Б/К* 20/5 л,с,т. 32/5 л,с.	12	13600	4500	18100	В25	8,1	1020,8	20,3
274			5КД 168-6.4-АтIVС							В35		1020,8	
275			5КД 168-7.3-АтIVС							В25		1028,1	
276			5КД 168-7.4-АтIVС							В35		1028,1	
277			5КД 168-8.4-АтIVС									1173,2	
278			5КД 168-8.5-АтIVС							В45		1173,2	
279			5КД 168-9.4-АтIVС							В35		1088,6	
280			5КД 168-9.5-АтIVС							В45		1088,6	
281			5КД 168-10.3-АтIVС							В25		1103,7	
282			5КД 168-10.4-АтIVС							В35		1103,7	
283			5КД 168-11.4-АтIVС									1304,7	
284			5КД 168-11.5-АтIVС							В45		1304,7	
285			6КД 168-1.3-АтIVС		32/5т 50/12,5 л,с,т.		13000	5100	18100	В25	8,3	839,3	20,8
286			6КД 168-1.4-АтIVС							В35		839,3	
287			6КД 168-1.5-АтIVС							В45		839,3	
288			6КД 168-2.3-АтIVС							В25		893,8	
289			6КД 168-2.4-АтIVС							В35		893,8	
290			6КД 168-2.5-АтIVС							В45		893,8	
291			6КД 168-3.3-АтIVС							В25		935,7	
292			6КД 168-3.4-АтIVС							В35		935,7	
293			6КД 168-3.5-АтIVС							В45		935,7	
294			6КД 168-4.3-АтIVС							В25		904,8	
295			6КД 168-4.4-АтIVС							В35		904,8	
296			6КД 168-4.5-АтIVС							В45		904,8	
297			6КД 168-5.3-АтIVС							В25		1056,4	
298			6КД 168-5.4-АтIVС							В35		1056,4	

Инв. № подл. | Подпись и дата | Взам. инв. №

N п/п	Эскиз	Обозначение	Марка колонны	Hэт., м	Грузоподъемность, т и режим работы крана	Шаг колонн, м	Размеры колонн, мм l_1	l_2	L	Класс бетона	Расход материалов: бетон, м³	сталь, кг	Масса колонны, т
299	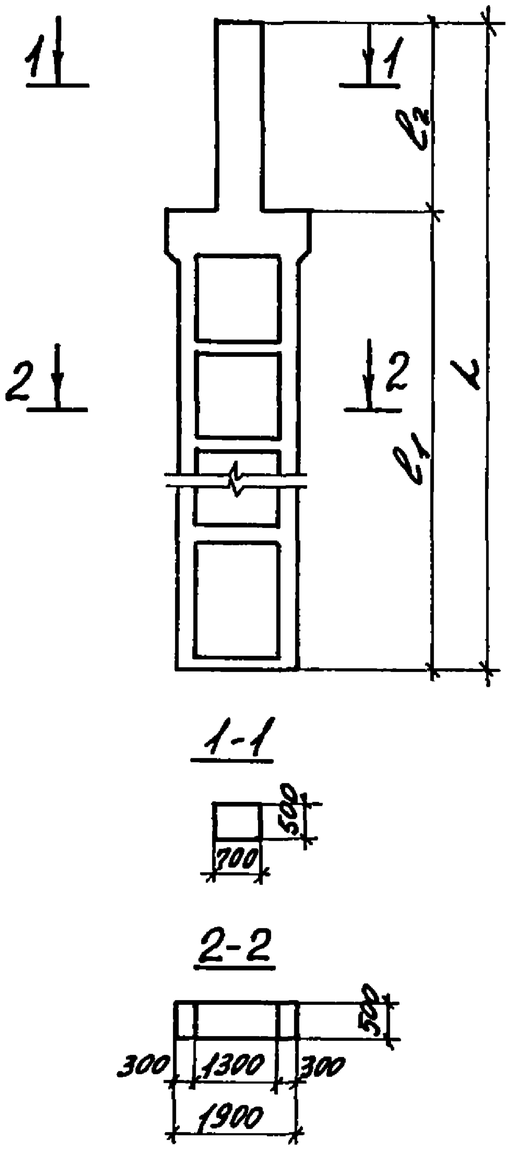	1.424.1-9.9-3	6КД 168-5.5-АтIVС	16,8	32/5 т. 50/12,5 л.с.т.	12	13000	5100	18100	В45	8,3	1056,4	20,8
300			6КД 168-6.3-АтIVС							В25		1062,8	
301			6КД 168-6.4-АтIVС							В35		1062,8	
302			6КД 168-6.5-АтIVС							В45		1062,8	
303			6КД 168-7.4-АтIVС							В35		1215,2	
304			6КД 168-7.5-АтIVС							В45		1215,2	
305			6КД 168-8.3-АтIVС							В25		1154,4	
306			6КД 168-8.4-АтIVС							В35		1154,4	
307			6КД 168-8.5-АтIVС							В45		1154,4	
308			6КД 168-9.4-АтIVС							В35		1295,4	
309			6КД 168-9.5-АтIVС							В45		1295,4	
310			6КД 168-10.4-АтIVС							В35		1335,8	
311			6КД 168-10.5-АтIVС							В45		1335,8	
312			6КД 168-11.4-АтIVС							В35		1325,2	
313			6КД 168-11.5-АтIVС							В45		1325,2	
314			6КД 168-12.3-АтIVС							В27,5		1554,3	
315			7КД 168-1.3-АтIVС		5/К* 20/5 л.с.т. 32/5 л.с.		13600	3900 (3800)*	17500 (17400)*	В25	7,9	929,1	19,8
316			7КД 168-1.4-АтIVС							В35		929,1	
317			8КД 168-1.4-АтIVС		32/5 т. 50/12,5 л.с.т.		13000	4500 (4400)*	17500 (17400)*	В35	8,1	795,4	20,3
318			8КД 168-15-АтIVС							В45		795,4	
319			8КД 168-2.4-АтIVС							В35		832,7	
320			8КД 168-25-АтIVС							В45		832,7	
321			8КД 168-3.4-АтIVС							В35		952,6	
322			8КД 168-3.5-АтIVС							В45		952,6	
323			8КД 168-4.4-АтIVС							В35		1115,9	
324			8КД 168-4.5-АтIVС							В45		1115,9	

Инв. № подл. | Подпись и дата | Взам. инв. №

N п/п	Эскиз	Обозначение	Марка колонны	Нэт., м	Грузоподъемность, т и режим работы крана	Шаг колонн, м	Размеры колонн, мм l_1	l_2	L	Класс бетона	Расход материалов: бетон, м³	сталь, кг	Масса колонны, т
325	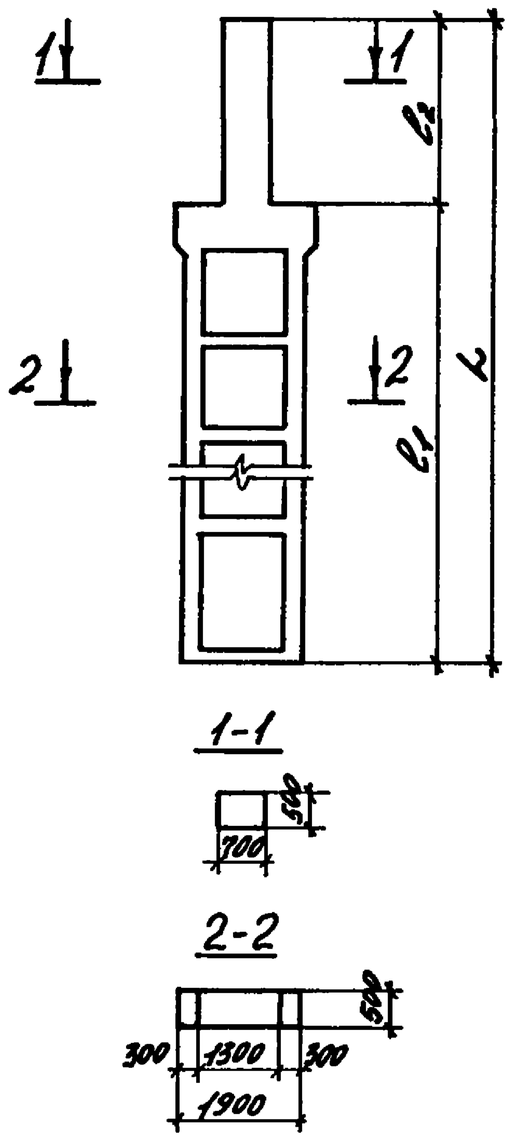	1.424.1-9.9-3	5КД 18.0-1.3-АтIVС							В25		890,2	
326			5КД 18.0-1.4-АтIVС							В35		890,2	
327			5КД 18.0-1.5-АтIVС							В45		890,2	
328			5КД 18.0-2.3-АтIVС							В25		958,5	
329			5КД 18.0-2.4-АтIVС							В35		958,5	
330			5КД 18.0-2.5-АтIVС							В45		958,5	
331			5КД 18.0-3.3-АтIVС							В25		955,7	
332			5КД 18.0-3.4-АтIVС							В35		955,7	
333			5КД 18.0-4.3-АтIVС							В25		1066,2	
334			5КД 18.0-4.4-АтIVС							В35		1066,2	
335			5КД 18.0-4.5-АтIVС							В45		1066,2	
336			5КД 18.0-5.3-АтIVС		Б/к*					В25		1085,1	
337			5КД 18.0-5.4-АтIVС	18,0	20/5 л.с.т.	12	14800	4500	19300	В35	8,8	1085,1	22,1
338			5КД 18.0-5.5-АтIVС		32/5 л.с.					В45		1085,1	
339			5КД 18.0-6.3-АтIVС							В25		1096,1	
340			5КД 18.0-6.4-АтIVС							В35		1096,1	
341			5КД 18.0-7.4-АтIVС									1133,9	
342			5КД 18.0-8.4-АтIVС									1111,1	
343			5КД 18.0-8.5-АтIVС							В45		1111,1	
344			5КД 18.0-9.4-АтIVС							В35		1200,9	
345			5КД 18.0-9.5-АтIVС							В45		1200,9	
346			5КД 18.0-10.3-АтIVС							В25		1285,0	
347			5КД 18.0-10.4-АтIVС							В35		1285,0	
348			5КД 18.0-11.4-АтIVС									1347,0	
349			5КД 18.0-12.3-АтIVС							В25		1530,2	
350			5КД 18.0-12.4-АтIVС							В35		1530,2	
351			5КД 18.0-12.5-АтIVС							В45		1530,2	

Инв. № подл. | Подпись и дата | Взам. инв. №

N п/п	Эскиз	Обозначение	Марка колонны	Hэт., м	Грузоподъемность, т и режим работы крана	Шаг колонн, м	Размеры колонн, мм b_1	b_2	L	Класс бетона	Расход материалов: бетон, м³	сталь, кг	Масса колонны, т
352	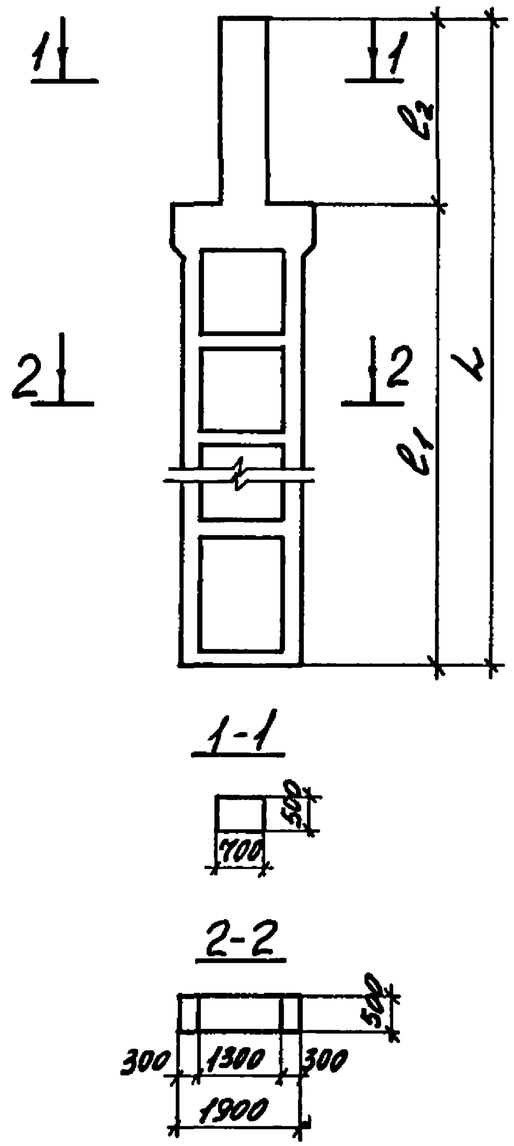	1.424.1-9.9-3	6КД 180-1.3-АтIVС							В25		887,4	
353			6КД 180-1.4-АтIVС							В35		887,4	
354			6КД 180-1.5-АтIVС							В45		887,4	
355			6КД 180-2.3-АтIVС							В25		939,8	
356			6КД 180-2.4-АтIVС							В35		939,8	
357			6КД 180-2.5-АтIVС							В45		939,8	
358			6КД 180-3.3-АтIVС							В25		1001,2	
359			6КД 180-3.4-АтIVС							В35		1001,2	
360			6КД 180-3.5-АтIVС							В45		1001,2	
361			6КД 180-4.3-АтIVС							В25		1076,2	
362			6КД 180-4.4-АтIVС							В35		1076,2	
363			6КД 180-4.5-АтIVС		32/5 т.					В45		1076,2	
364			6КД 180-5.4-АтIVС	18,0	50/12,5 л.с.т.	12	14200	5100	19300	В35	8,7	1075,9	21,7
365			6КД 180-5.5-АтIVС							В45		1075,9	
366			6КД 180-6.4-АтIVС							В35		1158,5	
367			6КД 180-6.5-АтIVС							В45		1158,5	
368			6КД 180-7.4-АтIVС							В35		1230,0	
369			6КД 180-7.5-АтIVС							В45		1230,0	
370			6КД 180-8.3-АтIVС							В25		1251,6	
371			6КД 180-8.4-АтIVС							В35		1251,6	
372			6КД 180-8.5-АтIVС							В45		1251,6	
373			6КД 180-9.4-АтIVС							В35		1376,0	
374			6КД 180-9.5-АтIVС							В45		1376,0	
375			6КД 180-10.4-АтIVС							В35		1427,9	
376			6КД 180-10.5-АтIVС							В45		1427,9	
377			6КД 180-11.4-АтIVС							В35		1569,8	

Инв. № подл. | Подпись и дата | Взам. инв. №

N п/п	Эскиз	Обозначение	Марка колонны	$H_{эт}$, м	Грузоподъемность, т и режим работы крана	Шаг колонн, м	Размеры колонн, мм l_1	l_2	L	Класс бетона	Расход материалов: бетон, м³	сталь, кг	Масса колонны, т
378	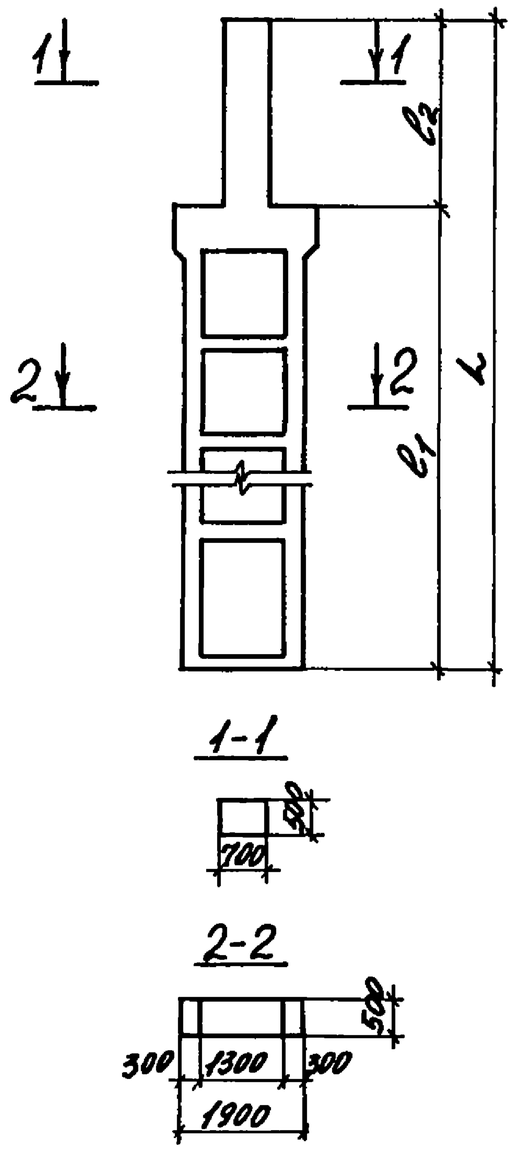	1.424.1-9.9-3	6КД 180-11.5-АтIVС	18,0	32/5 т. 50/42,5 л,с,т.	12	14200	5100	19300	В45	8,7	1569,8	21,7
379			6КД 180-12.4-АтIVС							В40		1744,4	
380			6КД 180-12.5-АтIVС							В45		1744,4	
381			7КД 180-1.4-АтIVС		5/к* 20/5 л,с,т. 32/5 л,с.		14800	3900 (3800)*	18700 (18600)*	В35	8,5	899,3	21,3
382			7КД 180-2.4-АтIVС									1058,3	
383			8КД 180-1.4-АтIVС		32/5 т. 50/42,5 л,с,т.		14200	4500 (4400)*	18700 (18600)*	В35	8,5	858,5	21,3
384			8КД 180-1.5-АтIVС							В45		858,5	
385			8КД 180-2.4-АтIVС							В35		905,3	
386			8КД 180-2.5-АтIVС							В45		905,3	
387			8КД 180-3.4-АтIVС							В35		952,5	
388			8КД 180-3.5-АтIVС							В45		952,5	
389			8КД 180-4.4-АтIVС							В35		1037,7	
390			8КД 180-4.5-АтIVС							В45		1037,7	

* см л. 11

Инв. № подл. | Подпись и дата | Взам. инв. №

Марка колонны	Марка пространственного каркаса	Колич.	Обозначение документа: на чертеж колонны	Обозначение документа: на каркас КП	Класс бетона	Объем бетона, м³	Масса колонны, т
1КД 156-1.3-АтIVС	КП 1-1-АтIVС	1	1.424.1-9.1-1	1.424.1-9.10-1	В 25	5,4	13,5
1КД 156-2.3-АтIVС	КП 1-2-АтIVС	1					
1КД 156-3.3-АтIVС	КП 1-3-АтIVС	1					
1КД 156-3.4-АтIVС		1			В 35		
1КД 156-4.4-АтIVС	КП 1-4-АтIVС	1			В 40		
2КД 156-1.3-АтIVС	КП 2-1-АтIVС	1	1.424.1-9.1-1	1.424.1-9.10-2	В 25	5,6	13,9
2КД 156-1.5-АтIVС		1			В 45		
2КД 156-2.3-АтIVС	КП 2-2-АтIVС	1			В 25		
2КД 156-2.4-АтIVС		1			В 35		
2КД 156-3.3-АтIVС	КП 2-3-АтIVС	1			В 25		
2КД 156-3.4-АтIVС		1			В 35		
2КД 156-4.3-АтIVС	КП 2-4-АтIVС	1			В 25		
2КД 156-4.4-АтIVС		1			В 35		
2КД 156-4.5-АтIVС		1			В 45		
3КД 156-1.3-АтIVС	КП 3-1-АтIVС	1	1.424.1-9.1-2	1.424.1-9.10-3	В 25	6,1	15,2
3КД 156-1.4-АтIVС		1			В 35		
3КД 156-2.3-АтIVС	КП 3-2-АтIVС	1			В 25		
3КД 156-2.4-АтIVС		1			В 35		
3КД 156-3.3-АтIVС	КП 3-3-АтIVС	1			В 25		
3КД 156-3.4-АтIVС		1			В 35		

Нач отд	Агранович	Н. Аг	
Н.контр	Кудрицевская	Куд	
Гл спец	Саврянский		
Зав гр	Кудрицевская	Куд	
Исполн	Черниловская		
Провер	Тремль		

1.424.1-9.9-2

Колонна крайняя

Спецификация

Стадия	Лист	Листов
Р	1	8

ХАРЬКОВСКИЙ ПРОМСТРОЙНИИПРОЕКТ

Инв. № подл. | Подпись и дата | Взам. инв. №

Формат А4

Марка колонны	Марка пространственного каркаса	Колич.	Обозначение документа: на чертеж колонны	Обозначение документа: на каркас КП	Класс бетона	Объем бетона, м³	Масса колонны, т
3КД 156-4.3-АтIVС	КП 3-4-АтIVС	1	1.424.1-9.1-2	1.424.1-9.10-3	В25	6,1	15,2
3КД 156-4.4-АтIVС		1			В35		
3КД 156-4.5-АтIVС		1			В45		
3КД 156-5.3-АтIVС	КП 3-5-АтIVС	1			В25		
3КД 156-5.4-АтIVС		1			В35		
3КД 156-6.3-АтIVС	КП 3-6-АтIVС	1			В25		
3КД 156-6.4-АтIVС		1			В35		
3КД 156-7.3-АтIVС	КП 3-7-АтIVС	1			В25		
3КД 156-7.4-АтIVС		1			В35		
3КД 156-8.4-АтIVС	КП 3-8-АтIVС	1					
3КД 156-9.3-АтIVС	КП 3-9-АтIVС	1			В25		
4КД 156-1.3-АтIVС	КП 4-1-АтIVС	1	1.424.1-9.1-3	1.424.1-9.10-4	В25	6,0	14,9
4КД 156-1.4-АтIVС		1			В35		
4КД 156-1.5-АтIVС		1			В45		
4КД 156-2.3-АтIVС	КП 4-2-АтIVС	1			В25		
4КД 156-2.4-АтIVС		1			В35		
4КД 156-2.5-АтIVС		1			В45		
4КД 156-3.3-АтIVС	КП 4-3-АтIVС	1			В25		
4КД 156-3.4-АтIVС		1			В35		
4КД 156-3.5-АтIVС		1			В45		
4КД 156-4.3-АтIVС	КП 4-4-АтIVС	1			В25		
4КД 156-4.4-АтIVС		1			В35		
4КД 156-5.3-АтIVС	КП 4-5-АтIVС	1			В25		
4КД 156-5.4-АтIVС		1			В35		
4КД 156-6.3-АтIVС	КП 4-6-АтIVС	1			В25		
4КД 156-6.4-АтIVС		1			В35		
4КД 156-6.5-АтIVС		1			В45		

Инв. № подл. | Подпись и дата | Взам. инв. №

1.424.1-9.9-2

Лист 2

Формат А4

Марка колонны	Марка пространственного каркаса	Колич.	Обозначение документа: на чертеж колонны	Обозначение документа: на каркас КП	Класс бетона	Объем бетона, м³	Масса колонны, т
4КД 156-7.3-Ат IVС	КП 4-7-Ат IVС	1	1.424.1-9.1-3	1.424.1-9.10-4	В25	6,0	14,9
4КД 156-7.4-Ат IVС		1			В35		
4КД 156-8.4-Ат IVС	КП 4-8-Ат IVС	1					
4КД 156-8.5-Ат IVС		1			В45		
4КД 156-9.3-Ат IVС	КП 4-9-Ат IVС	1			В25		
4КД 156-9.4-Ат IVС		1			В35		
1КД 168-1.3-Ат IVС	КП 5-1-Ат IVС	1	1.424.1-9.1-4	1.424.1-9.10-5	В25	5,8	14,5
1КД 168-1.4-Ат IVС		1			В35		
1КД 168-2.3-Ат IVС	КП 5-2-Ат IVС	1			В25		
1КД 168-2.4-Ат IVС		1			В35		
1КД 168-3.3-Ат IVС	КП 5-3-Ат IVС	1			В25		
1КД 168-3.4-Ат IVС		1			В35		
1КД 168-4.3-Ат IVС	КП 5-4-Ат IVС	1			В25		
1КД 168-5.3-Ат IVС	КП 5-5-Ат IVС	1					
1КД 168-5.4-Ат IVС		1			В35		
1КД 168-6.4-Ат IVС	КП 5-6-Ат IVС	1					
1КД 168-7.3-Ат IVС	КП 5-7-Ат IVС	1			В25		
1КД 168-7.4-Ат IVС		1			В35		
1КД 168-8.4-Ат IVС	КП 5-8-Ат IVС	1			В40		
2КД 168-1.3-Ат IVС	КП 6-1-Ат IVС	1	1.424.1-9.1-5	1.424.1-9.10-6	В25	5,8	14,5
2КД 168-1.4-Ат IVС		1			В35		
2КД 168-2.3-Ат IVС	КП 6-2-Ат IVС	1			В25		
2КД 168-2.4-Ат IVС		1			В35		
2КД 168-2.5-Ат IVС		1			В45		
2КД 168-3.3-Ат IVС	КП 6-3-Ат IVС	1			В25		

Инв. № подл. | Подпись и дата | Взам. инв. №

Формат А4

Марка колонны	Марка пространственного каркаса	Колич.	Обозначение документа: на чертеж колонны	Обозначение документа: на каркас КП	Класс бетона	Объем бетона, м³	Масса колонны, т
2КД 168-4.3-Ат IVС	КП 6-4-Ат IVС	1	1.424.1-9.1-5	1.424.1-9.10-6	В25	5,8	14,5
2КД 168-4.4-Ат IVС		1			В35		
2КД 168-5.3-Ат IVС	КП 6-5-Ат IVС	1			В25		
2КД 168-5.4-Ат IVС		1			В35		
2КД 168-5.5-Ат IVС		1			В45		
2КД 168-6.4-Ат IVС	КП 6-6-Ат IVС	1			В40		
3КД 168-1.3-Ат IVС	КП 7-1-Ат IVС	1	1.424.1-9.1-6	1.424.1-9.10-7	В25	6,4	16,0
3КД 168-1.4-Ат IVС		1			В35		
3КД 168-2.3-Ат IVС	КП 7-2-Ат IVС	1			В25		
3КД 168-2.4-Ат IVС		1			В35		
3КД 168-2.5-Ат IVС		1			В45		
3КД 168-3.3-Ат IVС	КП 7-3-Ат IVС	1			В25		
3КД 168-3.4-Ат IVС		1			В35		
3КД 168-4.3-Ат IVС	КП 7-4-Ат IVС	1			В25		
3КД 168-4.4-Ат IVС		1			В35		
3КД 168-5.3-Ат IVС	КП 7-5-Ат IVС	1			В25		
3КД 168-5.4-Ат IVС		1			В35		
3КД 168-6.4-Ат IVС	КП 7-6-Ат IVС	1					
3КД 168-6.5-Ат IVС		1			В45		
3КД 168-7.3-Ат IVС	КП 7-7-Ат IVС	1			В25		
3КД 168-7.4-Ат IVС		1			В35		
3КД 168-8.3-Ат IVС	КП 7-8-Ат IVС	1			В25		
3КД 168-8.4-Ат IVС		1			В35		

Инв. № подл. | Подпись и дата | Взам. инв. №

24536-01 26

Формат А4

Марка колонны	Марка пространственного каркаса	Колич.	Обозначение документа: на чертеж колонны	Обозначение документа: на каркас КП	Класс бетона	Объем бетона, м³	Масса колонны, т
4КД 168-1.3-Ат IVС	КП 8-1-Ат IVС	1	1.424.1-9.1-7	1.424.1-9.10-8	В25	6,5	16,3
4КД 168-1.4-Ат IVС		1			В35		
4КД 168-1.5-Ат IVС		1			В45		
4КД 168-2.3-Ат IVС	КП 8-2-Ат IVС	1			В25		
4КД 168-2.4-Ат IVС		1			В35		
4КД 168-2.5-Ат IVС		1			В45		
4КД 168-3.3-Ат IVС	КП 8-3-Ат IVС	1			В25		
4КД 168-3.4-Ат IVС		1			В35		
4КД 168-3.5-Ат IVС		1			В45		
4КД 168-4.3-Ат IVС	КП 8-4-Ат IVС	1			В25		
4КД 168-4.4-Ат IVС		1			В35		
4КД 168-5.4-Ат IVС	КП 8-5-Ат IVС	1					
4КД 168-6.4-Ат IVС	КП 8-6-Ат IVС	1					
4КД 168-6.5-Ат IVС		1			В45		
4КД 168-7.3-Ат IVС	КП 8-7-Ат IVС	1			В25		
4КД 168-7.4-Ат IVС		1			В35		
4КД 168-7.5-Ат IVС		1			В45		
4КД 168-8.3-Ат IVС	КП 8-8-Ат IVС	1			В25		
4КД 168-8.4-Ат IVС		1			В35		
4КД 168-8.5-Ат IVС		1			В45		
1КД 180-1.3-Ат IVС	КП 9-1-Ат IVС	1	1.424.1-9.1-8	1.424.1-9.10-9	В25	6,1	15,3
1КД 180-1.4-Ат IVС		1			В35		
1КД 180-2.3-Ат IVС	КП 9-2-Ат IVС	1			В25		
1КД 180-2.4-Ат IVС		1			В35		
1КД 180-3.3-Ат IVС	КП 9-3-Ат IVС	1			В25		
1КД 180-3.4-Ат IVС		1			В35		

Инв. № подл. | Подпись и дата | Взам. инв. №

Формат А4

Марка колонны	Марка пространственного каркаса	Колич.	Обозначение документа: на чертеж колонны	Обозначение документа: на каркас КП	Класс бетона	Объем бетона, м³	Масса колонны, т
1КД 180-4.3-Ат IVС	КП 9-4-Ат IVС	1	1.424.1-9.1-8	1.424.1-9.10-9	В25	6,1	15,3
1КД 180-4.4-Ат IVС		1			В35		
1КД 180-5.3-Ат IVС	КП 9-5-Ат IVС	1			В25		
1КД 180-5.4-Ат IVС		1			В35		
1КД 180-5.5-Ат IVС		1			В45		
1КД 180-6.3-Ат IVС	КП 9-6-Ат IVС	1			В25		
1КД 180-6.4-Ат IVС		1			В35		
1КД 180-7.4-Ат IVС	КП 9-7-Ат IVС	1			В40		
1КД 180-7.5-Ат IVС		1			В45		
1КД 180-8.4-Ат IVС	КП 9-8-Ат IVС	1			В40		
2КД 180-1.3-Ат IVС	КП 10-1-Ат IVС	1	1.424.1-9.1-4	1.424.1-9.10-10	В25	6,1	15,3
2КД 180-1.4-Ат IVС		1			В35		
2КД 180-2.3-Ат IVС	КП 10-2-Ат IVС	1			В25		
2КД 180-2.4-Ат IVС		1			В35		
2КД 180-3.3-Ат IVС	КП 10-3-Ат IVС	1			В25		
2КД 180-3.4-Ат IVС		1			В35		
2КД 180-4.3-Ат IVС	КП 10-4-Ат IVС	1			В25		
2КД 180-4.4-Ат IVС		1			В35		
2КД 180-5.4-Ат IVС	КП 10-5-Ат IVС	1					
2КД 180-5.5-Ат IVС		1			В45		
2КД 180-6.4-Ат IVС	КП 10-6-Ат IVС	1			В40		
2КД 180-6.5-Ат IVС		1			В45		
2КД 180-7.3-Ат IVС	КП 10-7-Ат IVС	1			В25		

Инв. № подл. | Подпись и дата | Взам. инв. №

Формат А4

Марка колонны	Марка пространственного каркаса	Колич.	Обозначение документа: на чертеж колонны	Обозначение документа: на каркас КП	Класс бетона	Объем бетона, м³	Масса колонны, т
3КД 180-1.3-АтIVС	КП 11-1-АтIVС	1	1.424.1-9.1-9	1.424.1-9.10-11	В25	6,9	17,3
3КД 180-1.4-АтIVС		1			В35		
3КД 180-1.5-АтIVС		1			В45		
3КД 180-2.3-АтIVС	КП 11-2-АтIVС	1			В25		
3КД 180-2.4-АтIVС		1			В35		
3КД 180-2.5-АтIVС		1			В45		
3КД 180-3.4-АтIVС	КП 11-3-АтIVС	1			В35		
3КД 180-3.5-АтIVС		1			В45		
3КД 180-4.3-АтIVС	КП 11-4-АтIVС	1			В25		
3КД 180-4.4-АтIVС		1			В35		
3КД 180-5.4-АтIVС	КП 11-5-АтIVС	1					
3КД 180-5.5-АтIVС		1			В45		
3КД 180-6.3-АтIVС	КП 11-6-АтIVС	1			В25		
3КД 180-6.4-АтIVС		1			В35		
3КД 180-7.5-АтIVС	КП 11-7-АтIVС	1			В45		
3КД 180-8.3-АтIVС	КП 11-8-АтIVС	1			В25		
3КД 180-8.4-АтIVС		1			В35		
3КД 180-8.5-АтIVС		1			В45		
3КД 180-9.3-АтIVС	КП 11-9-АтIVС	1			В25		
3КД 180-9.4-АтIVС		1			В35		
4КД 180-1.3-АтIVС	КП 12-1-АтIVС	1	1.424.1-9.1-10	1.424.1-9.10-12	В25	6,8	17,0
4КД 180-1.4-АтIVС		1			В35		
4КД 180-1.5-АтIVС		1			В45		
4КД 180-2.3-АтIVС	КП 12-2-АтIVС	1			В25		
4КД 180-2.4-АтIVС		1			В35		
4КД 180-2.5-АтIVС		1			В45		

Инв. № подл. | Подпись и дата | Взам. инв. №

1.424.1-9.9-2 Лист 7

Формат А4

Марка колонны	Марка пространственного каркаса	Колич.	Обозначение документа: на чертеж колонны	Обозначение документа: на каркас КП	Класс бетона	Объем бетона, м³	Масса колонны, т
4КД 180-3.4-АтIVС	КП 12-3-АтIVС	1	1.424.1-9.1-10	1.424.1-9.10-12	В35	6,8	17,0
4КД 180-3.5-АтIVС		1			В45		
4КД 180-4.3-АтIVС	КП 12-4-АтIVС	1			В25		
4КД 180-4.4-АтIVС		1			В35		
4КД 180-4.5-АтIVС		1			В45		
4КД 180-5.4-АтIVС	КП 12-5-АтIVС	1			В35		
4КД 180-5.5-АтIVС		1			В45		
4КД 180-6.3-АтIVС	КП 12-6-АтIVС	1			В25		
4КД 180-6.4-АтIVС		1			В35		
4КД 180-6.5-АтIVС		1			В45		
4КД 180-7.4-АтIVС	КП 12-7-АтIVС	1			В35		
4КД 180-7.5-АтIVС		1			В45		
4КД 180-8.4-АтIVС	КП 12-8-АтIVС	1			В35		
4КД 180-8.5-АтIVС		1			В45		
4КД 180-9.3-АтIVС	КП 12-9-АтIVС	1			В25		
4КД 180-9.4-АтIVС		1			В35		
4КД 180-9.5-АтIVС		1			В45		
4КД 180-10.3-АтIVС	КП 12-10-АтIVС	1			В25		
4КД 180-10.4-АтIVС		1			В35		
4КД 180-10.5-АтIVС		1			В45		
4КД 180-11.4-АтIVС	КП 12-11-АтIVС	1			В40		
4КД 180-11.5-АтIVС		1			В45		
4КД 180-12.3-АтIVС	КП 12-12-АтIVС	1			В25		
4КД 180-12.4-АтIVС		1			В35		
4КД 180-12.5-АтIVС		1			В45		

Инв. № подл. | Подпись и дата | Взам. инв. №

1.424.1-9.9-2 Лист 8

24536-01 28

Формат А4

Марка колонны	Марка пространственного каркаса	Колич.	Обозначение документа: на чертеж колонны	Обозначение документа: на каркас КП	Класс бетона	Объем бетона, м³	Масса колонны, т
5КД 156-1.3-Ат IVС	КП 13-1-Ат IVС	1	1.424.1-9.1-11	1.424.1-9.10-13	В25	7,8	19,5
5КД 156-1.4-Ат IVС		1			В35		
5КД 156-2.3-Ат IVС	КП 13-2-Ат IVС	1			В25		
5КД 156-2.4-Ат IVС		1			В35		
5КД 156-3.3-Ат IVС	КП 13-3-Ат IVС	1			В25		
5КД 156-3.4-Ат IVС		1			В35		
5КД 156-4.3-Ат IVС	КП 13-4-Ат IVС	1			В25		
5КД 156-4.4-Ат IVС		1			В35		
5КД 156-5.3-Ат IVС	КП 13-5-Ат IVС	1			В25		
5КД 156-5.4-Ат IVС		1			В35		
5КД 156-6.3-Ат IVС	КП 13-6-Ат IVС	1			В25		
5КД 156-7.3-Ат IVС	КП 13-7-Ат IVС	1					
5КД 156-7.4-Ат IVС		1			В35		
5КД 156-8.4-Ат IVС	КП 13-8-Ат IVС	1					
5КД 156-9.3-Ат IVС	КП 13-9-Ат IVС	1			В25		
5КД 156-10.3-Ат IVС	КП 13-10-Ат IVС	1					
5КД 156-10.4-Ат IVС		1			В35		
5КД 156-11.4-Ат IVС	КП 13-11-Ат IVС	1					
5КД 156-12.4-Ат IVС	КП 13-12-Ат IVС	1					

Нач. отд.	Агранович		
Н. контр.	Кудричевская		
Гл. спец.	Савранский		
Зав. гр.	Кудричевская		
Исполн.	Чернилевский		
Провер.	Тремль		

1.424.1-9.9-3

Колонна средняя
Спецификация

Стадия	Лист	Листов
Р	1	8

ХАРЬКОВСКИЙ ПРОМСТРОЙНИИПРОЕКТ

Взам. инв. № | Подпись и дата | Инв. № подл.

Формат А4

Марка колонны	Марка пространственного каркаса	Колич.	Обозначение документа: на чертеж колонны	Обозначение документа: на каркас КП	Класс бетона	Объем бетона, м³	Масса колонны, т
6КД 156-1.3-Ат IVС	КП 14-1-Ат IVС	1	1.424.1-9.1-12	1.424.1-9.10-14	В25	7,7	19,1
6КД 156-1.4-Ат IVС		1			В35		
6КД 156-1.5-Ат IVС		1			В45		
6КД 156-2.3-Ат IVС	КП 14-2-Ат IVС	1			В25		
6КД 156-2.4-Ат IVС		1			В35		
6КД 156-2.5-Ат IVС		1			В45		
6КД 156-3.3-Ат IVС	КП 14-3-Ат IVС	1			В25		
6КД 156-3.4-Ат IVС		1			В35		
6КД 156-3.5-Ат IVС		1			В45		
6КД 156-4.3-Ат IVС	КП 14-4-Ат IVС	1			В25		
6КД 156-4.4-Ат IVС		1			В35		
6КД 156-4.5-Ат IVС		1			В45		
6КД 156-5.3-Ат IVС	КП 14-5-Ат IVС	1			В25		
6КД 156-5.4-Ат IVС		1			В35		
6КД 156-5.5-Ат IVС		1			В45		
6КД 156-6.4-Ат IVС	КП 14-6-Ат IVС	1			В35		
6КД 156-7.3-Ат IVС	КП 14-7-Ат IVС	1			В25		
6КД 156-7.4-Ат IVС		1			В35		
6КД 156-7.5-Ат IVС		1			В45		
6КД 156-8.3-Ат IVС	КП 14-8-Ат IVС	1			В25		
6КД 156-8.4-Ат IVС		1			В35		
6КД 156-8.5-Ат IVС		1			В45		
6КД 156-9.3-Ат IVС	КП 14-9-Ат IVС	1			В25		
6КД 156-9.4-Ат IVС		1			В35		
6КД 156-9.5-Ат IVС		1			В45		

Взам. инв. № | Подпись и дата | Инв. № подл.

1.424.1-9.9-3

Лист 2

Формат А4

Марка колонны	Марка пространственного каркаса	Колич.	Обозначение документа: на чертеж колонны	Обозначение документа: на каркас КП	Класс бетона	Объем бетона, м³	Масса колонны, т
6КД 156-10.3-Ат-IVС	КП 14-10-Ат-IVС	1	1.424.1-9.1-12	1.424.1-9.10-14	В25	7,7	19,1
6КД 156-10.4-Ат-IVС		1			В35		
6КД 156-11.4-Ат-IVС	КП 14-11-Ат-IVС	1					
6КД 156-12.4-Ат-IVС	КП 14-12-Ат-IVС	1					
6КД 156-12.5-Ат-IVС		1			В45		
6КД 156-13.4-Ат-IVС	КП 14-13-Ат-IVС	1			В35		
6КД 156-13.5-Ат-IVС		1			В45		
7КД 156-1.3-Ат-IVС	КП 15-1-Ат-IVС	1	1.424.1-9.1-11	1.424.1-9.10-15	В25	7,6	19,0
7КД 156-1.4-Ат-IVС		1			В35		
7КД 156-2.3-Ат-IVС	КП 15-2-Ат-IVС	1			В25		
7КД 156-2.4-Ат-IVС		1			В35		
7КД 156-3.3-Ат-IVС	КП 15-3-Ат-IVС	1			В25		
8КД 156-1.4-Ат-IVС	КП 16-1-Ат-IVС	1	1.424.1-9.1-13	1.424.1-9.10-16	В35	7,5	18,7
8КД 156-1.5-Ат-IVС		1			В45		
8КД 156-2.4-Ат-IVС	КП 16-2-Ат-IVС	1			В35		
8КД 156-2.5-Ат-IVС		1			В45		
8КД 156-3.4-Ат-IVС	КП 16-3-Ат-IVС	1			В35		
8КД 156-3.5-Ат-IVС		1			В45		
8КД 156-4.4-Ат-IVС	КП 16-4-Ат-IVС	1			В35		
8КД 156-4.5-Ат-IVС		1			В45		
8КД 156-5.4-Ат-IVС	КП 16-5-Ат-IVС	1			В35		
8КД 156-5.5-Ат-IVС		1			В45		

Взам. инв. № | Подпись и дата | Инв. № подл.

Формат А4

Марка колонны	Марка пространственного каркаса	Колич.	Обозначение документа: на чертеж колонны	Обозначение документа: на каркас КП	Класс бетона	Объем бетона, м³	Масса колонны, т
5КД 168-1.3-Ат-IVС	КП 17-1-Ат-IVС	1	1.424.1-9.1-14	1.424.1-9.10-17	В25	8,1	20,3
5КД 168-1.4-Ат-IVС		1			В35		
5КД 168-2.3-Ат-IVС	КП 17-2-Ат-IVС	1			В25		
5КД 168-2.4-Ат-IVС		1			В35		
5КД 168-2.3-Ат-IVС	КП 17-3-Ат-IVС	1			В25		
5КД 168-3.4-Ат-IVС		1			В35		
5КД 168-3.5-Ат-IVС		1			В45		
5КД 168-4.3-Ат-IVС	КП 17-4-Ат-IVС	1			В25		
5КД 168-4.4-Ат-IVС		1			В35		
5КД 168-5.3-Ат-IVС	КП 17-5-Ат-IVС	1			В25		
5КД 168-5.4-Ат-IVС		1			В35		
5КД 168-6.3-Ат-IVС	КП 17-6-Ат-IVС	1			В25		
5КД 168-6.4-Ат-IVС		1			В35		
5КД 168-7.3-Ат-IVС	КП 17-7-Ат-IVС	1			В25		
5КД 168-7.4-Ат-IVС		1			В35		
5КД 168-8.4-Ат-IVС	КП 17-8-Ат-IVС	1					
5КД 168-8.5-Ат-IVС		1			В45		
5КД 168-9.4-Ат-IVС	КП 17-9-Ат-IVС	1			В35		
5КД 168-9.5-Ат-IVС		1			В45		
5КД 168-10.3-Ат-IVС	КП 17-10-Ат-IVС	1			В25		
5КД 168-10.4-Ат-IVС		1			В35		
5КД 168-11.4-Ат-IVС	КП 17-11-Ат-IVС	1					
5КД 168-11.5-Ат-IVС		1			В45		

Взам. инв. № | Подпись и дата | Инв. № подл.

24536-01 30

Формат А4

Марка колонны	Марка пространственного каркаса	Колич.	Обозначение документа: на чертеж колонны	Обозначение документа: на каркас КП	Класс бетона	Объем бетона, м³	Масса колонны, т
6КД 168-1.3-Ат IVС	КП 18-1-Ат IVС	1	1.424.1-9.1-15	1.424.1-9.10-18	В25	8,3	20,8
6КД 168-1.4-Ат IVС		1			В35		
6КД 168-1.5-Ат IVС		1			В45		
6КД 168-2.3-Ат IVС	КП 18-2-Ат IVС	1			В25		
6КД 168-2.4-Ат IVС		1			В35		
6КД 168-2.5-Ат IVС		1			В45		
6КД 168-3.3-Ат IVС	КП 18-3-Ат IVС	1			В25		
6КД 168-3.4-Ат IVС		1			В35		
6КД 168-3.5-Ат IVС		1			В45		
6КД 168-4.3-Ат IVС	КП 18-4-Ат IVС	1			В25		
6КД 168-4.4-Ат IVС		1			В35		
6КД 168-4.5-Ат IVС		1			В45		
6КД 168-5.3-Ат IVС	КП 18-5-Ат IVС	1			В25		
6КД 168-5.4-Ат IVС		1			В35		
6КД 168-5.5-Ат IVС		1			В45		
6КД 168-6.3-Ат IVС	КП 18-6-Ат IVС	1			В25		
6КД 168-6.4-Ат IVС		1			В35		
6КД 168-6.5-Ат IVС		1			В45		
6КД 168-7.4-Ат IVС	КП 18-7-Ат IVС	1			В35		
6КД 168-7.5-Ат IVС		1			В45		
6КД 168-8.3-Ат IVС	КП 18-8-Ат IVС	1			В25		
6КД 168-8.4-Ат IVС		1			В35		
6КД 168-8.5-Ат IVС		1			В45		
6КД 168-9.4-Ат IVС	КП 18-9-Ат IVС	1			В35		
6КД 168-9.5-Ат IVС		1			В45		

Инв. № подл. | Подпись и дата | Взам. инв. №

Марка колонны	Марка пространственного каркаса	Колич.	Обозначение документа: на чертеж колонны	Обозначение документа: на каркас КП	Класс бетона	Объем бетона, м³	Масса колонны, т
6КД 168-10.4-Ат IVС	КП 18-10-Ат IVС	1	1.424.1-9.1-15	1.424.1-9.10-18	В35	8,3	20,8
6КД 168-10.5-Ат IVС		1			В45		
6КД 168-11.4-Ат IVС	КП 18-11-Ат IVС	1			В35		
6КД 168-11.5-Ат IVС		1			В45		
6КД 168-12.3-Ат IVС	КП 18-12-Ат IVС	1			В27.5		
7КД 168-1.3-Ат IVС	КП 19-1-Ат IVС	1	1.424.1-9.1-14	1.424.1-9.10-19	В25	7,9	19,8
7КД 168-1.4-Ат IVС		1			В35		
8КД 168-1.4-Ат IVС	КП 20-1-Ат IVС	1	1.424.1-9.1-16	1.424.1-9.10-20	В35	8,1	20,3
8КД 168-1.5-Ат IVС		1			В45		
8КД 168-2.4-Ат IVС	КП 20-2-Ат IVС	1			В35		
8КД 168-2.5-Ат IVС		1			В45		
8КД 168-3.4-Ат IVС	КП 20-3-Ат IVС	1			В35		
8КД 168-3.5-Ат IVС		1			В45		
8КД 168-4.4-Ат IVС	КП 20-4-Ат IVС	1			В35		
8КД 168-4.5-Ат IVС		1			В45		
5КД 180-1.3-Ат IVС	КП 21-1-Ат IVС	1	1.424.1-9.1-17	1.424.1-9.10-21	В25	8,8	22,1
5КД 180-1.4-Ат IVС		1			В35		
5КД 180-1.5-Ат IVС		1			В45		
5КД 180-2.3-Ат IVС	КП 21-2-Ат IVС	1			В25		
5КД 180-2.4-Ат IVС		1			В35		
5КД 180-2.5-Ат IVС		1			В45		
5КД 180-3.3-Ат IVС	КП 21-3-Ат IVС	1			В25		
5КД 180-3.4-Ат IVС		1			В35		
5КД 180-4.3-Ат IVС	КП 21-4-Ат IVС	1			В25		
5КД 180-4.4-Ат IVС		1			В35		
5КД 180-4.5-Ат IVС		1			В45		

Инв. № подл. | Подпись и дата | Взам. инв. №

Марка колонны	Марка пространственного каркаса	Колич.	Обозначение документа: на чертеж колонны	Обозначение документа: на каркас КП	Класс бетона	Объем бетона, м³	Масса колонны, т
5КД 180-5.3-Ат IVС	КП 21-5-Ат IVС	1	1.424.1-9.1-17	1.424.1-9.10-21	В25	8,8	22,1
5КД 180-5.4-Ат IVС		1			В35		
5КД 180-5.5-Ат IVС		1			В45		
5КД 180-6.3-Ат IVС	КП 21-6-Ат IVС	1			В25		
5КД 180-6.4-Ат IVС		1			В35		
5КД 180-7.4-Ат IVС	КП 21-7-Ат IVС	1					
5КД 180-8.4-Ат IVС	КП 21-8-Ат IVС	1					
5КД 180-8.5-Ат IVС		1			В45		
5КД 180-9.4-Ат IVС	КП 21-9-Ат IVС	1			В35		
5КД 180-9.5-Ат IVС		1			В45		
5КД 180-10.3-Ат IVС	КП 21-10-Ат IVС	1			В25		
5КД 180-10.4-Ат IVС		1			В35		
5КД 180-11.4-Ат IVС	КП 21-11-Ат IVС	1					
5КД 180-12.3-Ат IVС	КП 21-12-Ат IVС	1			В25		
5КД 180-12.4-Ат IVС		1			В35		
5КД 180-12.5-Ат IVС		1			В45		
6КД 180-1.3-Ат IVС	КП 22-1-Ат IVС	1	1.424.1-9.1-18	1.424.1-9.10-22	В25	8,7	21,7
6КД 180-1.4-Ат IVС		1			В35		
6КД 180-1.5-Ат IVС		1			В45		
6КД 180-2.3-Ат IVС	КП 22-2-Ат IVС	1			В25		
6КД 180-2.4-Ат IVС		1			В35		
6КД 180-2.5-Ат IVС		1			В45		
6КД 180-3.3-Ат IVС	КП 22-3-Ат IVС	1			В25		
6КД 180-3.4-Ат IVС		1			В35		
6КД 180-3.5-Ат IVС		1			В45		
6КД 180-4.3-Ат IVС	КП 22-4-Ат IVС	1			В25		
6КД 180-4.4-Ат IVС		1			В35		
6КД 180-4.5-Ат IVС		1			В45		

Инв. № подл. | Подпись и дата | Взам. инв. №

Марка колонны	Марка пространственного каркаса	Колич.	Обозначение документа: на чертеж колонны	Обозначение документа: на каркас КП	Класс бетона	Объем бетона, м³	Масса колонны, т
6КД 180-5.4-Ат IVС	КП 22-5-Ат IVС	1	1.424.1-9.1-18	1.424.1-9.10-22	В35	8,7	21,7
6КД 180-5.5-Ат IVС		1			В45		
6КД 180-6.4-Ат IVС	КП 22-6-Ат IVС	1			В35		
6КД 180-6.5-Ат IVС		1			В45		
6КД 180-7.4-Ат IVС	КП 22-7-Ат IVС	1			В35		
6КД 180-7.5-Ат IVС		1			В45		
6КД 180-8.3-Ат IVС	КП 22-8-Ат IVС	1			В25		
6КД 180-8.4-Ат IVС		1			В35		
6КД 180-8.5-Ат IVС		1			В45		
6КД 180-9.4-Ат IVС	КП 22-9-Ат IVС	1			В35		
6КД 180-9.5-Ат IVС		1			В45		
6КД 180-10.4-Ат IVС	КП 22-10-Ат IVС	1			В35		
6КД 180-10.5-Ат IVС		1			В45		
6КД 180-11.4-Ат IVС	КП 22-11-Ат IVС	1			В35		
6КД 180-11.5-Ат IVС		1			В45		
6КД 180-12.4-Ат IVС	КП 22-12-Ат IVС	1			В40		
6КД 180-12.5-Ат IVС		1			В45		
7КД 180-1.4-Ат IVС	КП 23-1-Ат IVС	1	1.424.1-9.1-17	1.424.1-9.10-23	В35	8,5	21,3
7КД 180-2.4-Ат IVС	КП 23-2-Ат IVС	1					
8КД 180-1.4-Ат IVС	КП 24-1-Ат IVС	1	1.424.1-9.1-16	1.424.1-9.10-24	В35	8,5	21,2
8КД 180-1.5-Ат IVС		1			В45		
8КД 180-2.4-Ат IVС	КП 24-2-Ат IVС	1			В35		
8КД 180-2.5-Ат IVС		1			В45		
8КД 180-3.4-Ат IVС	КП 24-3-Ат IVС	1			В35		
8КД 180-3.5-Ат IVС		1			В45		
8КД 180-4.4-Ат IVС	КП 24-4-Ат IVС	1			В35		
8КД 180-4.5-Ат IVС		1			В45		

Инв. № подл. | Подпись и дата | Взам. инв. №

Марка	Изделия арматурные																			Всего кг
	Стержневая горячекатаная арматура класса															Прокат листовой из стали марки ВСт3пс6-1				
	А-I				Ат-IVС															
	ГОСТ 5781-82				ГОСТ 10884-81*											ТУ14-1-3023-80				
	6	8	12	Итого	10	12	14	16	18	20	22	25	28	32	Итого	δ=12	δ=14	δ=16	Итого	
1КД156-1-АтIVС	55,7	67,8	—	123,5	51,2	10,4	53,1	16,8	239,8	—	—	—	—	—	371,3	22,4	—	—	22,4	517,0
1КД156-2-АтIVС	50,9	67,8	—	118,6	51,2	10,4	53,1	16,8	32,0	358,2	—	—	—	—	521,7	22,4	—	—	22,4	662,8
1КД156-3-АтIVС	55,7	67,8	—	123,5	51,2	10,4	79,7	16,8	343,8	—	—	—	—	—	501,9	31,4	—	—	31,4	656,8
1КД156-4-АтIVС	67,0	67,8	—	134,8	51,2	10,4	93,0	16,8	19,8	—	486,2	—	—	—	677,4	35,8	—	—	35,8	847,9
2КД156-1-АтIVС	55,4	70,5	—	125,9	63,2	10,4	53,1	16,8	321,6	—	—	—	—	—	465,1	22,4	—	—	22,4	613,4
2КД156-2-АтIVС	55,4	70,5	—	125,9	63,2	10,4	66,4	16,8	283,2	47,4	—	—	—	—	487,4	26,9	—	—	26,9	640,2
2КД156-3-АтIVС	48,2	70,5	—	118,6	63,2	10,4	66,4	16,8	—	438,3	—	—	—	—	595,1	26,9	—	—	26,9	740,6
2КД156-4-АтIVС	55,7	70,5	—	126,2	63,2	10,4	79,7	16,8	456,1	—	—	—	—	—	626,2	31,4	—	—	31,4	783,8
3КД156-1-АтIVС	33,8	117,1	—	150,9	75,2	10,4	53,1	8,4	337,2	—	—	—	—	—	484,3	22,4	—	—	22,4	657,6
3КД156-2-АтIVС	33,8	117,1	—	150,9	75,2	10,4	—	109,2	337,2	—	—	—	—	—	532,0	31,4	—	—	31,4	714,3
3КД156-3-АтIVС	26,3	117,1	—	143,4	75,2	10,4	—	117,6	—	402,6	—	—	—	—	605,8	31,4	—	—	31,4	780,6
3КД156-4-АтIVС	33,8	117,1	—	150,9	75,2	10,4	—	8,4	601,3	—	—	—	—	—	695,3	31,4	—	—	31,4	877,6
3КД156-5-АтIVС	26,3	117,1	—	143,4	75,2	10,4	—	67,2	64,8	—	489,8	—	—	—	707,4	31,4	—	—	31,4	882,2
3КД156-6-АтIVС	3,4	188,3	—	191,6	75,2	10,4	—	117,6	—	—	—	633,3	—	—	836,5	31,4	—	—	31,4	1059,5
3КД156-7-АтIVС	26,3	117,1	—	143,4	75,2	10,4	—	100,8	—	—	688,7	—	—	—	875,1	26,9	—	—	26,9	1045,4
3КД156-8-АтIVС	3,4	188,3	—	191,6	75,2	10,4	—	58,8	54,0	—	—	—	802,3	—	1000,7	26,9	—	—	26,9	1219,2
3КД156-9-АтIVС	3,4	167,9	—	171,3	75,2	10,4	53,1	16,8	—	—	—	—	—	1055,4	1210,9	22,4	—	—	22,4	1404,6
4КД156-1-АтIVС	33,1	99,3	—	132,5	86,8	10,4	39,8	—	359,2	—	—	—	—	—	496,2	17,9	—	—	17,9	646,6
4КД156-2-АтIVС	32,7	99,3	—	132,1	86,8	10,4	—	—	379,2	55,2	—	—	—	—	531,6	17,9	—	—	17,9	681,6
4КД156-3-АтIVС	25,9	99,3	—	125,2	86,8	10,4	—	75,6	21,6	361,4	66,9	—	—	—	622,7	24,6	—	—	24,6	772,5
4КД156-4-АтIVС	32,7	99,3	—	132,1	86,8	10,4	—	—	494,5	—	66,9	—	—	—	658,6	17,9	—	—	17,9	808,6
4КД156-5-АтIVС	25,9	99,3	—	125,2	86,8	10,4	—	75,6	21,6	—	506,6	—	—	—	701,0	24,6	—	—	24,6	850,8

Взам. инв.№ | Подпись и дата | Инв.№ подл.

Нач.отд.	Агранович	
Н.контр.	Саврянский	
Гл.спец.	Саврянский	
Зав.гр.	Кидричевская	
Исполн.	Жерносекова	
Провер.	Копина	

1.424.1-9.9-4РС

Ведомость расхода стали

Стадия	Лист	Листов
Р	1	8

ХАРЬКОВСКИЙ ПРОМСТРОЙНИИПРОЕКТ

Формат А4

Марка	Изделия арматурные																			Всего кг
	Стержневая горячекатаная арматура класса															Прокат листовой из стали марки ВСт3пс6-1				
	А-I				Ат-IVС															
	ГОСТ 5781-81				ГОСТ 10884-81*											ТУ14-1-3023-80				
	6	8	12	Итого	10	12	14	16	18	20	22	25	28	32	Итого	δ=12	δ=14	δ=16	Итого	
4КД156-6-АтIVС	25,9	99,3	—	125,2	86,8	10,4	—	—	135,0	503,9	86,9	—	—	—	803,0	28,0	—	—	28,0	956,2
4КД156-7-АтIVС	3,4	168,1	—	171,4	86,8	10,4	—	—	86,4	—	—	654,7	—	—	838,3	17,9	—	—	17,9	1027,6
4КД156-8-АтIVС	25,9	99,3	—	125,2	86,8	10,4	—	—	118,8	—	676,7	—	—	—	892,7	24,6	—	—	24,6	1042,5
4КД156-9-АтIVС	3,4	168,1	—	171,4	86,8	10,4	—	50,4	21,6	—	—	—	829,4	—	998,6	17,9	—	—	17,9	1187,9
1КД168-1-АтIVС	66,1	76,7	—	142,8	51,2	23,7	66,4	16,8	259,0	—	—	—	—	—	417,1	26,9	—	—	26,9	586,9
1КД168-2-АтIVС	58,8	76,7	—	135,5	51,2	10,4	66,4	16,8	—	319,5	—	—	—	—	464,3	26,9	—	—	26,9	626,7
1КД168-3-АтIVС	58,8	76,7	—	135,5	51,2	10,4	99,6	16,8	—	319,5	—	—	—	—	497,5	38,1	—	—	38,1	671,1
1КД168-4-АтIVС	58,8	76,7	—	135,5	51,2	10,4	66,4	16,8	—	417,2	—	—	—	—	562,0	26,9	—	—	26,9	724,4
1КД168-5-АтIVС	58,8	76,7	—	135,5	51,2	10,4	99,6	16,8	—	—	386,5	—	—	—	564,5	38,1	—	—	38,1	738,1
1КД168-6-АтIVС	58,8	76,7	—	135,5	51,2	10,4	99,6	16,8	—	479,1	—	—	—	—	657,1	38,1	—	—	38,1	830,7
1КД168-7-АтIVС	35,7	117,9	—	153,6	51,2	10,4	99,6	16,8	19,8	—	—	459,6	—	—	657,4	38,1	—	—	38,1	849,1
1КД168-8-АтIVС	77,8	76,7	—	154,5	51,2	10,4	99,6	16,8	—	24,4	552,6	—	—	—	755,0	38,1	—	—	38,1	947,6
2КД168-1-АтIVС	57,8	70,5	—	128,3	63,2	10,4	53,1	16,8	340,8	—	—	—	—	—	484,3	22,4	—	—	22,4	635,0
2КД168-2-АтIVС	57,8	70,5	—	128,3	63,2	10,4	79,7	16,8	340,8	—	—	—	—	—	510,9	31,4	—	—	31,4	670,6
2КД168-3-АтIVС	49,8	70,5	—	120,3	63,2	10,4	53,1	16,8	—	420,2	—	—	—	—	563,7	22,4	—	—	22,4	708,4
2КД168-4-АтIVС	51,4	70,5	—	121,9	63,2	10,4	93,0	16,8	38,4	414,5	—	—	—	—	636,3	35,8	—	—	35,8	794,0
2КД168-5-АтIVС	58,1	70,5	—	128,6	63,2	10,4	93,0	16,8	494,5	—	—	—	—	—	677,9	35,8	—	—	35,8	842,3
2КД168-6-АтIVС	69,1	70,5	—	139,6	63,2	10,4	79,7	16,8	38,4	—	504,1	—	—	—	712,6	31,4	—	—	31,4	883,6
3КД168-1-АтIVС	36,5	117,1	—	153,5	75,2	19,3	—	75,6	356,4	—	—	—	—	—	526,5	22,4	—	—	22,4	702,4
3КД168-2-АтIVС	36,5	117,1	—	153,5	75,2	19,3	—	8,4	486,0	—	—	—	—	—	588,9	31,4	—	—	31,4	773,8
3КД168-3-АтIVС	28,1	117,1	—	145,1	75,2	10,4	—	100,8	—	426,2	—	—	—	—	612,6	26,9	—	—	26,9	784,6
3КД168-4-АтIVС	36,5	117,1	—	153,5	75,2	10,4	—	571,2	510,1	—	—	—	—	—	1166,9	31,4	—	—	31,4	1351,8
3КД168-5-АтIVС	28,1	117,1	—	145,1	75,2	10,4	—	117,6	—	—	518,2	—	—	—	721,4	31,4	—	—	31,4	897,9
3КД168-6-АтIVС	28,1	117,1	—	145,1	75,2	10,4	—	8,4	162,0	616,6	—	—	—	—	872,6	35,8	—	—	35,8	1053,5
3КД168-7-АтIVС	34,6	195,2	—	229,7	75,2	10,4	—	16,8	129,6	—	—	670,1	—	—	902,1	31,4	—	—	31,4	1163,2

Инв. № подл. | Подпись и дата | Взам. инв. №

Марка	Изделия арматурные																			Всего кг
	Стержневая горячекатаная арматура класса															Прокат листовой из стали марки ВСт3пс6-1				
	А-I				Ат-IVС															
	ГОСТ 5781-81				ГОСТ 10884-81*											ТУ 14-1-3023-80				
	6	8	12	Итого	10	12	14	16	18	20	22	25	28	32	Итого	δ=12	δ=14	δ=16	Итого	
3КД168-8-АтIVС	34,6	195,2	—	229,7	75,2	10,4	—	117,6	—	—	—	—	848,7	—	1051,9	31,4	—	—	31,4	1313,0
4КД168-1-АтIVС	35,8	119,7	—	155,5	86,8	10,4	—	—	458,4	—	—	—	—	—	555,6	22,4	—	—	22,4	733,5
4КД168-2-АтIVС	27,7	119,7	—	147,4	86,8	10,4	—	—	151,2	377,0	66,9	—	—	—	692,3	31,4	—	—	31,4	871,1
4КД168-3-АтIVС	35,8	119,7	—	155,5	86,8	10,4	—	67,2	532,9	55,2	—	—	—	—	752,5	35,8	—	—	35,8	943,8
4КД168-4-АтIVС	27,7	119,7	—	147,4	86,8	10,4	—	50,4	64,8	—	525,7	—	—	—	738,1	26,9	—	—	26,9	912,4
4КД168-5-АтIVС	29,5	119,7	—	149,2	86,8	10,4	—	50,4	131,2	—	496,9	—	—	—	775,7	31,4	—	—	31,4	956,2
4КД168-6-АтIVС	27,7	119,7	—	147,4	86,8	10,4	—	117,6	21,6	551,2	66,9	—	—	—	854,5	35,8	—	—	35,8	1037,7
4КД168-7-АтIVС	3,4	195,0	—	198,3	86,8	10,4	—	100,8	21,6	—	—	679,1	—	—	898,7	31,4	—	—	31,4	1128,4
4КД168-8-АтIVС	3,4	195,0	—	198,3	86,8	10,4	—	50,4	86,4	—	—	—	860,2	—	1094,2	31,4	—	—	31,4	1323,9
1КД180-1-АтIVС	68,3	76,7	—	145,1	51,2	23,7	66,4	16,8	278,2	—	—	—	—	—	436,3	26,9	—	—	26,9	608,3
1КД180-2-АтIVС	68,3	76,7	—	145,1	51,2	23,7	99,6	16,8	278,2	—	—	—	—	—	469,5	38,1	—	—	38,1	652,7
1КД180-3-АтIVС	68,3	76,7	—	145,1	51,2	23,7	99,6	16,8	358,8	—	—	—	—	—	550,1	38,1	—	—	38,1	733,3
1КД180-4-АтIVС	68,3	76,7	—	145,1	51,2	23,7	116,2	16,8	420,6	—	—	—	—	—	628,5	43,7	—	—	43,7	817,3
1КД180-5-АтIVС	60,5	76,7	—	137,2	51,2	10,4	—	163,8	—	518,7	—	—	—	—	744,1	43,7	—	—	43,7	925,0
1КД180-6-АтIVС	81,2	76,7	—	157,9	51,2	10,4	99,6	16,8	—	—	536,2	—	—	—	714,2	38,1	—	—	38,1	910,2
1КД180-7-АтIVС	82,2	76,7	—	158,9	51,2	10,4	132,8	16,8	19,8	—	600,6	—	—	—	831,6	49,3	—	—	49,3	1039,8
1КД180-8-АтIVС	35,7	158,3	—	194,0	51,2	10,4	99,6	16,8	19,8	—	—	776,0	—	—	973,8	38,1	—	—	38,1	1205,9
2КД180-1-АтIVС	68,4	79,4	—	147,9	63,2	23,7	66,4	16,8	360,0	—	—	—	—	—	530,1	26,9	—	—	26,9	704,9
2КД180-2-АтIVС	68,4	79,4	—	147,9	63,2	23,7	99,6	16,8	360,0	—	—	—	—	—	563,3	38,1	—	—	38,1	749,3
2КД180-3-АтIVС	61,5	79,4	—	141,0	63,2	10,4	99,6	16,8	—	444,1	—	—	—	—	634,1	38,1	—	—	38,1	813,2
2КД180-4-АтIVС	68,1	79,4	—	147,6	63,2	10,4	99,6	16,8	532,9	—	—	—	—	—	722,9	38,1	—	—	38,1	908,6
2КД180-5-АтIVС	61,4	79,4	—	140,8	63,2	10,4	116,2	16,8	38,4	475,7	—	—	—	—	720,7	43,7	—	—	43,7	905,2
2КД180-6-АтIVС	81,1	79,4	—	160,5	63,2	10,4	116,2	16,8	38,4	—	539,8	—	—	—	834,8	43,7	—	—	43,7	1039,0
2КД180-7-АтIVС	34,6	159,2	—	193,9	63,2	10,4	99,6	16,8	—	—	—	697,9	—	—	887,9	38,1	—	—	38,1	1119,9

Инв. № подл. | Подпись и дата | Взам. инв. №

Марка	Изделия арматурные																			Всего кг
	Стержневая горячекатаная арматура класса															Прокат листовой из стали марки ВСт3пс6-1 ТУ14-1-3023-80				
	А-I ГОСТ 5781-81				Ат-IVС ГОСТ 10884-81*															
	6	8	12	Итого	10	12	14	16	18	20	22	25	28	32	Итого	δ=12	δ=14	δ=16	Итого	
3КД180-1-АтIVС	39,1	137,5	—	176,6	75,2	10,4	19,3	92,4	376,8	—	—	—	—	—	574,1	26,9	—	—	26,9	777,6
3КД180-2-АтIVС	39,1	137,5	—	176,6	75,2	10,4	19,3	8,4	538,8	—	—	—	—	—	652,1	38,1	—	—	38,1	866,8
3КД180-3-АтIVС	39,1	137,5	—	176,6	75,2	10,4	19,3	8,4	737,5	—	—	—	—	—	850,8	43,7	—	—	43,7	1071,1
3КД180-4-АтIVС	40,6	137,5	—	178,0	75,2	10,4	—	79,8	81,0	—	547,0	—	—	—	793,4	38,1	—	—	38,1	1009,5
3КД180-5-АтIVС	30,1	137,5	—	167,6	75,2	10,4	—	8,4	172,8	663,8	—	—	—	—	930,6	38,1	—	—	38,1	1136,3
3КД180-6-АтIVС	3,4	210,6	—	213,9	75,2	10,4	—	134,4	10,8	—	—	706,9	—	—	937,7	38,1	—	—	38,1	1189,7
3КД180-7-АтIVС	5,0	221,2	—	226,2	75,2	10,4	—	79,8	146,4	—	—	766,7	—	—	1078,5	43,7	—	—	43,7	1348,4
3КД180-8-АтIVС	3,4	222,5	—	225,9	75,2	10,4	—	8,4	172,8	—	—	—	895,1	—	1161,9	38,1	—	—	38,1	1425,9
3КД180-9-АтIVС	3,4	197,6	—	201,0	75,2	10,4	—	71,4	64,8	—	—	—	—	1176,6	1398,4	32,5	—	—	32,5	1631,9
4КД180-1-АтIVС	38,3	119,7	—	157,9	86,8	19,3	—	67,2	352,8	—	66,9	—	—	—	593,0	22,4	—	—	22,4	773,3
4КД180-2-АтIVС	37,9	119,7	—	157,5	86,8	19,3	—	100,8	352,8	—	66,9	—	—	—	626,6	31,4	—	—	31,4	815,5
4КД180-3-АтIVС	38,3	119,7	—	157,9	86,8	19,3	—	—	504,0	—	66,9	—	—	—	677,0	35,8	—	—	35,8	870,7
4КД180-4-АтIVС	29,5	119,7	—	149,2	86,8	10,4	—	50,4	64,8	463,8	—	—	—	—	676,2	26,9	—	—	26,9	852,3
4КД180-5-АтIVС	44,6	119,7	—	164,2	86,8	10,4	—	—	657,7	55,2	—	—	—	—	810,1	35,8	—	—	35,8	1010,1
4КД180-6-АтIVС	29,5	119,7	—	149,2	86,8	10,4	—	—	151,2	—	563,8	—	—	—	812,2	31,4	—	—	31,4	992,8
4КД180-7-АтIVС	29,5	119,7	—	149,2	86,8	10,4	—	—	172,8	598,7	66,9	—	—	—	935,6	35,8	—	—	35,8	1120,6
4КД180-8-АтIVС	29,5	119,7	—	149,2	86,8	10,4	—	—	194,4	55,2	525,4	—	—	—	872,2	40,3	—	—	40,3	1061,7
4КД180-9-АтIVС	3,4	201,6	—	204,9	86,8	10,4	—	—	172,8	—	—	728,3	—	—	998,3	35,8	—	—	35,8	1239,0
4КД180-10-АтIVС	3,4	204,6		204,9	86,8	10,4	—	—	172,8	—	—	—	922,2	—	1192,2	35,8	—	—	35,8	1432,9
4КД180-11-АтIVС	4,7	181,9		186,5	86,8	10,4	—	—	194,4	—	66,9	932,0	—	—	1299,5	40,3	—	—	40,3	1517,3
4КД180-12-АтIVС	3,4	177,9		181,3	86,8	10,4	—	—	172,8	—	—	—	—	1236,0	1506,0	35,8	—	—	35,8	1723,1

Инв.№ подл. | Подпись и дата | Взам. инв.№

Марка	Изделия арматурные																			Всего кг
	Стержневая горячекатаная арматура класса															Прокат листовой из стали марки ВСт3пс6-1 ТУ14-1-3023-80				
	А-I ГОСТ 5781-81				Ат-IVС ГОСТ 10884-81*															
	6	8	12	Итого	10	12	14	16	18	20	22	25	28	32	Итого	δ=12	δ=14	δ=16	Итого	
5КД156-1-АтIVС	72,4	85,8	8,5	166,6	113,5	35,0	—	92,8	291,2	—	25,2	—	—	—	557,7	20,2	—	3,6	23,8	748,1
5КД156-2-АтIVС	70,9	85,8	8,5	165,2	113,5	35,0	—	—	332,8	94,8	25,2	—	—	—	601,3	20,2	—	3,6	23,8	790,3
5КД156-3-АтIVС	64,1	85,8	8,5	158,4	113,5	13,6	—	—	135,6	359,2	—	—	—	—	621,9	20,2	2,6	—	22,8	803,1
5КД156-4-АтIVС	65,2	95,9	8,5	169,6	113,5	35,0	—	92,8	214,4	21,2	—	—	185,4	—	662,3	20,2	2,6	—	22,8	854,7
5КД156-5-АтIVС	64,1	85,8	8,5	158,4	113,5	13,6	—	—	17,2	387,2	139,8	—	—	—	671,3	2,2	21,1	3,6	27,0	856,7
5КД156-6-АтIVС	64,1	85,8	8,5	158,4	113,5	13,6	—	92,8	34,4	320,0	114,6	—	—	—	688,9	22,4	—	—	22,4	869,7
5КД156-7-АтIVС	70,9	85,8	8,5	165,2	113,5	35,0	—	—	214,4	180,0	139,8	—	—	—	682,7	2,2	26,4	3,6	32,2	880,1
5КД156-8-АтIVС	64,1	85,8	8,5	158,4	113,5	13,6	—	—	17,2	264,4	290,6	—	—	—	699,3	2,2	2,6	28,8	33,7	891,4
5КД156-9-АтIVС	67,9	90,0	8,5	166,4	113,5	13,6	—	92,8	428,4	—	—	147,6	—	—	795,9	22,4	—	—	22,4	984,7
5КД156-10-АтIVС	64,1	85,8	8,5	158,4	113,5	13,6	—	—	34,4	—	585,0	—	—	—	746,5	4,5	—	28,8	33,3	938,2
5КД156-11-АтIVС	65,6	95,9	8,5	170,0	113,5	35,0	—	—	335,6	—	176,0	147,6	—	—	807,7	4,5	—	28,8	33,3	1011,0
5КД156-12-АтIVС	64,6	95,9	8,5	169,0	113,5	13,6	—	—	411,2	—	289,2	147,6	—	—	975,1	2,2	—	46,8	49,0	1193,1
6КД156-1-АтIVС	36,4	125,6	9,6	171,6	130,3	13,6	—	—	383,2	21,2	—	—	—	—	548,3	15,7	2,6	—	18,3	738,2
6КД156-2-АтIVС	29,7	125,6	9,6	164,9	130,3	13,6	—	—	17,2	450,0	25,2	—	—	—	636,3	2,2	15,8	3,6	21,7	822,9
6КД156-3-АтIVС	29,1	136,6	9,6	175,3	130,3	13,6	—	—	204,8	129,2	—	172,0	—	—	649,9	2,2	18,5	—	20,7	845,9
6КД156-4-АтIVС	35,3	125,6	9,6	170,5	130,3	13,6	—	—	204,8	—	291,0	—	—	—	639,7	2,2	—	25,2	27,4	837,6
6КД156-5-АтIVС	23,5	136,6	9,6	169,7	130,3	13,6	—	—	17,2	393,6	25,2	172,0	—	—	751,9	2,2	23,8	3,6	29,6	951,2
6КД156-6-АтIVС	35,3	125,6	9,6	170,5	130,3	13,6	—	—	392,0	129,2	133,8	—	—	—	798,9	2,2	18,5	—	20,7	990,1
6КД156-7-АтIVС	23,5	136,6	9,6	169,7	130,3	13,6	—	—	17,2	414,8	—	—	216,4	—	792,3	2,2	26,4	—	28,6	990,6
6КД156-8-АтIVС	29,1	136,6	9,6	175,3	130,3	13,6	—	—	204,8	—	157,2	—	—	330,8	836,7	2,2	—	25,2	27,4	1039,4
6КД156-9-АтIVС	23,5	136,6	9,6	169,7	130,3	13,6	—	—	17,2	183,2	280,0	172,0	—	—	796,3	2,2	26,4	—	28,6	994,6
6КД156-10-АтIVС	23,5	136,6	9,6	169,7	130,3	13,6	—	—	17,2	—	547,2	172,0	—	—	880,3	2,2	—	25,2	27,4	1077,4
6КД156-11-АтIVС	29,1	136,6	9,6	175,3	130,3	13,6	—	—	392,0	183,2	—	—	—	—	935,5	2,2	26,4	—	28,6	1139,4
6КД156-12-АтIVС	23,5	136,6	9,6	169,7	130,3	13,6	—	—	17,2	—	503,2	—	—	330,8	985,1	2,2	—	36,0	38,2	1203,1
6КД156-13-АтIVС	23,9	136,6	9,6	170,1	130,3	13,6	—	—	17,2	—	503,2	—	—	—	980,7	2,2	—	36,0	38,2	1189,1

Инв. № подл. | Подпись и дата | Взам. инв. №

Марка	Изделия арматурные																			Всего кг
	Стержневая горячекатаная арматура класса															Прокат листовой из стали марки ВСт3пс6-1 ТУ14-1-3023-80				
	А-I ГОСТ 5781-81				Ат-IVС ГОСТ 10884-81*															
	6	8	12	Итого	10	12	14	16	18	20	22	26	28	32	Итого	δ=12	δ=14	δ=16	Итого	
7КД156-1-АтIVС	71,3	85,8	7,5	164,6	113,5	35,0	—	92,8	287,2	—	25,2	—	—	—	553,7	20,2	—	3,6	23,8	742,1
7КД156-2-АтIVС	69,9	85,8	7,5	163,2	113,5	35,0	—	—	332,8	89,8	25,2	—	—	—	596,3	20,2	—	3,6	23,8	783,3
7КД156-3-АтIVС	63,1	85,8	7,5	156,4	113,5	13,6	—	—	135,6	354,2	—	—	—	—	616,9	20,2	2,6	—	22,8	796,1
8КД156-1-АтIVС	36,1	125,6	8,5	170,1	130,3	13,6	—	—	379,2	21,2	—	—	—	—	544,3	15,7	2,6	—	18,3	732,8
8КД156-2-АтIVС	28,7	125,6	8,5	162,8	130,3	13,6	—	—	106,0	358,2	—	—	—	—	608,1	15,7	2,6	—	18,3	789,2
8КД156-3-АтIVС	28,7	125,6	8,5	162,8	130,3	13,6	—	—	17,2	445,0	25,2	—	—	—	631,3	2,2	15,8	—	21,7	815,8
8КД156-4-АтIVС	28,7	125,6	8,5	162,8	130,3	13,6	—	—	17,2	360,8	127,6	—	—	—	649,5	2,2	18,5	—	20,7	833,0
8КД156-5-АтIVС	23,5	134,8	8,5	166,7	130,3	13,6	—	—	17,2	231,6	157,2	164,2	—	—	714,1	2,2	—	25,2	27,4	908,3
5КД168-1-АтIVС	41,9	147,0	8,5	197,4	113,5	40,2	—	92,8	310,4	—	25,2	—	—	—	582,1	20,2	—	3,6	23,8	803,3
5КД168-2-АтIVС	34,8	156,5	8,5	199,9	113,5	40,2	—	92,8	233,6	21,2	—	147,6	—	—	648,9	20,2	2,6	—	22,8	871,6
5КД168-3-АтIVС	40,2	147,0	8,5	195,7	113,5	40,2	—	—	233,6	238,8	25,2	—	—	—	651,3	2,2	21,1	3,6	27,0	874,0
5КД168-4-АтIVС	33,4	147,0	8,5	188,8	113,5	40,2	—	—	17,2	410,8	139,8	—	—	—	721,5	2,2	21,1	3,6	27,0	937,3
5КД168-5-АтIVС	27,9	156,5	8,5	193,0	113,5	40,2	—	—	17,2	410,8	25,2	—	185,4	—	792,3	2,2	21,1	3,6	27,0	1012,3
5КД168-6-АтIVС	34,8	156,5	8,5	199,9	113,5	40,2	—	—	233,6	165,2	—	—	—	242,4	794,9	2,2	23,8	—	26,0	1020,8
5КД168-7-АтIVС	33,4	147,0	8,5	188,8	113,5	40,2	—	—	17,2	266,8	359,8	—	—	—	797,5	2,2	—	39,6	41,8	1028,1
5КД168-8-АтIVС	39,4	147,0	8,5	194,9	113,5	13,6	—	—	449,6	—	359,8	—	—	—	936,5	2,2	—	39,6	41,8	1173,2
5КД168-9-АтIVС	26,7	156,5	8,5	191,8	113,5	13,6	—	—	17,2	21,2	542,8	147,6	—	—	855,9	2,2	2,6	36,0	40,9	1088,6
5КД168-10-АтIVС	32,2	147,0	8,5	187,6	113,5	13,6	—	—	76,4	116,0	568,4	—	—	—	887,9	11,2	2,6	14,4	28,2	1103,7
5КД168-11-АтIVС	26,7	156,5	8,5	191,8	113,5	13,6	—	—	17,2	534,0	245,2	147,6	—	—	1071,1	2,2	—	39,6	41,8	1304,7
6КД168-1-АтIVС	39,5	148,4	9,6	197,5	130,3	40,2	—	92,8	224,0	131,6	—	—	—	—	618,9	20,2	2,6	—	22,8	839,3
6КД168-2-АтIVС	41,8	148,4	9,6	199,8	130,3	13,6	—	—	135,6	365,6	25,2	—	—	—	670,3	20,2	—	3,6	23,8	893,8
6КД168-3-АтIVС	31,5	148,4	9,6	189,5	130,3	13,6	—	—	17,2	399,2	159,0	—	—	—	719,3	2,2	21,1	3,6	27,0	935,7
6КД168-4-АтIVС	27,8	154,8	9,6	192,3	130,3	13,6	—	—	135,6	276,4	—	—	216,4	—	772,3	2,2	2,6	—	22,8	904,8
6КД168-5-АтIVС	25,2	159,4	9,6	194,3	130,3	13,6	—	—	17,2	492,4	—	172,0	—	—	825,5	2,2	34,3	—	36,6	1056,4
6КД168-6-АтIVС	25,2	159,4	9,6	194,3	130,3	13,6	—	—	17,2	255,2	201,2	—	216,4	—	833,9	2,2	—	32,4	34,6	1062,8

Инв. № подл. | Подпись и дата | Взам. инв. №

Марка	Изделия арматурные																			Всего кг
	Стержневая горячекатаная арматура класса															Прокат листовой из стали марки ВСт3пс6-1				
	А-I				Ат-IVС															
	ГОСТ 5781-81				ГОСТ 10884-81*											ТУ14-1-3023-80				
	6	8	12	Итого	10	12	14	16	18	20	22	25	28	32	Итого	δ=12	δ=14	δ=16	Итого	
6КД168-7-АтIVС	25,2	159,4	9,6	194,3	130,3	13,6	—	—	17,2	492,4	—	—	—	330,8	984,3	2,2	34,3	—	36,6	1215,2
6КД168-8-АтIVС	25,2	159,4	9,6	194,3	130,3	13,6	—	—	17,2	237,2	308,8	—	216,4	—	923,5	2,2	34,3	—	36,6	1154,4
6КД168-9-АтIVС	32,1	159,4	9,6	201,2	130,3	13,6	—	—	430,4	129,2	132,0	—	216,4	—	1051,9	2,2	18,5	21,6	42,3	1295,4
6КД168-10-АтIVС	25,2	159,4	9,6	194,3	130,3	13,6	—	—	17,2	165,2	617,2	172,0	—	—	1115,5	2,2	23,8	—	26,0	1335,8
6КД168-11-АтIVС	25,2	159,4	9,6	194,3	130,3	13,6	—	—	17,2	—	711,6	—	216,4	—	1089,1	2,2	—	46,8	49,0	1325,2
6КД168-12-АтIVС	5,6	227,9	9,6	243,1	130,3	13,6	—	—	93,6	108,0	—	172,0	764,4	—	1281,9	13,4	15,8	—	29,3	1554,3
7КД168-1-АтIVС	32,2	147,0	7,5	186,6	113,5	40,2	—	—	17,2	410,8	133,8	—	—	—	715,5	—	23,8	3,6	27,4	929,1
8КД168-1-АтIVС	39,9	150,8	8,5	199,2	130,3	40,2	72,0	—	309,6	21,2	—	—	—	—	573,3	20,2	2,6	—	22,8	795,4
8КД168-2-АтIVС	36,7	150,8	8,5	196,0	130,3	40,2	—	92,8	224,0	126,6	—	—	—	—	613,9	20,2	2,6	—	22,8	832,7
8КД168-3-АтIVС	31,6	150,8	8,5	190,9	130,3	40,2	—	—	17,2	420,4	127,6	—	—	—	735,7	2,2	23,8	—	26,0	952,6
8КД168-4-АтIVС	29,4	154,6	8,5	192,5	130,3	40,2	—	—	17,2	492,4	—	—	206,8	—	886,9	2,2	34,3	—	36,6	1115,9
5КД180-1-АтIVС	87,3	95,7	8,5	191,5	113,5	13,6	—	188,6	329,6	—	25,2	—	—	—	670,5	24,6	—	3,6	28,2	890,2
5КД180-2-АтIVС	77,4	95,7	8,5	181,6	113,5	13,6	46,0	—	165,2	385,2	25,2	—	—	—	748,7	24,6	—	3,6	28,2	958,5
5КД180-3-АтIVС	79,2	95,7	8,5	183,4	113,5	43,8	—	116,0	94,0	—	376,8	—	—	—	744,1	24,6	—	3,6	28,2	955,7
5КД180-4-АтIVС	74,4	101,1	8,5	183,9	113,5	13,6	46,0	—	17,2	290,4	359,8	—	—	—	840,5	2,2	—	39,6	41,8	1066,2
5КД180-5-АтIVС	79,9	105,3	8,5	193,7	113,5	13,6	—	72,6	400,8	21,2	—	—	—	242,4	864,1	24,6	2,6	—	27,3	1085,1
5КД180-6-АтIVС	72,0	105,3	8,5	185,7	113,5	13,6	46,0	—	17,2	311,6	220,0	147,6	—	—	869,5	2,2	2,6	36,0	40,9	1096,1
5КД180-7-АтIVС	72,0	105,3	8,5	185,7	113,5	13,6	46,0	—	17,2	311,6	220,0	—	185,4	—	907,3	2,2	2,6	36,0	40,9	1133,9
5КД180-8-АтIVС	77,2	95,7	8,5	181,4	113,5	43,8	—	—	17,2	225,0	491,4	—	—	—	890,9	2,2	33,0	3,6	38,8	1111,1
5КД180-9-АтIVС	71,8	105,3	8,5	185,5	113,5	43,8	—	—	34,4	—	626,6	147,6	—	—	965,9	4,5	—	45,0	49,5	1200,9
5КД180-10-АтIVС	78,5	95,7	8,5	182,7	113,5	13,6	—	—	17,2	671,2	249,8	—	—	—	1065,3	2,2	13,2	21,6	37,0	1285,0
5КД180-11-АтIVС	73,1	105,3	8,5	186,9	113,5	13,6	—	—	17,2	581,2	245,2	147,6	—	—	1118,3	2,2	—	39,6	41,8	1347,0
5КД180-12-АтIVС	70,4	105,3	8,5	184,1	113,5	13,6	—	—	17,2	—	1003,4	147,6	—	—	1295,3	2,2	—	48,6	50,8	1530,2
6КД180-1-АтIVС	44,5	150,8	9,6	204,9	130,3	13,6	43,4	—	451,2	21,2	—	—	—	—	659,7	20,2	2,6	—	22,8	887,4
6КД180-2-АтIVС	42,3	150,8	9,6	202,7	130,3	13,6	43,4	—	243,2	254,4	25,2	—	—	—	710,1	2,2	21,1	3,6	27,0	939,8

Инв.№ подл. | Подпись и дата | Взам.инв.№

Марка	Изделия арматурные																			Всего кг
	Стержневая горячекатаная арматура класса															Прокат листовой из стали марки ВСт3пс6-1				
	А-I				Ат-IVС															
	ГОСТ 5781-81				ГОСТ 10884-81*											ТУ 14-1-3023-80				
	6	8	12	Итого	10	12	14	16	18	20	22	25	28	32	Итого	δ=12	δ=14	δ=16	Итого	
6КД180-3-АтIVС	36,1	161,8	9,6	207,5	130,3	13,6	43,4	—	243,2	165,2	—	172,0	—	—	767,7	2,2	23,8	—	26,0	1001,2
6КД180-4-АтIVС	28,6	161,8	9,6	200,0	130,3	42,0	—	—	17,2	278,8	201,2	172,0	—	—	841,5	2,2	—	32,4	34,6	1076,2
6КД180-5-АтIVС	28,6	161,8	9,6	200,0	130,3	42,0	—	—	17,2	444,0	—	—	216,4	—	849,9	2,2	23,8	—	26,0	1075,9
6КД180-6-АтIVС	28,6	161,8	9,6	200,0	130,3	42,0	—	—	17,2	516,0	—	—	216,4	—	921,9	2,2	34,3	—	36,6	1158,5
6КД180-7-АтIVС	28,6	161,8	9,6	200,0	130,3	42,0	—	—	17,2	300,0	176,0	—	—	330,8	996,3	2,2	2,6	28,8	33,7	1230,0
6КД180-8-АтIVС	27,2	161,8	9,6	198,6	130,3	13,6	—	—	17,2	—	626,4	—	216,4	—	1003,9	2,2	—	46,8	49,0	1251,6
6КД180-9-АтIVС	35,7	161,8	9,6	207,1	130,3	13,6	43,4	—	347,2	129,2	132,0	—	—	330,8	1126,5	2,2	18,5	21,6	42,3	1376,0
6КД180-10-АтIVС	42,9	161,8	9,6	214,3	130,3	13,6	—	—	468,8	21,2	308,0	—	216,4	—	1158,3	2,2	2,6	50,4	55,3	1427,9
6КД180-11-АтIVС	27,2	161,8	9,6	198,6	130,3	13,6	—	—	17,2	21,2	802,8	—	—	330,8	1315,9	2,2	2,6	50,4	55,3	1569,8
6КД180-12-АтIVС	5,6	237,3	9,6	252,5	130,3	13,6	—	—	17,2	129,2	132,0	—	102,2	—	1449,5	2,2	18,5	21,6	42,3	1744,4
7КД180-1-АтIVС	85,3	94,7	7,5	187,6	113,5	13,6	—	188,6	252,8	89,8	25,2	—	—	—	683,5	24,6	—	3,6	28,2	899,3
7КД180-2-АтIVС	77,2	94,7	7,5	179,4	113,5	43,8	—	—	91,2	—	595,4	—	—	—	843,9	13,4	—	21,6	35,0	1058,3
8КД180-1-АтIVС	76,8	89,6	8,5	174,9	130,3	13,6	43,4	—	447,2	—	25,2	—	—	—	659,7	20,2	—	3,6	23,8	858,5
8КД180-2-АтIVС	75,0	89,6	8,5	173,1	130,3	13,6	43,4	—	243,2	249,4	25,2	—	—	—	705,1	2,2	21,1	3,6	27,0	905,3
8КД180-3-АтIVС	67,3	89,6	8,5	165,4	130,3	42,0	—	—	17,2	444,0	127,6	—	—	—	761,1	2,2	23,8	—	26,0	952,5
8КД180-4-АтIVС	62,1	98,8	8,5	169,4	130,3	42,0	—	—	17,2	278,8	201,2	164,2	—	—	833,7	2,2	—	32,4	34,6	1037,7

Инв. № подл. | Подпись и дата | Взам. инв. №