ТИПОВЫЕ СТРОИТЕЛЬНЫЕ КОНСТРУКЦИИ, ИЗДЕЛИЯ И УЗЛЫ

СЕРИЯ 3.015-1/82

УНИФИЦИРОВАННЫЕ ОТДЕЛЬНО СТОЯЩИЕ ОПОРЫ ПОД ТЕХНОЛОГИЧЕСКИЕ ТРУБОПРОВОДЫ

ВЫПУСК II-5

ЧАСТЬ 1 (СТР 1...108)

СБОРНЫЕ ЖЕЛЕЗОБЕТОННЫЕ КОЛОННЫ И ТРАВЕРСЫ

ВАРИАНТ АРМИРОВАНИЯ СТАЛЬЮ КЛАССА АТ-IVС АРМАТУРНЫЕ ИЗДЕЛИЯ

РАБОЧИЕ ЧЕРТЕЖИ

КНИГА I (СТР. 1÷53)

23376-02

ЦЕНА 8-36

Вып. II-5
часть 1
кн. I

ЦЕНТРАЛЬНЫЙ ИНСТИТУТ ТИПОВОГО ПРОЕКТИРОВАНИЯ
ГОССТРОЯ СССР

Москва, А-445, Смольная ул., 22

Сдано в печать 11 1989 года

Заказ № 2260 Тираж 4230 экз

ТИПОВЫЕ СТРОИТЕЛЬНЫЕ КОНСТРУКЦИИ, ИЗДЕЛИЯ И УЗЛЫ

СЕРИЯ 3.015-1/82

УНИФИЦИРОВАННЫЕ ОТДЕЛЬНО СТОЯЩИЕ ОПОРЫ ПОД ТЕХНОЛОГИЧЕСКИЕ ТРУБОПРОВОДЫ

ВЫПУСК II-5

СБОРНЫЕ ЖЕЛЕЗОБЕТОННЫЕ КОЛОННЫ И ТРАВЕРСЫ

ВАРИАНТ АРМИРОВАНИЯ СТАЛЬЮ КЛАССА АТ-IVС АРМАТУРНЫЕ ИЗДЕЛИЯ

РАБОЧИЕ ЧЕРТЕЖИ

РАЗРАБОТАНЫ

ИНСТИТУТОМ ХАРЬКОВСКИЙ ПРОМСТРОЙНИИПРОЕКТ

ГЛАВНЫЙ ИНЖЕНЕР ИНСТИТУТА Н.Ф. ДОВГИЙ
ГЛАВНЫЙ ИНЖЕНЕР ПРОЕКТА А.М. МОНИН
НАЧАЛЬНИК АСО-3 М.И. ВРОДСКИЙ
ГЛ. КОНСТРУКТОР В.Б. ЗОРИН

Утверждены Главным управлением проектирования Госстроя СССР, письмо от 21.06.88г №6/6-1256.
Введены в действие с 01.12.88г институтом „Харьковский Промстройниипроект" приказ от 27.06.88г №79
Срок действия – 1992г

© ЦИТП Госстроя СССР, 1988

23376-02 2

Обозначение	Наименование	Стр.
3.015-1/82.II-5-1	Каркас КП1-1...КП1-3; КП2-1	7
3.015-1/82.II-5-2	Каркас КП3-1; КП5-1	8
3.015-1/82.II-5-3	Каркас КП4-1; КП6-1	9
3.015-1/82.II-5-4	Каркас КП7-1; КП8-1	10
3.015-1/82.II-5-5	Каркас КП9-1; КП10-1	11
3.015-1/82.II-5-6	Каркас КП11-1; КП12-1	12
3.015-1/82.II-5-7	Каркас КП13-1; КП14-1	13
3.015-1/82.II-5-8	Каркас КП15-1...КП15-3; КП16-1; КП16-2	14
3.015-1/82.II-5-9	Каркас КП17-1	15
3.015-1/82.II-5-10	Каркас КП18-1; КП18-2	16
3.015-1/82.II-5-11	Каркас КП19-1	17
3.015-1/82.II-5-12	Каркас КП20-1; КП24-1	18
3.015-1/82.II-5-13	Каркас КП21-1; КП23-1; КП25-1	19
3.015-1/82.II-5-14	Каркас КП22-1; КП26-1	20
3.015-1/82.II-5-15	Каркас КП27-1...КП27-3; КП29-1	21
3.015-1/82.II-5-16	Каркас КП28-1; КП30-1	22
3.015-1/82.II-5-17	Каркас КП31-1; КП31-2; КП32-1; КП32-2	23
3.015-1/82.II-5-18	Каркас КП33-1...КП33-3; КП36-1	24
3.015-1/82.II-5-19	Каркас КП34-1; КП37-1	25
3.015-1/82.II-5-20	Каркас КП35-1	26
3.015-1/82.II-5-21	Каркас КП38-1; КП38-2; КП42-1	27
3.015-1/82.II-5-22	Каркас КП39-1; КП39-2; КП40-1; КП40-2	28
3.015-1/82.II-5-23	Каркас КП41-1	29
3.015-1/82.II-5-24	Каркас КП43-1; КП44-1	30

Обозначение	Наименование	Стр.
3.015-1/82.II-5-25	Каркас КП45-1; КП48-1	31
3.015-1/82.II-5-26	Каркас КП46-1; КП49-1	32
3.015-1/82.II-5-27	Каркас КП47-1; КП50-1	33
3.015-1/82.II-5-28	Каркас КП51-1	34
3.015-1/82.II-5-29	Каркас КП52-1; КП55-1	35
3.015-1/82.II-5-30	Каркас КП53-1; КП54-1	36
3.015-1/82.II-5-31	Каркас КП56-1; КП57-1	37
3.015-1/82.II-5-32	Каркас КП58-1; КП59-1	38
3.015-1/82.II-5-33	Каркас КП60-1... КП62-1	39
3.015-1/82.II-5-34	Каркас КП63-1; КП64-1	40
3.015-1/82.II-5-35	Каркас КП65-1; КП66-1	41
3.015-1/82.II-5-36	Каркас КП67-1	42
3.015-1/82.II-5-37	Каркас КП68-1; КП68-2; КП69-1	43
3.015-1/82.II-5-38	Каркас КП70-1; КП70-2; КП71-1; КП71-2;	44
	КП78-1; КП78-2; КП79-1; КП79-2	
3.015-1/82.II-5-39	Каркас КП72-1; КП74-1; КП80-1; КП80-2;	45
	КП81-1	
3.015-1/82.II-5-40	Каркас КП73-1	46
3.015-1/82.II-5-41	Каркас КП75-1; КП103-1	47
3.015-1/82.II-5-42	Каркас КП76-1...КП76-3; КП84-1	48
3.015-1/82.II-5-43	Каркас КП77-1; КП77-2	49
3.015-1/82.II-5-44	Каркас КП82-1; КП83-1	50
3.015-1/82.II-5-45	Каркас КП85-1; КП91-1	51
3.015-1/82.II-5-46	Каркас КП86-1	52
3.015-1/82.II-5-47	Каркас КП87-1	53
3.015-1/82.II-5-48	Каркас КП88-1	54
3.015-1/82.II-5-49	Каркас КП89-1; КП89-2; КП90-1	55

Инв. № подл. | Подпись и дата | Взам. инв. №

Нач. отд.	Бродский	
Н. контр.	Зорин	
Гл. констр.	Зорин	
Рук. гр.	Шаховский	
Исполн.	Шейнбаум	
Провер.	Боднянская	

3.015-1/82.II-5

Содержание

Стадия	Лист	Листов
Р	1	10

ХАРЬКОВСКИЙ ПРОМСТРОЙНИИПРОЕКТ

Инв. № подл. | Подпись и дата | Взам. инв. №

3.015-1/82.II-5

Лист 2

Обозначение	Наименование	Стр.
3.015-1/82.II-5-50	Каркас КП92-1; КП93-1	56
3.015-1/82.II-5-51	Каркас КП94-1; КП95-1	57
3.015-1/82.II-5-52	Каркас КП96-1; КП97-1	58
3.015-1/82.II-5-53	Каркас КП98-1; КП99-1	59
3.015-1/82.II-5-54	Каркас КП100-1; КП101-1	60
3.015-1/82.II-5-55	Каркас КП102-1; КП102-2; КП104-1	61
3.015-1/82.II-5-56	Каркас КП105-1...КП107-1	62
3.015-1/82.II-5-57	Каркас КП108-1; КП108-2	63
3.015-1/82.II-5-58	Каркас КП109-1	64
3.015-1/82.II-5-59	Каркас КП110-1; КП110-2	65
3.015-1/82.II-5-60	Каркас КП111-1	66
3.015-1/82.II-5-61	Каркас КП112-1; КП112-2	67
3.015-1/82.II-5-62	Каркас КП113-1	68
3.015-1/82.II-5-63	Каркас КП114-1; КП114-2	69
3.015-1/82.II-5-64	Каркас КП115-1	70
3.015-1/82.II-5-65	Каркас КП116-1	71
3.015-1/82.II-5-66	Каркас КП117-1	72
3.015-1/82.II-5-67	Каркас КП118-1	73
3.015-1/82.II-5-68	Каркас КП119-1	74
3.015-1/82.II-5-69	Каркас КП120-1	75
3.015-1/82.II-5-70	Каркас КП121-1	76
3.015-1/82.II-5-71	Каркас КП122-1	77
3.015-1/82.II-5-72	Каркас КП123-1	78
3.015-1/82.II-5-73	Каркас КП124-1	79
3.015-1/82.II-5-74	Каркас КП125-1	80
3.015-1/82.II-5-75	Каркас КП126-1	81
3.015-1/82.II-5-76	Каркас КП127-1	82

Обозначение	Наименование	Стр.
3.015-1/82.II-5-77	Каркас КП128-1	83
3.015-1/82.II-5-78	Каркас КП129-1	84
3.015-1/82.II-5-79	Каркас КП130-1	85
3.015-1/82.II-5-80	Каркас КП131-1	86
3.015-1/82.II-5-81	Каркас КП132-1	87
3.015-1/82.II-5-82	Каркас КП133-1	88
3.015-1/82.II-5-83	Каркас КП134-1	89
3.015-1/82.II-5-84	Каркас КП135-1	90
3.015-1/82.II-5-85	Каркас КП136-1	91
3.015-1/82.II-5-86	Каркас КП137-1	92
3.015-1/82.II-5-87	Каркас КП138-1	93
3.015-1/82.II-5-88	Каркас КП139-1	94
3.015-1/82.II-5-89	Каркас КП140-1	95
3.015-1/82.II-5-90	Каркас КП141-1	96
3.015-1/82.II-5-91	Каркас КП142-1	96
3.015-1/82.II-5-92	Каркас КП143-1	97
3.015-1/82.II-5-93	Каркас КП144-1	97
3.015-1/82.II-5-94	Каркас КП145-1	98
3.015-1/82.II-5-95	Каркас КП146-1; КП147-1	98
3.015-1/82.II-5-96	Каркас КП148-1	99
3.015-1/82.II-5-97	Каркас КП149-1	99
3.015-1/82.II-5-98	Каркас КП150-1; КП150-2	100
3.015-1/82.II-5-99	Каркас КП151-1; КП151-2; КП152-1	100
3.015-1/82.II-5-100	Каркас КП153-1	101
3.015-1/82.II-5-101	Каркас КП154-1	101
3.015-1/82.II-5-102	Каркас КП155-1; КП155-2	102
3.015-1/82.II-5-103	Каркас КП156-1; КП157-1	102

Инв.№ подл. | Подпись и дата | Взам. инв.№

Обозначение	Наименование	Стр.
3.015-1/82.II-5-104	Каркас КП 158-1	103
3.015-1/82.II-5-105	Каркас КП 159-1; КП 159-2	103
3.015-1/82.II-5-106	Каркас КП160-1; КП 161-1	104
3.015-1/82.II-5-107	Каркас КП 162-1	104
3.015-1/82.II-5-108	Каркас КП163-1; КП 163-2	105
3.015-1/82.II-5-109	Каркас КП 164-1; КП 164-2	105
3.015-1/82.II-5-110	Каркас КП 165-1	106
3.015-1/82.II-5-111	Каркас КП166-1; КП166-2	106
3.015-1/82.II-5-112	Каркас КП 167-1	107
3.015-1/82.II-5-113	Каркас КП 168-1	107
3.015-1/82.II-5-114	Каркас КП169-1	108
3.015-1/82.II-5-115	Каркас КП 170-1	108
3.015-1/82.II-5-116	Каркас Кр1-1...Кр1-3; Кр2-1	109
3.015-1/82.II-5-117	Каркас Кр3-1; Кр4-1	109
3.015-1/82.II-5-118	Каркас Кр5-1; Кр6-1	110
3.015-1/82.II-5-119	Каркас Кр7-1; Кр 8-1	110
3.015-1/82.II-5-120	Каркас Кр9-1; Кр 11-1	111
3.015-1/82.II-5-121	Каркас Кр10-1; Кр12-1	111
3.015-1/82.II-5-122	Каркас Кр13-1; Кр 14-1	112
3.015-1/82.II-5-123	Каркас Кр16-1; Кр17-1	112
3.015-1/82.II-5-124	Каркас Кр18-1... Кр18-3	113
3.015-1/82.II-5-125	Каркас Кр19-1; Кр19-2; Кр21-1; Кр21-2	113
3.015-1/82.II-5-126	Каркас Кр 20-1; Кр 25-1; Кр 27-1	114
3.015-1/82.II-5-127	Каркас Кр 22-1; Кр 34-1	114
3.015-1/82.II-5-128	Каркас Кр 23-1; Кр 24-1	115
3.015-1/82.II-5-129	Каркас Кр 26-1; Кр 28-1	115
3.015-1/82.II-5-130	Каркас Кр 29-1; Кр 31-1	116

Инв. № подл. | Подпись и дата | Взам. инв. №

Обозначение	Наименование	Стр.
3.015-1/82.II-5-131	Каркас Кр30-1; Кр 30-2; Кр 32-1	116
3.015-1/82.II-5-132	Каркас Кр 33-1	117
3.015-1/82.II-5-133	Каркас Кр 35-1... Кр35-3; Кр 36-1	117
3.015-1/82.II-5-134	Каркас Кр 37-1; Кр 38-1	118
3.015-1/82.II-5-135	Каркас Кр39-1; Кр 39-2; Кр40-1; Кр40-2	118
3.015-1/82.II-5-136	Каркас Кр41-1... Кр41-4	119
3.015-1/82.II-5-137	Каркас Кр 45-1	119
3.015-1/82.II-5-138	Каркас Кр42-1	120
3.015-1/82.II-5-139	Каркас Кр43-1; Кр44-1	120
3.015-1/82.II-5-140	Каркас Кр46-1; Кр46-2	121
3.015-1/82.II-5-141	Каркас Кр47-1; Кр52-1	121
3.015-1/82.II-5-142	Каркас Кр 48-1; Кр 48-2	122
3.015-1/82.II-5-143	Каркас Кр 49-1; Кр 49-2	122
3.015-1/82.II-5-144	Каркас Кр 50-1; Кр 51-1	123
3.015-1/82.II-5-145	Каркас Кр53-1; Кр 55-1	123
3.015-1/82.II-5-146	Каркас Кр 54-1; Кр 56-1	124
3.015-1/82.II-5-147	Каркас Кр 57-1; Кр59-1	124
3.015-1/82.II-5-148	Каркас Кр 58-1; Кр 60-1	125
3.015-1/82.II-5-149	Каркас Кр 61-1; Кр 62-1	125
3.015-1/82.II-5-150	Каркас Кр 63-1; Кр 65-1	126
3.015-1/82.II-5-151	Каркас Кр 64-1; Кр 66-1	126
3.015-1/82.II-5-152	Каркас Кр 67-1; Кр 78-1	127
3.015-1/82.II-5-153	Каркас Кр 68-1	127
3.015-1/82.II-5-154	Каркас Кр 69-1	128
3.015-1/82.II-5-155	Каркас Кр 70-1; Кр 72-1	128
3.015-1/82.II-5-156	Каркас Кр 71-1; Кр 71-2	129
3.015-1/82.II-5-157	Каркас Кр 73-1; Кр 75-1	129

Инв. № перв. | Подпись и дата | Взам. инв. №

Обозначение	Наименование	Стр.
3.015-1/82.II-5-158	Каркас Кр74-1; Кр76-1	130
3.015-1/82.II-5-159	Каркас Кр77-1	130
3.015-1/82.II-5-160	Каркас Кр79-1; Кр80-1	131
3.015-1/82.II-5-161	Каркас Кр81-1; Кр82-1; Кр83-1	131
3.015-1/82.II-5-162	Каркас Кр84-1; Кр86-1	132
3.015-1/82.II-5-163	Каркас Кр85-1; Кр87-1	132
3.015-1/82.II-5-164	Каркас Кр88-1... Кр88-3	133
3.015-1/82.II-5-165	Каркас Кр89-1; Кр91-1	133
3.015-1/82.II-5-166	Каркас Кр90-1; Кр90-2	134
3.015-1/82.II-5-167	Каркас Кр92-1	134
3.015-1/82.II-5-168	Каркас Кр93-1; Кр93-2; Кр94-1	135
3.015-1/82.II-5-169	Каркас Кр95-1; Кр95-2; Кр105-1	135
3.015-1/82.II-5-170	Каркас Кр95-3; Кр95-4	136
3.015-1/82.II-5-171	Каркас Кр96-1; Кр96-2; Кр104-1	136
3.015-1/82.II-5-172	Каркас Кр97-1; Кр97-2	137
3.015-1/82.II-5-173	Каркас Кр97-3; Кр97-4	137
3.015-1/82.II-5-174	Каркас Кр98-1; Кр98-2; Кр110-1	138
3.015-1/82.II-5-175	Каркас Кр99-1; Кр99-2; Кр101-1	138
3.015-1/82.II-5-176	Каркас Кр100-1; Кр102-1	139
3.015-1/82.II-5-177	Каркас Кр103-1	139
3.015-1/82.II-5-178	Каркас Кр106-1...Кр106-3; Кр115-1	140
3.015-1/82.II-5-179	Каркас Кр107-1; Кр107-2; Кр109-1	140
3.015-1/82.II-5-180	Каркас Кр107-3; Кр107-4	141
3.015-1/82.II-5-181	Каркас Кр108-1; Кр108-2	141
3.015-1/82.II-5-182	Каркас Кр111-1; Кр113-1	142
3.015-1/82.II-5-183	Каркас Кр112-1; Кр114-1	142
3.015-1/82.II-5-184	Каркас Кр116-1; Кр122-1	143

Обозначение	Наименование	Стр.
3.015-1/82.II-5-185	Каркас Кр117-1	143
3.015-1/82.II-5-186	Каркас Кр118-1	144
3.015-1/82.II-5-187	Каркас Кр119-1	144
3.015-1/82.II-5-188	Каркас Кр120-1	145
3.015-1/82.II-5-189	Каркас Кр121-1; Кр124-1	145
3.015-1/82.II-5-190	Каркас Кр123-1... Кр123-3	146
3.015-1/82.II-5-191	Каркас Кр125-1; Кр126-1	146
3.015-1/82.II-5-192	Каркас Кр127-1; Кр128-1	147
3.015-1/82.II-5-193	Каркас Кр129-1; Кр130-1	147
3.015-1/82.II-5-194	Каркас Кр131-1; Кр131-2; Кр136-1	148
3.015-1/82.II-5-195	Каркас Кр132-1; Кр133-1	148
3.015-1/82.II-5-196	Каркас Кр134-1... Кр134-3	149
3.015-1/82.II-5-197	Каркас Кр135-1; Кр135-2; Кр137-1	149
3.015-1/82.II-5-198	Каркас Кр138-1	150
3.015-1/82.II-5-199	Каркас Кр139-1; Кр140-1	150
3.015-1/82.II-5-200	Каркас Кр141-1; Кр141-2; Кр142-1	151
3.015-1/82.II-5-201	Каркас Кр143-1; Кр143-2; Кр144-1	151
3.015-1/82.II-5-202	Каркас Кр145-1; Кр145-2; Кр146-1	152
3.015-1/82.II-5-203	Каркас Кр147-1; Кр147-2	152
3.015-1/82.II-5-204	Каркас Кр148-1; Кр148-2	153
3.015-1/82.II-5-205	Каркас Кр149-1	153
3.015-1/82.II-5-206	Каркас Кр150-1; Кр151-1	154
3.015-1/82.II-5-207	Каркас Кр152-1; Кр152-2	154
3.015-1/82.II-5-208	Каркас Кр153-1; Кр154-1	155
3.015-1/82.II-5-209	Каркас Кр155-1; Кр156-1	155
3.015-1/82.II-5-210	Каркас Кр157-1	156
3.015-1/82.II-5-211	Каркас Кр158-1; Кр158-1а; Кр159-1; Кр159-1а	156

Инв.№ подл. | Подпись и дата | Взам.инв.№

Взам.инв.№

Обозначение	Наименование	Стр.
3.015-1/82.II-5-212	Каркас Кр160-1; Кр161-1	157
3.015-1/82.II-5-213	Каркас Кр162-1; Кр162-1а; Кр162-2; Кр162-2а	157
3.015-1/82.II-5-214	Каркас Кр163-1; Кр163-2	158
3.015-1/82.II-5-215	Каркас Кр163-1а; Кр163-2а	158
3.015-1/82.II-5-216	Каркас Кр164-1; Кр164-2	159
3.015-1/82.II-5-217	Каркас Кр165-1	159
3.015-1/82.II-5-218	Каркас Кр166-1	160
3.015-1/82.II-5-219	Каркас Кр167-1; Кр168-1	160
3.015-1/82.II-5-220	Каркас Кр169-1... Кр169-3	161
3.015-1/82.II-5-221	Каркас Кр169-4... Кр169-6	161
3.015-1/82.II-5-222	Каркас Кр170-1... Кр170-3	162
3.015-1/82.II-5-223	Каркас Кр171-1	162
3.015-1/82.II-5-224	Каркас Кр172-1; Кр172-2; Кр173-1	163
3.015-1/82.II-5-225	Каркас Кр174-1; Кр174-2; Кр175-1	163
3.015-1/82.II-5-226	Каркас Кр176-1... Кр176-3	164
3.015-1/82.II-5-227	Каркас Кр177-1... Кр177-3	164
3.015-1/82.II-5-228	Каркас Кр178-1... Кр178-4	165
3.015-1/82.II-5-229	Каркас Кр179-1... Кр179-3	165
3.015-1/82.II-5-230	Каркас Кр180-1; Кр181-1; Кр181-2; Кр182-1	166
3.015-1/82.II-5-231	Каркас Кр183-1; Кр183-2; Кр184-1	166
3.015-1/82.II-5-232	Каркас Кр185-1; Кр185-2; Кр186-1	167
3.015-1/82.II-5-233	Каркас Кр187-1; Кр188-1	167
3.015-1/82.II-5-234	Каркас Кр189-1; Кр190-1; Кр191-1	168
3.015-1/82.II-5-235	Каркас Кр192-1; Кр192-2; Кр193-1	168
3.015-1/82.II-5-236	Каркас Кр194-1; Кр195-1	169
3.015-1/82.II-5-237	Каркас Кр196-1; Кр197-1	169
3.015-1/82.II-5-238	Каркас Кр198-1; Кр198-2	170

Инв. № подл. | Подпись и дата | Взам. инв. №

Обозначение	Наименование	Стр.
3.015-1/82.II-5-239	Каркас Кр199-1	170
3.015-1/82.II-5-240	Каркас Кр200-1; Кр200-2; Кр201-1	171
3.015-1/82.II-5-241	Каркас Кр202-1...Кр202-3; Кр203-1; Кр203-2	171
3.015-1/82.II-5-242	Каркас Кр204-1	172
3.015-1/82.II-5-243	Каркас Кр205-1	172
3.015-1/82.II-5-244	Каркас Кр206-1	173
3.015-1/82.II-5-245	Каркас Кр207-1	173
3.015-1/82.II-5-246	Каркас Кр208-1	174
3.015-1/82.II-5-247	Каркас Кр209-1; Кр210-1	174
3.015-1/82.II-5-248	Каркас Кр209-2; Кр211-3	175
3.015-1/82.II-5-249	Каркас Кр211-1; Кр211-2	175
3.015-1/82.II-5-250	Каркас Кр212-1... Кр212-3	176
3.015-1/82.II-5-251	Каркас Кр213-1	176
3.015-1/82.II-5-252	Каркас Кр214-1; Кр218-1	177
3.015-1/82.II-5-253	Каркас Кр215-1; Кр215-2	177
3.015-1/82.II-5-254	Каркас Кр216-1; Кр217-1	178
3.015-1/82.II-5-255	Каркас Кр219-1; Кр219-2	178
3.015-1/82.II-5-256	Каркас Кр220-1; Кр221-1	179
3.015-1/82.II-5-257	Каркас Кр222-1; Кр222-2	179
3.015-1/82.II-5-258	Каркас Кр223-1	180
3.015-1/82.II-5-259	Каркас Кр224-1; Кр224-2; Кр225-1	180
3.015-1/82.II-5-260	Каркас Кр226-1; Кр226-2	181
3.015-1/82.II-5-261	Каркас Кр227-1; Кр228-1	181

Технические требования смотреть в выпуске II-4.

Инв. № подл. | Подпись и дата | Взам. инв. №

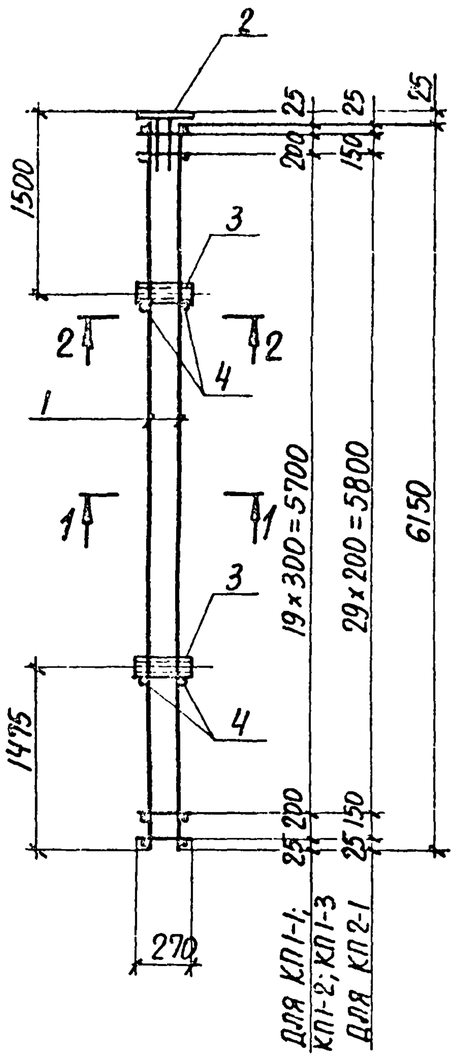

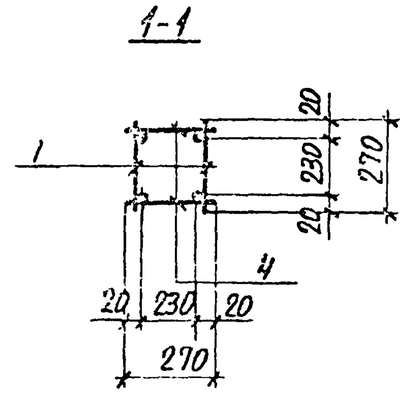

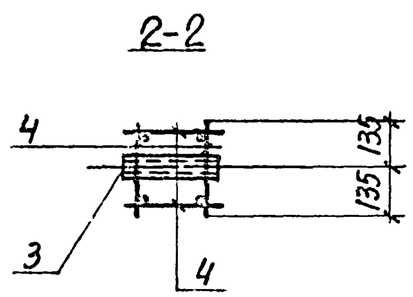

Арматура класса А-I по ГОСТ 5781-82.
Технические требования смотреть в выпуске II-4.

Нач.отд.	Бродский		3.015-1/82.II-5-1			
Н.контр.	Зорин					
Гл.констр.	Зорин					
Рук.гр.	Шахновский		Каркас КП1-1...КП1-3; КП2-1	Стадия	Лист	Листов
Разраб.	Боднянская			Р	1	2
Рассчит.	Петраш			ХАРЬКОВСКИЙ ПРОМСТРОЙНИИПРОЕКТ		
Исполн.	Артеменко					
Проверил	Боднянская					

Инв. № подл. | Подпись и дата | Взам. инв. №

Марка каркаса	Поз.	Наименование	Кол.	Обозначение документа	Масса каркаса, кг
КП1-1	1	Каркас Кр1-1	2	3.015-1/82.II-5-116	55,9
	2	Изделие закладное МН138	1	3.400-6/76 л.21	
	3	М3	2	3.015-1/82, в.II-3	
	4	Ф6АI, ℓ=270; 0,06кг	48	БЕЗ ЧЕРТ.	
КП1-2		Поз. 2...4 по КП1-1			66,3
	1	Каркас Кр1-2	2	3.015-1/82.II-5-116	
КП1-3		Поз. 2...4 по КП1-1			77,9
	1	Каркас Кр1-3	2	3.015-1/82.II-5-116	
КП2-1		Поз. 2,3 по КП1-1			58,3
	1	Каркас Кр2-1	2	3.015-1/82.II-5-116	
	4	Ф6АI, ℓ=270; 0,06 кг	68	БЕЗ ЧЕРТ.	

23376-02 8

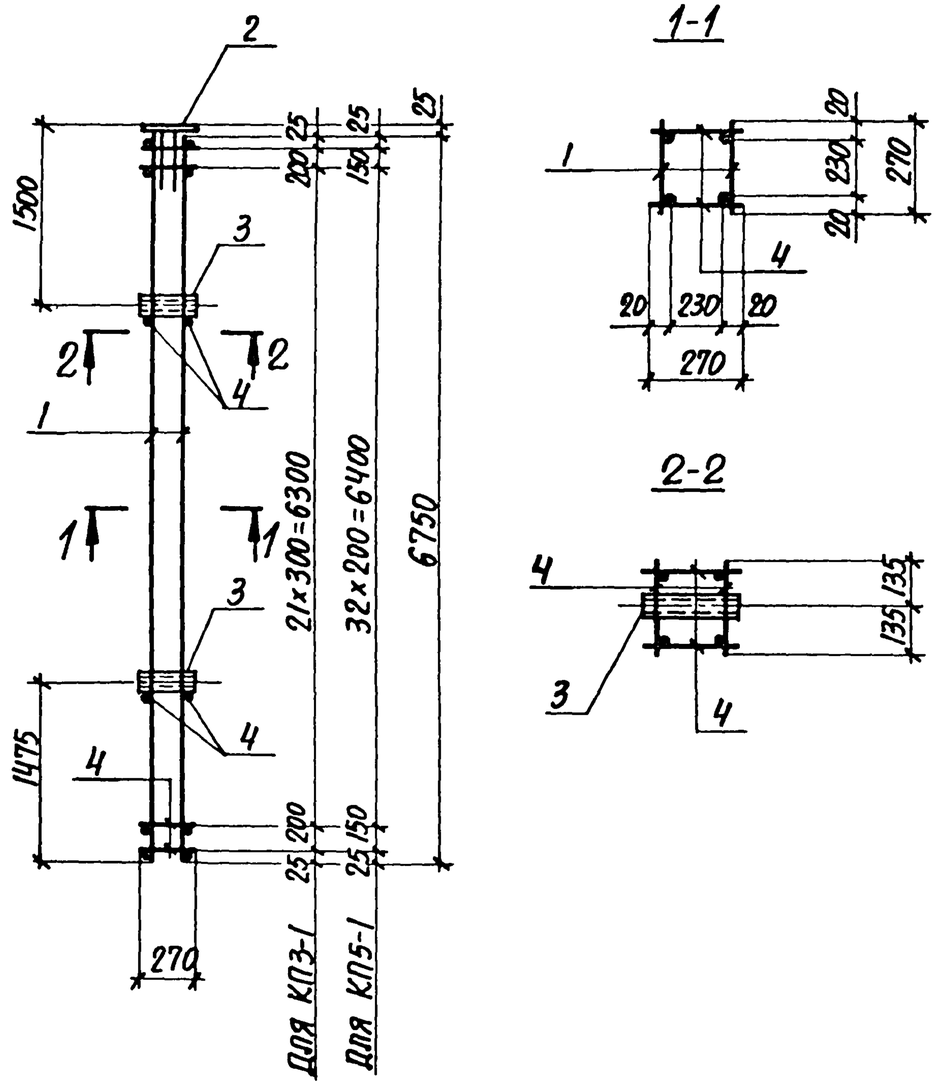

1-1

2-2

Арматура класса А-I по ГОСТ 5781-82.
Технические требования смотреть в выпуске II-4.

Марка каркаса	Поз.	Наименование	Кол.	Обозначение документа	Марка каркаса, кг
КП3-1	1	Каркас Кр3-1	2	3.015-1/82.II-5-117	60,4
	2	Изделие закладное МН1-38	1	3.400-6/76 л. 21	
	3	М3	2	3.015-1/82, в. II-3	
	4	Ф6 АI, ℓ=270; 0,06 кг	52	БЕЗ ЧЕРТ.	
КП5-1		Поз. 2,3 по КП3-1			63,0
	1	Каркас Кр4-1	2	3.015-1/82.II-5-117	
	4	Ф6 АI, ℓ=270; 0,06 кг	74	БЕЗ ЧЕРТ.	

Нач. отд.	Бродский		3.015-1/82.II-5-2
Н. контр.	Зорин		
Гл. констр.	Зорин		
Рук. гр.	Шахновский		Каркас КП3-1; КП5-1
Разраб.	Боднянская		
Рассчит.	Петраш		
Исполн.	Артеменко		
Проверил	Боднянская		

Стадия	Лист	Листов
Р	1	2

Харьковский Промстройниипроект

Инв. № подл. | Подпись и дата | Взам. инв. №

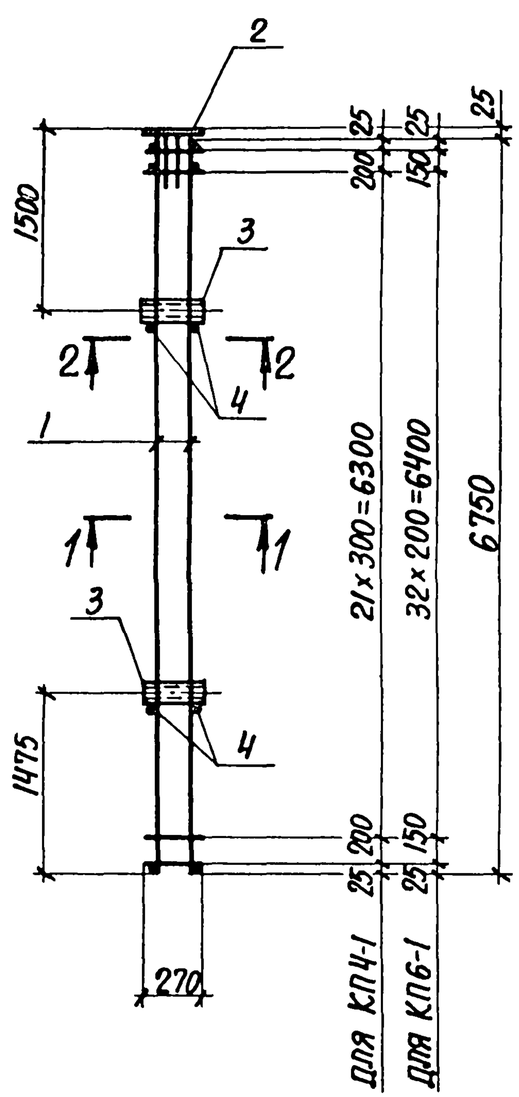

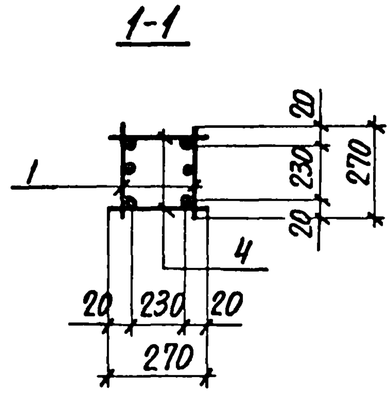

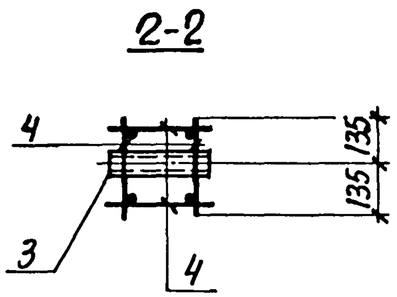

Арматура класса А-I по ГОСТ 5781-82.
Технические требования смотреть в выпуске II-4.

Марка каркаса	Поз.	Наименование	Кол.	Обозначение документа	Масса каркаса, кг
КП4-1	1	Каркас Кр 7-1	2	3.015-1/82.II-5-119	73,6
	2	Изделие закладное МН1-38	1	3.400-6/76 л. 21	
	3	М3	2	3.015-1/82, в.II-3	
	4	Ф6 АI, ℓ=270; 0,06 кг	52	БЕЗ ЧЕРТ.	
КП6-1		Поз. 2,3 по КП4-1			76,2
	1	Каркас Кр8-1	2	3.015-1/82.II-5-119	
	4	Ф6 АI, ℓ=270; 0,06 кг	74	БЕЗ ЧЕРТ.	

Нач. отд.	Бродский		
Н. контр.	Зорин		
Гл. констр.	Зорин		
Рук. гр.	Шаховская		
Разраб.	Боднянская		
Рассчит.	Петраш		
Исполн.	Артеменко		
Проверил	Боднянская		

3.015-1/82.II-5-3

Каркас КП4-1; КП6-1

Стадия	Лист	Листов
Р	1	2

ХАРЬКОВСКИЙ ПРОМСТРОЙНИИПРОЕКТ

Инв. № подл. | Подпись и дата | Взам. инв. №

23376-02 10

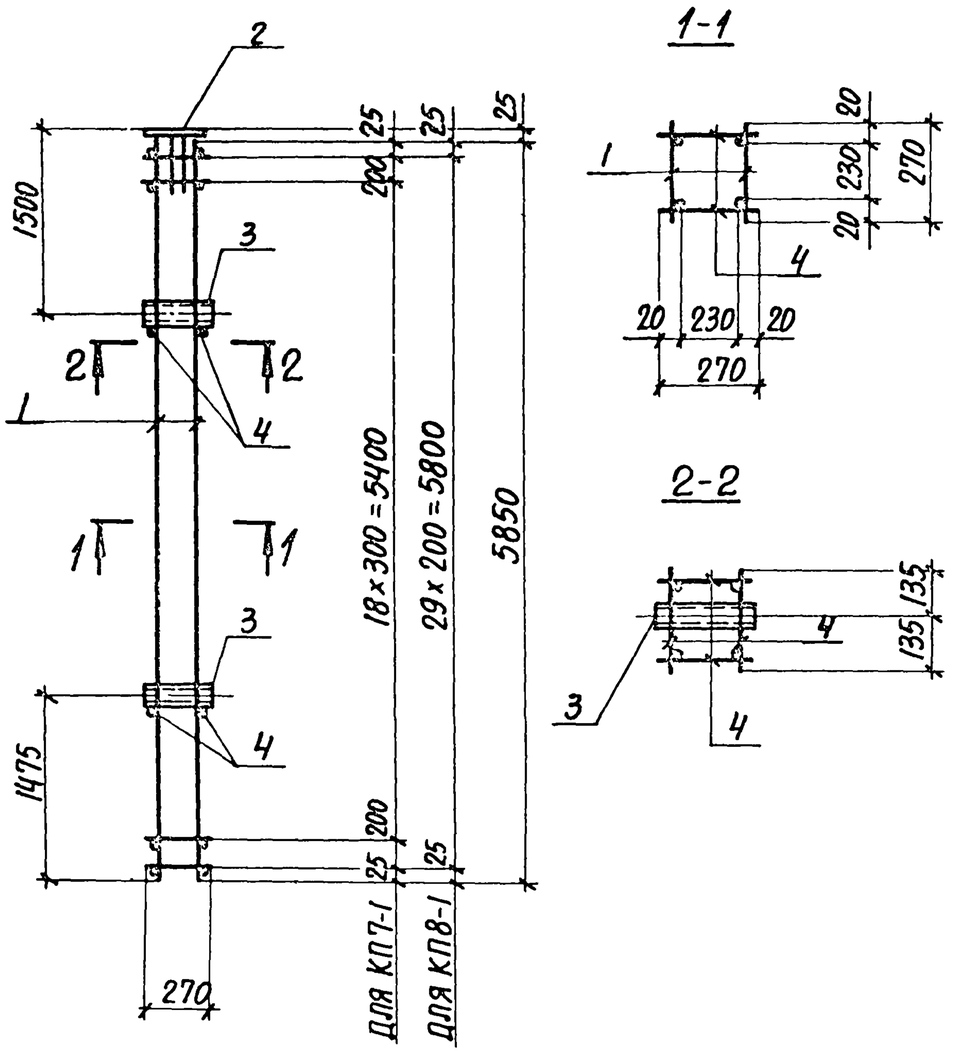

Арматура класса А-I по ГОСТ 5781-82

Марка каркаса	Поз.	Наименование	Кол.	Обозначение документа	Масса каркаса, кг
КП7-1	1	Каркас Кр 5-1	2	3.015-1/82.II-5-118	53,8
	2	Изделие закладное МН1-38	1	3.400-6/76 л.21	
	3	М3	2	3.015-1/82, в.II-3	
	4	⌀6АI, ℓ=270; 0,06 кг	46	Без черт.	
КП8-1		Поз. 2,3 по КП7-1			55,8
	1	Каркас Кр 6-1	2	3.015-1/82.II-5-118	
	4	⌀6АI; ℓ=270; 0,06 кг	64	Без. черт.	

Нач.отд.	Бродский		3.015-1/82.II-5-4
Н.контр.	Зорин		
Гл.констр.	Зорин		
Рук.гр.	Шаховский		Каркас КП7-1; КП8-1
Разраб.	Боднянская		Стадия: Р; Лист: 1; Листов: 2
Рассчит.	Петраш		
Исполн.	Артеменко		Харьковский Промстройниипроект
Проверил	Боднянская		

Инв. № подл. | Подпись и дата | Взам. инв. №

Формат А4

Инв. № подл. | Подпись и дата | Взам. инв. №

3.015-1/82.II-5-4 Лист 2

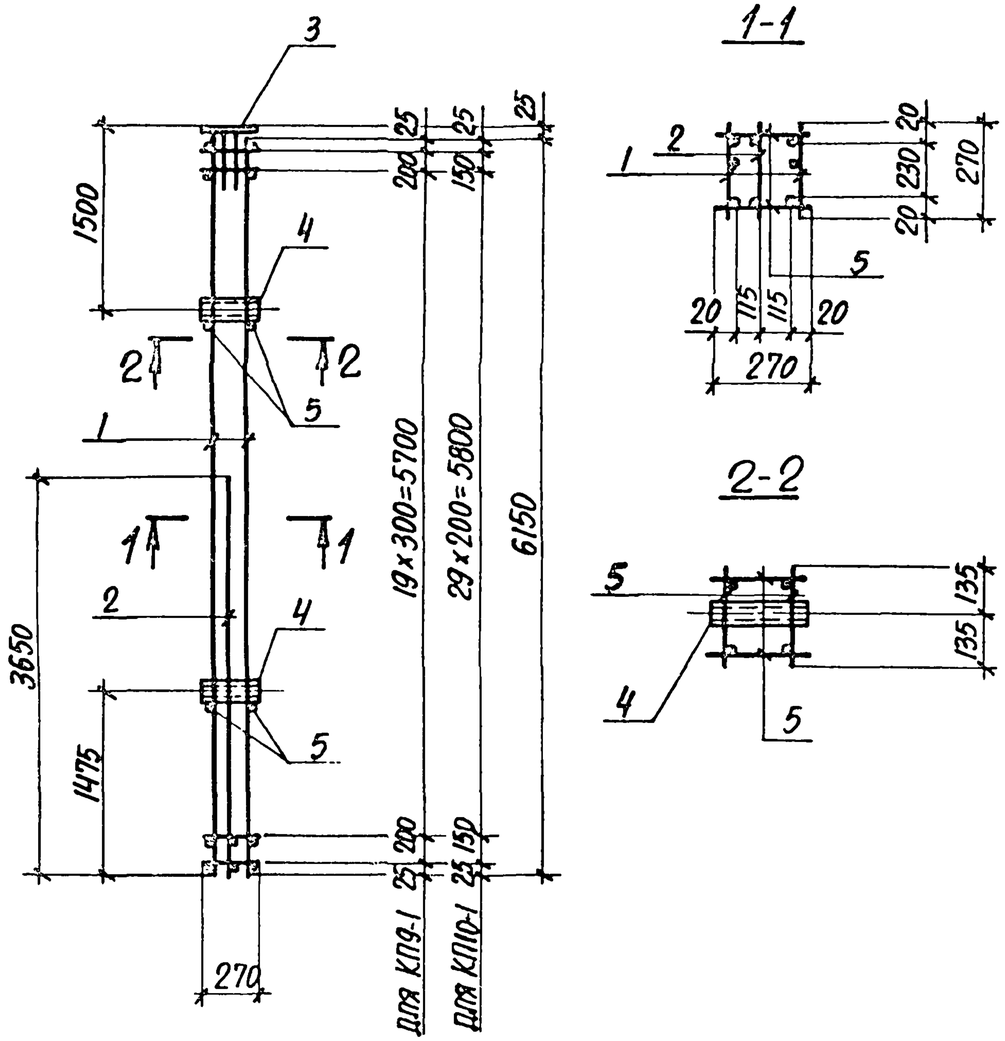

Арматура класса А-I по ГОСТ 5781-82

Марка каркаса	Поз.	Наименование	Кол.	Обозначение документа	Масса каркаса, кг
КП9-1	1	Каркас КР9-1	2	3.015-1/82.II-5-120	89,8
	2	КР10-1	1	3.015-1/82.II-5-121	
	3	Изделие закладное МН1-38	1	3.400-6/76 а.21	
	4	М3	2	3.015-1/82, в.II-3	
	5	Ф6 АI, ℓ=270; 0,06 кг	48	БЕЗ ЧЕРТ.	
КП10-1		Поз. 3,4 по КП9-1			92,3
	1	Каркас КР11-1	2	3.015-1/82.II-5-120	
	2	КР12-1	1	3.015-1/82.II-5-121	
	5	Ф6 АI, ℓ=270; 0,06 кг	68	БЕЗ ЧЕРТ.	

Нач.отд.	Бродский		3.015-1/82.II-5-5
Н.контр.	Зорин		
Гл.констр.	Зорин		
Рук.гр.	Шаржновский		Каркас КП9-1; КП10-1
Разраб.	Боднянская		Стадия: Р; Лист: 1; Листов: 2
Рассчит.	Петраш		
Исполн.	Артеменко		Харьковский Промстройниипроект
Проверил	Боднянская		

Инв.№ подл. | Подпись и дата | Взам.инв.№

3.015-1/82.II-5-5 Лист 2

23376-02 12

Формат А4

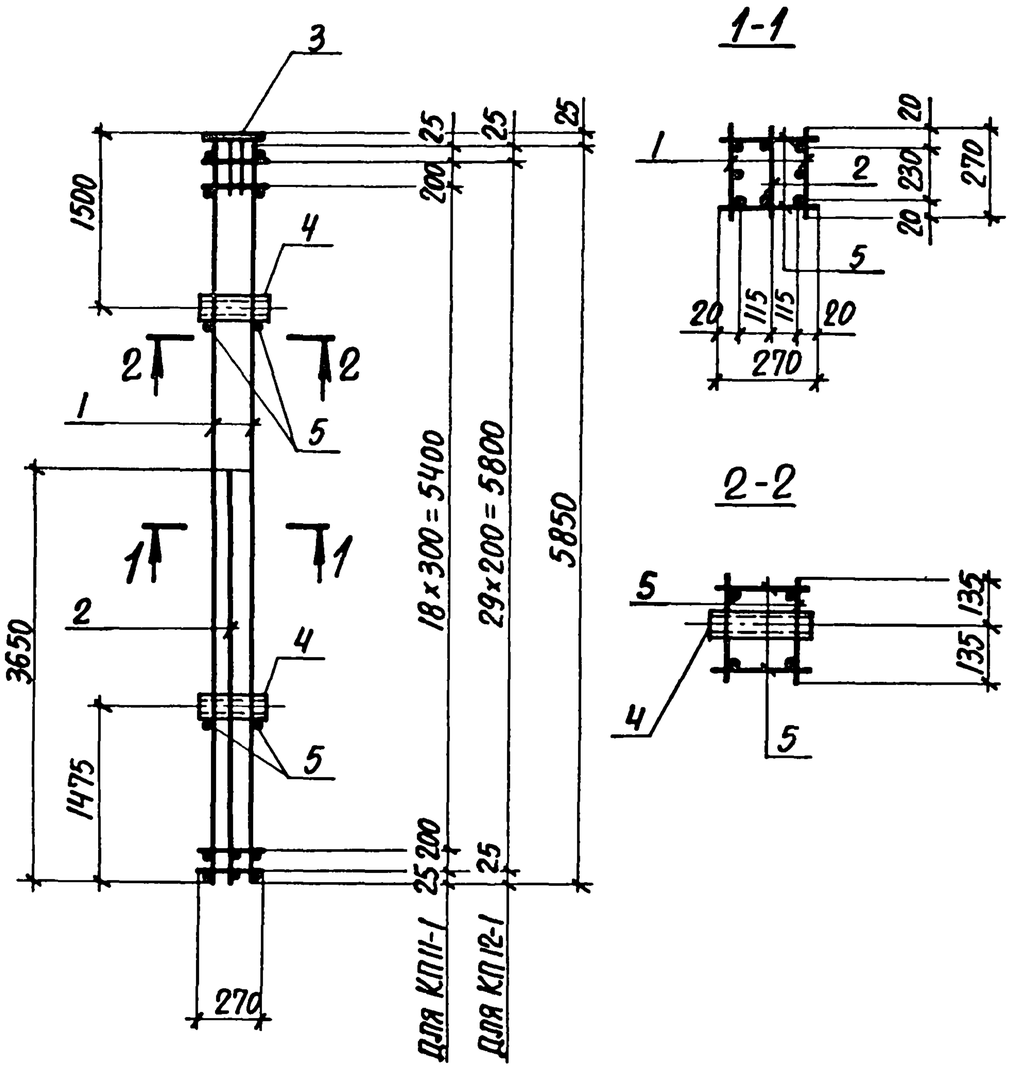

Арматура класса А-I по ГОСТ 5781-82

Марка каркаса	Поз.	Наименование	Кол.	Обозначение документа	Масса каркаса, кг
КП11-1	1	Каркас Кр13-1	2	3.015-1/82.II-5-122	87,3
	2	Кр10-1	1	3.015-1/82.II-5-121	
	3	Изделие закладное МН1-38	1	3.400-6/76 л.21	
	4	М3	2	3.015-1/82, в.II-3	
	5	⌀6АI, ℓ=270; 0,06 кг	46	Без черт.	
КП12-1		Поз. 3,4 по КП11-1			89,4
	1	Каркас Кр14-1	2	3.015-1/82.II-5-122	
	2	Кр12-1	1	3.015-1/82.II-5-121	
	5	⌀6АI, ℓ=270; 0,06 кг	64	Без черт.	

Нач.отд.	Бродский		3.015-1/82.II-5-6
Н.контр.	Зорин		
Гл.констр.	Зорин		
Рук.гр.	Шахновский		Каркас КП11-1; КП12-1
Разраб.	Боднянская		Стадия: Р; Лист: 1; Листов: 2
Рассчит.	Петраш		Харьковский Промстройниипроект
Исполн.	Артеменко		
Проверил	Боднянская		

Инв.№ подл. | Подпись и дата | Взам. инв.№

Инв.№ подл. | Подпись и дата | Взам. инв.№

3.015-1/82.II-5-6 Лист 2

Формат А4

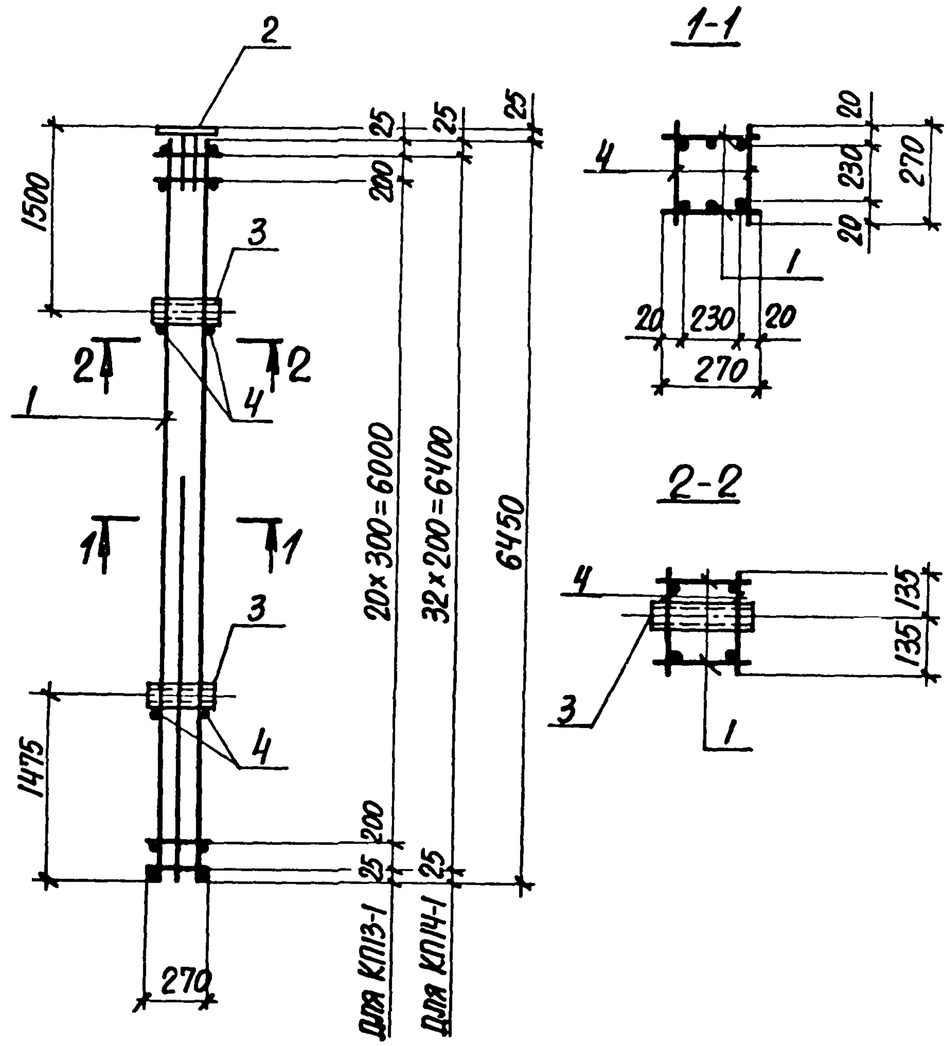

Арматура класса А-I по ГОСТ 5781-82.

Марка каркаса	Поз.	Наименование	Кол.	Обозначение документа	Масса каркаса, кг
КП13-1	1	Каркас Кр 16-1	2	3.015-1/82.II-5-123	81,2
	2	Изделие закладное МН1-38	1	3.400-6/76 л. 21	
	3	М3	2	3.015-1/82, в. II-3	
	4	Ф6 АI, ℓ=270; 0,06 кг	50	БЕЗ ЧЕРТ.	
КП14-1		Поз. 2,3 по КП13-1			83,6
	1	Каркас Кр 17-1	2	3.015-1/82.II-5-123	
	4	Ф6 АI, ℓ=270; 0,06 кг	70	БЕЗ ЧЕРТ.	

Нач. отд.	Бродский		3.015-1/82.II-5-7
Н. контр.	Зорин		
Гл. констр.	Зорин		
Рук. гр.	Шахновский		Каркас КП13-1; КП14-1
Разраб.	Боднянская		Стадия: Р; Лист: 1; Листов: 2
Рассчит.	Петраш		
Исполн.	Артеменко		Харьковский Промстройниипроект
Проверил	Боднянская		

Инв. № подл. | Подпись и дата | Взам. инв. №

3.015-1/82.II-5-7 Лист 2

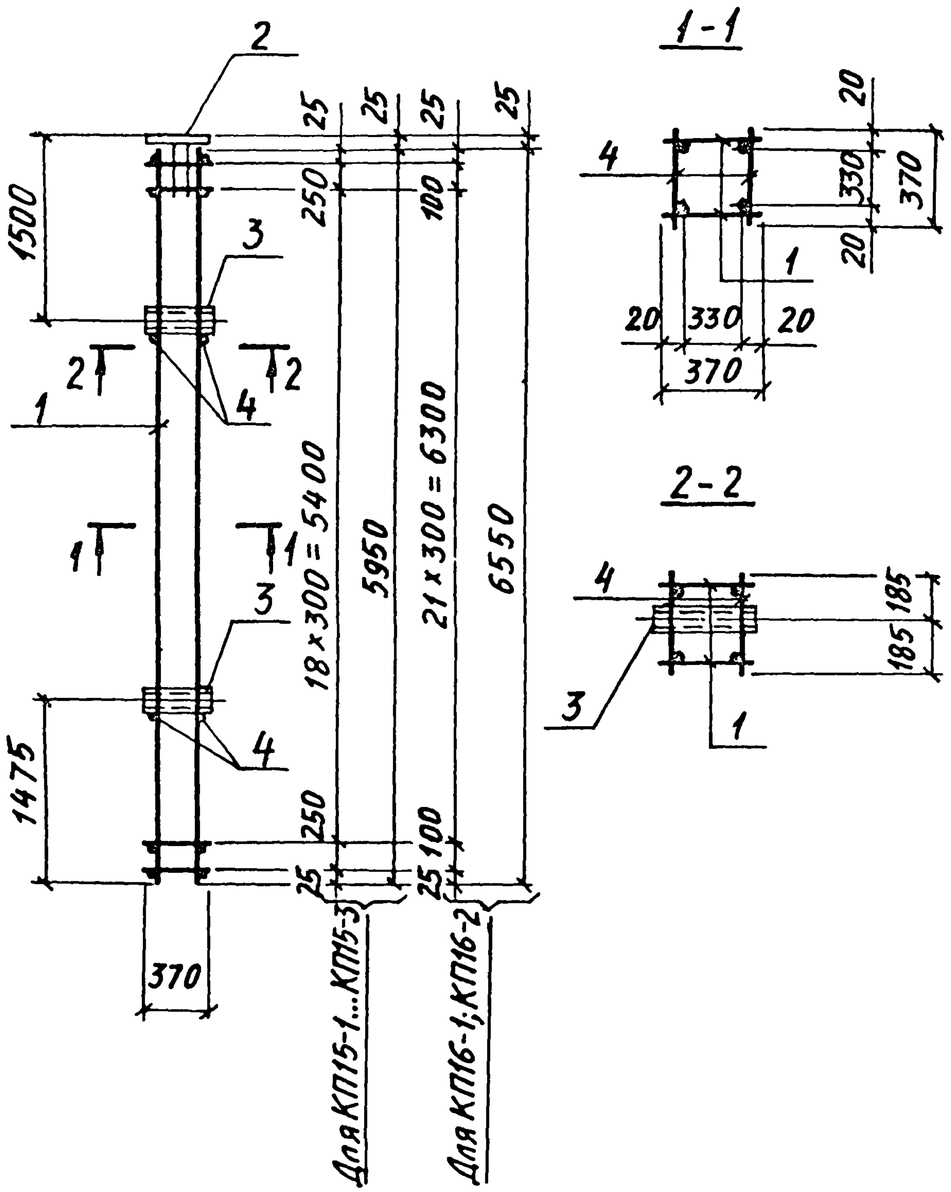

Арматура класса А-I по ГОСТ 5781-82

Марка каркаса	Поз.	Наименование	Кол.	Обозначение документа	Масса каркаса, кг
КП15-1	1	Каркас Кр 18-1	2	3.015-1/82.II-5-124	94,6
	2	Изделие закладное МН1-36	1	3.400-6/76 л. 21	
	3	М5	2	3.015-1/82, в. II-3	
	4	⌀6AI, ℓ=370; 0,08 кг	46	без черт.	
КП15-2		Поз. 2,3 по КП15-1			121,5
	1	Каркас Кр 18-2	2	3.015-1/82.II-5-124	
	4	⌀8AI, ℓ=370; 0,15 кг	46	без черт.	
КП15-3		Поз. 2...4 по КП15-1			71,4
	1	Каркас Кр 18-3	2	3.015-1/82.II-5-124	
КП16-1		Поз. 2,3 по КП15-1			66,3
	1	Каркас Кр 19-1	2	3.015-1/82.II-5-125	
	4	⌀6AI, ℓ=370; 0,08 кг	52		
КП16-2		Поз. 2...4 по КП16-1			77,1
	1	Каркас Кр 19-2	2	3.015-1/82.II-5-125	

Нач. отд.	Бродский		
Н. контр.	Зорин		
Гл. констр.	Зорин		
Рук. гр.	Шахновский		
Разраб.	Боднянская		
Рассчит.	Петраш		
Исполн.	Артеменко		
Проверил	Боднянская		

3.015-1/82.II-5-8

Каркас КП15-1... КП15-3; КП16-1; КП16-2

Стадия	Лист	Листов
Р	1	2

ХАРЬКОВСКИЙ ПРОМСТРОЙНИИПРОЕКТ

Инв. № подл. | Подпись и дата | Взам. инв. №

Инв. № подл. | Подпись и дата | Взам. инв. №

3.015-1/82.II-5-8 Лист 2

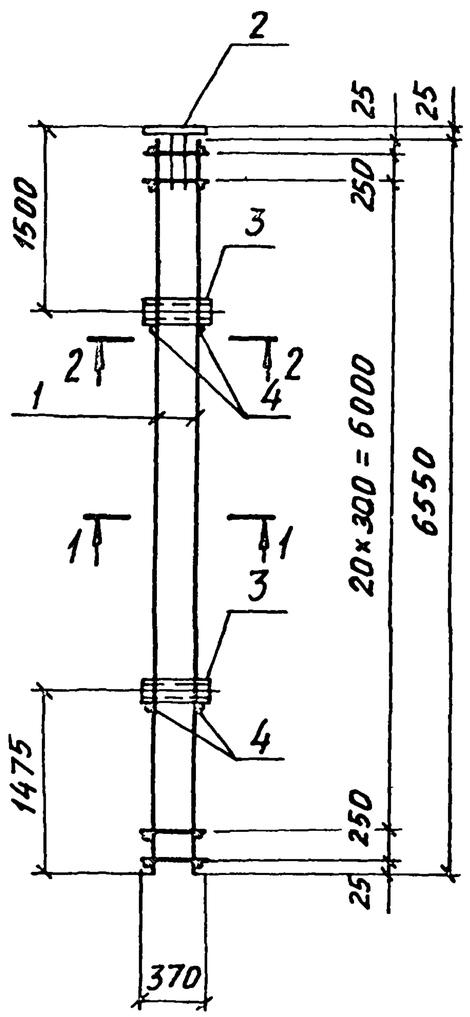

1-1

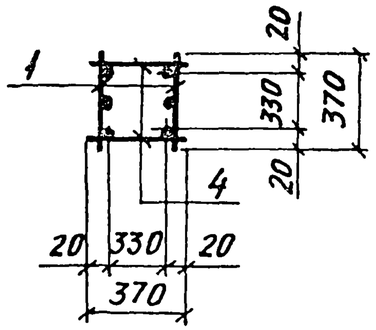

2-2

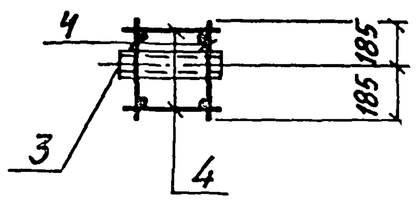

Арматура класса А-I по ГОСТ 5781-82

Марка каркаса	Поз.	Наименование	Кол.	Обозначение документа	Масса каркаса, кг
КП17-1	1	Каркас Кр 20-1	2	3.015-1/82.II-5-126	105,7
	2	Изделие закладное МН1-31	1	3.400-6/76 л.20	
	3	М5	2	3.015-1/82,в.II-3	
	4	⌀6АI, ℓ=370; 0,08 кг	50	БЕЗ ЧЕРТ.	

Нач. отд.	Бродский		3.015-1/82.II-5-9
Н.контр.	Зорин		
Гл.констр.	Зорин		
Рук. гр.	Шахновский		Каркас КП 17-1
Разраб.	Боднянская		Стадия: Р; Лист: 1; Листов: 2
Рассчит.	Петраш		ХАРЬКОВСКИЙ ПРОМСТРОЙНИИПРОЕКТ
Исполн.	Артеменко		
Проверил	Боднянская		

Инв.№подл. | Подпись и дата | Взам.инв.№

3.015-1/82.II-5-9 Лист 2

23376-02 16

Формат А4

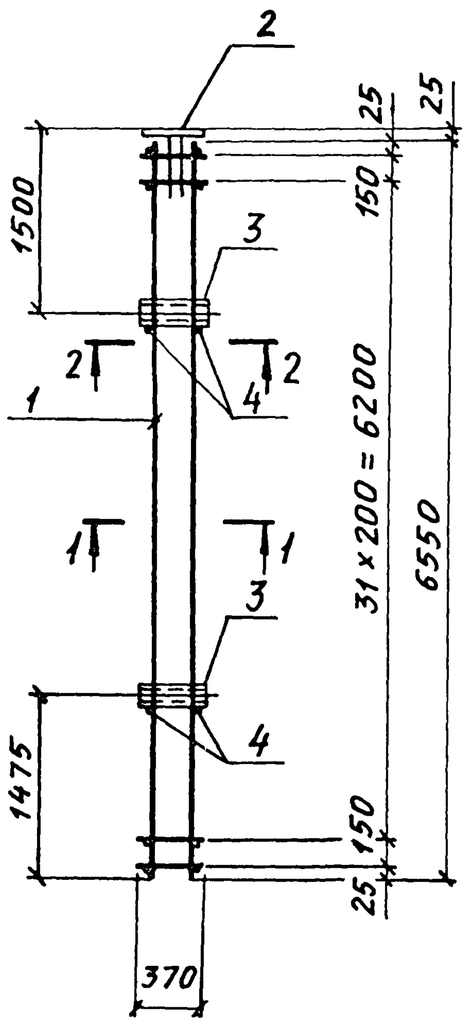

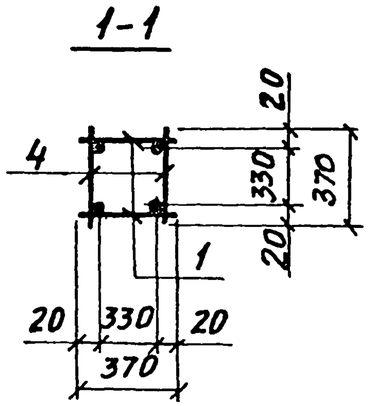

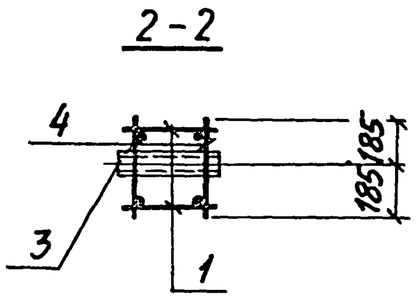

Арматура класса А-I по ГОСТ 5781-82

Марка каркаса	Поз.	Наименование	Кол.	Обозначение документа	Масса каркаса, кг
КП18-1	1	Каркас Кр 21-1	2	3.015-1/82.II-5-1/25	69,5
	2	Изделие закладное МИ1-36	1	3.400-6/76 л.21	
	3	М5	2	3.015-1/82, в. II-3	
	4	⌀6АI, ℓ=370; 0,08 кг	72	без черт.	
КП18-2		Поз. 2...4 по КП18-1			80,3
	1	Каркас Кр 21-2	2	3.015-1/82.II-5-1/25	

Нач. отд.	Бродский		3.015-1/82.II-5-10
Н. контр.	Зорин		
Гл. констр.	Зорин		
Рук. гр.	Шахновский		Каркас КП18-1; КП18-2
Разраб.	Боднянская		Стадия: Р; Лист: 1; Листов: 2
Рассчит.	Петраш		Харьковский Промстройниипроект
Исполн.	Артеменко		
Проверил	Боднянская		

Инв. № подл. | Подпись и дата | Взам. инв. №

Инв. № подл. | Подпись и дата | Взам. инв. №

3.015-1/82.II-5-10 Лист 2

23376-02 17

Формат А4

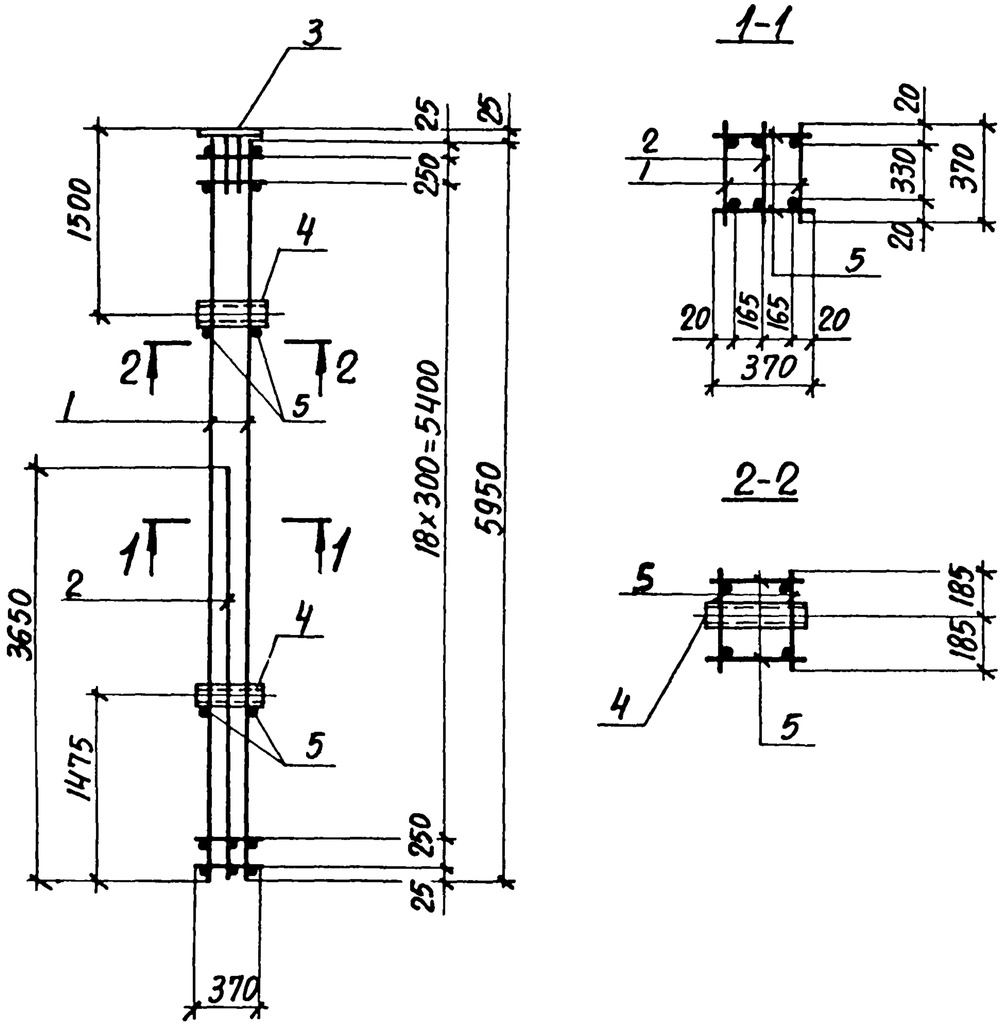

Арматура класса А-I по ГОСТ 5781-82

Марка каркаса	Поз.	Наименование	Кол.	Обозначение документа	Масса каркаса, кг
КП19-1	1	Каркас Кр18-1	2	3.015-1/82.II-5-124	110,3
	2	Кр 22-1	1	3.015-1/82.II-5-127	
	3	Изделие закладное МН1-31	1	3.400-6/76 л.20	
	4	М5	2	3.015-1/82, в.II-3	
	5	⌀6АI, ℓ=370; 0,08 кг	46	БЕЗ ЧЕРТ.	

Нач. отд.	Бродский		3.015-1/82.II-5-11
Н. контр.	Зорин		
Гл. констр.	Зорин		
Рук. гр.	Шяхновский		Каркас КП19-1
Разраб.	Боднянская		Стадия: Р; Лист: 1; Листов: 2
Рассчит.	Петраш		
Исполн.	Артеменко		Харьковский Промстройниипроект
Проверил	Боднянская		

Инв. № подл. | Подпись и дата | Взам. инв. №

3.015-1/82.II-5-11 Лист 2

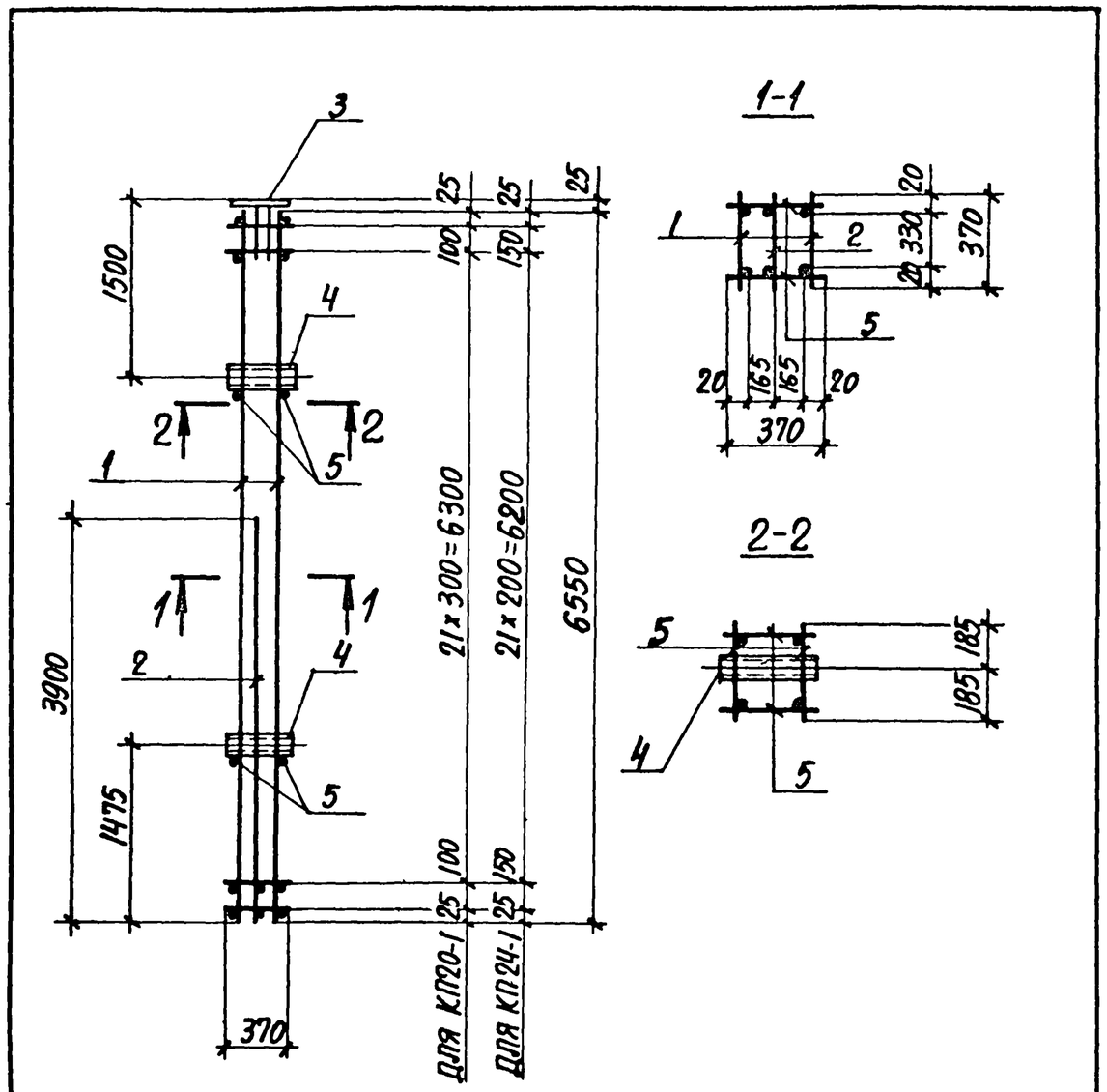

Арматура класса А-I по ГОСТ 5781-82

Марка каркаса	Поз.	Наименование	Кол.	Обозначение документа	Масса каркаса, кг
КП20-1	1	Каркас Кр 19-1	2	3.015-1/82.II-5-125	76,5
	2	Кр 23-1	1	3.015-1/82.II-5-128	
	3	Изделие закладное МН1-31	1	3.400-6/76 л. 20	
	4	М5	2	3.015-1/82, в.II-Э	
	5	⌀6АI, ℓ=370; 0,08 кг	52	БЕЗ ЧЕРТ.	
КП24-1		Поз. 3,4 по КП20-1			79,9
	1	Каркас Кр 21-1	2	3.015-1/82.II-5-125	
	2	Кр 24-1	1	3.015-1/82.II-5-128	
	5	⌀6АI, ℓ=370; 0,08 кг	72	БЕЗ ЧЕРТ.	

Нач. отд.	Бродский	
Н. контр.	Зорин	
Гл. констр.	Зорин	
Рук. гр.	Шахновский	
Разраб.	Боднянская	
Рассчит.	Петраш	
Исполн.	Артеменко	
Проверил	Боднянская	

3.015-1/82.II-5-12

Каркас КП20-1; КП24-1

Стадия	Лист	Листов
Р	1	2

Харьковский Промстройниипроект

Инв. № подл. | Подпись и дата | Взам. инв. №

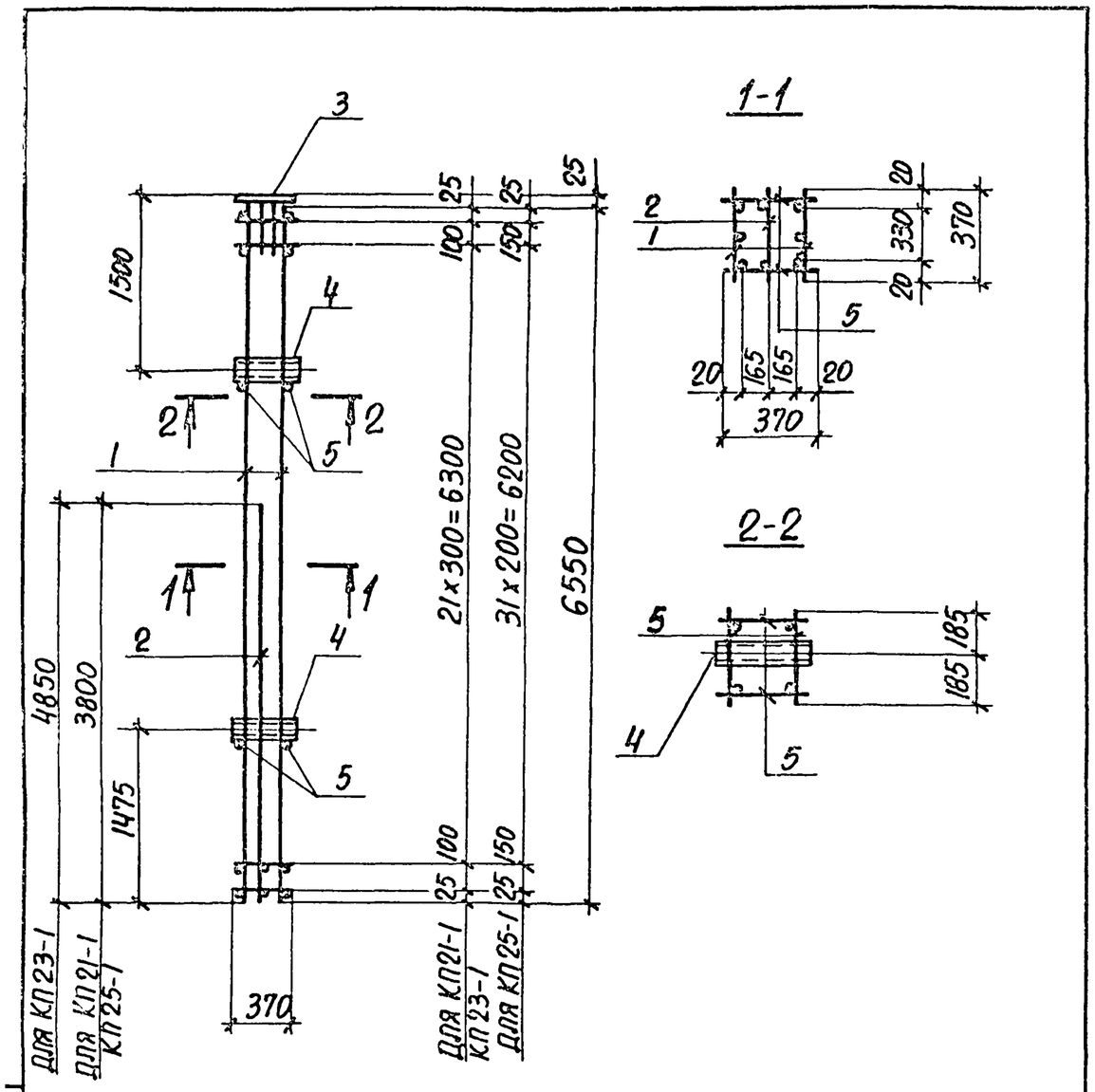

Арматура класса А-I по ГОСТ 5781-82

Марка каркаса	Поз.	Наименование	Кол.	Обозначение документа	Масса каркаса, кг
КП21-1	1	Каркас Кр 25-1	2	3.015-1/82.II-5-126	101,6
	2	Кр 26-1	1	3.015-1/82.II-5-129	
	3	Изделие закладное МН1-36	1	3.400-6/76 л.21	
	4	М5	2	3.015-1/82,в.II-3	
	5	⌀6АI, ℓ=370; 0,08 кг	52	БЕЗ ЧЕРТ.	
КП25-1		Поз. 3,4 по КП21-1			104,9
	1	Каркас Кр 27-1	2	3.015-1/82.II-5-126	
	2	Кр 28-1	1	3.015-1/82.II-5-129	
	5	⌀6АI, ℓ=370; 0,08 кг	72	БЕЗ ЧЕРТ.	
КП23-1	1	Каркас Кр 33-1	2	3.015-1/82.II-5-132	158,3
	2	Кр 34-1	1	3.015-1/82.II-5-127	
	3	Изделие закладное МН1-31	1	3.400-6/76 л.20	
	4	М5	2	3.015-1/82 в.II-3	
	5	⌀6АI, ℓ=370; 0,08 кг	50	БЕЗ ЧЕРТ.	

Нач.отд.	Бродский		3.015-1/82.II-5-13
Н.контр.	Зорин		
Гл.констр.	Зорин		
Рук.гр.	Шяжновский		Каркас КП21-1; КП23-1; КП25-1
Разраб.	Боднянская		
Рассчит.	Петраш		
Исполн.	Артеменко		
Проверил	Боднянская		

Стадия	Лист	Листов
Р	1	2

Харьковский Промстройниипроект

Инв.№ подл. | Подпись и дата | Взам.инв.№

3.015-1/82.II-5-13 Лист 2

23376-02 20

Формат А4

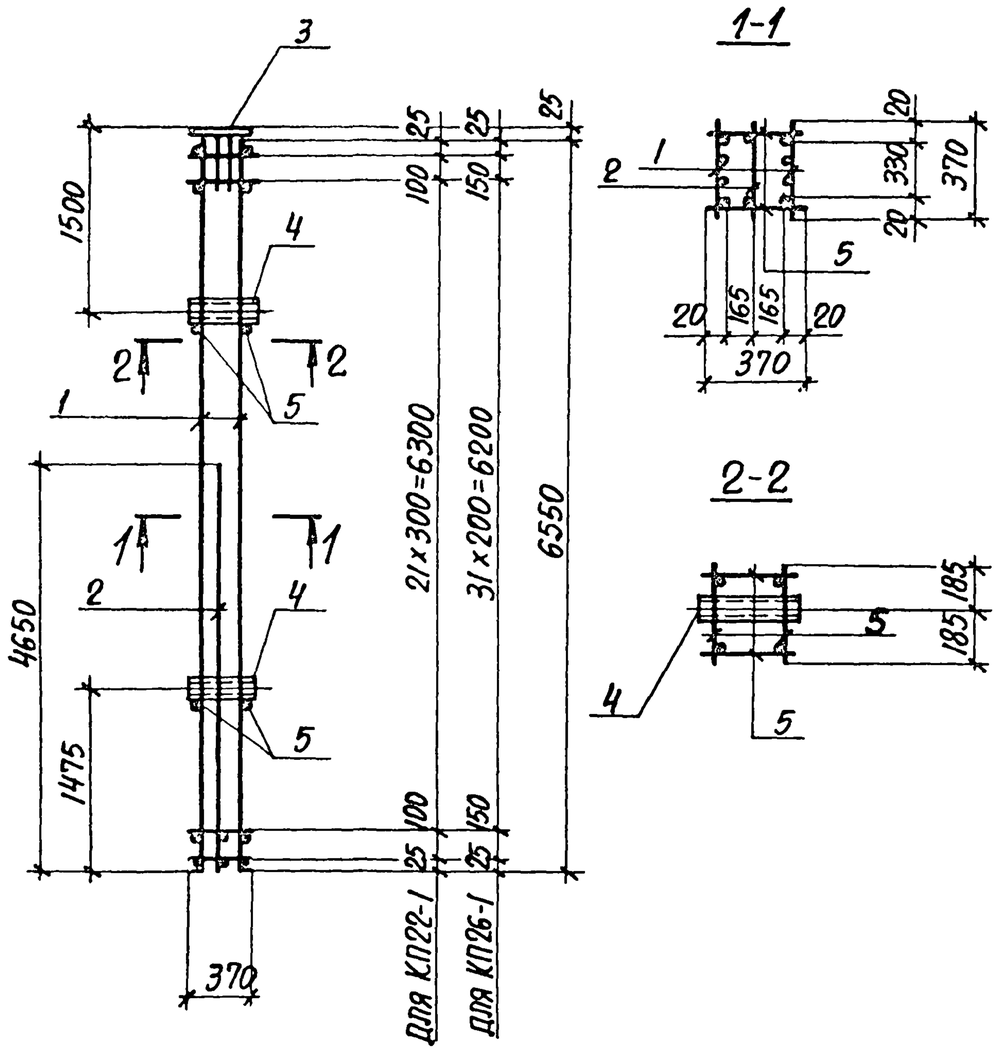

Арматура класса А-I по ГОСТ 5781-82

Марка каркаса	Поз.	Наименование	Кол.	Обозначение документа	Масса каркаса, кг
КП22-1	1	Каркас Кр29-1	2	3.015-1/82.II-5-130	123,2
	2	Кр30-1	1	3.015-1/82.II-5-131	
	3	Изделие закладное МН1-31	1	3.400-6/76 л.20	
	4	М5	2	3.015-1/82, в.II-3	
	5	⌀6АI, ℓ=370; 0,08 кг	52	Без черт.	
КП26-1		Поз. 3,4 по КП22-1			126,4
	1	Каркас Кр31-1	2	3.015-1/82.II-5-130	
	2	Кр32-1	1	3.015-1/82.II-5-131	
	5	⌀6АI, ℓ=370; 0,08 кг	72	Без черт.	

Нач. отд.	Бродский		3.015-1/82.II-5-14
Н. контр.	Зорин		
Гл. констр.	Зорин		
Рук. гр.	Шяхновский		Каркас КП22-1; КП26-1
Разраб.	Боднянская		Стадия: Р; Лист: 1; Листов: 2
Рассчит.	Петраш		Харьковский Промстройниипроект
Исполн.	Артеменко		
Проверил.	Боднянская		

Инв. № подл. | Подпись и дата | Взам. инв. №

3.015-1/82.II-5-14 Лист 2

23376-02 21

Формат А4

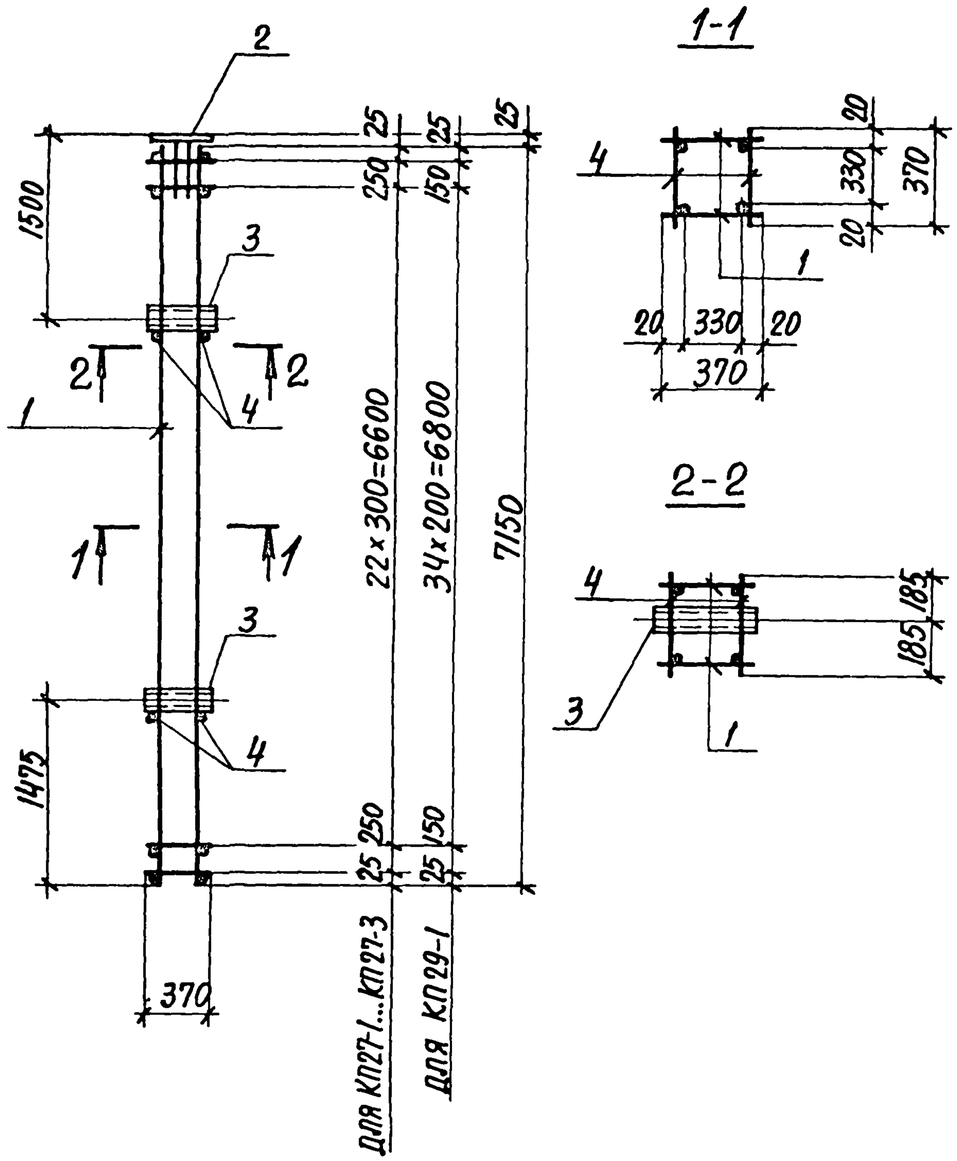

Арматура класса А-I по ГОСТ 5781-82

Марка каркаса	Поз.	Наименование	Кол.	Обозначение документа	Масса каркаса, кг
КП27-1	1	Каркас Кр 35-1	2	3.015-1/82.II-5-133	70,2
	2	Изделие закладное МН1-36	1	3.400-6/76 л. 21	
	3	М5	2	3.015-1/82, в.II-3	
	4	Ф6АI, ℓ=370; 0,08 кг	54	БЕЗ ЧЕРТ.	
КП27-2		Поз. 2...4 по КП27-1			82,2
	1	Каркас Кр 35-2	2	3.015-1/82.II-5-133	
КП27-3		Поз. 2...4 по КП27-1			95,8
	1	Каркас Кр 35-3	2	3.015-1/82.II-5-133	
КП29-1		Поз. 2,3 по КП27-1			74,0
	1	Каркас Кр 36-1	2	3.015-1/82.II-5-133	
	4	Ф6АI, ℓ=370; 0,08 кг	78	БЕЗ ЧЕРТ.	

Нач. отд.	Бродский	
Н. контр.	Зорин	
Гл. констр.	Зорин	
Рук. гр.	Шахновский	
Разраб.	Боднянская	
Рассчит.	Петраш	
Исполн.	Артеменко	
Проверил	Боднянская	

3.015-1/82.II-5-15

Каркас КП27-1... КП27-3; КП29-1

Стадия	Лист	Листов
Р	1	2

ХАРЬКОВСКИЙ ПРОМСТРОЙНИИПРОЕКТ

Инв. № подл. | Подпись и дата | Взам. инв. №

3.015-1/82.II-5-15

Лист 2

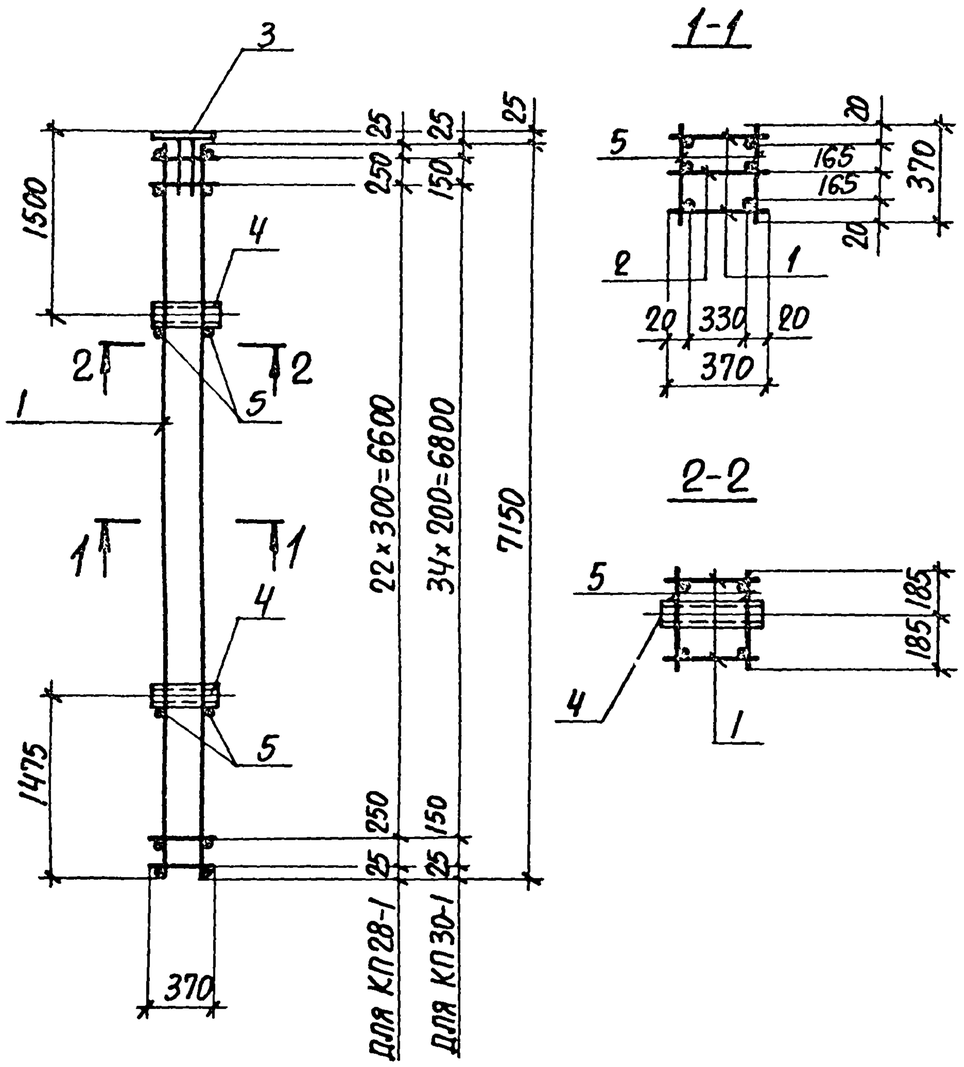

Арматура класса А-I по ГОСТ 5781-82

Марка каркаса	Поз.	Наименование	Кол.	Обозначение документа	Масса каркаса, кг
КП28-1	1	Каркас Кр 35-1	2	3.015-1/82.II-5-133	81,5
	2	Кр 37-1	1	3.015-1/82.II-5-134	
	3	Изделие закладное МН-31	1	3.400-6/76 л.20	
	4	М5	2	3.015-1/82, в.II-3	
	5	Ф6АI, ℓ=370; 0,08 кг	54	БЕЗ ЧЕРТ.	
КП30-1		Поз. 3,4 по КП28-1			85,3
	1	Каркас Кр 36-1	2	3.015-1/82.II-5-133	
	2	Кр 38-1	1	3.015-1/82.II-5-134	
	5	Ф6АI, ℓ=370; 0,08 кг	78	БЕЗ ЧЕРТ.	

Нач. отд.	Бродский		3.015-1/82.II-5-16
Н. контр.	Зорин		
Гл. констр.	Зорин		
Рук. гр.	Шаховская		Каркас КП28-1; КП30-1
Разраб.	Боднянская		Стадия: Р; Лист: 1; Листов: 2
Рассчит.	Петраш		Харьковский Промстройниипроект
Исполн.	Артеменко		
Проверил	Боднянская		

Инв. № подл. | Подпись и дата | Взам. инв. №

Инв. № подл. | Подпись и дата | Взам. инв. №

3.015-1/82.II-5-16 Лист 2

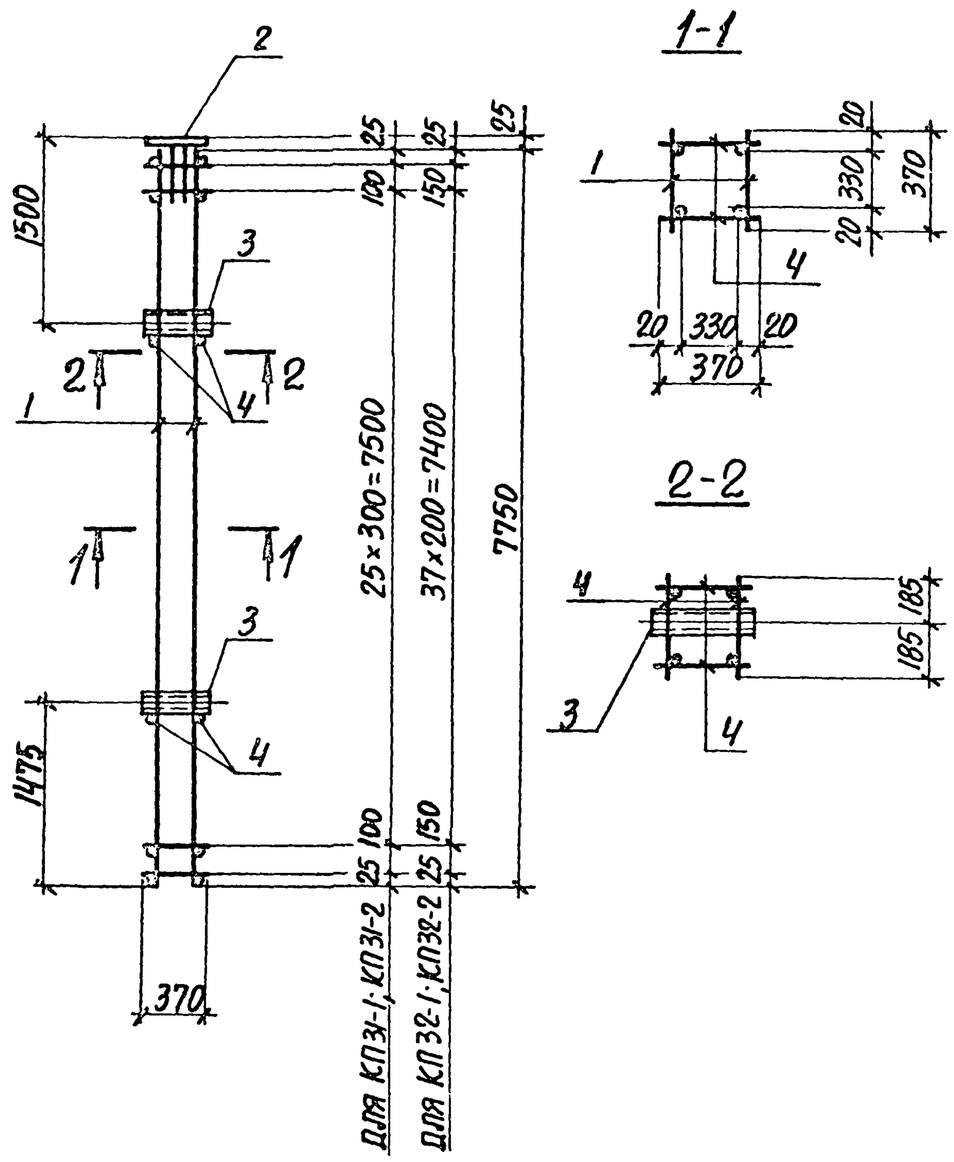

Арматура класса А-I по ГОСТ 5781-82

Марка каркаса	Поз.	Наименование	Кол.	Обозначение документа	Масса каркаса, кг
КП31-1	1	Каркас Кр 39-1	2	3.015-1/82.II-5-135	75,1
	2	Изделие закладное МН1-36	1	3.400-6/76 л. 21	
	3	М5	2	3.015-1/82, в.II-3	
	4	⌀6АI, ℓ=370; 0,08 кг	60	Без черт.	
КП31-2		Поз. 2...4 по КП31-1			87,9
	1	Каркас Кр 39-2	2	3.015-1/82.II-5-135	
КП32-1		Поз. 2,3 по КП31-1			79,0
	1	Каркас Кр 40-1	2	3.015-1/82.II-5-135	
	4	⌀6АI, ℓ=370; 0,08 кг	84	Без черт.	
КП32-2		Поз. 2...4 по КП32-1			91,8
	1	Каркас Кр 40-2	2	3.015-1/82.II-5-135	

Нач. отд.	Бродский	
Н. контр.	Зорин	
Гл. констр.	Зорин	
Рук. гр.	Шахновский	
Разраб.	Боднянская	
Рассчит.	Петраш	
Исполн.	Артеменко	
Проверил	Боднянская	

3.015-1/82.II-5-17

Каркас КП31-1; КП31-2; КП32-1; КП32-2

Стадия	Лист	Листов
Р	1	2

Харьковский Промстройниипроект

Инв. № подл. | Подпись и дата | Взам. инв. №

3.015-1/82.II-5-17 Лист 2

23376-02 24

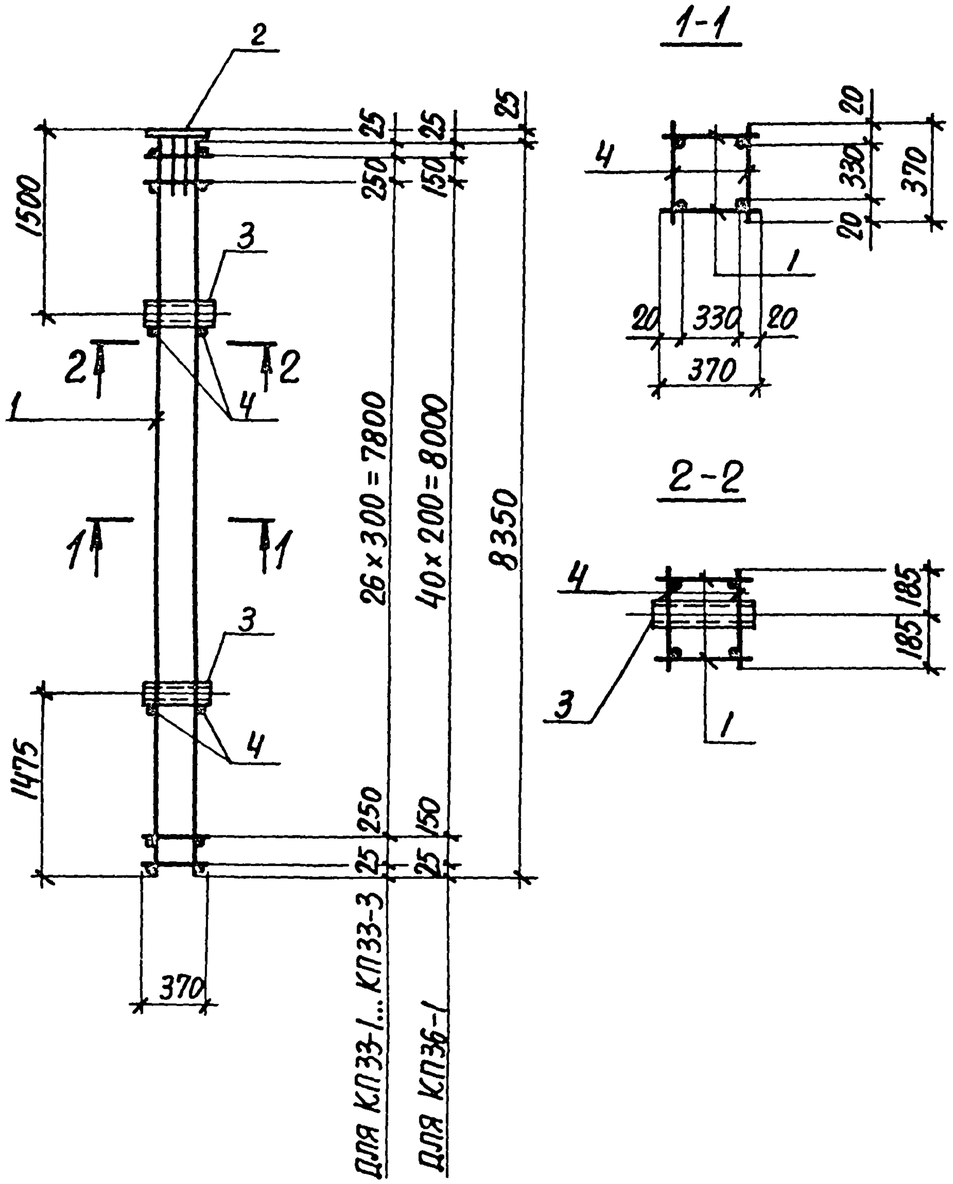

Арматура класса А-I по ГОСТ 5781-82

Марка каркаса	Поз.	Наименование	Кол.	Обозначение документа	Масса каркаса, кг
КП33-1	1	Каркас Кр 41-1	2	3.015-1/82.II-5-136	79,1
	2	Изделие закладное МН1-36	1	3.400-6/76 л. 21	
	3	М5	2	3.015-1/82, в.II-3	
	4	Ф6АI, ℓ=370; 0,08 кг	62	Без черт.	
КП33-2		Поз. 2...4 по КП33-1			125,9
	1	Каркас Кр 41-2	2	3.015-1/82.II-5-136	
КП33-3		Поз. 2,3 по КП33-1			163,6
	1	Каркас Кр 41-3	2	3.015-1/82.II-5-136	
	4	Ф8АI, ℓ=370; 0,15 кг	62	Без. черт.	
КП36-1		Поз. 2,3 по КП33-1			83,5
	1	Каркас Кр 42-1	2	3.015-1/82.II-5-138	
	4	Ф6АI, ℓ=370; 0,08 кг	90	Без черт.	

Нач.отд.	Бродский		3.015-1/82.II-5-18
Н.контр.	Зорин		
Гл.констр.	Зорин		
Рук.гр.	Шахновская		Каркас КП33-1...КП33-3; КП36-1
Разраб.	Боднянская		Стадия: Р; Лист: 1; Листов: 2
Рассчит.	Петраш		
Исполн.	Артеменко		Харьковский Промстройниипроект
Проверил	Боднянская		

Инв.№ подл. | Подпись и дата | Взам.инв.№

3.015-1/82.II-5-18 Лист 2

23376-02 25

Формат А4

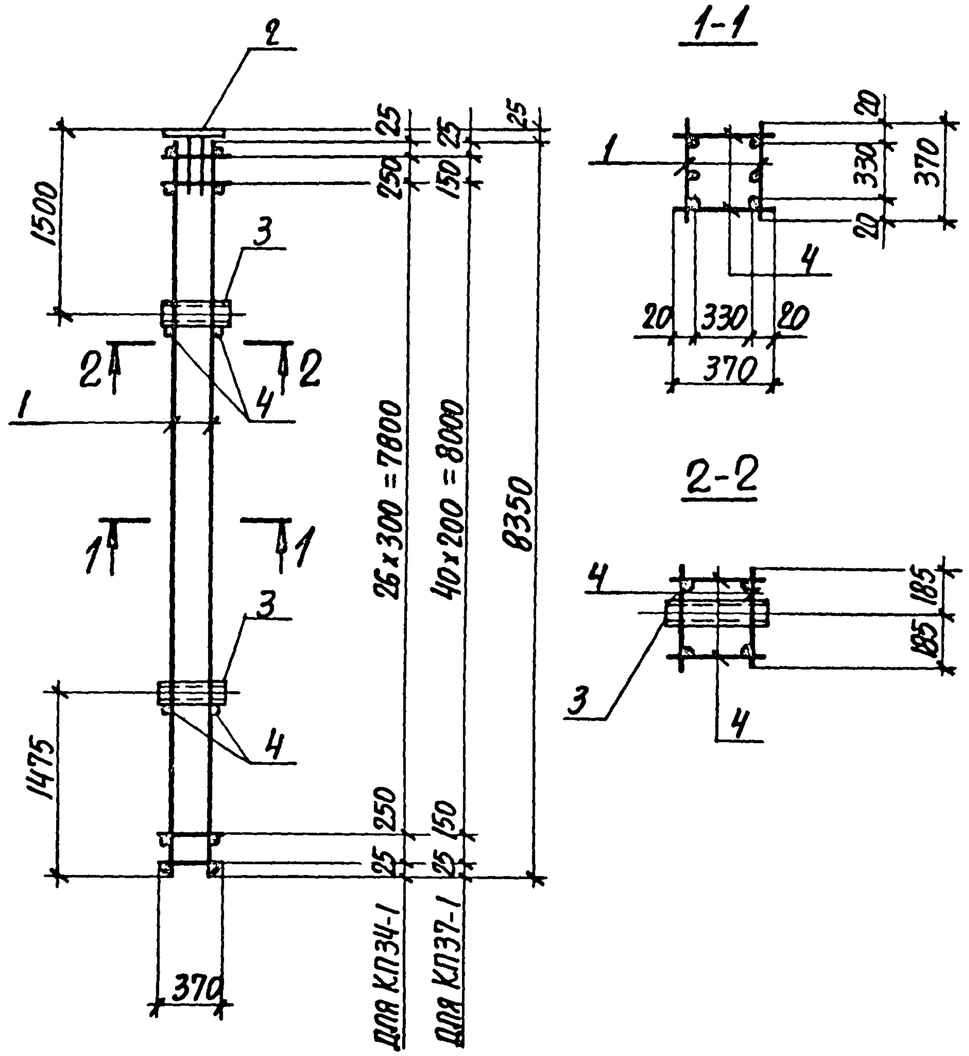

Арматура класса А-I по ГОСТ 5781-82.

Марка каркаса	Поз.	Наименование	Кол.	Обозначение документа	Масса каркаса, кг
КП34-1	1	Каркас Кр43-1	2	3.015-1/82.II-5-139	92,0
	2	Изделие закладное МН1-31	1	3.400-6/76 л. 20	
	3	М5	2	3.015-1/82, в.II-3	
	4	⌀6АI, ℓ=370; 0,08 кг	62	БЕЗ ЧЕРТ.	
КП37-1		Поз. 2,3 по КП34-1			96,4
	1	Каркас Кр44-1	2	3.015-1/82.II-5-139	
	4	⌀6АI, ℓ=370; 0,08 кг	90	БЕЗ ЧЕРТ.	

Нач.отд.	Бродский		3.015-1/82.II-5-79
Н.контр.	Зорин		
Гл.констр.	Зорин		
Рук.гр.	Шахновский		Каркас КП34-1; КП37-1
Разраб.	Боднянская		Стадия: Р; Лист: 1; Листов: 2
Рассчит.	Петраш		
Исполн.	Артеменко		Харьковский Промстройниипроект
Проверил	Боднянская		

Инв.№ подл. | Подпись и дата | Взам. инв.№

3.015-1/82.II-5-79 Лист 2

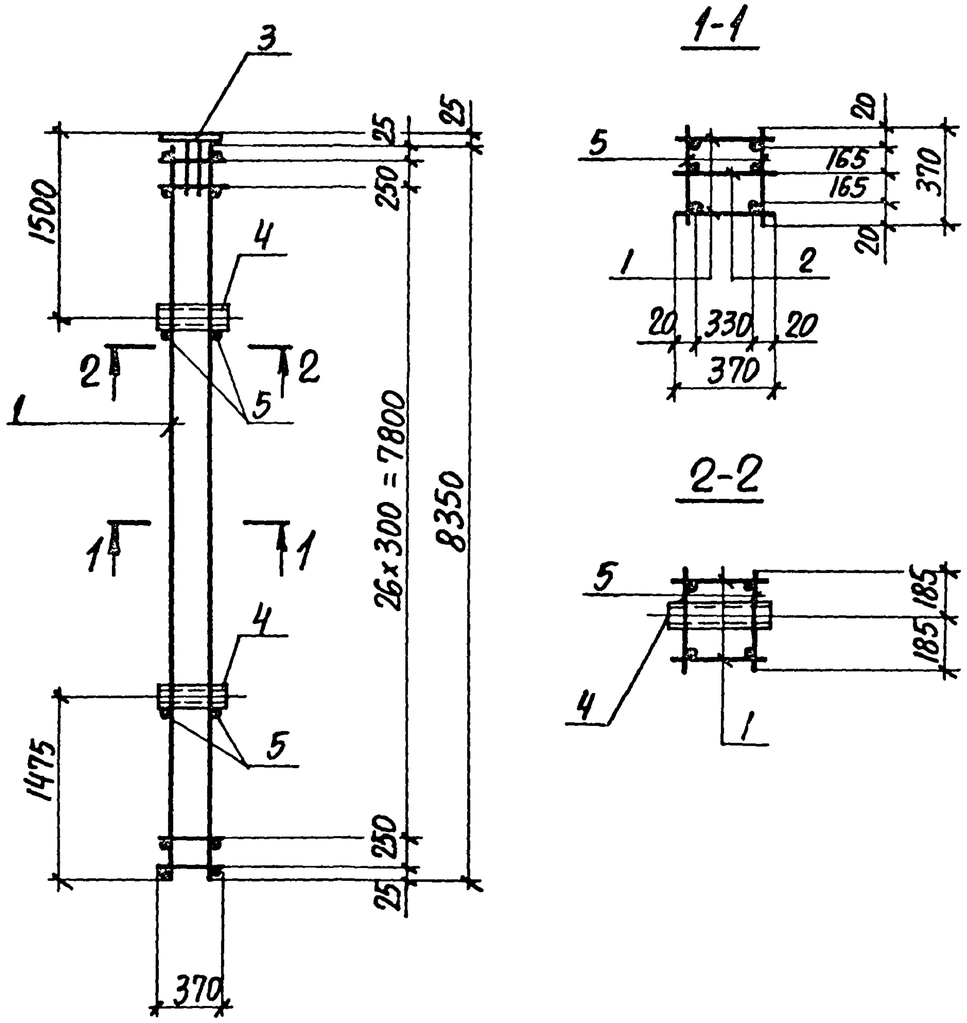

Арматура класса А-I по ГОСТ 5781-82

Марка каркаса	Поз.	Наименование	Кол.	Обозначение документа	Масса каркаса, кг
КП35-1	1	Каркас Кр41-4	2	3.015-1/82.II-5-136	112,4
	2	Кр 45-1	1	3.015-1/82.II-5-137	
	3	Изделие закладное МН1-31	1	3.400-6/76 л. 20	
	4	М5	2	3.015-1/82, в.II-3	
	5	⌀6АI, ℓ=370; 0,08 кг	62	Без черт.	

Нач. отд.	Бродский		3.015-1/82.II-5-20
Н. контр.	Зорин		
Гл. констр.	Зорин		
Рук. гр.	Шахновский		Каркас КП35-1
Разраб.	Боднянская		Стадия: Р; Лист: 1; Листов: 2
Рассчит.	Петраш		Харьковский Промстройниипроект
Исполн.	Артеменко		
Проверил	Боднянская		

Инв. № подл. | Подпись и дата | Взам. инв. №

Инв. № подл. | Подпись и дата | Взам. инв. №

3.015-1/82.II-5-20 Лист 2

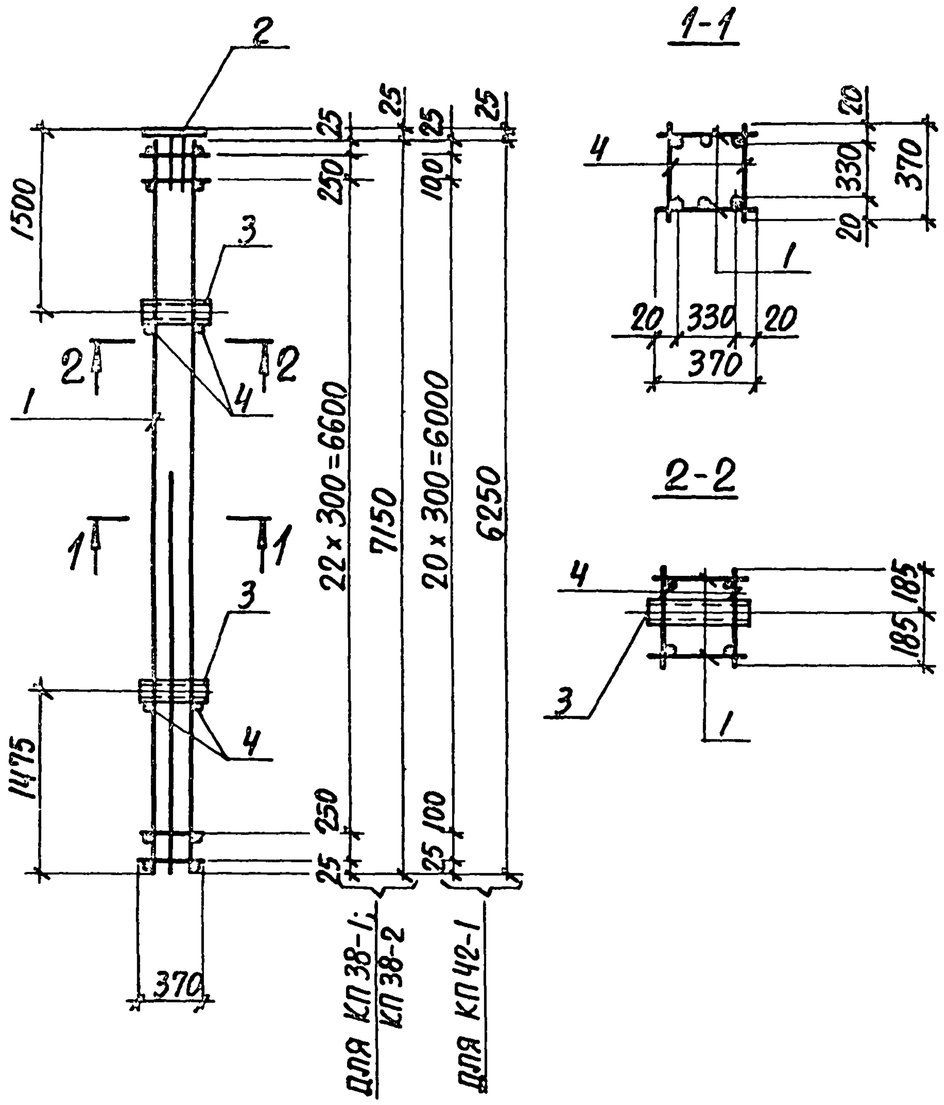

Арматура класса А-I по ГОСТ 5781-82

Марка каркаса	Поз.	Наименование	Кол.	Обозначение документа	Масса каркаса, кг
КП38-1	1	Каркас Кр 46-1	2	3.015-1/82.II-5-140	114,5
	2	Изделие закладное МН-31	1	3.400-6/76 л.20	
	3	М5	2	3.015-1/82, в.II-3	
	4	Ф6АI, ℓ=370; 0,08 кг	54	БЕЗ ЧЕРТ.	
КП38-2		Поз. 2...4 по КП38-1			133,5
	1	Каркас Кр 46-2	2	3.015-1/82.II-5-140	
КП42-1		Поз. 2,3 по КП38-1			101,8
	1	Каркас Кр 47-1	2	3.015-1/82.II-5-141	
	4	Ф6АI, ℓ=370; 0,08 кг	50	БЕЗ ЧЕРТ.	

Нач. отд.	Бродский		3.015-1/82.II-5-21
Н. контр.	Зорин		
Гл. констр.	Зорин		
Рук. гр.	Шаховский		Каркас КП38-1; КП38-2; КП42-1
Разраб.	Боднянская		Стадия: Р; Лист: 1; Листов: 2
Рассчит.	Петраш		
Исполн.	Артеменко		Харьковский Промстройниипроект
Проверил	Боднянская		

Инв. № подл. | Подпись и дата | Взам. инв. №

3.015-1/82.II-5-21 Лист 2

23376-02 28

Формат А4

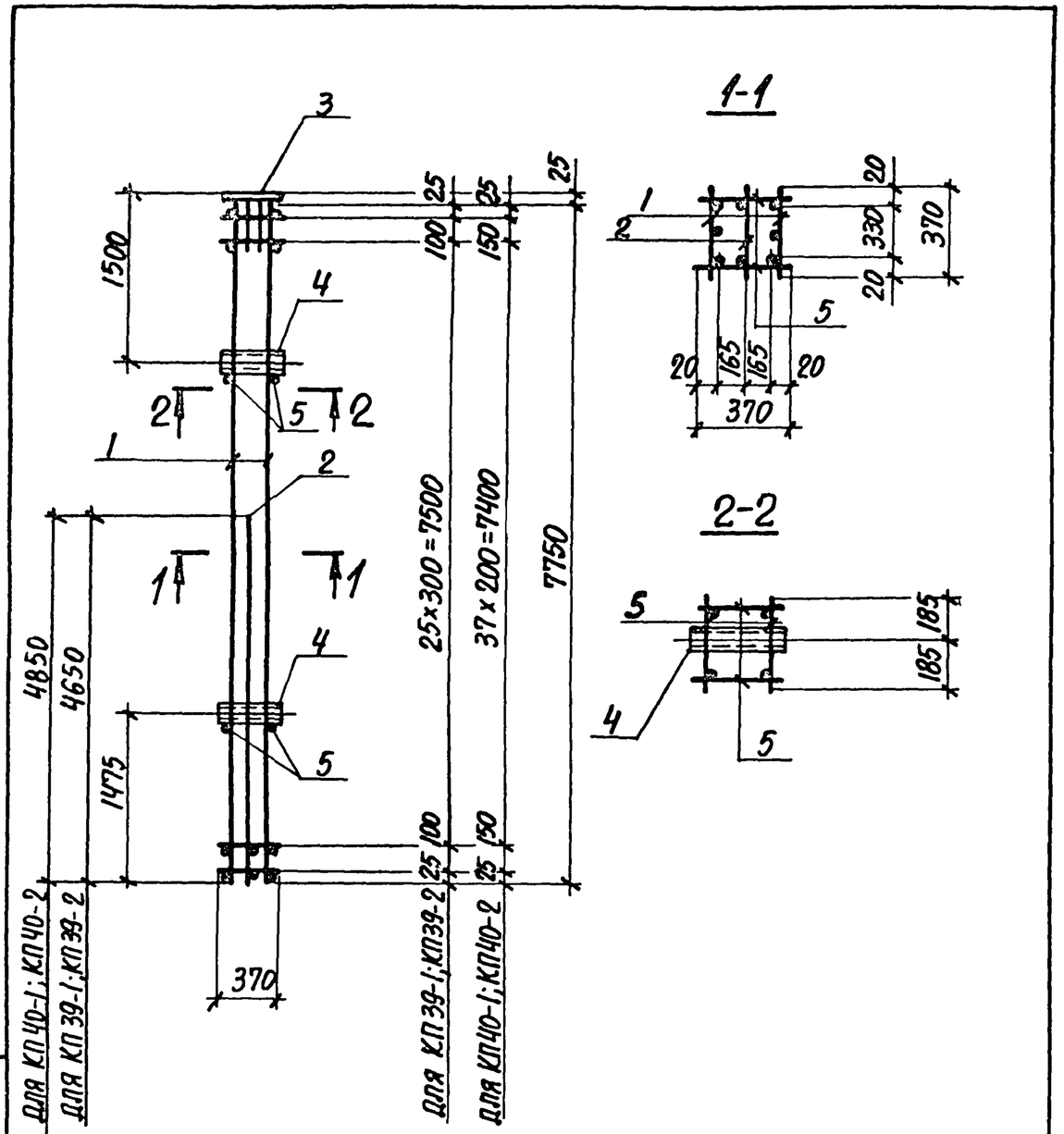

Арматура класса А-I по ГОСТ 5781-82

Марка каркаса	Поз.	Наименование	Кол.	Обозначение документа	Масса каркаса, кг
КП39-1	1	Каркас Кр 48-1	2	3.015-1/82.II-5-142	105,3
	2	Кр 30-2	1	3.015-1/82.II-5-131	
	3	Изделие закладное МН1-36	1	3.400-6/76 л. 21	
	4	М5	2	3.015-1/82, в.II-3	
	5	Ф6АI, ℓ=370; 0,08 кг	60	Без черт.	
КП39-2		Поз. 2...5 по КП39-1			132,5
	1	Каркас Кр 48-2	2	3.015-1/82.II-5-142	
КП40-1		Поз. 3,4 по КП39-1			110,4
	1	Каркас Кр 49-1	2	3.015-1/82.II-5-143	
	2	Кр 50-1	1	3.015-1/82.II-5-144	
	5	Ф6АI, ℓ=370; 0,08 кг	84	Без черт.	
КП40-2		Поз. 2...5 по КП40-1			137,6
	1	Каркас Кр 49-2	2	3.015-1/82.II-5-143	

Нач. отд.	Бродский		3.015-1/82.II-5-22
Н. контр.	Зорин		
Гл. констр.	Зорин		
Рук. гр.	Шахновский		Каркас КП39-1; КП39-2; КП40-1; КП40-2
Разраб.	Боднянская		Стадия: Р; Лист: 1; Листов: 2
Рассчит.	Петраш		
Исполн.	Артеменко		Харьковский Промстройниипроект
Проверил	Боднянская		

Инв. № подл. | Подпись и дата | Взам. инв. №

3.015-1/82.II-5-22 Лист 2

23376-02 29

Формат А4

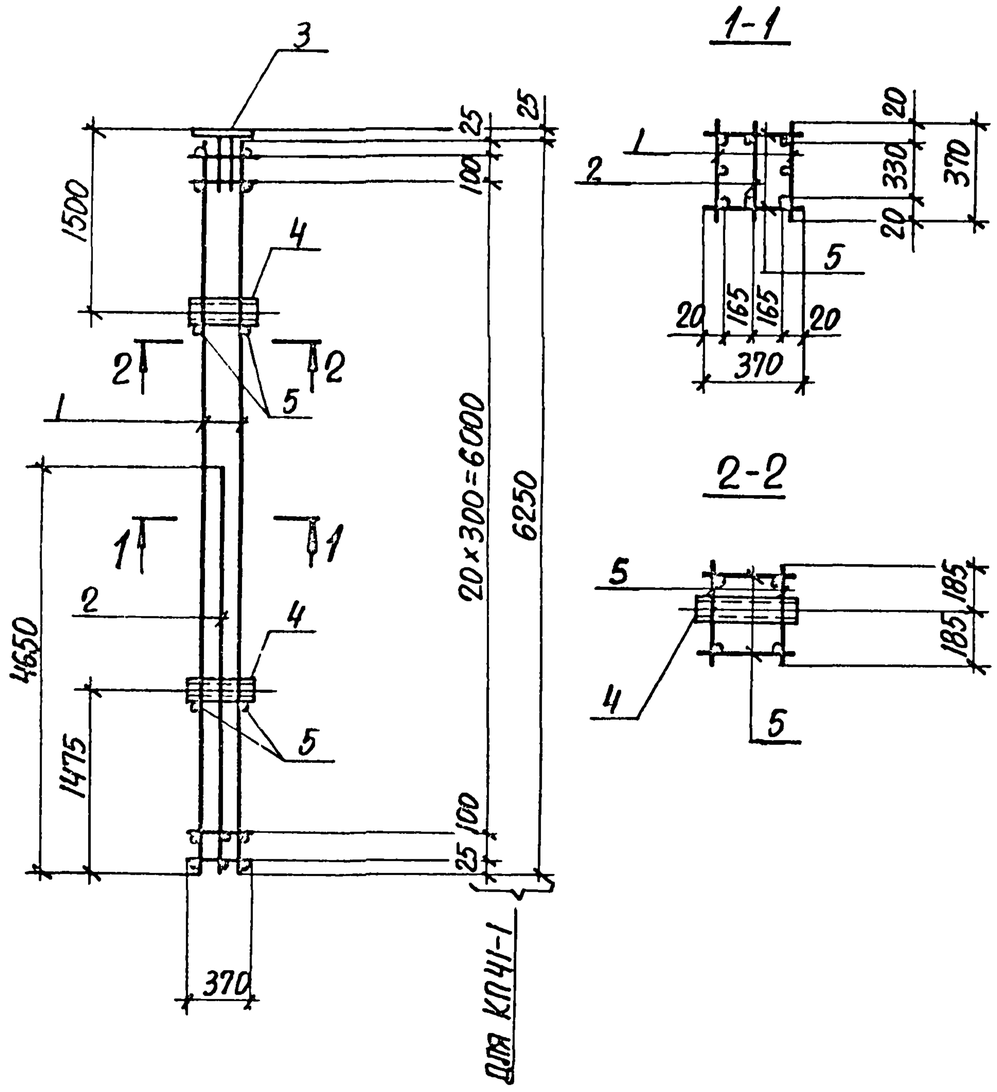

Арматура класса А-I по ГОСТ 5781-82

Марка каркаса	Поз.	Наименование	Кол.	Обозначение документа	Масса каркаса, кг
КП41-1	1	Каркас Кр 52-1	2	3.015-1/82.II-5-141	152,2
	2	Кр 51-1	1	3.015-1/82.II-5-144	
	3	Изделие закладное МН1-31	1	3.400-6/76 л.20	
	4	М5	2	3.015-1/82, в.II-3	
	5	Ф6АI, ℓ=370; 0,08кг	50	БЕЗ ЧЕРТ.	

Нач. отд.	Бродский		3.015-1/82.II-5-23
Н.контр.	Зорин		
Гл.констр.	Зорин		
Рук. гр.	Шахновский		Каркас КП41-1
Разраб.	Боднянская		Стадия: Р; Лист: 1; Листов: 2
Рассчит.	Петраш		Харьковский Промстройниипроект
Исполн.	Артеменко		
Проверил	Боднянская		

Инв. № подл. | Подпись и дата | Взам. инв. №

3.015-1/82.II-5-23 Лист 2

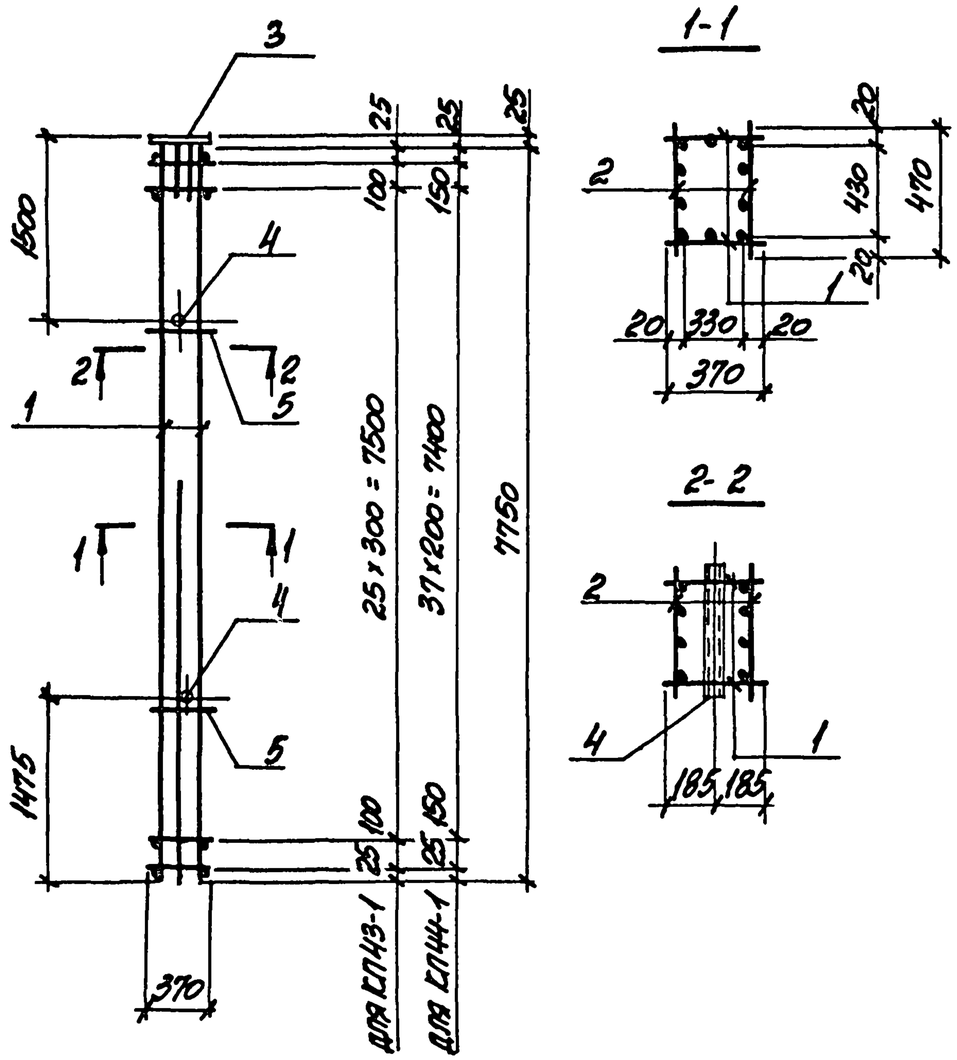

Арматура класса А-I по ГОСТ 5781-82

Марка каркаса	Поз.	Наименование	Кол.	Обозначение документа	Масса каркаса, кг
КП 43-1	1	Каркас Кр53-1	2	3.015-1/82.II-5-145	150,1
	2	Кр54-1	2	3.015-1/82.II-5-146	
	3	Изделие закладное МН13А	1	3.400-6/76 л.20	
	4	М6	2	3.015-1/82, в.II-3	
	5	ф6АI, ℓ=370; 0,08кг	4	Без черт.	
КП 44-1		Поз. 3...5 по КП 43-1			154,5
	1	Каркас Кр55-1	2	3.015-1/82.II-5-145	
	2	Кр 56-1	2	3.015-1/82.II-5-146	

Нач. отд.	Бродский		3.015-1/82.II-5-24
Н. контр.	Зорин		
Гл. конст.	Зорин		
Рук. гр.	Шаховский		Каркас КП43-1; КП44-1
Разраб.	Болтянская		Стадия Р · Лист 1 · Листов 2
Рассчит.	Петряш		
Исполн.	Артеменко		Харьковский Промстройниипроект
Провер.	Болтянская		

Инв.№ подл. | Подпись и дата | Взам. инв.№

Инв.№ подл. | Подпись и дата | Взам. инв.№

3.015-1/82.II-5-24 Лист 2

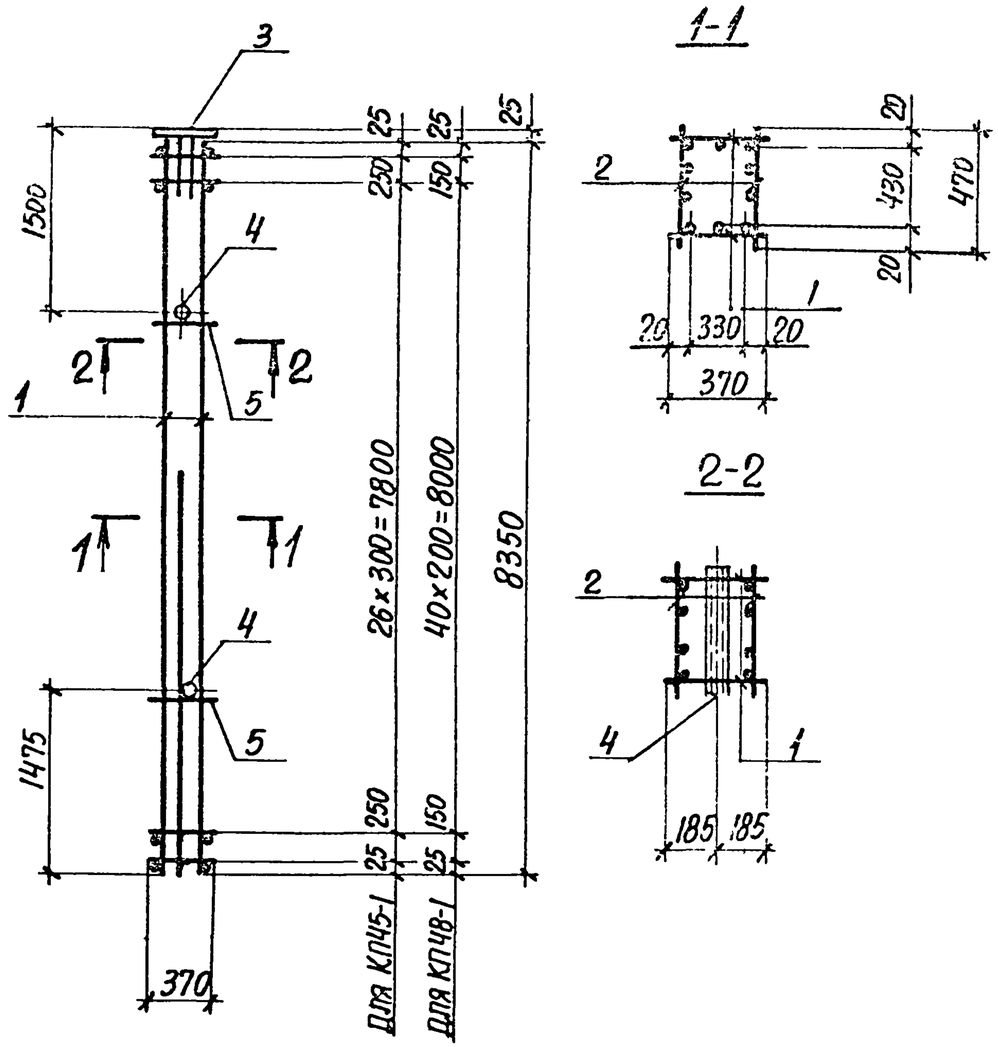

Арматура класса А-I по ГОСТ 5781-82.

Марка каркаса	Поз.	Наименование	Кол.	Обозначение документа	Масса каркаса, кг
КП45-1	1	Каркас Кр 57-1	2	3.015-1/82.II-5-147	145,7
	2	Кр 58-1	2	3.015-1/82.II-5-148	
	3	Изделие закладное МН1-31	1	3.400-6/76 л. 20	
	4	М6	2	3.015-1/82, в.II-3	
	5	Ф6АI; ℓ=370; 0,08 кг	4	Без черт.	
КП48-1		Поз. 3...5 по КП45-1			150,7
	1	Каркас Кр 59-1	2	3.015-1/82.II-5-147	
	2	Кр 60-1	2	3.015-1/82.II-5-148	

Нач.отд.	Бродский		3.015-1/82.II-5-25
Н.контр.	Зорин		
Гл.констр.	Зорин		
Рук.гр.	Шахновский		Каркас КП45-1; КП48-1
Разраб.	Боднянская		Стадия: Р; Лист: 1; Листов: 2
Рассчит.	Петраш		Харьковский Промстройниипроект
Исполн.	Артеменко		
Проверил	Боднянская		

Взам. инв. №

Подпись и дата

Инв. № подл.

3.015-1/82.II-5-25 Лист 2

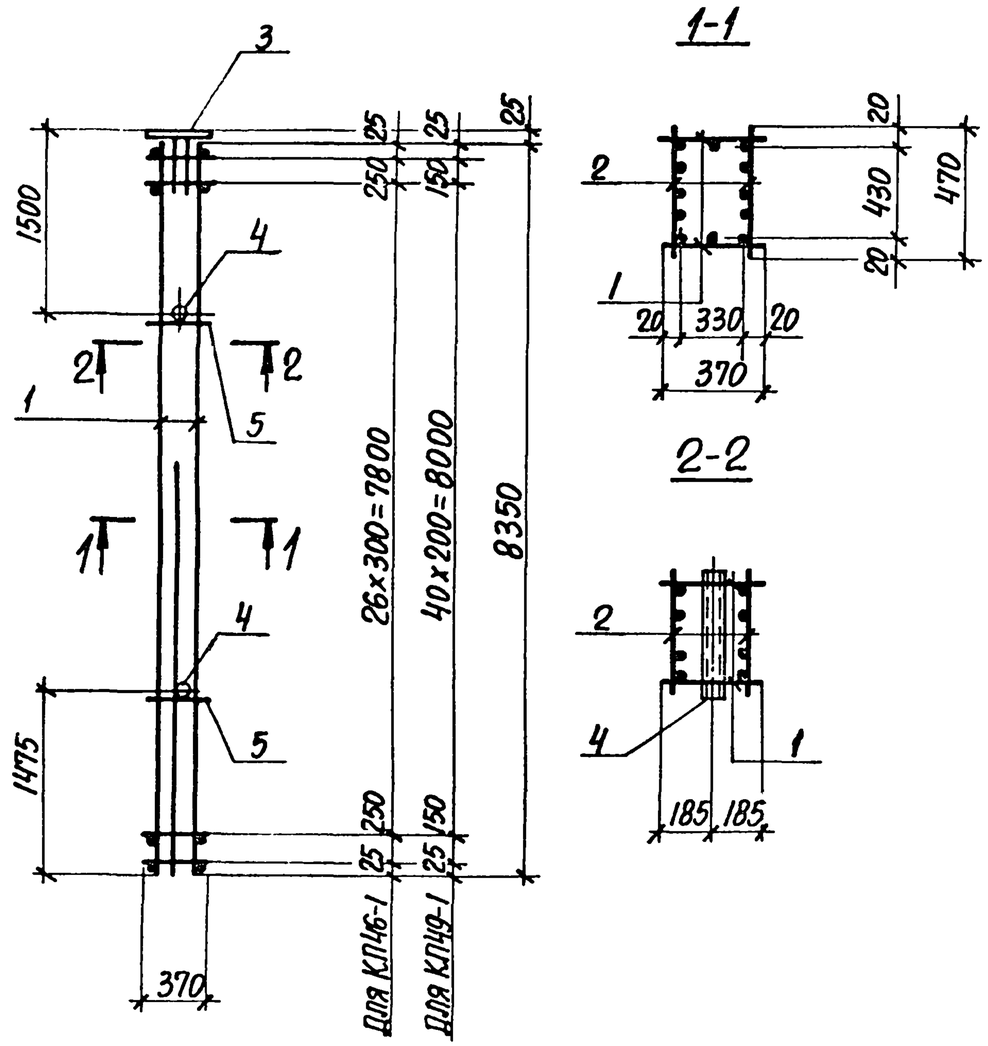

Арматура класса А-I по ГОСТ 5781-82.

Марка каркаса	Поз.	Наименование	Кол.	Обозначение документа	Масса каркаса, кг
КП46-1	1	Каркас Кр 57-1	2	3.015-1/82.II-5-147	160,5
	2	Кр 61-1	2	3.015-1/82.II-5-149	
	3	Изделие закладное МН1-31	1	3.400-6/76 л.20	
	4	М6	2	3.015-1/82,в.II-3	
	5	Ф6 АI, ℓ=370; 0,08 кг	4	Без черт.	
КП49-1		Поз. 3...5 по КП46-1			165,5
	1	Каркас Кр 59-1	2	3.015-1/82.II-5-147	
	2	Кр 62-1	2	3.015-1/82.II-5-149	

Нач.отд.	Бродский		3.015-1/82.II-5-26
Н.контр.	Зорин		
Гл.констр.	Зорин		
Рук.гр.	Шахновский		Каркас КП46-1; КП49-1
Разраб.	Боднянская		Стадия Р / Лист 1 / Листов 2
Рассчит.	Петраш		
Исполн.	Артеменко		Харьковский Промстройниипроект
Проверил	Боднянская		

Инв.№ подл. | Подпись и дата | Взам.инв.№

Инв.№ подл. | Подпись и дата | Взам.инв.№

3.015-1/82.II-5-26 Лист 2

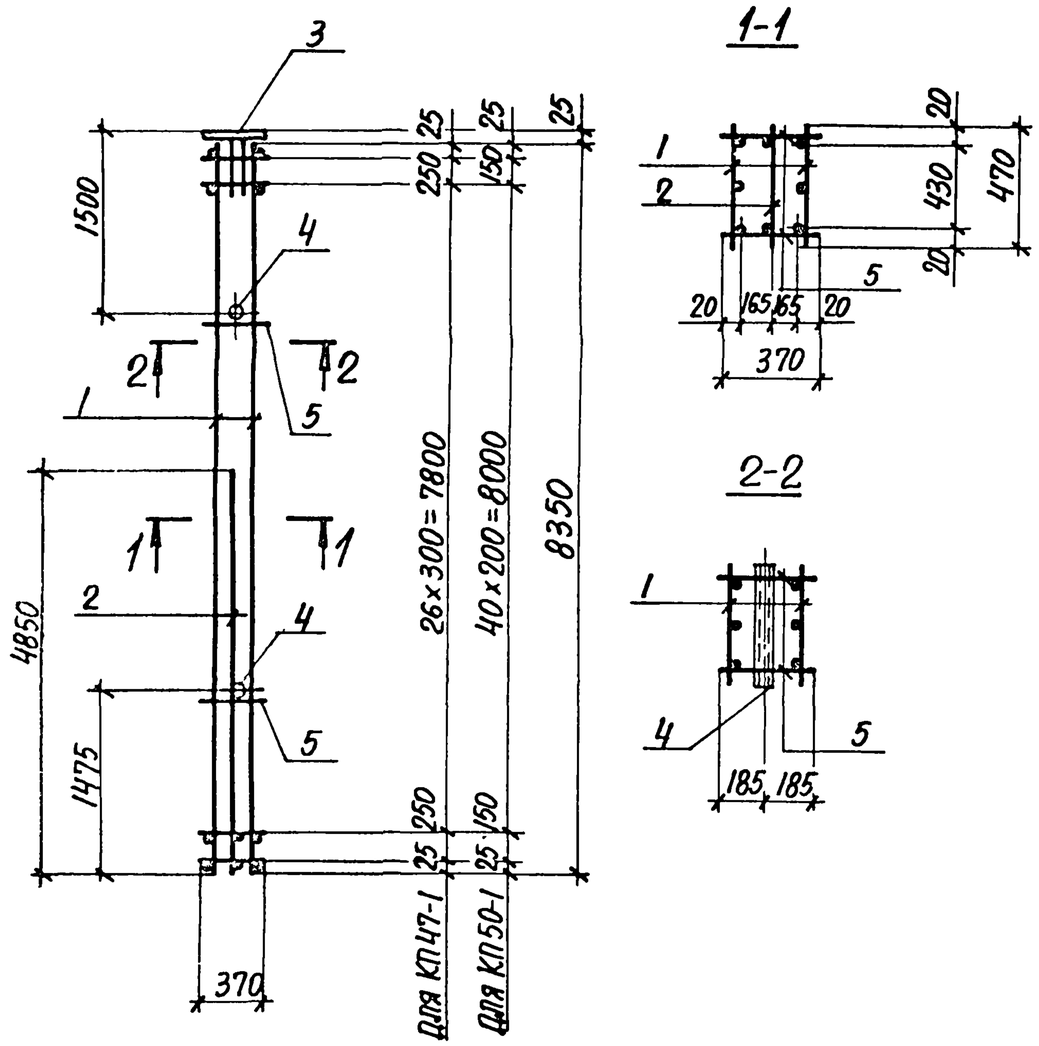

Арматура класса А-I по ГОСТ 5781-82.

Марка каркаса	Поз.	Наименование	Кол.	Обозначение документа	Масса каркаса, кг
КП47-1	1	Каркас Кр63-1	2	3.015-1/82.II-5-150	206,8
	2	Кр64-1	1	3.015-1/82.II-5-151	
	3	Изделие закладное МН1-31	1	3.400-6/76 л.20	
	4	М6	2	3.015-1/82, в.II-3	
	5	Ф8АI, ℓ=370, 0,15 кг	62	Без черт.	
КП50-1		Поз. 3,4 по КП47-1			216,4
	1	Каркас Кр65-1	2	3.015-1/82.II-5-150	
	2	Кр66-1	1	3.015-1/82.II-5-151	
	5	Ф8АI, ℓ=370; 0,15 кг	90	Без черт.	

Нач.отд.	Бродский		3.015-1/82.II-5-27
Н.контр.	Зорин		
Гл.констр.	Зорин		
Рук.гр.	Шяхновский		Каркас КП47-1; КП50-1
Ст.инж.	Боднянская		Стадия Р · Лист 1 · Листов 2
Рассчит.	Петраш		Харьковский Промстройниипроект
Исполн.	Артеменко		
Проверил	Боднянская		

Инв.№ подл. | Подпись и дата | Взам. инв.№

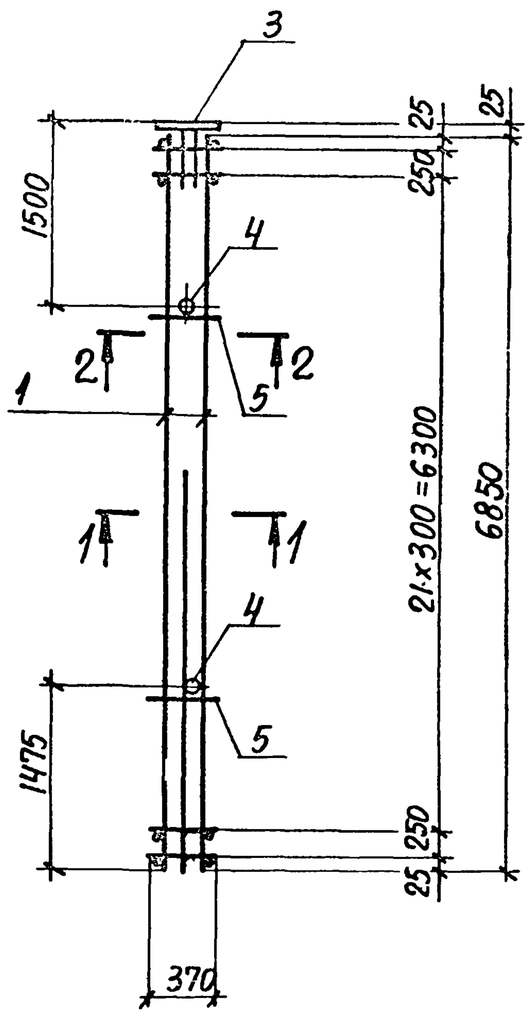

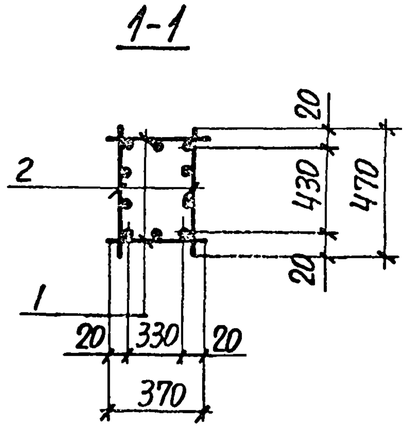

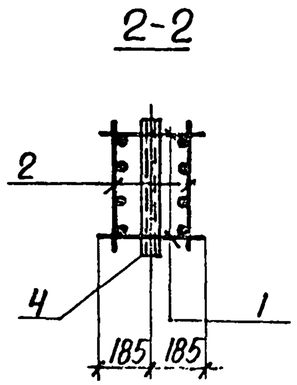

Арматура класса А-I по ГОСТ 5781-82.

Марка каркаса	Поз.	Наименование	Кол.	Обозначение документа	Масса каркаса, кг
КП51-1	1	Каркас Кр67-1	2	3.015-1/82.II-5-152	223,4
	2	Кр68-1	2	3.015-1/82.II-5-153	
	3	Изделие закладное МН1-3Г	1	3.400-6/76 л.20	
	4	М6	2	3.015-1/82,в.II-3	
	5	Ф8АI, ℓ=370; 0,15кг	4	БЕЗ ЧЕРТ.	

Нач.отд.	Бродский		3.015-1/82.II-5-28
Н.контр.	Зорин		
Гл.констр.	Зорин		
Рук.гр.	Шаховский		Каркас КП51-1
Разраб.	Боднянская		Стадия: Р; Лист: 1; Листов: 2
Рассчит.	Петраш		
Исполн.	Артеменко		Харьковский Промстройниипроект
Проверил	Боднянская		

Инв.№ подл. | Подпись и дата | Взам.инв.№

Инв.№ подл. | Подпись и дата | Взам.инв.№

3.015-1/82.II-5-28 Лист 2

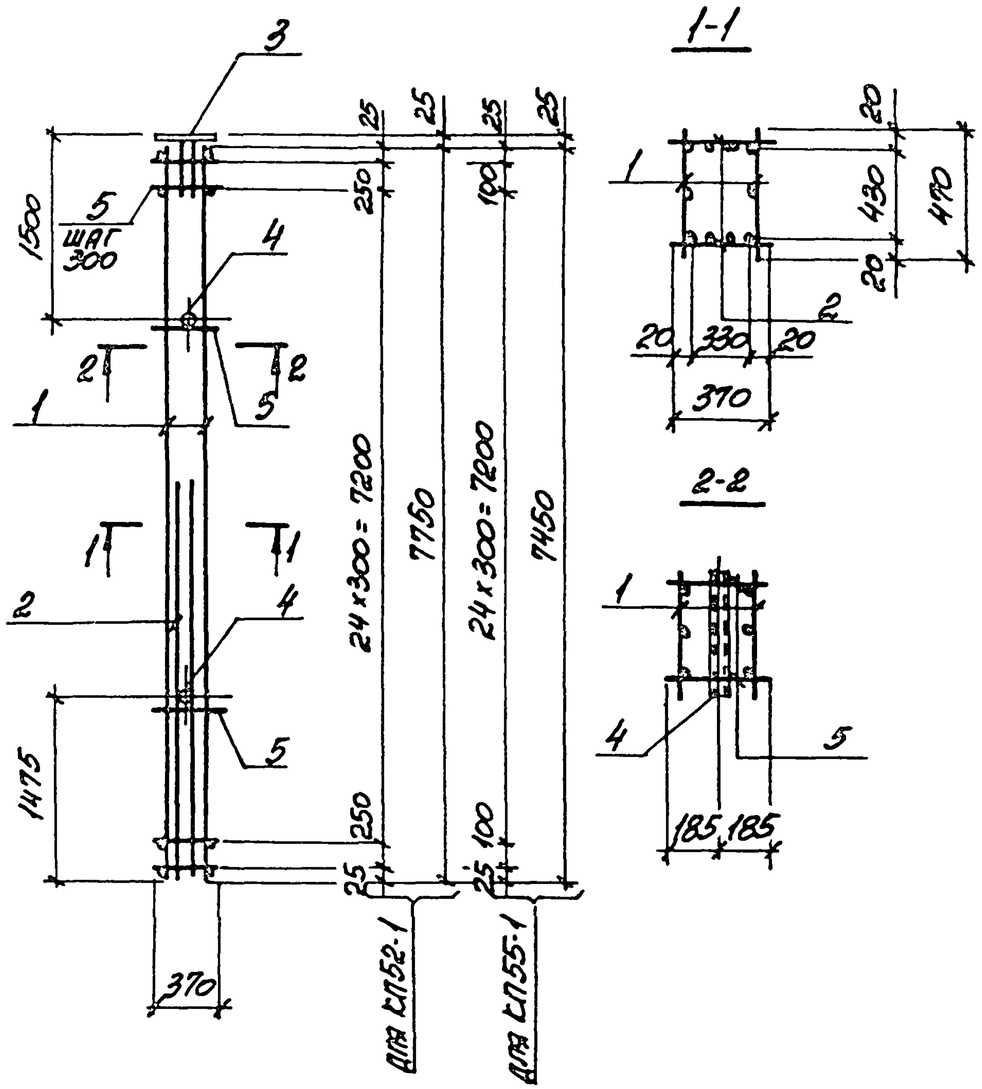

Арматура класса А-I по ГОСТ 5781-82

Марка каркаса	Поз.	Наименование	Кол.	Обозначение документа	Масса каркаса, кг
КП52-1	1	Каркас Кр69-1	2	3.015-1/82.II-5-154	184.1
	2	Кр70-1	2	3.015-1/82.II-5-155	
	3	Изделие закладное МН4-31	1	3.400-6/76 л. 20	
	4	М6	2	3.015-1/82, в.II-3	
	5	⌀6АI, ℓ=370; 0,08кг	26	Без черт.	
КП55-1		Поз. 3...5 по КП52-1			177.9
	1	Каркас Кр71-1	2	3.015-1/82.II-5-156	
	2	Кр72-1	2	3.015-1/82.II-5-155	

Нач. отд.	Бродский		3.015-1/82.II-5-29
Н. контр.	Зорин		
Гл. конст.	Зорин		
Рук. гр.	Шахновская		Каркас КП52-1; КП55-1
Разраб.	Боднянская		Стадия Р · Лист 1 · Листов 2
Рассчит.	Петраш		Харьковский Промстройниипроект
Исполн.	Артеменко		
Провер.	Боднянская		

Инв. № подл. | Подпись и дата | Взам. инв. №

3.015-1/82.II-5-29 | 1149 | 2

Формат А4

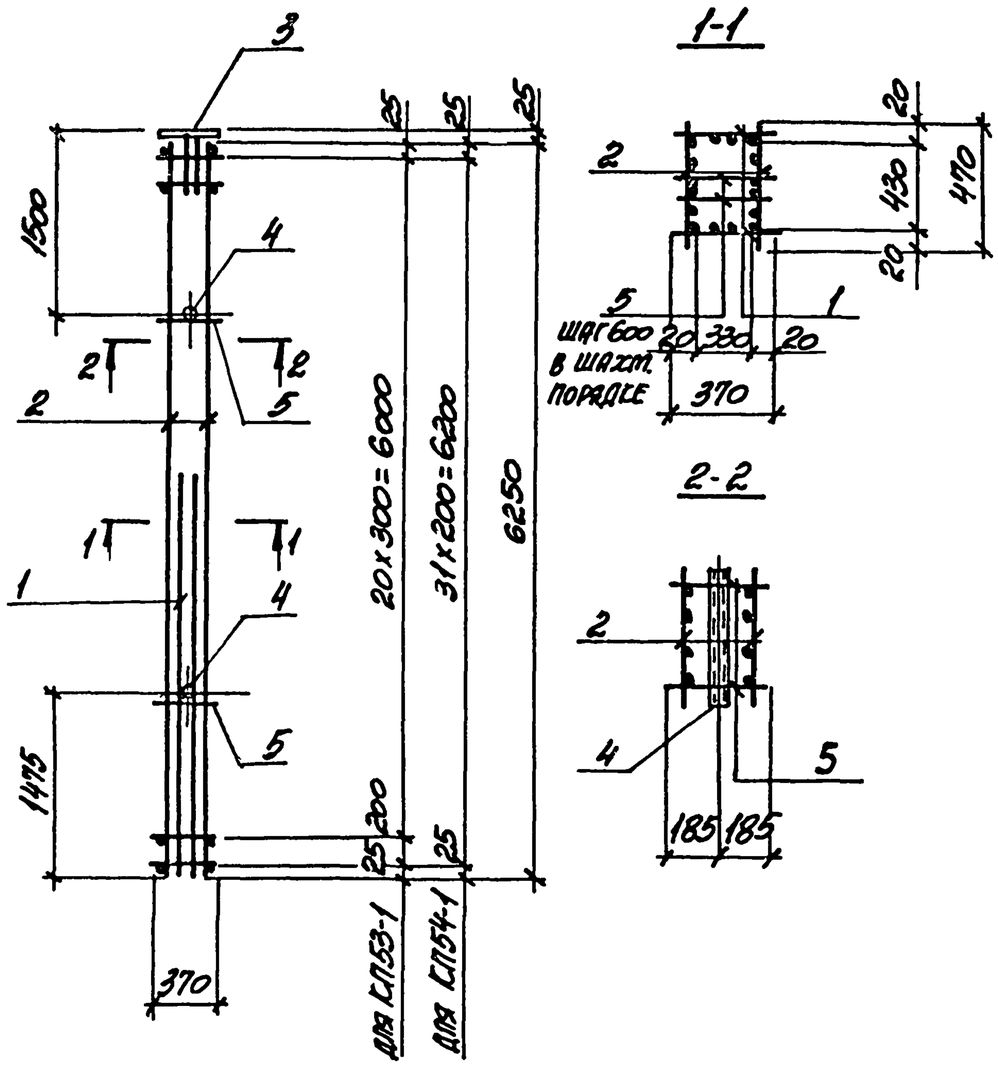

Арматура класса А-I по ГОСТ 5781-82

Марка каркаса	Поз.	Наименование	Кол.	Обозначение документа	Масса каркаса, кг
КП53-1	1	Каркас Кр73-1	2	3.015-1/82.II-5-157	178,2
	2	Кр74-1	2	3.015 1/82.II-5-158	
	3	Изделие закладное МН1-31	1	3.400-6/76 л.20	
	4	М6	2	3.015-1/82, в.II-3	
	5	ф6АI, ℓ=370; 0,08 кг	20	БЕЗ ЧЕРТ.	
КП54-1		Поз. 3..5 по КП53-1			181,8
	1	Каркас Кр75-1	2	3.015-1/82.II-5-157	
	2	Кр76-1	2	3.015-1/82.II-5-158	

Нач. отд.	Бондаренко		3.015-1/82.II-5-30
Н.контр.	Зорин		
Гл.конст.	Зорин		
Рук. гр.	Шевченко		Каркас КП53-1; КП54-1
Разраб.	Болнянская		Стадия Р · Лист 1 · Листов 2
Рассчит.	Петраш		
Исполн.	Артеменко		ХАРЬКОВСКИЙ ПРОМСТРОЙНИИПРОЕКТ
Провер.	Болнянская		

Формат А4

Инв.№ подл. | Подпись и дата | Взам. инв.№

3.015-1/82.II-5-30 Лист 2

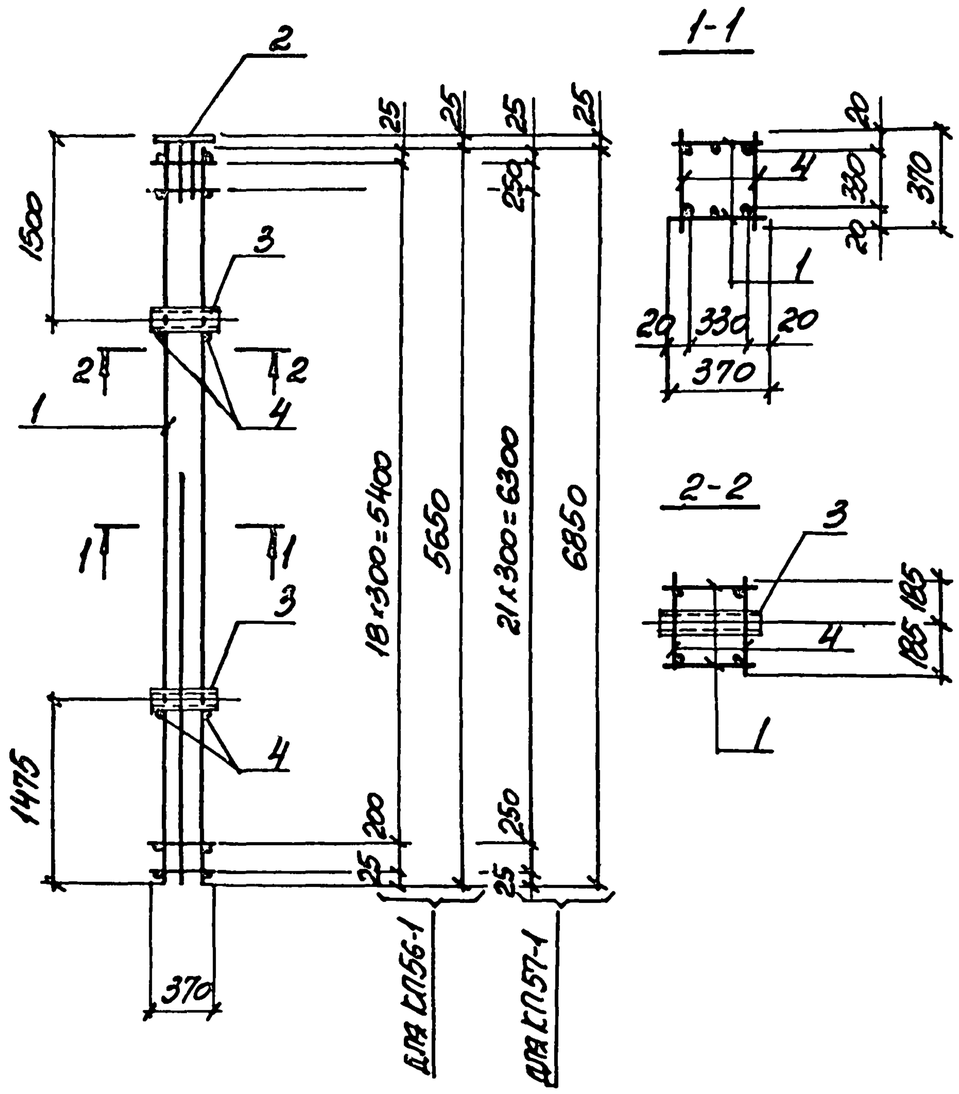

Арматура класса А-I по ГОСТ 5781-82

Марка каркаса	Поз.	Наименование	Кол.	Обозначение документа	Масса каркаса, кг
КП56-1	1	Каркас Кр 77-1	2	3.015-1/82.II-5-159	105,3
	2	Изделие закладное МН1-31	1	3.400-6/76 л.20	
	3	М5	2	3.015-1/82, в.II-3	
	4	ф6АI, ℓ=370; 0,08 кг	44	без черт.	
КП57-1		Поз. 2,3 по КП56-1			127,2
	1	Каркас Кр 78-1	2	3.015-1/82.II-5-152	
	4	ф6АI, ℓ=370; 0,08 кг	52	без черт.	

Нач. отд.	Бродский		3.015-1/82.II-5-31
Н. контр.	Зорин		
Гл. конст.	Зорин		
Рук. гр.	Шахновский		Каркас КП56-1; КП57-1
Разраб.	Болнянская		Стадия Р / Лист 1 / Листов 2
Рассчит.	Петрич		ХАРЬКОВСКИЙ ПРОМСТРОЙНИИПРОЕКТ
Исполн.	Артеменко		
Провер.	Болнянская		

Инв. № подл. | Подпись и дата | Взам. инв. №

3.015-1/82.II-5-31 Лист 2

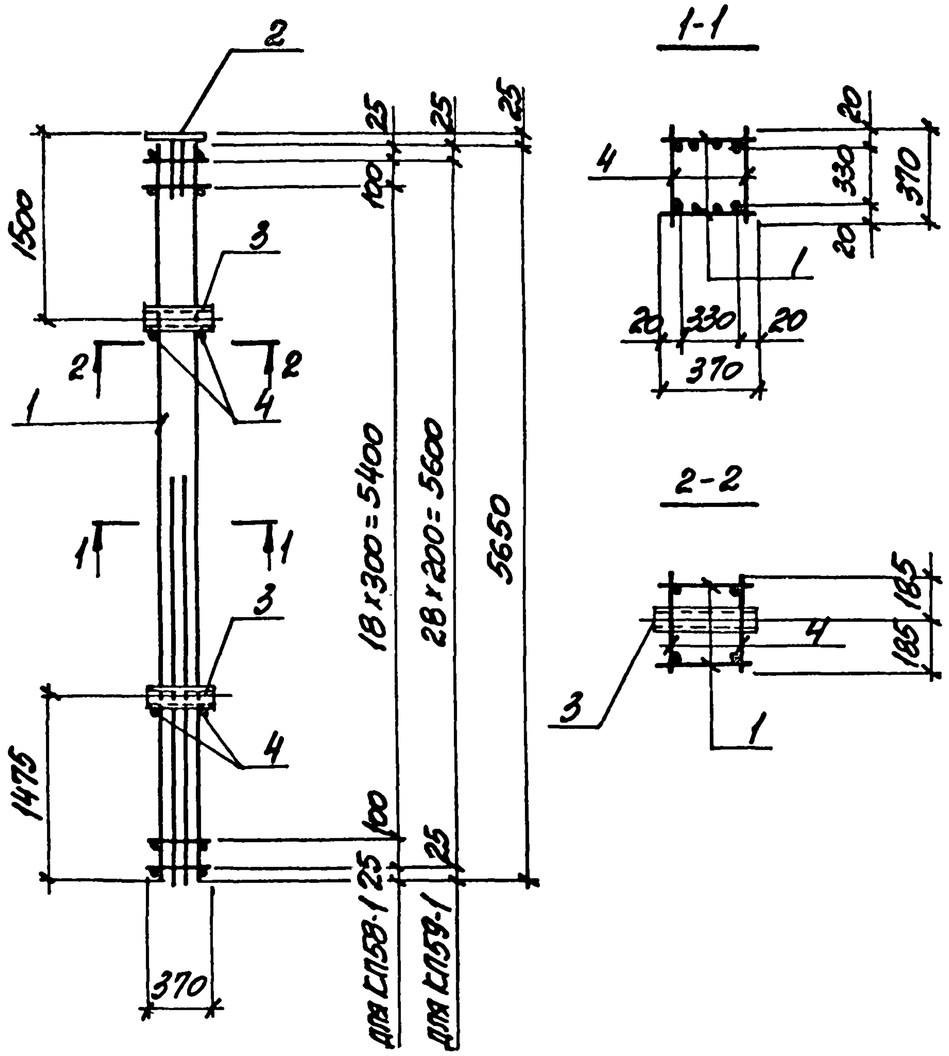

Арматура класса А-I по ГОСТ 5781-82

Марка каркаса	Поз.	Наименование	Кол.	Обозначение документа	Масса каркаса, кг
КП58-1	1	Каркас Кр79-1	2	3.015-1/82.II-5-160	88,3
	2	Изделие закладное МН1-31	1	3.400-6/76 л.20	
	3	М5	2	3.015-1/82, в.II-3	
	4	⌀6АI, ℓ=370; 0,08 кг	46	без черт.	
КП59-1		Поз. 2,3 по КП58-1			90,8
	1	Каркас Кр80-1	2	3.015-1/82.II-5-160	
	4	⌀6АI, ℓ=370; 0,08 кг	62	без черт.	

Нач. отд.	Бродский		3.015-1/82.II-5-32
Н.контр.	Зорин		
Гл.конст.	Зорин		
Рук.гр.	Красноженский		Каркас КП58-1; КП59-1
Разраб.	Бодняковская		Стадия Р · Лист 1 · Листов 2
Рассчит.	Петрэш		
Исполн.	Ответелко		Харьковский Промстройниипроект
Провер.	Бодняковская		

Инв.№ подл. | Подпись и дата | Взам. инв.№

Формат А4

Инв.№ подл. | Подпись и дата | Взам. инв.№

3.015-1/82.II-5-32 Лист 2

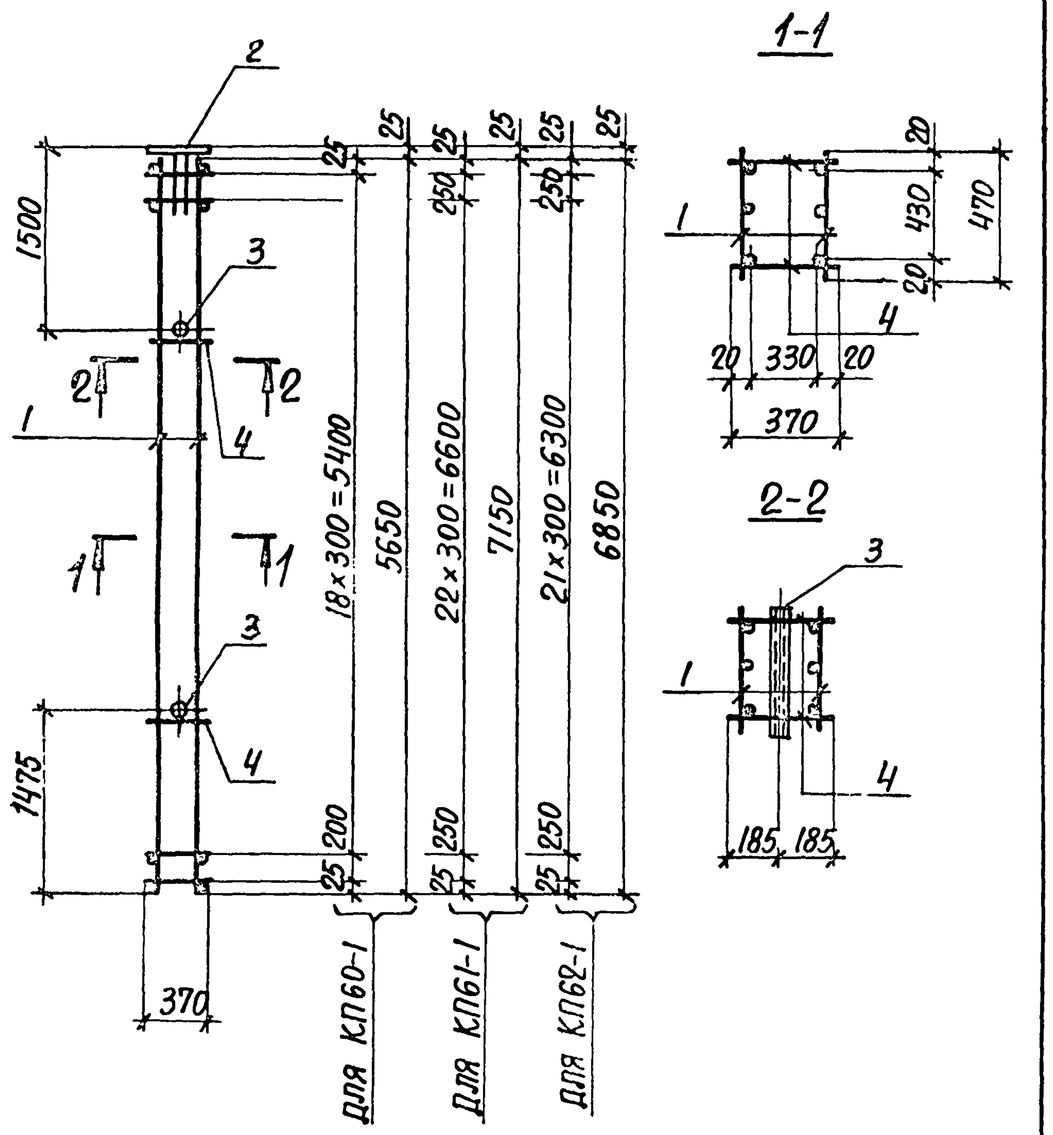

Арматура класса А-I по ГОСТ 5781-82

Марка каркаса	Поз.	Наименование	Кол.	Обозначение документа	Масса каркаса, кг
КП60-1	1	Каркас Кр81-1	2	3.015-1/82.II-5-161	122,9
	2	Изделие закладное МН1-31	1	3.400-6/76 л.20	
	3	М6	2	3.015-1/82,в.II-3	
	4	⌀6АI, ℓ=370; 0,08 кг	44	Без черт.	
КП61-1		Поз. 2,3 по КП60-1			151,7
	1	Каркас Кр82-1	2	3.015-1/82.II-5-161	
	4	⌀6АI, ℓ=370; 0,08 кг	54	Без черт.	
КП62-1		Поз. 2,3 по КП60-1			146,0
	1	Каркас Кр83-1	2	3.015-1/82.II-5-161	
	4	⌀6АI, ℓ=370; 0,08 кг	52	Без черт.	

Нач.отд.	Бродский		3.015-1/82.II-5-33
Н.контр.	Зорин		
Гл.констр.	Зорин		
Рук.гр.	Шахновский		Каркас КП60-1...КП62-1
Разраб.	Боднянская		Стадия: Р; Лист: 1; Листов: 2
Рассчит.	Петраш		
Исполн.	Артеменко		Харьковский Промстройниипроект
Проверил	Боднянская		

Инв.№ подл. | Подпись и дата | Взам. инв. №

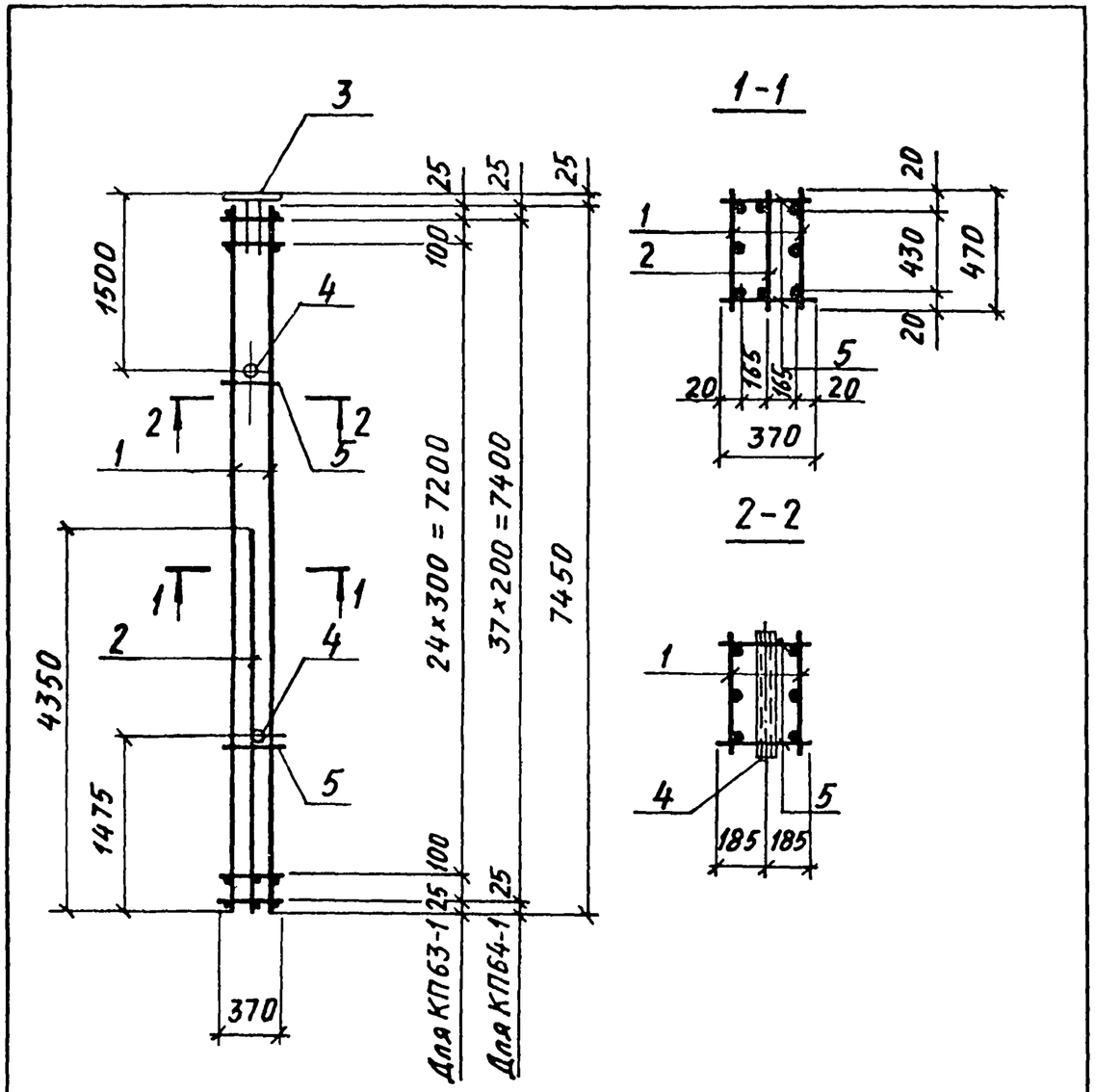

Арматура класса А-I по ГОСТ 5781-82

Марка каркаса	Поз.	Наименование	Кол.	Обозначение документа	Масса каркаса, кг
КП 63-1	1	Каркас Кр 84-1	2	3.015-1/82.II-5-162	126,8
	2	Кр 85-1	1	3.015-1/82.II-5-163	
	3	Изделие закладное МИ1-31	1	3.400-6/76 л.20	
	4	М6	2	3.015-1/82, в.II-3	
	5	⌀6AI, ℓ=370; 0.08кг	58	Без черт.	
КП 64-1		Поз. 3,4 по КП 63-1			131,5
	1	Каркас Кр 86-1	2	3.015-1/82.II-5-162	
	2	Кр 87-1	1	3.015-1/82.II-5-163	
	5	⌀6AI, ℓ=370; 0.08кг	80	Без черт.	

Нач. отд.	Бродский		3.015-1/82.II-5-34
Н. контр.	Зорин		
Гл. констр.	Зорин		
Рук. гр.	Шахновский		Каркас КП 63-1; КП 64-1
Разраб.	Боднянская		Стадия: Р; Лист: 1; Листов: 2
Рассчит.	Петраш		Харьковский Промстройниипроект
Испол.	Артеменко		
Проверил	Боднянская		

Инв. № подл. | Подпись и дата | Взам. инв. №

Инв. № подл. | Подпись и дата | Взам. инв. №

3.015-1/82.II-5-34 Лист 2

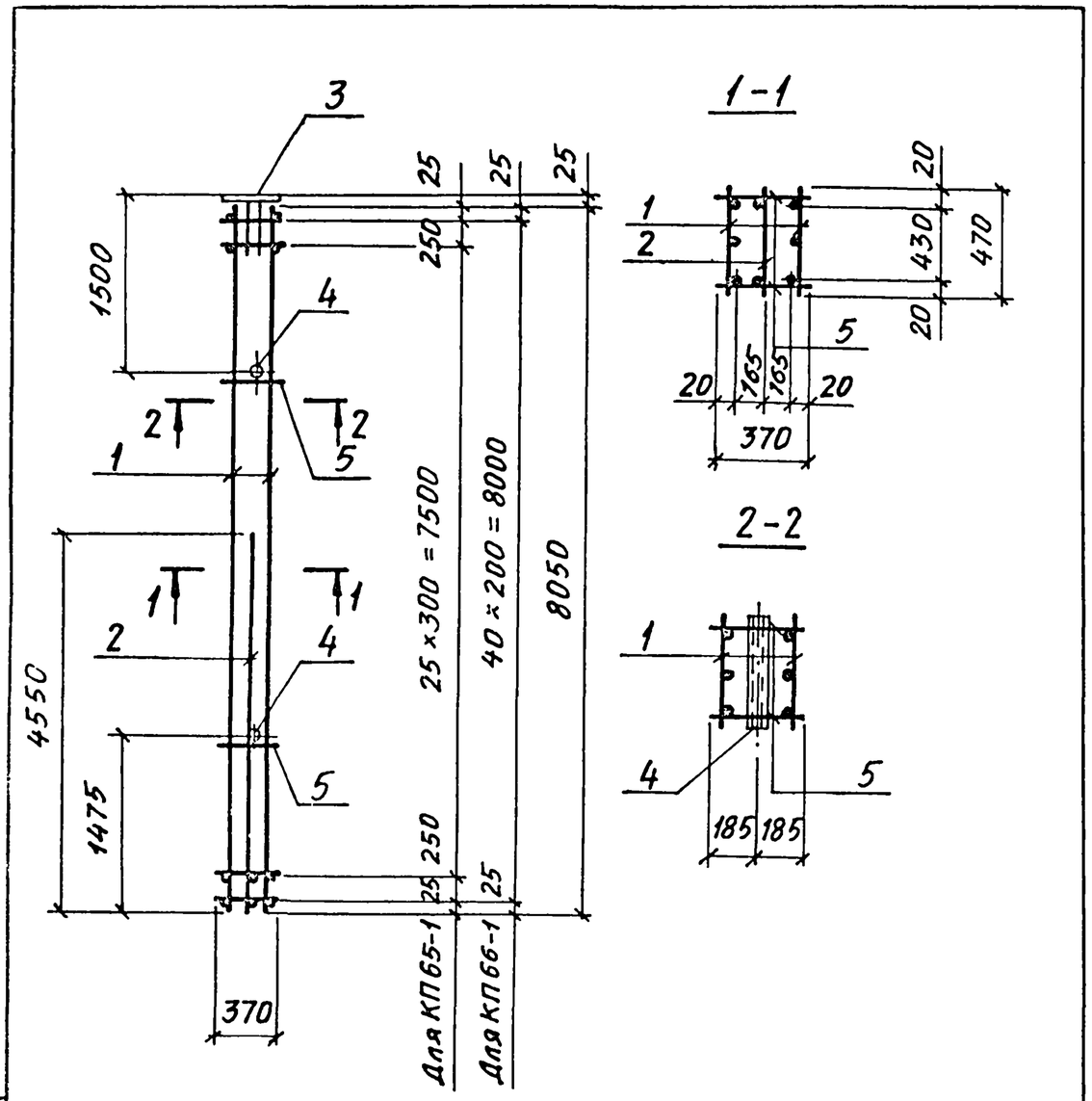

Арматура класса А-I по ГОСТ 5781-82

Марка каркаса	Поз.	Наименование	Кол.	Обозначение документа	Масса каркаса, кг
КП65-1	1	Каркас Кр 88-1	2	3.015-1/82.II-5-164	199,1
	2	Кр 89-1	1	3.015-1/82.II-5-165	
	3	Изделие закладное МН1-31	1	3.400-6/76 л.20	
	4	М6	2	3.015-1/82,в.II-3	
	5	ф 8AI, ℓ=370; 0,15 кг	60	без черт.	
КП66-1		Поз. 3,4 по КП65-1			208,8
	1	Каркас Кр 90-1	2	3.015-1/82.II-5-166	
	2	Кр 91-1	1	3.015-1/82.II-5-165	
	5	ф8AI, ℓ=370; 0,15кг	86	без черт.	

Нач.отд.	Бродский		3.015-1/82.II-5-35
Н.контр.	Зорин		
Гл.констр.	Зорин		
Рук. гр.	Шахновский		Каркас КП65-1; КП66-1
Разраб.	Боднянская		Стадия: Р; Лист: 1; Листов: 2
Рассчит.	Петраш		Харьковский Промстройниипроект
Исполн.	Артеменко		
Проверил	Боднянская		

Инв.№ подл. | Подпись и дата | Взам.инв.№

3.015-1/82.II-5-35 Лист 2

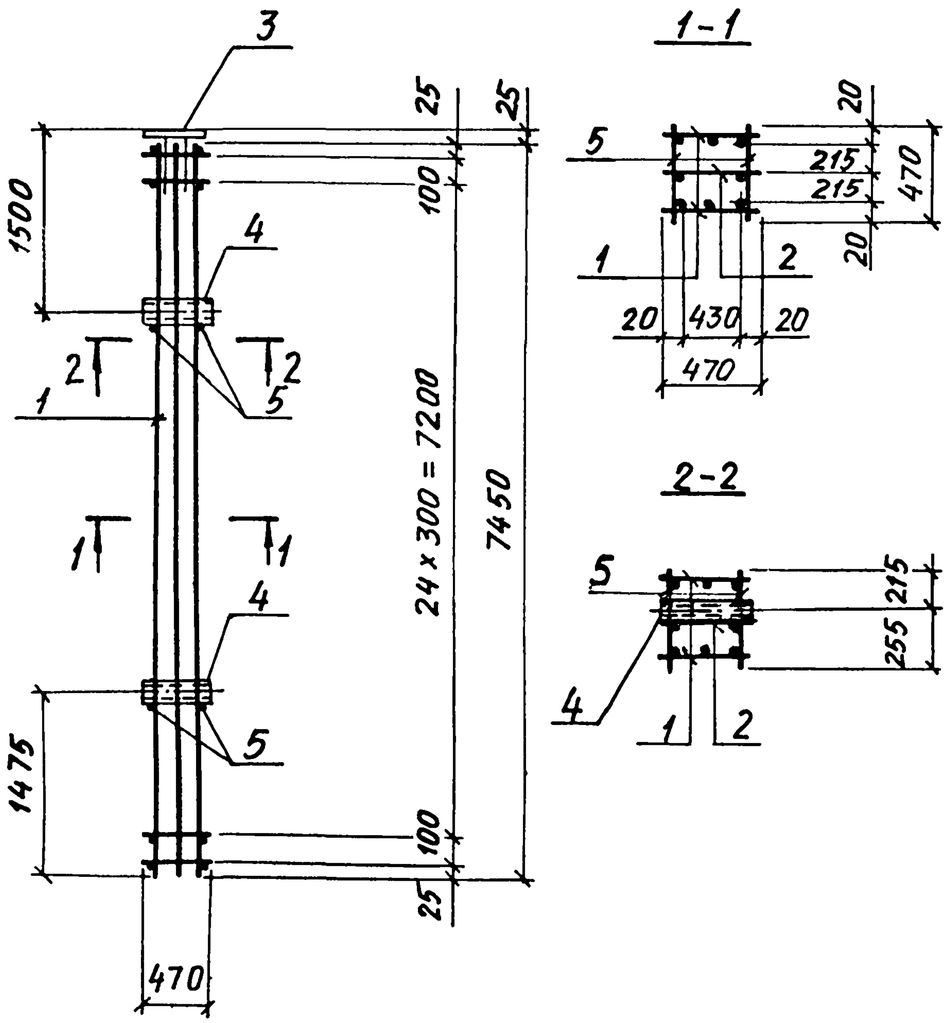

Арматура класса А-I по ГОСТ 5781-82

Марка каркаса	Поз.	Наименование	Кол.	Обозначение документа	Масса каркаса, кг
КП 67-1	1	Каркас Кр 71-2	2	3.015-1/82.II-5-156	204,5
	2	Кр 92-1	1	3.015-1/82.II-5-167	
	3	Изделие закладное МИ1-31	1	3.400-6/76 л. 20	
	4	М6	2	3.015-1/82,в.II-3	
	5	ф6АI, ℓ = 470; 0,10 кг	58	БЕЗ ЧЕРТ.	

Нач.отд.	Бродский		3.015-1/82.II-5-36
Н.контр.	Зорин		
Гл.констр.	Зорин		
Рук.гр.	Шахновский		Каркас КП67-1
Разраб.	Боднянская		
Рассчит.	Петраш		
Исполн.	Артеменко		
Проверил	Боднянская		

Стадия	Лист	Листов
Р	1	2

ХАРЬКОВСКИЙ ПРОМСТРОЙНИИПРОЕКТ

Взам. инв. № | Подпись и дата | Инв. № подл.

3.015-1/82.II-5-36 Лист 2

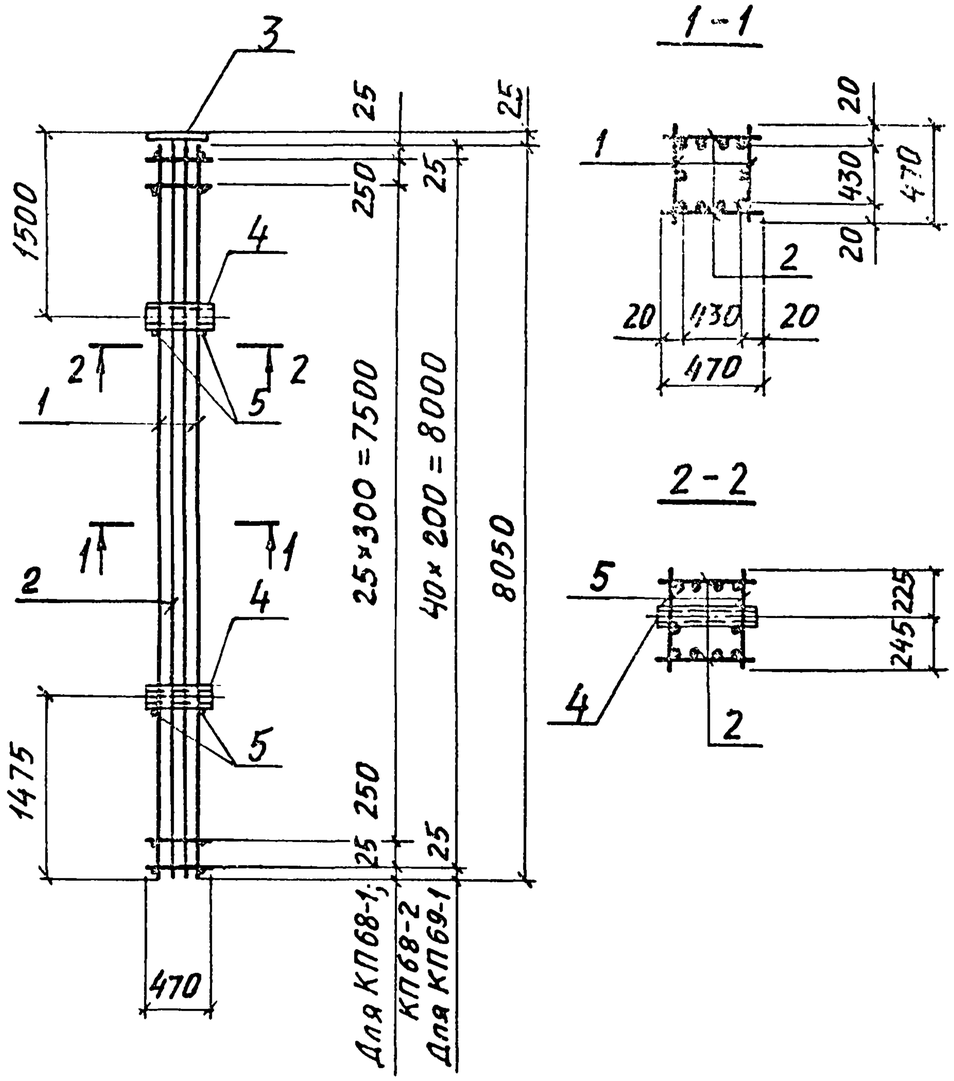

Арматура класса А-I по ГОСТ 5781-82

Марка каркаса	Поз.	Наименование	Кол.	Обозначение документа	Масса каркаса, кг
КП 68-1	1	Каркас Кр 88-2	2	3.015-1/82.II-5-164	198,4
	2	Кр 93-1	2	3.015-1/82.II-5-168	
	3	Изделие закладное МН1-31	1	3.400-6/76 л.20	
	4	М6	2	3.015-1/82,в.II-3	
	5	⌀6AI, ℓ=470; 0,10 кг	4	без черт.	
КП 68-2		Поз. 3,4 по КП 68-1			280,0
	1	Каркас Кр 88-3	2	3.015-1/82.II-5-164	
	2	Кр 93-2	2	3.015-1/82.II-5-168	
	5	⌀8AI, ℓ=470; 0,19 кг	4	без черт.	
КП 69-1		Поз. 3...5 по КП 68-1			203,6
	1	Каркас Кр 90-2	2	3.015-1/82.II-5-166	
	2	Кр 94-1	2	3.015-1/82.II-5-168	

Нач. отд.	Бродский		3.015-1/82.II-5-37
Н. контр.	Зорин		
Гл. констр.	Зорин		
Рук. гр.	Шахновский		Каркас КП68-1; КП68-2; КП69-1
Разраб.	Боднянская		Стадия: Р; Лист: 1; Листов: 2
Рассчит.	Петраш		Харьковский Промстройниипроект
Исполн.	Артеменко		
Проверил	Боднянская		

Инв. № подл. | Подпись и дата | Взам. инв. №

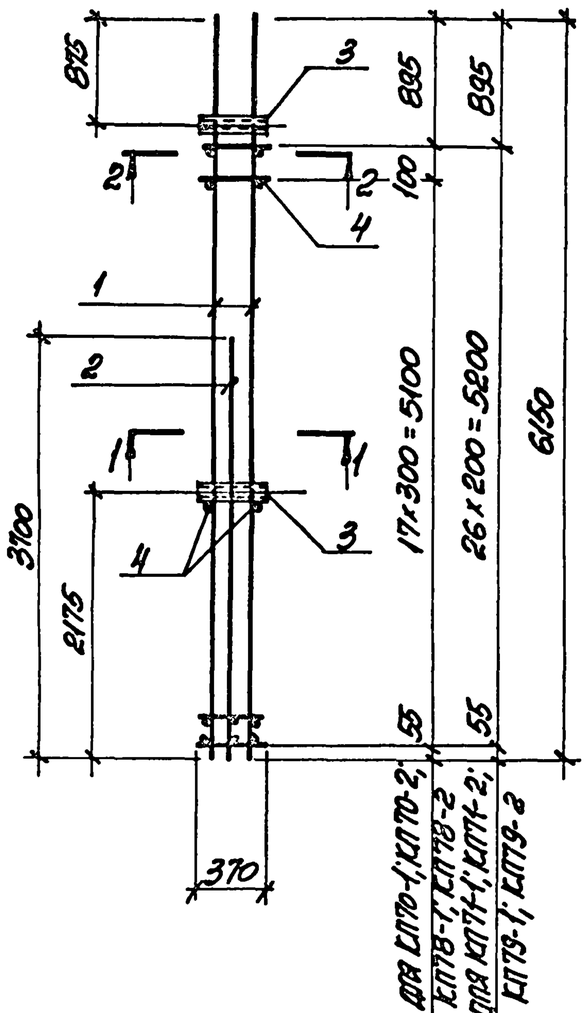

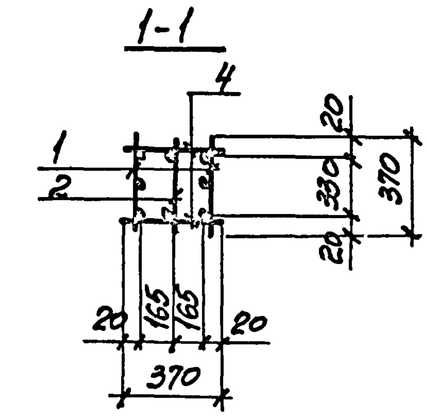

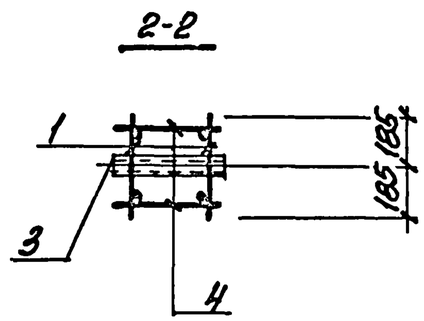

Арматура класса А-I по ГОСТ 5781-82.

Марка каркаса	Поз.	Наименование	Кол.	Обозначение документа	Масса каркаса, кг
КП70-1	1	Каркас Кр95-1	2	3.015-1/82.II-5-169	82,0
	2	Кр96-1	1	3.015-1/82.II-5-171	
	3	Изделие закладное М5	2	3.015-1/82, в.II-3	
	4	ф6АI, ℓ=370; 0,08 кг	40	Без черт.	
КП70-2		Поз. 2...4 по КП70-1			93,6
	1	Каркас Кр95-2	2	3.015-1/82.II-5-169	
КП71-1		Поз. 3 по КП70-1			84,9
	1	Каркас Кр97-1	2	3.015-1/82.II-5-172	
	2	Кр98-1	1	3.015-1/82.II-5-174	
	4	ф6АI, ℓ=370; 0,08 кг	56	Без черт.	
КП71-2		Поз. 3,4 по КП71-1			96,5
	1	Каркас Кр97-2	2	3.015-1/82.II-5-172	
	2	Кр98-1	1	3.015-1/82.II-5-174	
КП78-1		Поз. 3,4 по КП70-1			112,0
	1	Каркас Кр95-3	2	3.015-1/82.II-5-170	
	2	Кр96-2	1	3.015-1/82.II-5-171	
КП78-2		Поз. 3,4 по КП70-1			106,0
	1	Каркас Кр95-4	2	3.015-1/82.II-5-110	
	2	Кр96-1	1	3.015-1/82.II-5-171	
КП79-1		Поз. 3,4 по КП71-1			114,9
	1	Каркас Кр97-3	2	3.015-1/82.II-5-173	
	2	Кр98-2	1	3.015-1/82.II-5-174	
КП79-2		Поз. 3,4 по КП71-1			108,9
	1	Каркас Кр97-4	2	3.015-1/82.II-5-173	
	2	Кр98-1	1	3.015-1/82.II-5-174	

Нач. отд.	Бродский		3.015-1/82.II-5-38
Н. контр.	Зорин		
Гл. конст.	Зорин		
Рук. гр.	Пржиборский		Каркас КП70-1; КП70-2; КП71-1; КП71-2; КП78-1; КП78-2; КП79-1; КП79-2
Разраб.	Болтянская		Стадия Р, Лист 1, Листов 2
Инженер	Петраш		Харьковский Промстройниипроект
Нормоконтр.	Кравченко		
Провер.	Болтянская		

Инв. № подл. | Подпись и дата | Взам. инв. №

Формат А4

Инв. № подл. | Подпись и дата | Взам. инв. №

3.015-1/82.II-5-38 Лист 2

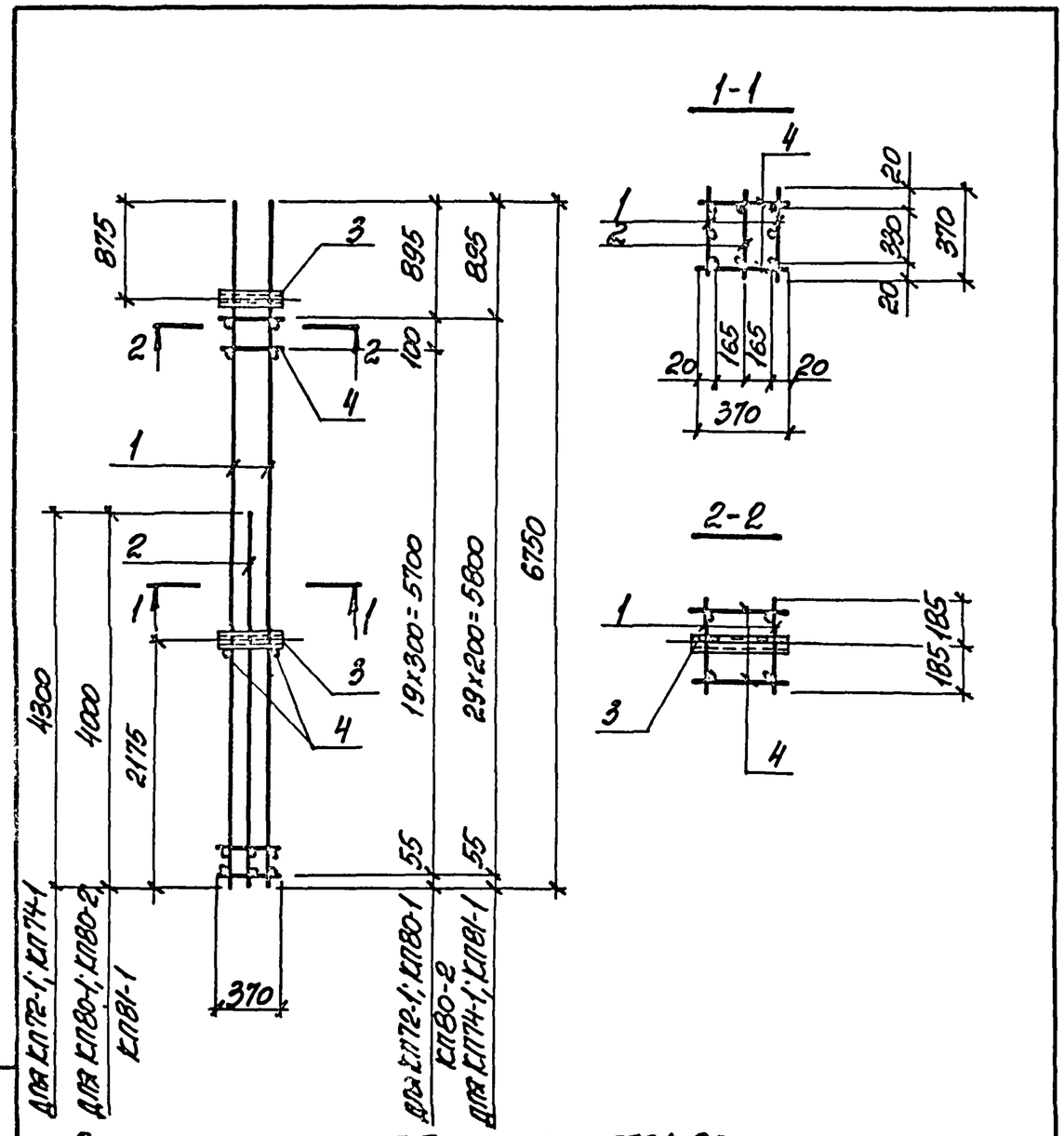

Арматура класса А-I по ГОСТ 5781-82

Марка каркаса	Поз.	Наименование	Кол.	Обозначение документа	Масса каркаса, кг
КП72-1	1	Каркас Кр99-1	2	3.015-1/82.II-5-175	94,8
	2	Кр100-1	1	3.015-1/82.II-5-176	
	3	Изделие закладное М5	2	3.015-1/82.В.II-3	
	4	⌀6АI, ℓ=370; 0,08 кг	44	Без черт.	
КП74-1		Поз. 3 по КП72-1			97,8
	1	Каркас Кр101-1	2	3.015-1/82.II-5-175	
	2	Кр102-1	1	3.015-1/82.II-5-176	
	4	⌀6АI, ℓ=370; 0,08 кг	62	Без черт.	
КП80-1		Поз. 3,4 по КП72-1			89,2
	1	Каркас Кр107-1	2	3.015-1/82.II-5-179	
	2	Кр108-1	1	3.015-1/82.II-5-181	
КП80-2		Поз. 3 по КП72-1			152,5
	1	Каркас Кр107-3	2	3.015-1/82.II-5-180	
	2	Кр108-2	1	3.015-1/82.II-5-181	
	4	⌀8АI, ℓ=370; 0,15 кг	44	Без черт.	
КП81-1		Поз. 3,4 по КП74-1			92,6
	1	Каркас Кр109-1	2	3.015-1/82.II-5-179	
	2	Кр110-1	1	3.015-1/82.II-5-174	

Нач.отд.	Бродский		3.015-1/82.II-5-39
Н.контр.	Зорин		
Гл.конс.	Зорин		
Рук.гр.	Шевченко		Каркас КП72-1; КП74-1; КП80-1; КП80-2; КП81-1
Инж.I кат.	Болянская		Стадия Р · Лист 1 · Листов 2
Рассчит.	Петраш		Харьковский Промстройниипроект
Исполн.	Артеменко		
Провер.	Болянская		

Инв.№ подл. | Подпись и дата | Взам.инв.№

Инв.№ подл. | Подпись и дата | Взам.инв.№

3.015-1/82.II-5-39 Лист 2

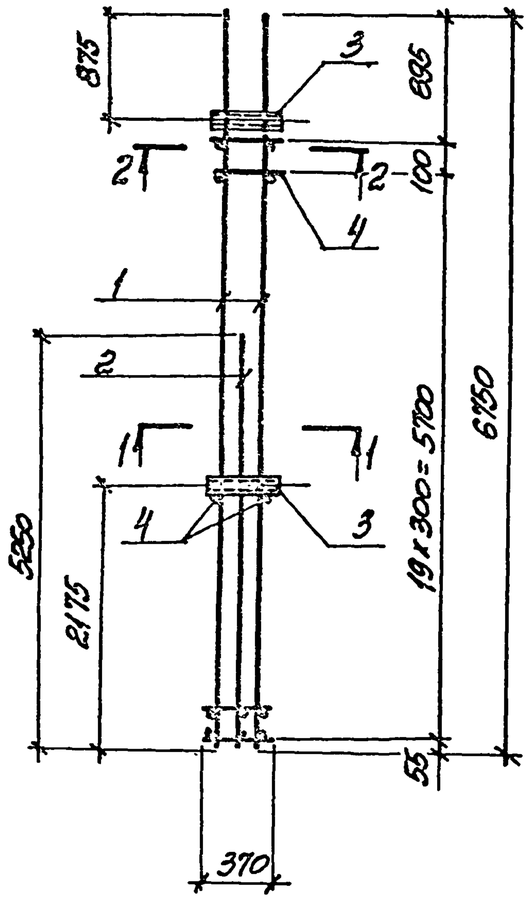

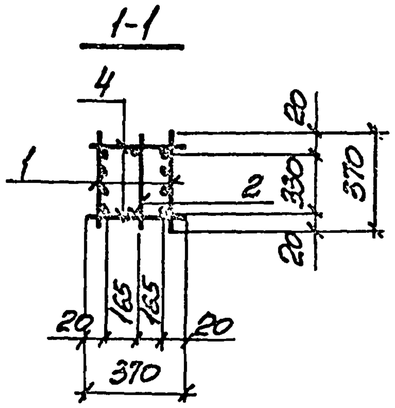

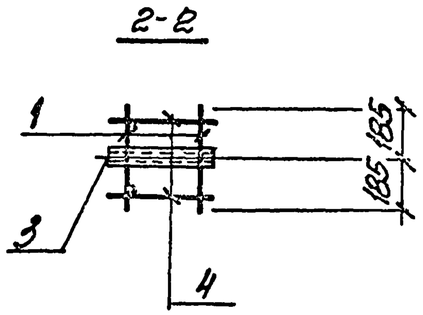

Арматура класса А-I по ГОСТ 5781-82.

Марка каркаса	Поз.	Наименование	Кол.	Обозначение документа	Масса каркаса, кг
КП73-1	1	Каркас Кр 103-1	2	3.015-1/82.II-5-177	139,9
	2	Кр 104-1	1	3.015-1/82.II-5-171	
	3	Изделие закладное М5	2	3.015-1/82.в.II-3	
	4	⌀6АI, ℓ=370; 0,08кг	44	БЕЗ ЧЕРТ.	

Нач. отд.	Бродский		3.015-1/82.II-5-40
Н. контр.	Зорин		
Гл. конст.	Зорин		
Рук. гр.	Шаповский		Каркас КП73-1
Разраб.	Болтанская		Стадия Р · Лист 1 · Листов 2
Рассчит.	Петраш		
Исполн.	Стеменко		Харьковский Промстройниипроект
Провер.	Болтанская		

Взам. инв. № | Подпись и дата | Инв. № подл.

3.015-1/82.II-5-40 Лист 2

Инв. № подл. | Подпись и дата | Взам. инв. №

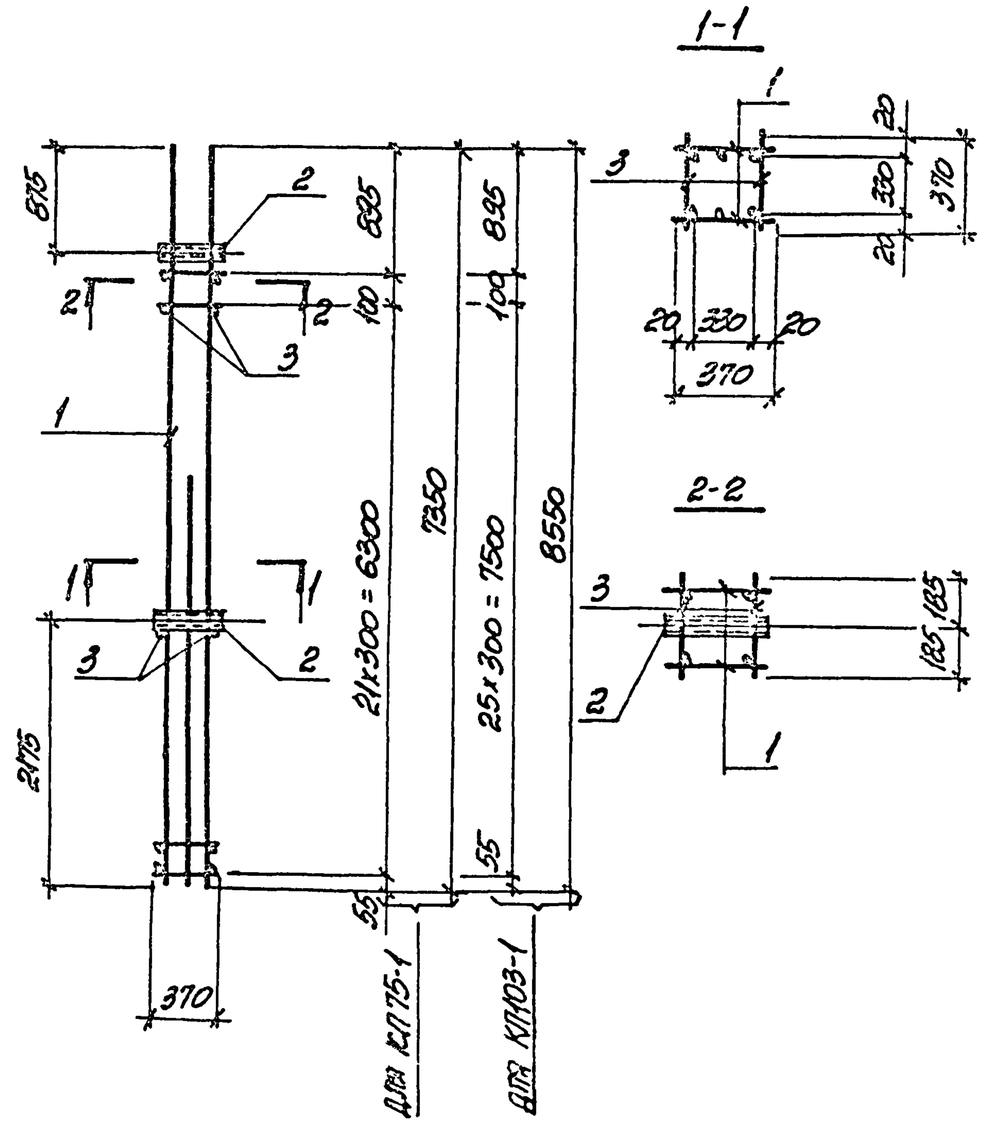

Арматура класса А-I по ГОСТ 5781-82.

Марка каркаса	Поз.	Наименование	Кол.	Обозначение документа	Масса каркаса, кг
КП75-1	1	Каркас Кр 105-1	2	3.015-1/82.II-5-169	118,8
	2	Изделие закладное М5	2	3.015-1/82, в. II-3	
	3	ф6АI, ℓ=370; 0,08 кг	48	Без черт.	
КП103-1		Поз. 2 по КП 75-1			142,7
	1	Каркас Кр 134-2	2	3.015-1/82.II-5-196	
	3	ф6АI, ℓ=370; 0,08 кг	56	Без черт.	

Нач. отд.	Бродский		3.015-1/82.II-5-41
Н. контр.	Зорин		
Гл. конст.	Зорин		
Вед. гр.	Шаповал		Каркас КП75-1; КП103-1
Разраб.	Сенькевич		Стадия Р · Лист 1 · Листов 2
Рассчит.	Петрау		ХАРЬКОВСКИЙ ПРОМСТРОЙНИИПРОЕКТ
Норм.	Сенькевич		
Провер.	Волынский		

Формат А4

Инв. № подл. | Подпись и дата | Взам. инв. №

3.015-1/82.II-5-41 Лист 2

23376-02 48

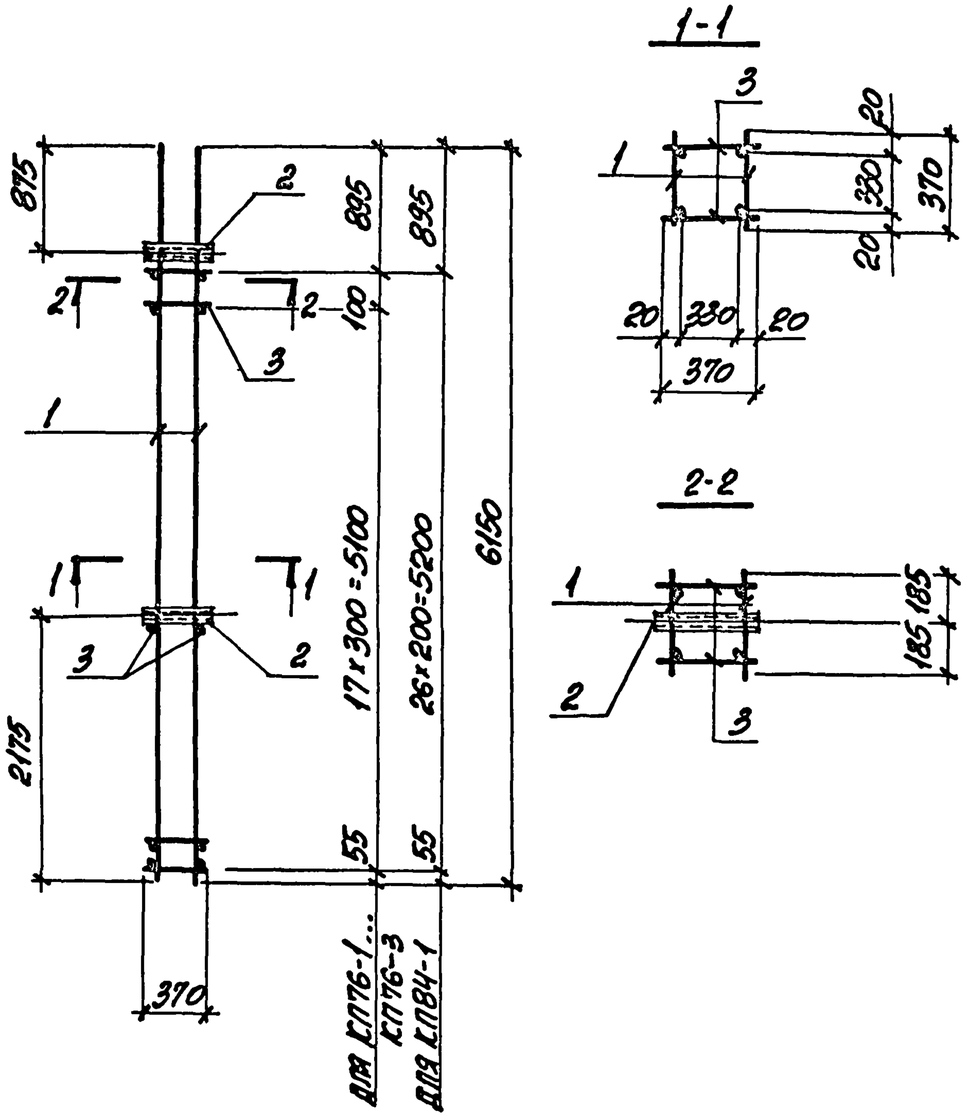

Арматура класса А-I по ГОСТ 5781-82.

Марка каркаса	Поз.	Наименование	Кол.	Обозначение документа	Масса каркаса, кг
КП76-1	1	Каркас Кр106-1	2	3.015-1/82.II-5-178	69,6
	2	Изделие закладное М5	2	3.015-1/82.в.II-3	
	3	⌀6АI, ℓ=370; 0,08 кг	40	Без черт.	
КП76-2		Поз. 2,3 по КП76-1			47,6
	1	Каркас Кр106-2	2	3.015-1/82.II-5-178	
КП76-3		Поз. 2,3 по КП76-1			820
	1	Каркас Кр106-3	2	3.015-1/82.II-5-178	
КП84-1		Поз. 2 по КП75-1			50,3
	1	Каркас Кр115-1	2	3.015-1/82.II-5-178	
	3	⌀6АI, ℓ=370; 0,08 кг	56	Без черт.	

Нач.отд.	Боорский		
Н.контр.	Зорин		
Гл.конс.	Зорин		
Рук.гр.	Шаповаленко		
Инж.I кат.	Бондаренко		
Рассчит.	Петраш		
Исполн.	Артеменко		
Проверил	Бондаренко		

3.015-1/82.II-5-42

Каркас КП76-1... КП76-3; КП84-1

Стадия	Лист	Листов
Р	1	2

ХАРЬКОВСКИЙ ПРОМСТРОЙНИИПРОЕКТ

Инв.№ подл. | Подпись и дата | Взам.инв.№

Формат А4

3.015-1/82.II-5-42 Лист 2

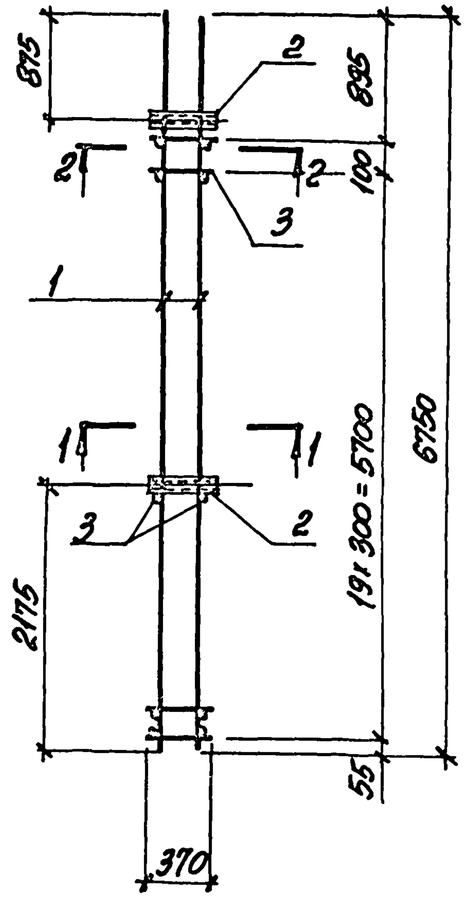

1-1

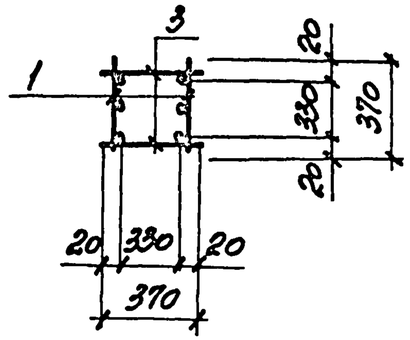

2-2

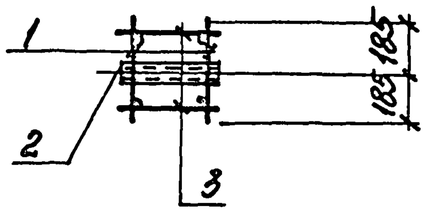

Арматура класса А-I по ГОСТ 5781-82

Марка каркаса	Поз.	Наименование	Кол.	Обозначение документа	Масса каркаса, кг
КП 77-1	1	Каркас Кр 107-1	2	3.015-1/82.II-5-179	113,7
	2	Изделие закладное М5	2	3.015-1/82, в.II-3	
	3	⌀6АI, ℓ=370; 0,08 кг	44	без черт.	
КП 77-2		Поз. 2,3 по КП 77-1			96,1
	1	Каркас Кр 107-4	2	3.015-1/82.II-5-180	

Нач. отд.	Бродский		3.015-1/82.II-5-43
Н. конст.	Зорин		
Гл. конст.	Зорин		
Рук. гр.	Шляховский		Каркас КП77-1; КП77-2
Инж.	Болнянская		Стадия: Р; Лист: 1; Листов: 2
Рассчит.	Петряш		
Исполн.	Артеменко		Харьковский Промстройниипроект
Провер.	Болнянская		

Инв. № подл. | Подпись и дата | Взам. инв. №

3.015-1/82.II-5-43 Лист 2

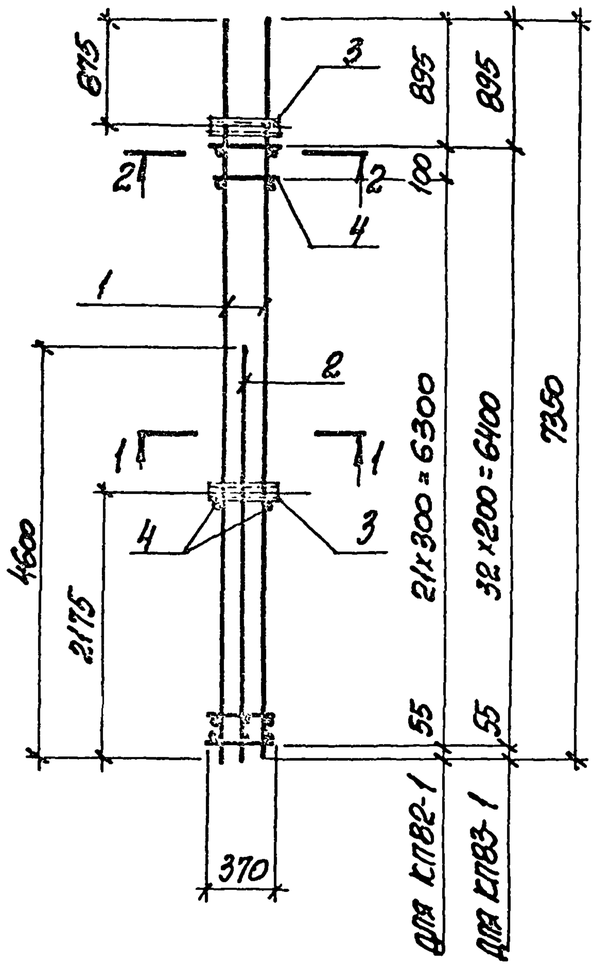

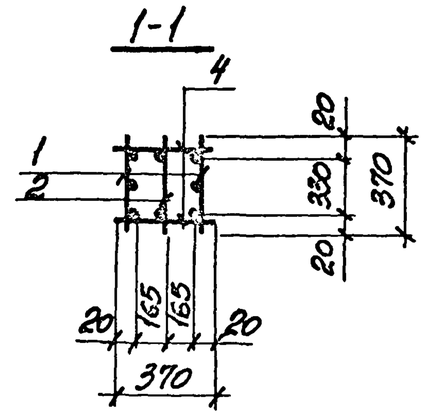

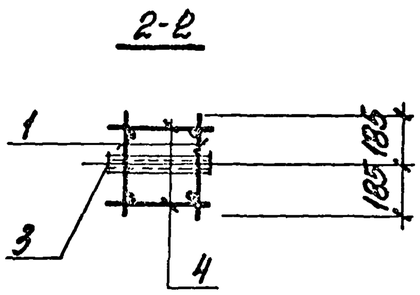

Арматура класса А-I по ГОСТ 5781-82.

Марка каркаса	Поз.	Наименование	Кол.	Обозначение документа	Масса каркаса, кг
КП82-1	1	Каркас Кр111-1	2	3.015-1/82.II-5-182	102,3
	2	Кр112-1	1	3.015-1/82.II-5-183	
	3	Изделие закладное М5	2	3.015-1/82, в.II-3	
	4	ф6АI, ℓ=370; 0,08 кг	48	Без черт.	
КП83-1		Поз. 3 по КП82-1			105,6
	1	Каркас Кр113-1	2	3.015-1/82.II-5-182	
	2	Кр114-1	1	3.015-1/82.II-5-183	
	4	ф6АI, ℓ=370; 0,08 кг	68	Без черт.	

Нач. отд.	Бондский		3.015-1/82.II-5-44
Гл. конструктор	Зорин		
Гл. специалист	Зорин		
Рук. гр.	Шаповалов		Каркас КП82-1; КП83-1
Инженер	Болнянский		Стадия Р · Лист 1 · Листов 2
Ведущий инж.	Петров		Харьковский Промстройниипроект
Исполнитель	Орленко		
Проверил	Болнянский		

Взам. инв. № | Подпись и дата | Инв. № подл.

Взам. инв. № | Подпись и дата | Инв. № подл.

3.015-1/82.II-5-44 Лист 2

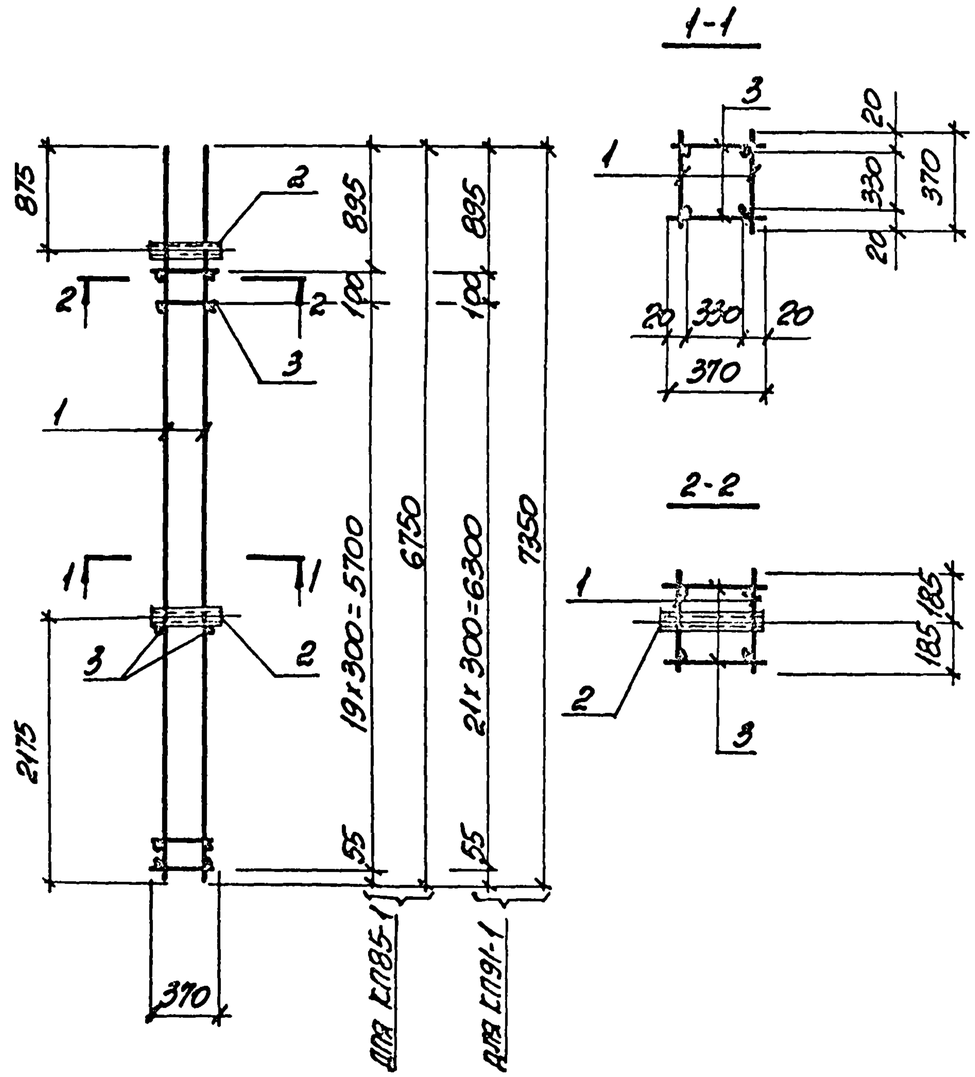

Арматура класса А-I по ГОСТ 5781-82.

Марка каркаса	Поз.	Наименование	Кол.	Обозначение документа	Масса каркаса, кг
КП85-1	1	Каркас Кр116-1	2	3.015-1/82.II-5-184	63,5
	2	Изделие закладное М5	2	3.015-1/82 в. II-3	
	3	⌀6АI, ℓ=370; 0,08 кг	44	Без черт.	
КП91-1	1	Каркас Кр122-1	2	3.015-1/82.II-5-184	82,8
	2	Изделие закладное М5	2	3.015-1/82 в.II-3	
	3	⌀6АI, ℓ=370; 0,08 кг	48	Без черт.	

Нач. отд.	Бронский		
Н. контр.	Зорин		
Гл. конс.	Зорин		
Рук. гр.	Бронский		
Инж. I кат.	Бельтыцкая		
Инж. I кат.	Петряш		
Инженер	Артеменко		

3.015-1/82.II-5-45

Каркас КП85-1; КП91-1

Стадия	Лист	Листов
Р	1	2

Харьковский Промстройниипроект

Инв. № подл. | Подпись и дата | Взам. инв. №

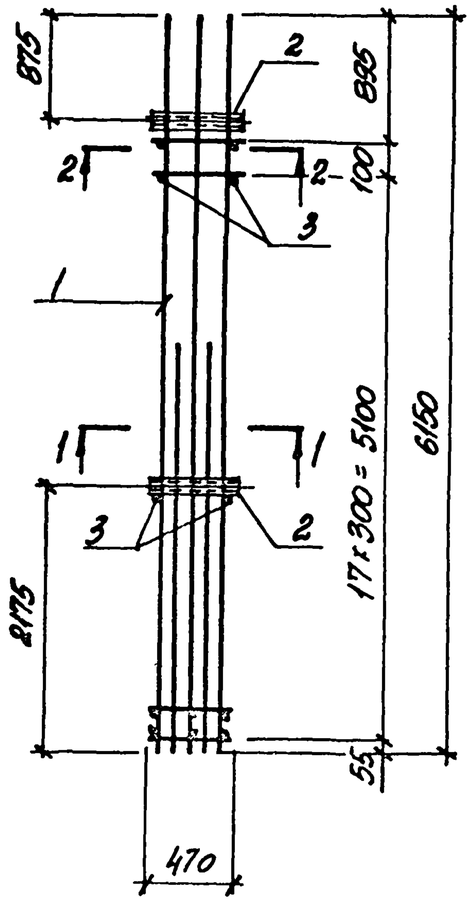

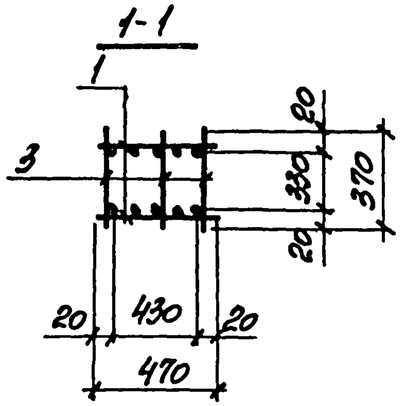

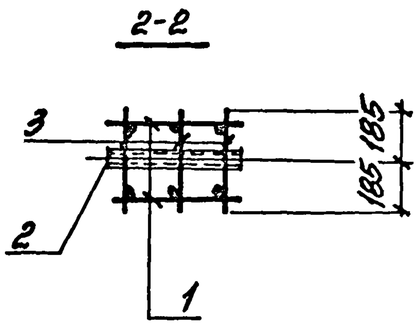

Арматура класса А-I по ГОСТ 5781-82

Марка каркаса	Поз.	Наименование	Кол.	Обозначение документа	Масса каркаса, кг
КП86-1	1	Каркас КрН7-1	2	3.015-1/82.II-5-185	126,7
	2	Изделие закладное М6	2	3.015-1/82.в.II-3	
	3	⌀6АI, l=370; 0,08 кг	59	Без черт.	

Нач. отд.	Бродский		
Н. контр.	Зорин		
Гл. конс.	Зорин		
Рук. гр.	Красноперский		
Инж.	Болтянская		
Рассчит.	Петраш		
Исполн.	Артеменко		

3.015-1/82.II-5-46

Каркас КП86-1

Стадия	Лист	Листов
Р	1	2

ХАРЬКОВСКИЙ ПРОМСТРОЙНИИПРОЕКТ

Взам. инв. № | Подпись и дата | Инв. № подл.

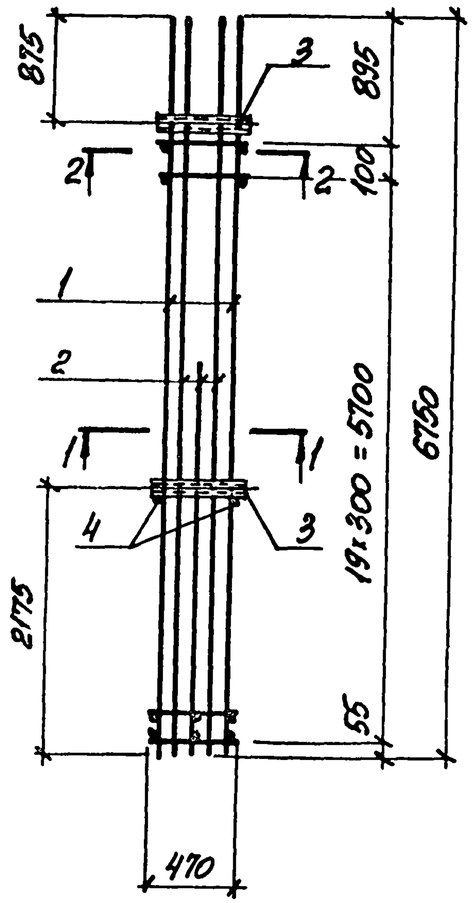

1-1

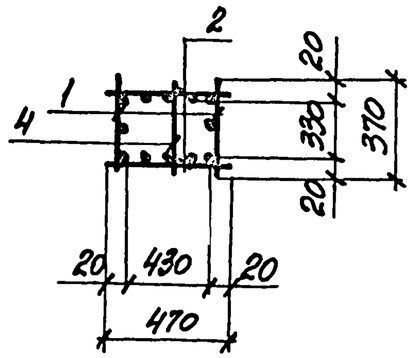

2-2

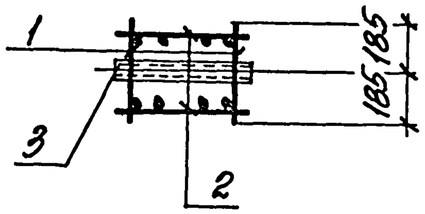

Арматура класса А-I по ГОСТ 5781-82.

Марка каркаса	Поз.	Наименование	Кол.	Обозначение документа	Масса каркаса, кг
КП87-1	1	Каркас Кр 99-2	2	3.015-1/82.II-5-175	167,4
	2	Кр 118-1	2	3.015-1/82.II-5-186	
	3	Изделие закладное М6	2	3.015-1/82,в.II-3	
	4	⌀6АI, ℓ=370; 0,08 кг	17	БЕЗ ЧЕРТ.	

Нач.отд.	Бродский		
Н.контр.	Зорин		
Гл.конс.	Зорин		
Рук.гр.	Шаховский		
Инжж.	Боганская		
Рассчит.	Петраш		
Чертил	Артеменко		

3.015-1/82.II-5-47

Каркас КП87-1

Стадия	Лист	Листов
Р	1	2

ХАРЬКОВСКИЙ ПРОМСТРОЙНИИПРОЕКТ

Инв.№ подл. | Подпись и дата | Взам. инв.№