ГОСКОМИТЕТ ПО ГРАЖДАНСКОМУ СТРОИТЕЛЬСТВУ И АРХИТЕКТУРЕ ПРИ ГОССТРОЕ СССР
ЦНИИЭП ЖИЛИЩА

И
10.2-1

СЕРИЯ 86

КИРПИЧНЫЕ ЖИЛЫЕ ДОМА С ПРОДОЛЬНЫМИ НЕСУЩИМИ СТЕНАМИ

ЧАСТЬ 10

ИЗДЕЛИЯ ЗАВОДСКОГО ИЗГОТОВЛЕНИЯ

РАЗДЕЛ 10.2-1

ГИПСОБЕТОННЫЕ И ЛЕГКОБЕТОННЫЕ ИЗДЕЛИЯ

11011-05
ЦЕНА 0-96

ЦЕНТРАЛЬНЫЙ ИНСТИТУТ ТИПОВОГО ПРОЕКТИРОВАНИЯ
ГОССТРОЯ СССР

Москва, А-445, Смольная ул., 22

Сдано в печать 1978 года

Заказ № 9746 Тираж 2500 экз.

СЕРИЯ 86

КИРПИЧНЫЕ ЖИЛЫЕ ДОМА С ПРОДОЛЬНЫМИ НЕСУЩИМИ СТЕНАМИ

ЧАСТЬ 10

ИЗДЕЛИЯ ЗАВОДСКОГО ИЗГОТОВЛЕНИЯ

РАЗДЕЛ 10.2-1

ГИПСОБЕТОННЫЕ И ЛЕГКОБЕТОННЫЕ ИЗДЕЛИЯ

СОДЕРЖАНИЕ

NN п/п	НАИМЕНОВАНИЕ ЧЕРТЕЖА	N ЛИСТА	N СТР
1	ЗАГЛАВНЫЙ ЛИСТ	1	1
2	ГИПСОБЕТОННЫЕ ПЕРЕГОРОДКИ. НОМЕНКЛАТУРА	2	2
3	ПЕРЕГОРОДКА ПГ-2	3	3
4	ПЕРЕГОРОДКИ ПГ-3, ПГ-3А	4	4
5	ПЕРЕГОРОДКА ПГ-5А, ПГ-19	5	5
6	ПЕРЕГОРОДКА ПГ-6	6	6
7	ПЕРЕГОРОДКИ ПГ-7, ПГ-18	7	7
8	ПЕРЕГОРОДКИ ПГ-8А, ПГ-17Б	8	8
9	ПЕРЕГОРОДКА ПГ-9	9	9
10	ПЕРЕГОРОДКИ ПГ-10А, ПГ-10Б	10	10
11	ПЕРЕГОРОДКА ПГ-11	11	11
12	ПЕРЕГОРОДКА ПГ-13	12	12
13	ПЕРЕГОРОДКА ПГ-16	13	13
14	ПЕРЕГОРОДКА ПГ-17А	14	14
15	ПЕРЕГОРОДКА ПГ-20	15	15
16	ПЕРЕГОРОДКА ПГ-10	16	16
17	ПЕРЕГОРОДКА ПГ-12	17	17
18	ПЕРЕГОРОДКА ПГ-15	18	18
19	ПЕРЕГОРОДКА ПГ-21	19	19
20	ПЕРЕГОРОДКА ПГ-22, ПГ-26	20	20
21	ПЕРЕГОРОДКА ПГ-23	21	21
22	ПЕРЕГОРОДКА ПГ-24	22	22
23	ПЕРЕГОРОДКА ПГ-25	23	23
24	ПЕРЕГОРОДКИ САНУЗЛОВ. НОМЕНКЛАТУРА	24	24
25	ПЕРЕГОРОДКИ ПС-1, ПС-5	25	25
26	ПЕРЕГОРОДКА ПС-1А, ПС-3А	26	26
27	ПЕРЕГОРОДКИ ПС-2, ПС-4	27	27
28	ПЕРЕГОРОДКИ ПС-3, ПС-6	28	28
29	УЗЛЫ ПЕРЕГОРОДОК САНУЗЛОВ	29	29
30	УЗЛЫ ГИПСОБЕТОННЫХ ПЕРЕГОРОДОК	30	30

ЦНИИЭП жилища
Гл. арх. пр. та В. Ефимова
Рук. гр. арх. Н. Смолицкая
Рук. гр. инж. Л. Форосенина

1969	ЗАГЛАВНЫЙ ЛИСТ	СЕРИЯ 86	ЧАСТЬ 10 РАЗДЕЛ 10.2-1	ЛИСТ 1

11011-05 2

УКАЗАНИЯ ПО ГИПСОБЕТОННЫМ ПЕРЕГОРОДКАМ

Перегородочные панели марок ПГ изготовляются из гипсобетона с объемным весом не менее 1400 кг/м³ (в высушенном до постоянного веса состоянии). Предел прочности гипсобетона при сжатии не менее 35 кг/см².

Перегородочные панели изготовляются на заводе и подлежат перевозке.

Высота перегородочных панелей принята 255 см, исходя из высоты этажа 280 см и толщины панелей перекрытий 22 см.

Толщина панелей перегородок принята 8 см.

Внизу каждая панель имеет опорный брус сечением 80×40 мм для восприятия усилий при перевозке и монтаже.

На период транспортировки и монтажа в дверных проемах перегородок устанавливаются временные раскосы.

Объем древесины раскосов в спецификацию не включен.

При наличии освоенной технологии рекомендуется изготовление панелей перегородок методом проката.

НОМЕНКЛАТУРА

МАРКА	ГАБАРИТЫ - ММ			ОБЪЕМ ГИПСОБЕТОНА М3	ВЕС ПЕРЕГОР КГ.
	ТОЛЩ	ДЛИНА	ВЫСОТА		
ПГ -2	80	3810	2550	0.78	1090
ПГ -3	80	3250	2550	0.66	924
ПГ -3А	80	3300	2550	0,675	947
ПГ -5А ПГ -10Б	80	2290	2550	0.32	448
ПГ -6	80	1400	2550	0.28	396
ПГ -7	80	530	2550	0.108	152
ПГ -8А	80	1200	2550	0.24	341
ПГ -9	80	1860	2550	0.38	532
ПГ -10А	80	2620	2550	0.38	532
ПГ -11	80	960	2550	0.196	274
ПГ -13	80	3510	2550	0.71	994
ПГ -16	80	1560	2550	0.29	377
ПГ -17А	80	4820	2550	0.75	1050
ПГ -17Б	80	4820	2550	0,98	1274
ПГ -18	80	740	2550	0.151	212
ПГ -20	80	3500	2550	0.55	770
ПГ- 10	80	2530	2550	0.366	500
ПГ- 12	80	3740	2550	0,55	770
ПГ- 15	80	2780	2550	0,57	741
ПГ- 21	80	4750	2550	0,97	1260
ПГ- 22	80	2480	2550	0,36	490
ПГ- 23	80	4030	2550	0,600	845
ПГ- 24	80	3190	2550	0,500	680
ПГ- 25	80	3250	2550	0,45	650
ПГ- 26	80	2140	2550	0,308	420
ПГ- 19	80	1070	2550	0,22	312

Согласовано | Дата | Инв.№ | Взамен

Разработал Т. Синельщикова
Проверил Н. Сусоленко
Согласовал З. Колчина

Рук. отд. № 10 С. Эпельзим
Гл. инж. отдела Ф. Самойлов
Гл. арх. проекта Е. Ефимов
Рук. гр. арх. Ж. Омоницкая
Рук. гр. инж. Э. Дубровгина

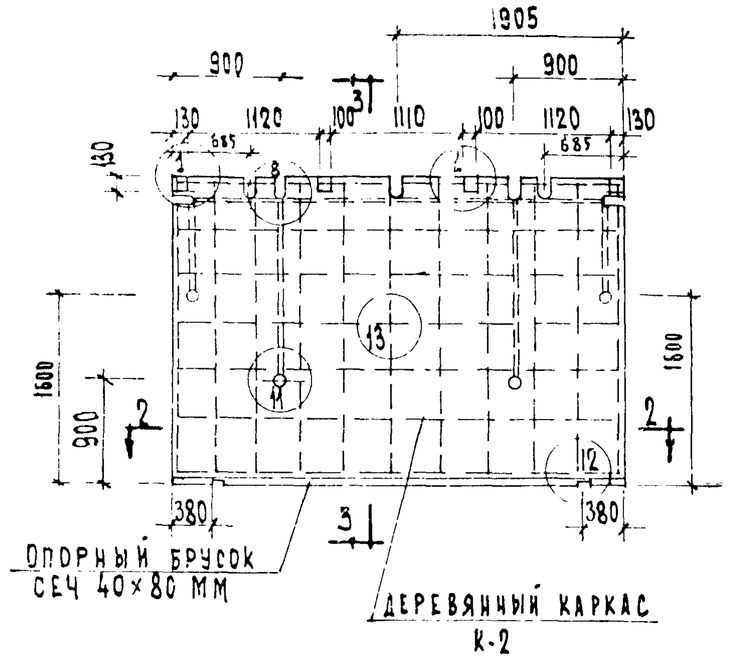

По 3-3

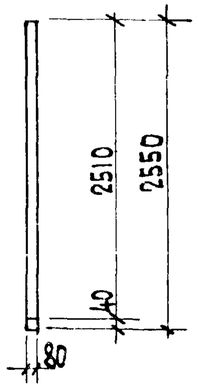

Каркас К-2

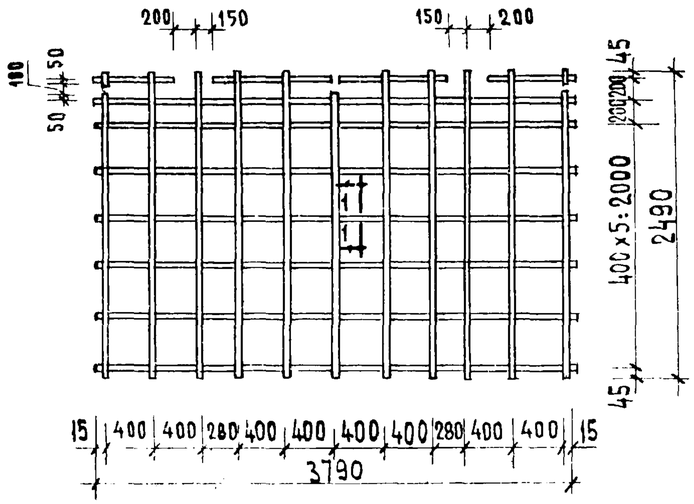

По 2-2

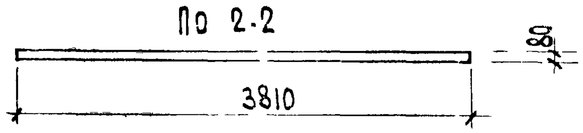

По 1-1

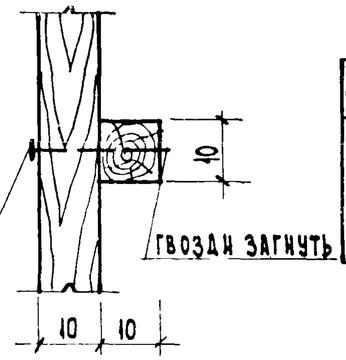

Гвоздь
ф 1.8 ; ℓ=30

NN карк	Наименование элементов	Сечение мм	Длина п.м.	Общий объем м³
К-2	Рейка	10×10	57.1	0.0057
		Гвозди ф1.8 ℓ=30, 0.048		

Марка	Объем гипсобетона м3	Объем древесины м3	Гвозди кг	Вес перегородки кг
ПГ-2	0.78	0.0172	ф5мм-0,205 ф1.8мм-0,048	1090

Примечания

1 Материал перегородки гипсобетон с пределом прочности при сжатии 35кг/см²

2 Детали перегородок см лист 30

1969	Перегородка ПГ-2	Серия 86	Часть 10	Лист
			Раздел 10.2-1	3

11011-05 4

Взамен инв №

Инв № подл. | Подпись и дата | Взам. инв №

Гражданпроект Жилищгражданпроект

Гл. архитектор проекта | Зверева | Руководитель группы | Жоминская | Гл. инженер проекта | Андрегина

Гл. арх. | Рект. арх. | Гл. инж. | Рук. гр. инж. | Ст. инж.

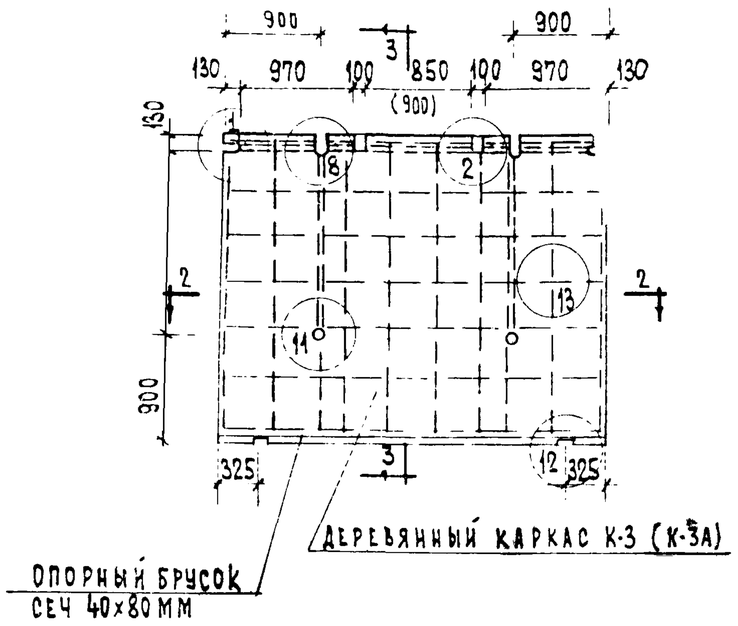

ПО 3-3

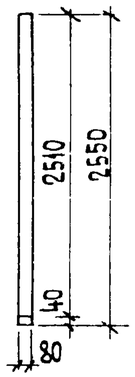

КАРКАС К-3 (К-3А)

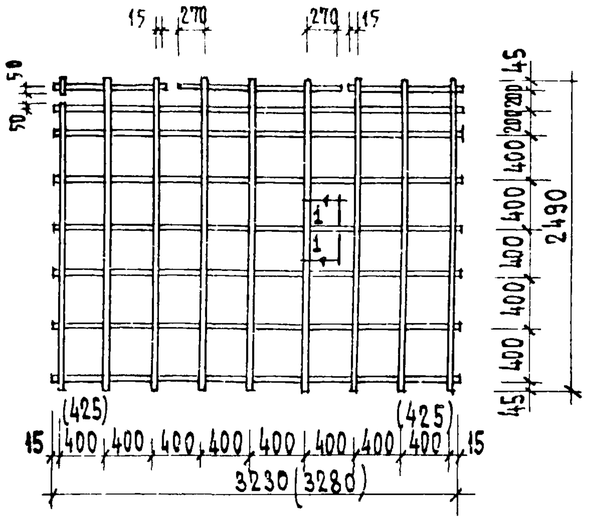

ПО 2-2

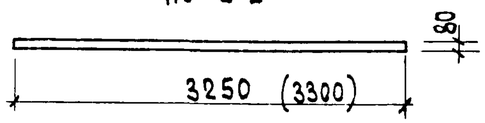

ПО 1-1

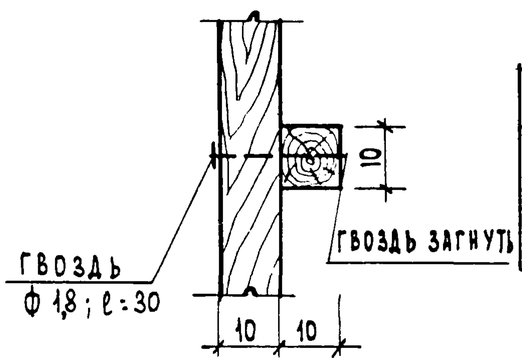

NN КАРК	НАИМЕНОВАНИЕ ЭЛЕМЕНТОВ	СЕЧЕНИЕ ММ	ДЛИНА П.М.	ОБЩИЙ ОБЪЕМ М³
К-3 (К-3А)	РЕЙКА	10×10	48.5	0.0048
		ГВОЗДИ Ф1.8 Ф30; 0.045		

МАРКА	ОБЪЕМ ГИПСОБЕТОНА М3	ОБЪЕМ ДРЕВЕСИНЫ М3	ГВОЗДИ КГ	ВЕС ПЕРЕГОРОДКИ КГ
ПГ-3	0.66	0.0150	Ф5ММ-0.161 Ф1.8ММ-0.045	924
ПГ-3А	0.675	0.0152	Ф5ММ - 0.161 Ф1.8ММ - 0.045	947

Примечания

1. Материал перегородок-гипсобетон с пределом прочности при сжатии 35 кг/см²
2. Детали перегородок см. лист 30

1969	Перегородки ПГ-3, ПГ-3А	Серия 86	Часть 10 Раздел 10 2-1	Лист 4

1171-1 05 5

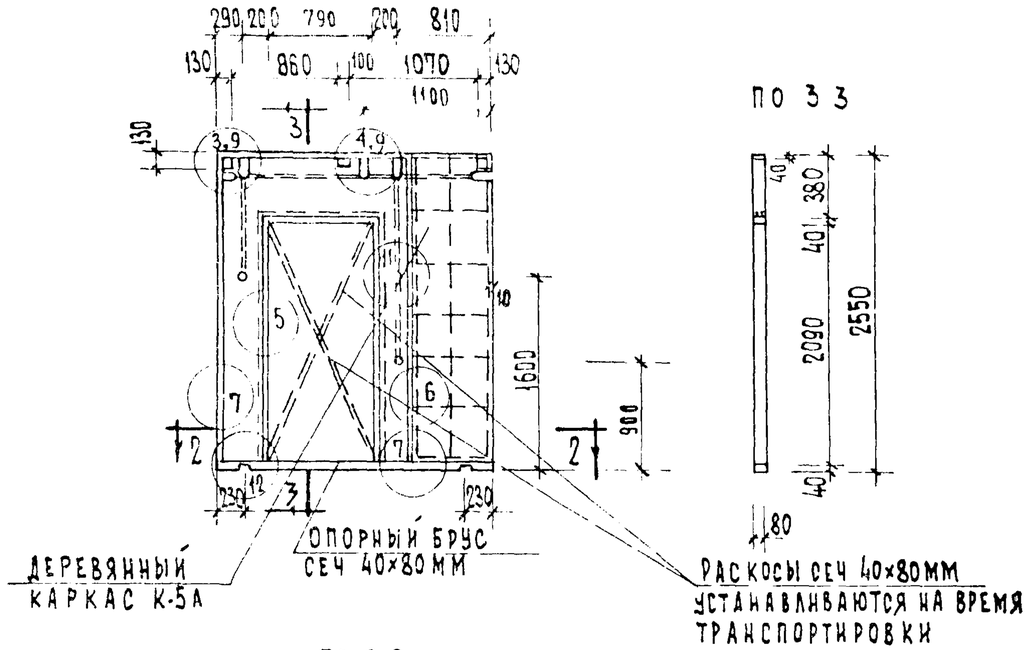

ПО 3-3

КАРКАС К-5А

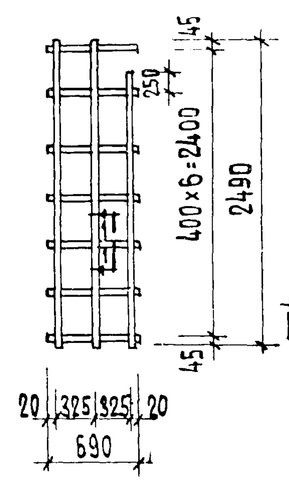

ПГ-19

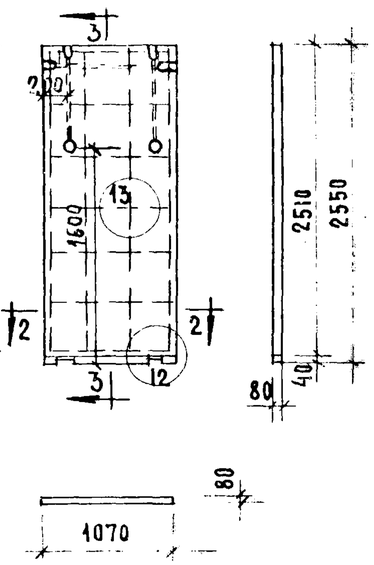

Каркас К-19

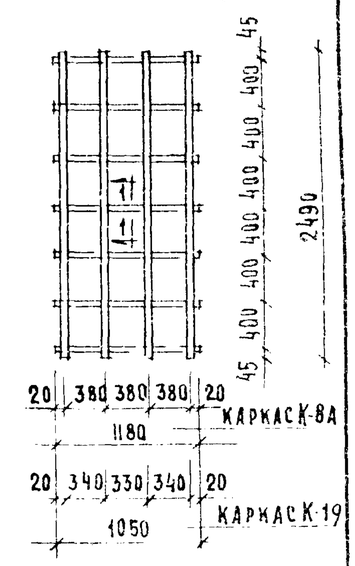

ПО 2-2

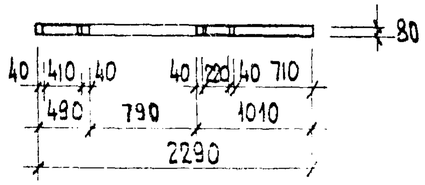

ПО 1-1

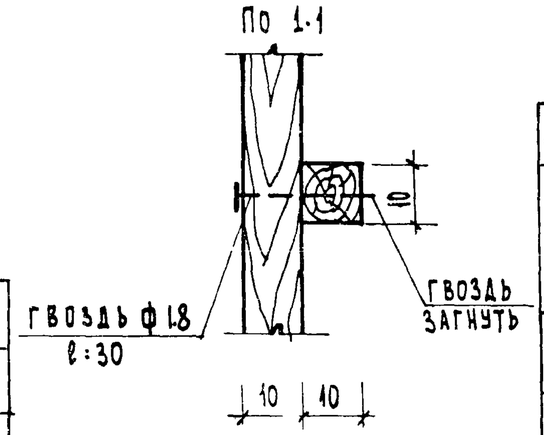

МАРКА	ОБЪЕМ ГИПСОБЕТОНА М³	ОБЪЕМ ДРЕВЕСИНЫ М³	ГВОЗДИ КГ	ВЕС ПЕРЕГОРОДКИ КГ
ПГ-5А	0,32	0,041	Ф5ММ - 0,067 Ф5ММ - 0,065 Ф1.8 ММ - 0,015	448
ПГ-19	0,22	0,0051	Ф5ММ - 0,080 Ф1.8ММ - 0,019	312

NN КАРК	НАИМЕНОВАНИЕ ЭЛЕМЕНТОВ	СЕЧЕНИЕ ММ	ДЛИНА П.М	ОБЩИЙ ОБЪЕМ М³
К-5А	РЕЙКА	10×10	12.30	0.0012
	ГВОЗДИ Ф1.8, ℓ:30; 0.015 КГ			
К-19	РЕЙКА	10×10	17.3	0.0017
	ГВОЗДИ Ф1,8; ℓ:30; 0,019 КГ			

ПРИМЕЧАНИЯ

1. МАТЕРИАЛ ПЕРЕГОРОДКИ-ГИПСОБЕТОН С ПРЕДЕЛОМ ПРОЧНОСТИ ПРИ СЖАТИИ 35 КГ/СМ²
2. ДЕТАЛИ ПЕРЕГОРОДОК СМ. ЛИСТ 30.

1969	ПЕРЕГОРОДКИ ПГ-5А, ПГ-19	СЕРИЯ 86	ЧАСТЬ 10 РАЗДЕЛ 10.2-1	ЛИСТ 5

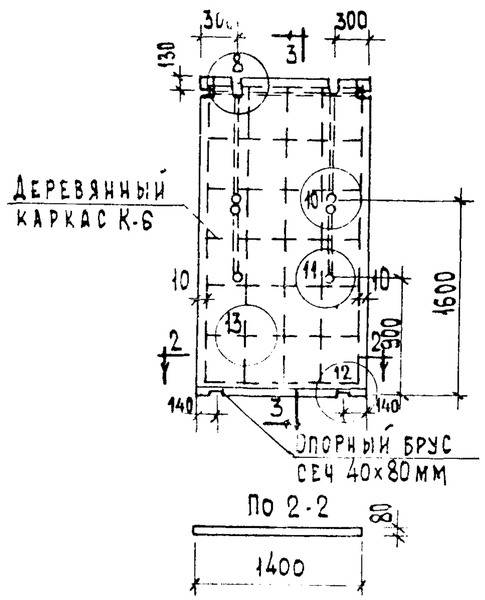

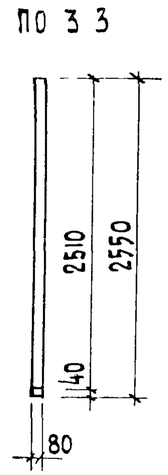

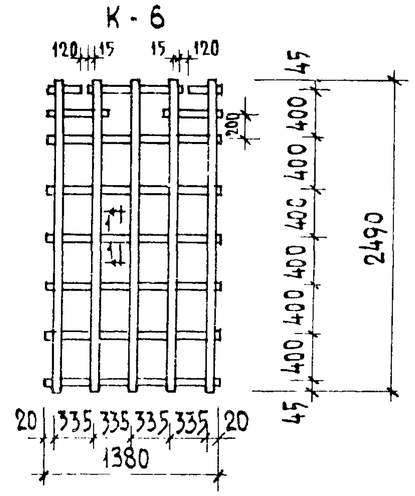

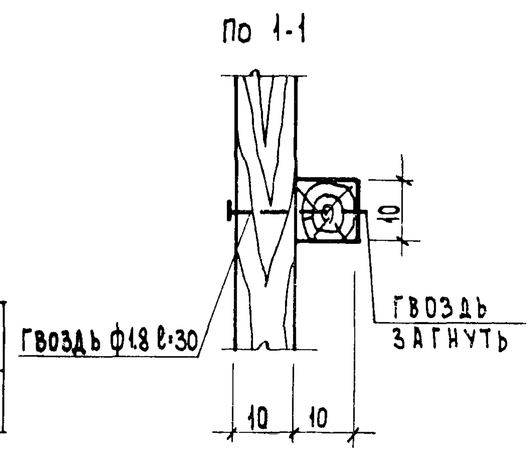

NN карк.	Наименование элементов	Сечение мм	Длина п.м	Общий объем м³
К 6	Рейка	10×10	22.1	0.0022
	Гвозди ф1.8 ℓ:30; 0.024кг			

Марка	Объем гипсобетона м³	Объем древесины м³	Гвозди кг	Вес перегородки кг
ПГ-6	0.28	0.0067	ф5мм-0.645 ф1.8мм 0.024	396

Примечания:

1. Материал перегородки-гипсобетон с пределом прочности при сжатии 35 кг/см²
2. Детали перегородок см. лист 30.

1969	Перегородка ПГ-6	Серия 86	Часть 10	Лист
			Раздел 10.2-1	6

11011-05 7

Инв. № подл. | Подпись и дата | Взамен инв. №

Гл. инж. проекта Самойлов | Гл. арх. проекта Бесимова | Рук. гр. арх. Смолянская | Рук. гр. инж. Сурвегина | Гл. спец. Бурский | Гл. спец. Колчина | Гл. спец. Сурвегина | Сектор 30

ЦНИИЭП жилища

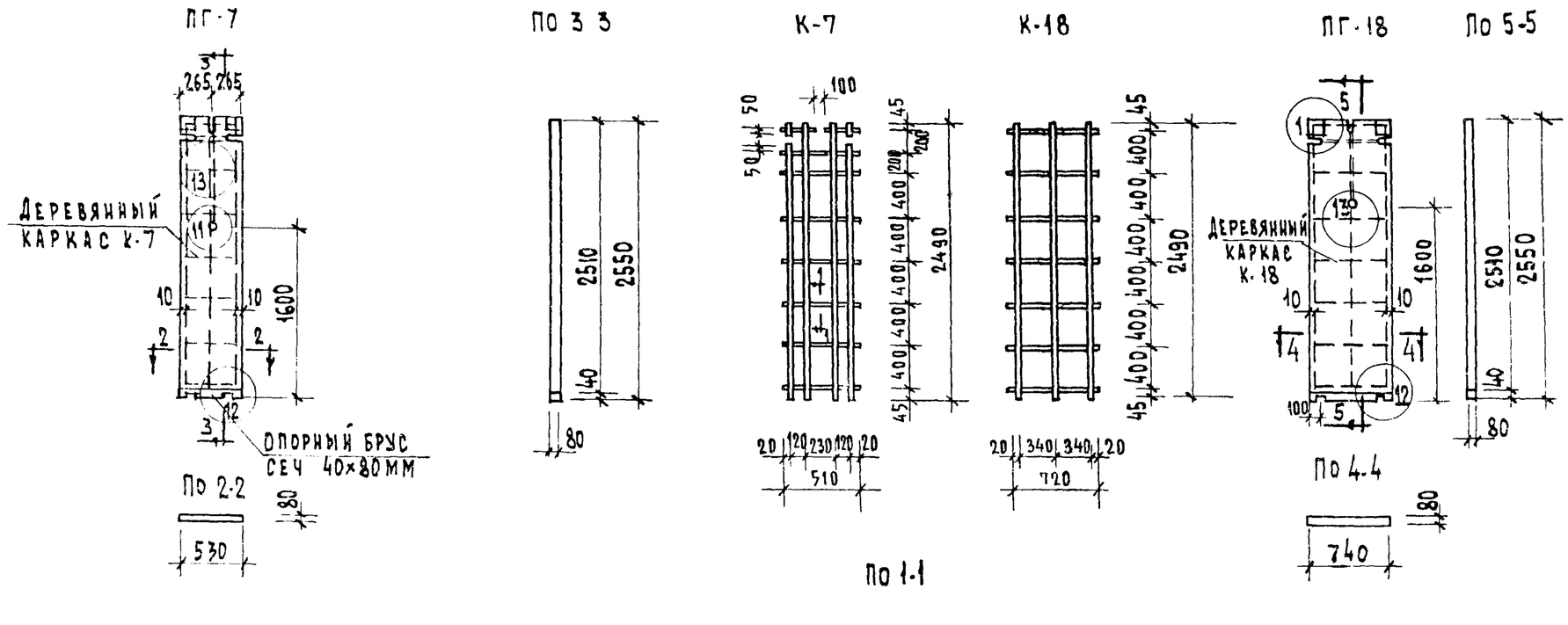

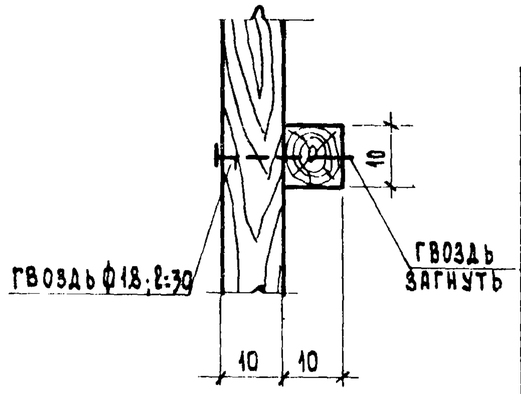

Марка	Объем гипсобетона м3	Объем древесины м3	Гвозди кг	Вес перегородки кг
ПГ-7	0.108	0.0028	ф5 мм 0,028 ф1.8 мм 0.023	152
ПГ-18	0,151	0.0037	ф5 мм 0,03 ф1,8 мм 0,015	212

NN каркас	Наименование элементов	Сечение мм	Длина пм	Общий объем м3
К-7	Рейка	10×10	13.74	0,00134
	Гвозди ф1,8 ℓ=30, 0.023 кг			
К-18	Рейка	10×10	12.51	0.00125
	Гвозди ф1,8 ℓ=30, 0.015 кг			

Примечания.

1. Материал перегородок – гипсобетон с пределом прочности при сжатии 35 кг/см.²
2. Детали перегородок см. лист 30.

1969	Перегородки ПГ-7, ПГ-18	Серия 86	Часть 10 / Раздел 10.2-1	Лист 7

11011-05 8

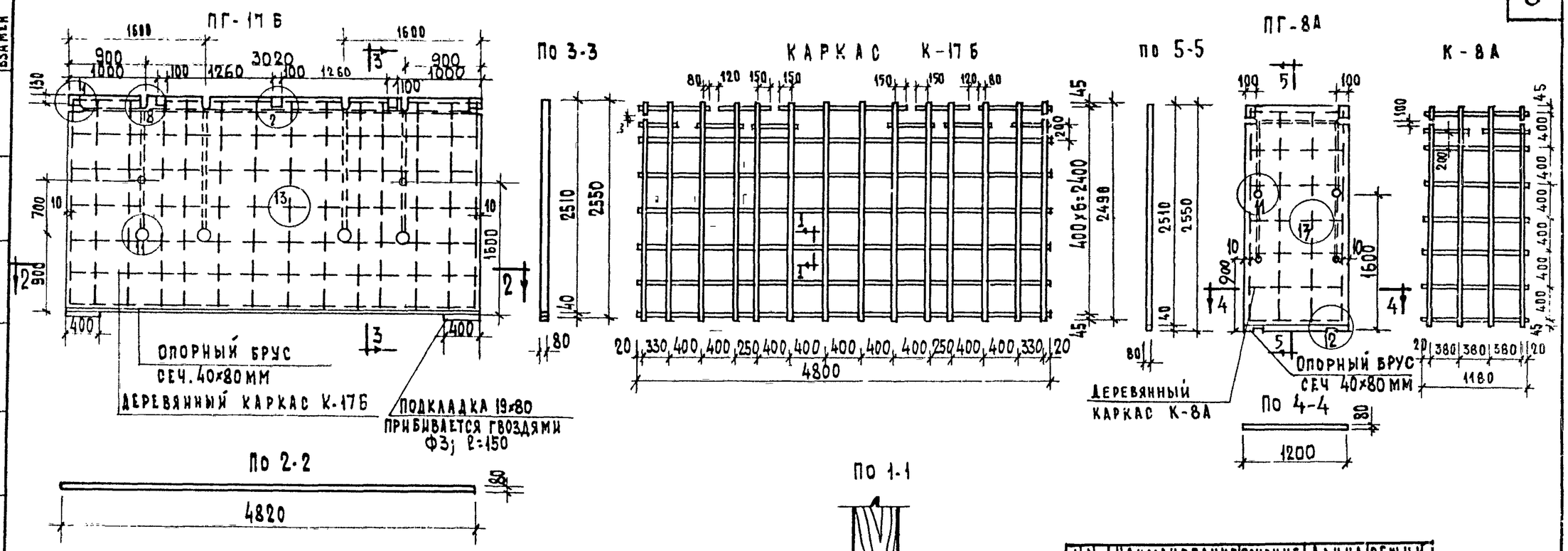

МАРКА	ОБЪЕМ ГИПСОБЕТОНА М³	ОБЪЕМ ДРЕВЕСИНЫ М³	ГВОЗДИ КГ	ВЕС ПЕРЕГОРОДКИ КГ
ПГ-17Б	0.98	0.0224	Ф5 ММ - 0.23 Ф1.8 ММ - 0.07	1274
ПГ-8А	0.24	0.0051	Ф5 ММ 0.089 Ф1.8 ММ - 0.019	341

NN КАРК.	НАИМЕНОВАНИЕ ЭЛЕМЕНТОВ	СЕЧЕНИЕ ММ	ДЛИНА П.М.	ОБЩИЙ ОБЪЕМ М³
К-17Б	РЕЙКА	10×10	70.8	0.007
	ГВОЗДИ Ф1.8; ℓ=30; 0.07 КГ			
К-8А	РЕЙКА	10×10	19.0	0.0019
	ГВОЗДИ Ф1.8; ℓ=30; 0.019 КГ			

Примечания:

1. Материал перегородок-гипсобетон с пределом прочности при сжатии 35 кг/см².
2. Детали перегородок см. лист 30.

1969	Перегородки ПГ-8А, ПГ-17Б	Серия 86	Часть 10 / Раздел 10.2-1	Лист 8

11011-05 9

ЦНИИЭП жилища

Гл. инж. отдела Замирулев К. | Гл. арх. пр-та Ефимова В. | Рук. гр. арх. Симолицкий М. | Рук. гр. инж. Суроегина Л.

Инж. Суроегина Л. | Сектор 30 | Колчина З. | Брускин Н. | Инв. N | Взамен

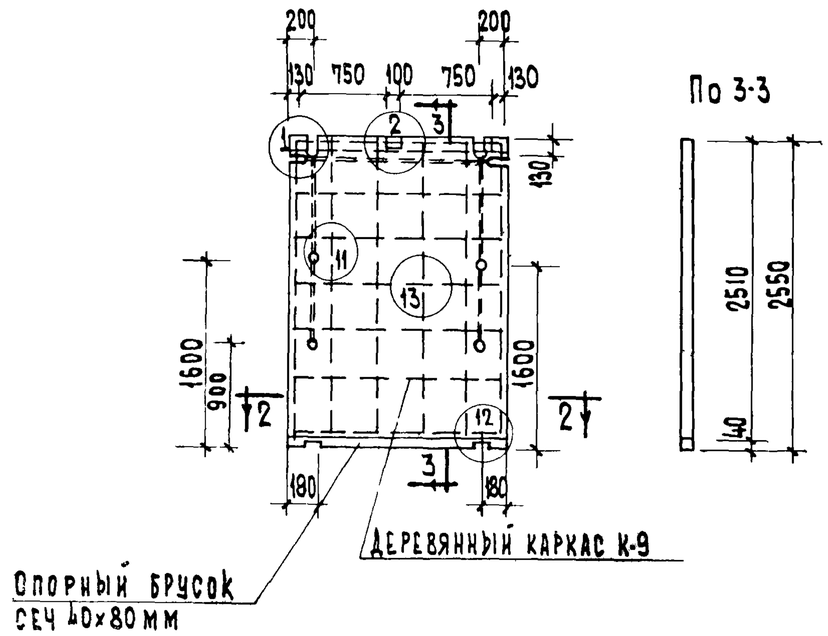

По 3-3

КАРКАС К-9

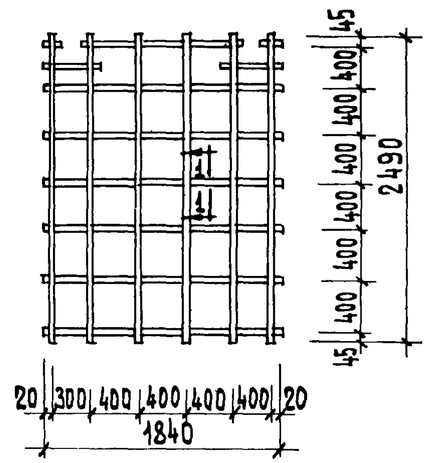

По 2-2

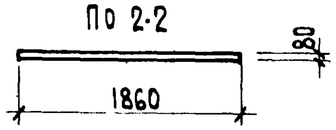

По 1-1

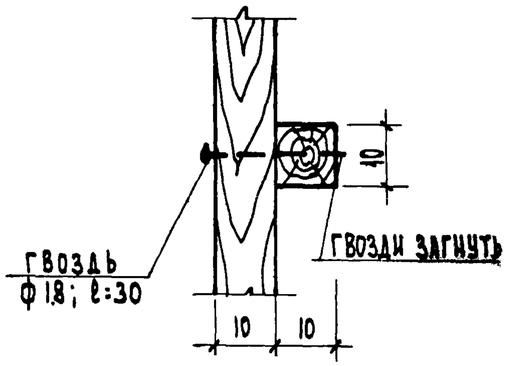

NN карк	Наименование элементов	Сечение мм	Длина п.м.	Общий объем м³
К-9	Рейка	10×10	27.8	0.0028
		Гвозди ф 1,8 ℓ=30; 0.026кг		

Марка	Объем гипсобетона м³	Объем древесины м³	Гвозди кг	Вес перегородки кг
ПГ-9	0.38	0.009	ф 5 мм - 0.10 ф 1.8 мм - 0.026	532

Примечания

1. Материал перегородки – гипсобетон с пределом прочности при сжатии 35 кг/см²
2. Детали перегородок см. лист 30.

1969	Перегородка ПГ-9	Серия 86	Часть 10 / Раздел 10.2-1	Лист 9

11011-05 10

ЦНИИЭП жилища

Гл. инж. отд. 10 Асамойлов; Гл. арх. пр-та Ефимова; Рук. гр. арх. Молдицкая; Рук. гр. инж. Сурогина; Инж. Сурогина; Арх. Сурогина; Инж. Брускин; Сектор 30; Колчина; Инв. № взамен

ПГ-10А (ПГ-10Б)

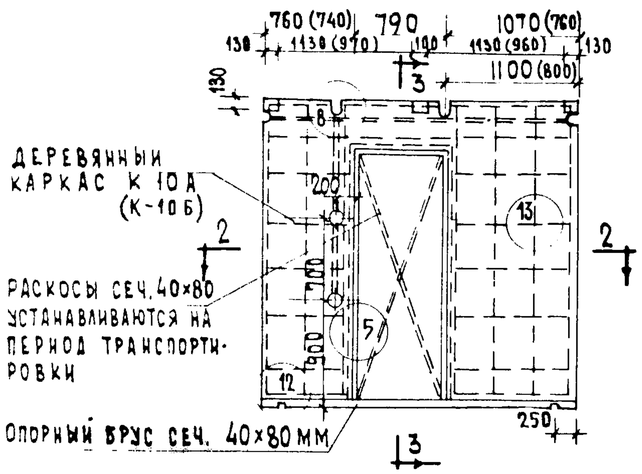

ПО 3-3

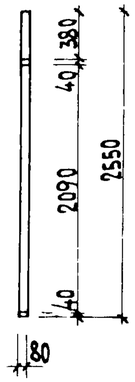

ПО 2-2

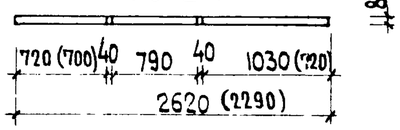

КАРКАС К-10А

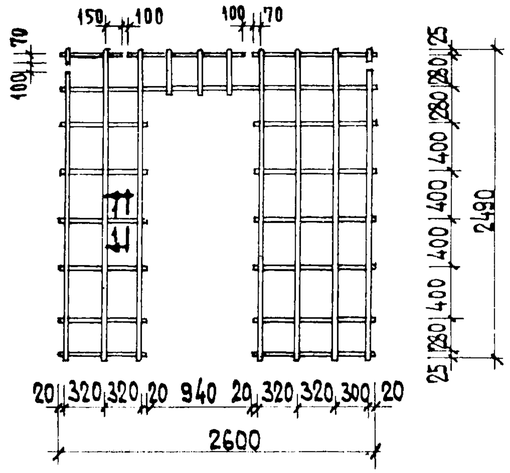

КАРКАС К-10Б

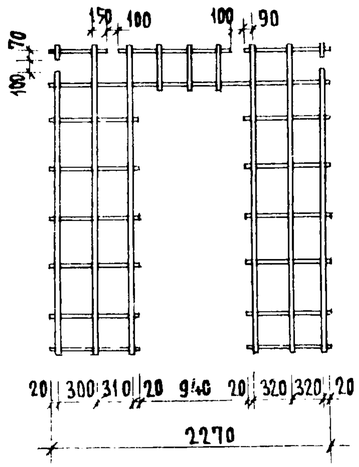

ПО 1-1

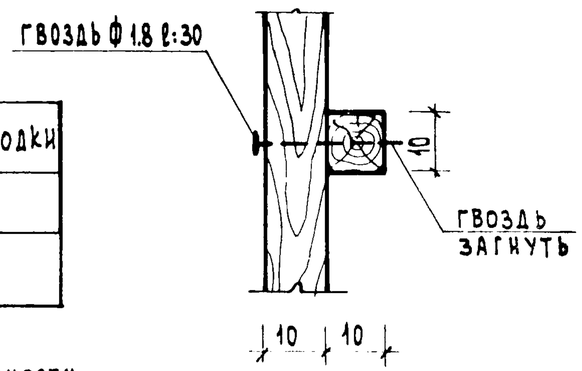

МАРКА	ОБЪЕМ ГИПСОБЕТОНА М3	ОБЪЕМ ДРЕВЕСИНЫ М3	ГВОЗДИ КГ	ВЕС ПЕРЕГОРОДКИ КГ
ПГ-10А	0.38	0.028	ф3мм - 0.067 ф5мм - 0.132 ф1.8мм - 0.033	532
ПГ-10Б	0.32	0.0235	ф3мм - 0.067 ф5мм - 0.130 ф1.8мм - 0.027	448

NN КАРКАС	НАИМЕНОВАНИЕ ЭЛЕМЕНТОВ	СЕЧЕНИЕ ММ	ДЛИНА П.М.	ОБЩИЙ ОБЪЕМ М3
К-10А	РЕЙКА	10×10	33,56	0.0033
	ГВОЗДИ ф 1.8 ℓ=30; 0.033кг			
К-10Б	РЕЙКА	10×10	28,45	0.0028
	ГВОЗДИ ф 1.8 ℓ=30; 0027кг			

ПРИМЕЧАНИЯ.

1. МАТЕРИАЛ ПЕРЕГОРОДОК – ГИПСОБЕТОН С ПРЕДЕЛОМ ПРОЧНОСТИ ПРИ СЖАТИИ 35 кг/см².
2. ДЕТАЛИ ПЕРЕГОРОДОК СМ. ЛИСТ 30.

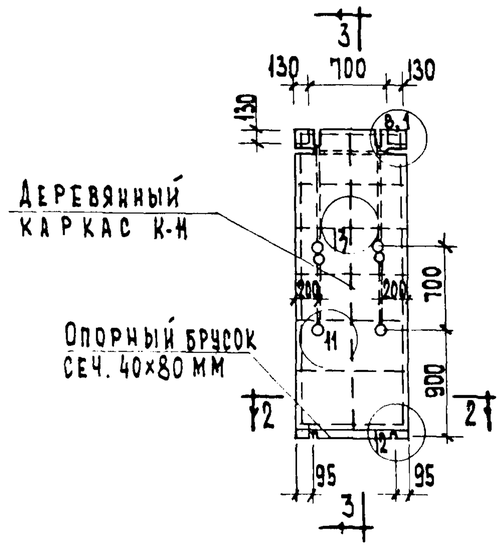

По 3-3

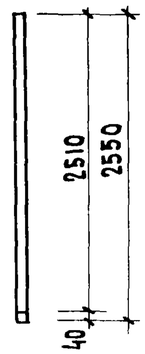

Каркас К-11

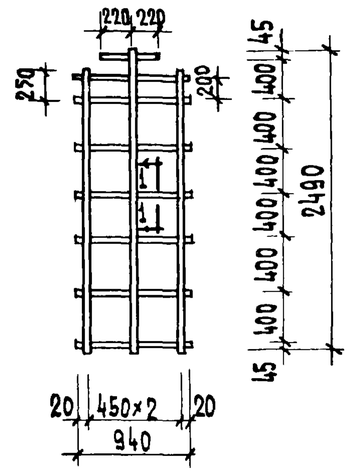

По 2-2

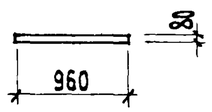

По 1-1

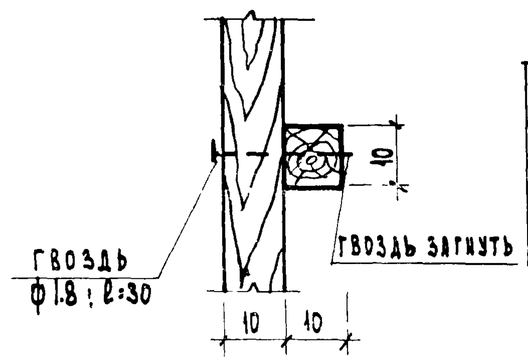

Марка	Объем гипсобетона м3	Объем древесины м3	Гвозди кг	Вес перегородки кг.
ПГ-11	0.196	0.0045	ф 3 мм - 0.068 ф 1.8 мм - 0.015	274

№№ каркас	Наименование элементов	Сечение мм	Длина п.м	Общий объем м3
К-11	Рейка	10×10	14.0	0.0014
		Гвозди ф 1.8, ℓ=30; 0,015кг		

Примечания:

1. Материал перегородки-гипсобетон с пределом прочности при сжатии 35 кг/см²
2. Детали перегородок см. лист 30.

1969	Перегородка ПГ-11	Серия 86	Часть 10	Лист
			Раздел 10.2-1	11

11011-03 12

Инв. № подл. | Подп. и дата | Взамен инв. №

Гл. арх. проекта | Ефимова | Проверил | Суроегина

Рук. ср. арх. | Смолицкая | Нач. отд. | Суроегина

Нач. гр. инж. | Нач. пр. | Инж. | Чинилина

Гражданпроект

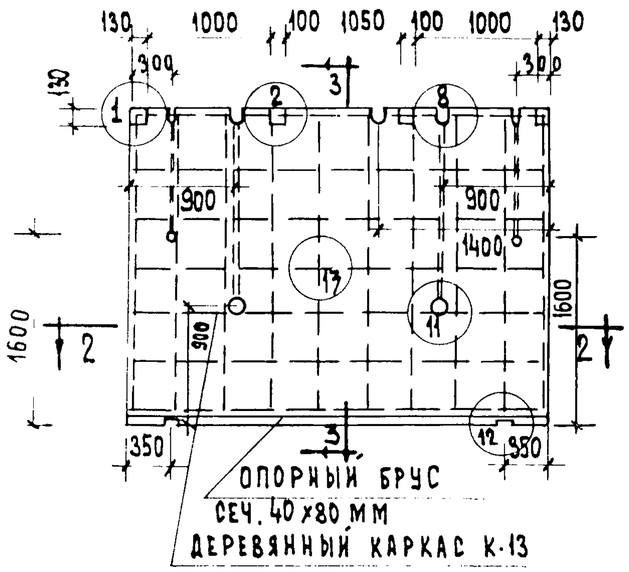

По 3-3

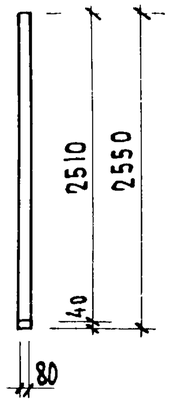

КАРКАС К-13

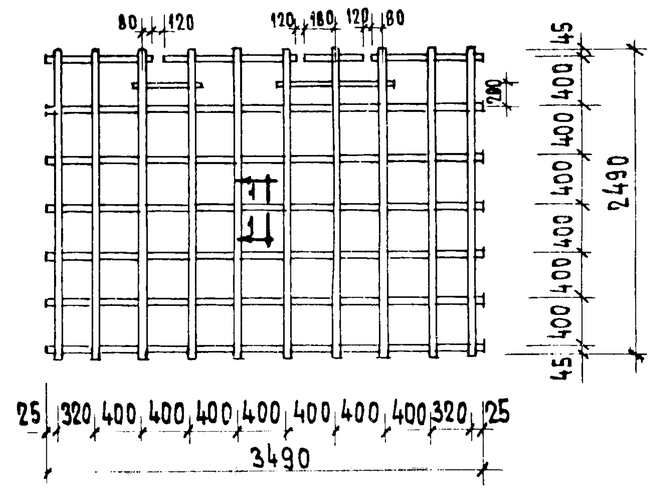

По 2-2

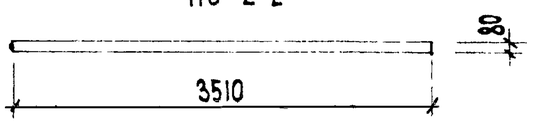

По 1-1

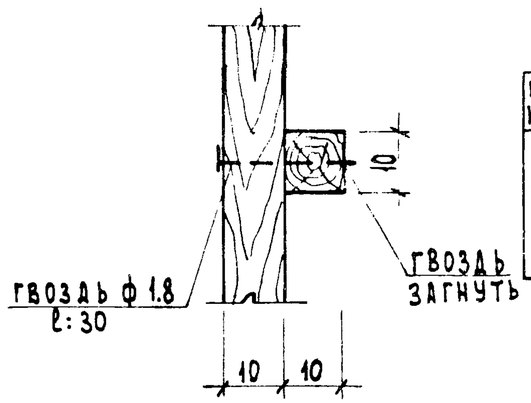

NN КАРК	НАИМЕНОВАНИЕ ЭЛЕМЕНТОВ	СЕЧЕНИЕ ММ	ДЛИНА П.М	ОБЩИЙ ОБЪЕМ М³
К-13	РЕЙКА	10×10	50.7	0.0051
		ГВОЗДИ Ф 1.8 ℓ=30 ; 0.050КГ		

МАРКА	ОБЪЕМ ГИПСОБЕТОНА М³	ОБЪЕМ ДРЕВЕСИНЫ М³	ГВОЗДИ КГ	ВЕС ПЕРЕГОРОДКИ КГ.
ПГ-13	0.710	0.0163	Ф5ММ-0.182 Ф1.8ММ-0.050	994

Примечания

1. Материал перегородки-гипсобетон с пределом прочности при сжатии 35 кг/см²
2. Детали перегородок см лист 30

1969	Перегородка ПГ-13	Серия 86	Часть 10	Лист
			Раздел 10.2-1	12

11011-05 13

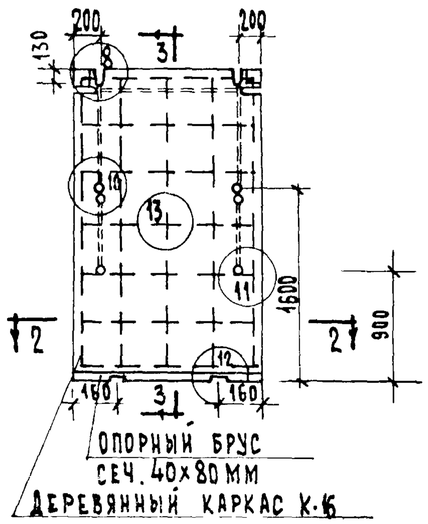

По 3-3

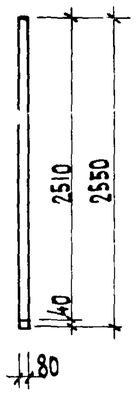

КАРКАС К-16

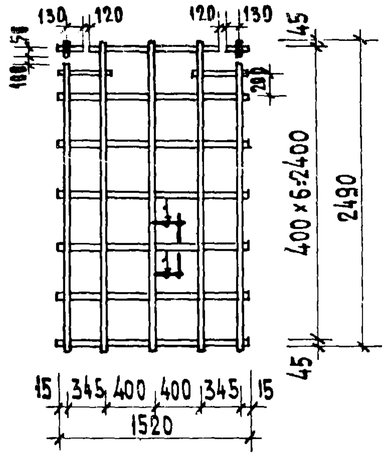

По 2-2

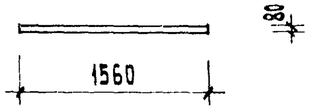

По 1-1

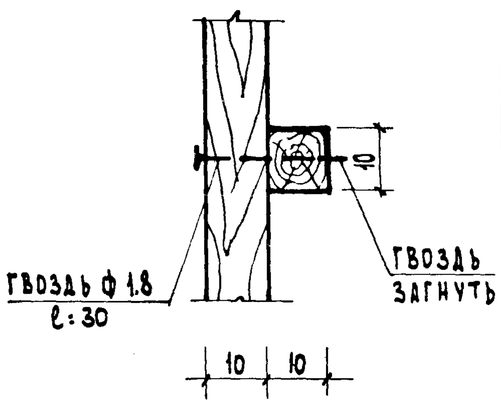

NN КАРК	НАИМЕНОВАНИЕ ЭЛЕМЕНТОВ	СЕЧЕНИЕ ММ	ДЛИНА П.М	ОБЩИЙ ОБЪЕМ M^3
К-16	РЕЙКА	10×10	24.00	0.0024
		ГВОЗДИ Ф1.8; ℓ:30; 0,025		

МАРКА	ОБЪЕМ ГИПСОБЕТОНА M^3	ОБЪЕМ ДРЕВЕСИНЫ M^3	ГВОЗДИ КГ	ВЕС ПЕРЕГОРОДКИ КГ
ПГ-16	0.29	0.0074	Ф5 ММ-0.068 Ф1.8 ММ-0.025	377

ПРИМЕЧАНИЯ.

1. МАТЕРИАЛ ПЕРЕГОРОДКИ-ГИПСОБЕТОН С ПРЕДЕЛОМ ПРОЧНОСТИ ПРИ СЖАТИИ 35 КГ/СМ^2
2. ДЕТАЛИ ПЕРЕГОРОДОК СМ. ЛИСТ 30.

1969	ПЕРЕГОРОДКА ПГ-16	СЕРИЯ 86	ЧАСТЬ 10 РАЗДЕЛ 10.2-1	ЛИСТ 13

11011-05 14

ЦНИИЭП ЖИЛИЩА

ГЛ. АРХ. ПРТА ЕСНИКОВА
РУК. ГР. АРХ. ЛСМОЛЯНИНОВ
РУК. ГР. ИНЖ. ЛСУРОВЕГИНА

ИНВ. № ПОДЛ. | ПОДПИСЬ И ДАТА | ВЗАМЕН ИНВ. №

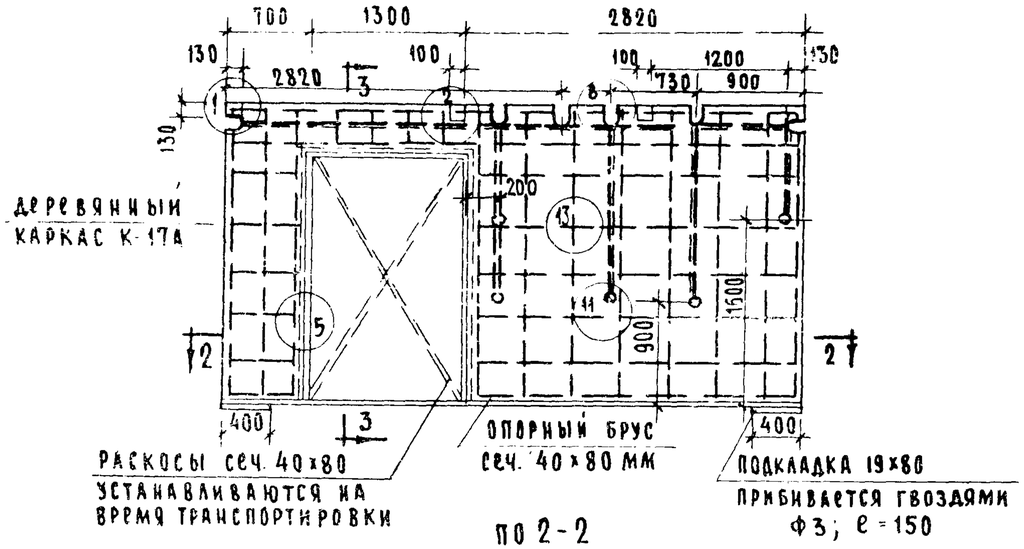

ПО 3-3

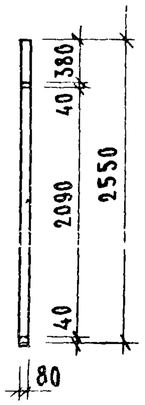

КАРКАС К-17А

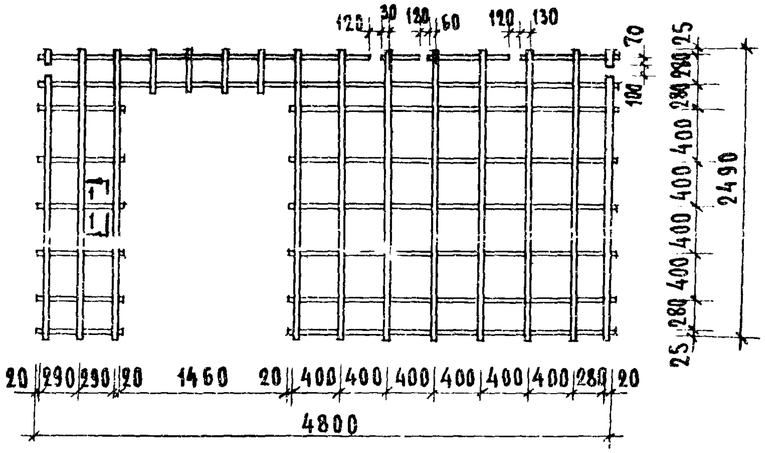

ПО 2-2

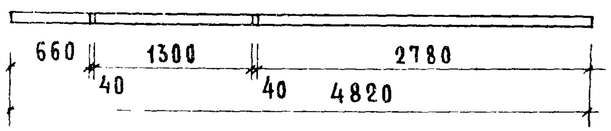

ПО 1-1

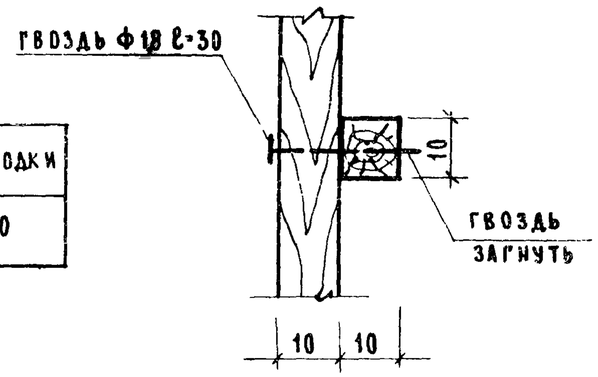

МАРКА	ОБЪЕМ ГИПСОБЕТОНА M^3	ОБЪЕМ ДРЕВЕСИНЫ M^3	ГВОЗДИ КГ	ВЕС ПЕРЕГОРОДКИ КГ
ПГ-17А	0.75	0.039	Ф 3мм – 0.074 Ф 5мм – 0.187 Ф1.8мм – 0.047	1050

N N КАРКАС	НАИМЕНОВАНИЕ ЭЛЕМЕНТОВ	СЕЧЕНИЕ ММ	ДЛИНА П.М.	ОБЩИЙ ОБЪЕМ M^3
К-17А	РЕЙКА	10×10	58.33	0.0058
	ГВОЗДИ Ф 1,8 ℓ=30; 0.047кг			

Примечания:

1. Материал перегородки – гипсобетон с пределом прочности при сжатии 35 кг/см².
2. Детали перегородок см. лист 30

1969	Перегородка ПГ-17А	Серия 86	Часть 10 / Раздел 10.2-1	Лист 14

11011-05 15

Согласовано: Синельщикова, Зокмина, Асютина

Разработал: Ю. Зоркельбаум; Копировал: Самойлов; Проверил: Ефимова; Рук. отд. № 10; Гл. инж. отд. 10; Гл. арх. пр-та; Рук. гр. арх; Рук. гр. инж; Н. Орускин; Дата; Взамен инв. №

ЦНИИЭП жилища

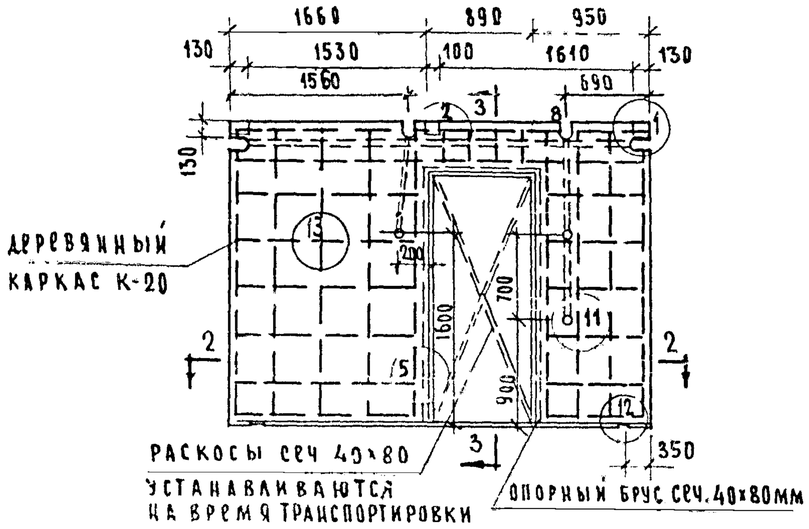

ПО 2-2

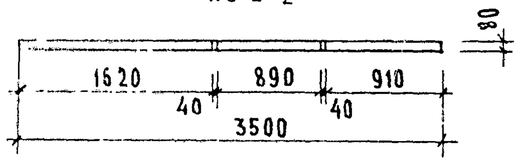

ПО 3-3

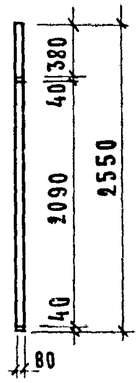

КАРКАС К-20

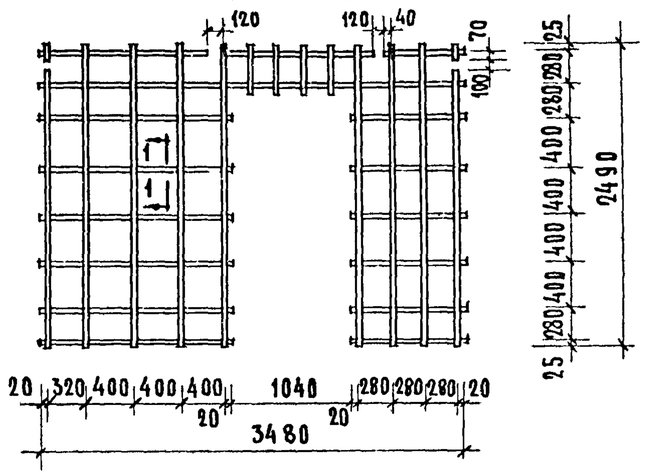

ПО 1-1

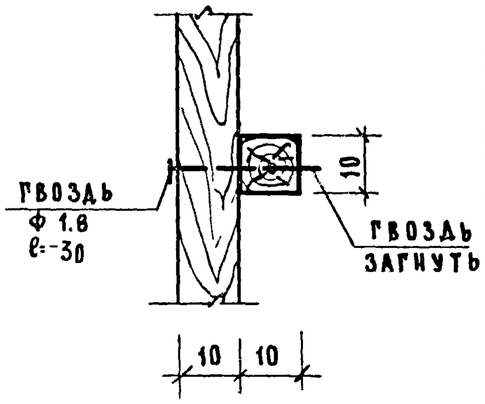

МАРКА	ОБЪЕМ ГИПСОБЕТОНА $м^3$	ОБЪЕМ ДРЕВЕСИНЫ $м^3$	ГВОЗДИ КГ	ВЕС ПЕРЕГОРОДКИ КГ
ПГ-20	0.55	0.033	Ф3ММ – 0.051 Ф5ММ – 0.137 Ф1.8ММ – 0.034	770

NN КАРК.	НАИМЕНОВАНИЕ ЭЛЕМЕНТОВ	СЕЧЕНИЕ ММ	ДЛИНА П. М.	ОБЩИЙ ОБЪЕМ $м^3$
К-20	РЕЙКА	10×10	45.31	0.0045
	ГВОЗДИ Ф 1,8 ; ℓ=30; 0.034КГ			

Примечания:

1. Материал перегородки-гипсобетон с пределом прочности при сжатии 35 кг/см²
2. Детали перегородок см. лист 30

1969	ПЕРЕГОРОДКА ПГ-20	СЕРИЯ 86	ЧАСТЬ 10	ЛИСТ
			РАЗДЕЛ 102-1	15

11011-05 16

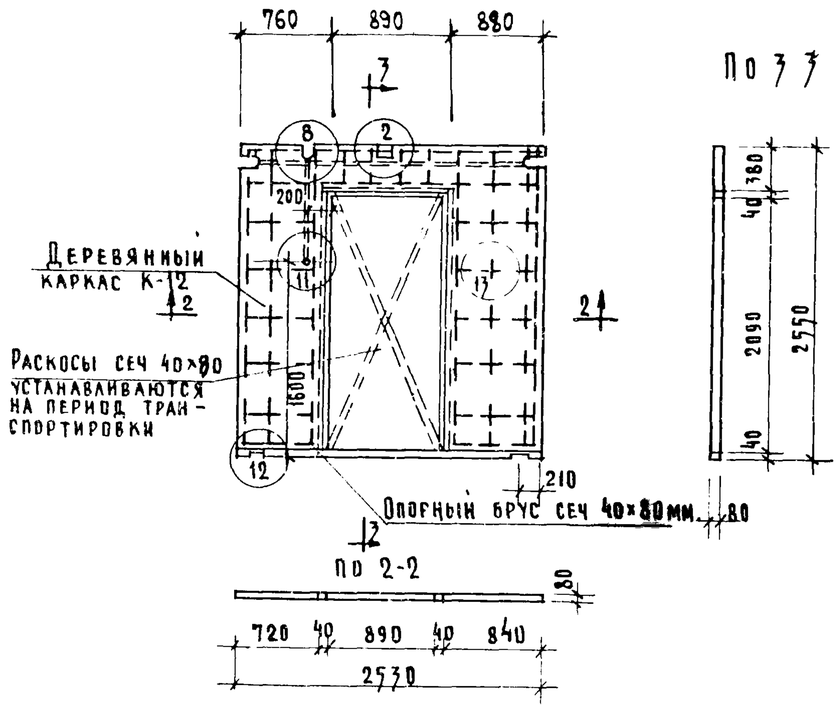

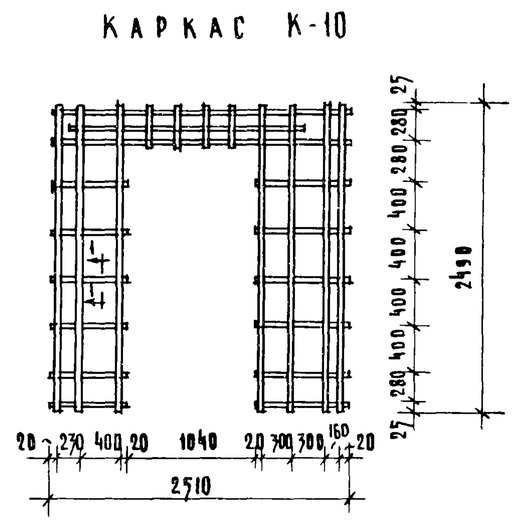

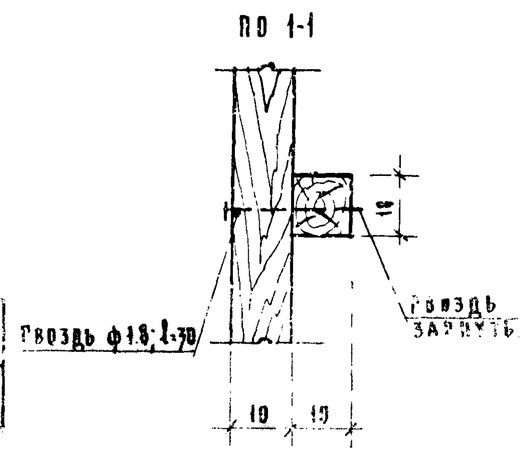

Марка	Объем гипсобетона м³	Объем древесины м³	Гвозди кг	Вес перегородки кг
ПР-10	0.366	0.0280	ф5мм - 0.098 ф3мм - 0.067 ф1.8мм - 0.049	503

N N каркаса	Наименование элементов	Сечение мм	Длина п.м.	Общий объем м³
К-12	Рейка	40×40	33.1	0.0033
	Гвозди ф1.8, l=30; 0.049 кг.			

Примечание.

1. Материал перегородки — гипсобетон с пределом прочности при сжатии 35 кг/см²
2. Детали перегородок см лист 30

1969	Перегородка ПР-10.	Серия 85	Часть 10 Раздел 10.2-1	Лист 16

ЦНИИЭП жилища

Гл. инж. пр-та	Субботовский	Инв. N	Взамен
Гл. инж. пр-та	Шебеко	Отд. эл. об.	
Гл. арх. пр-та	Ефимова	Проверил	
	Чалая	Ам. нагр.	

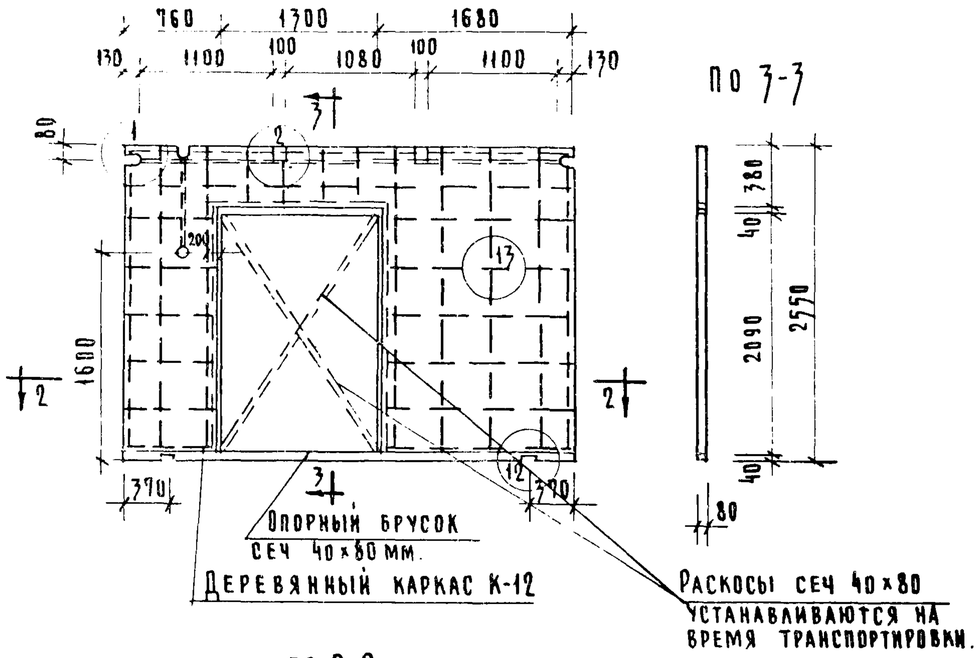

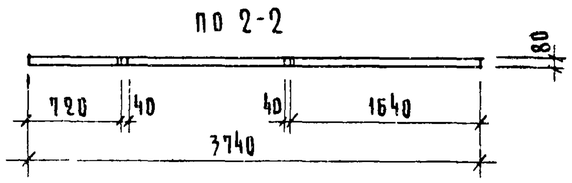

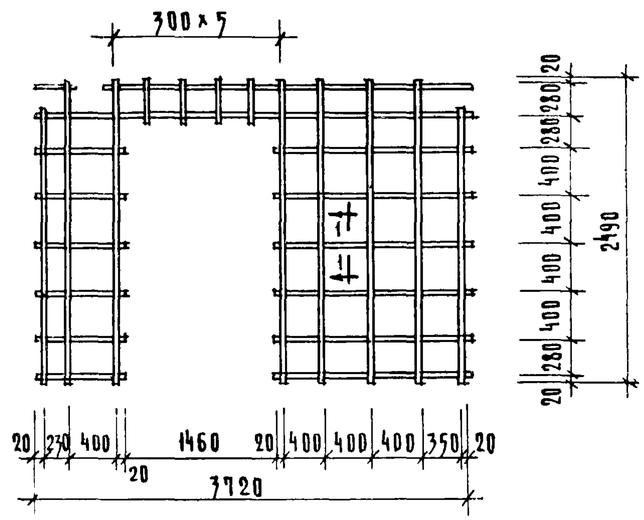

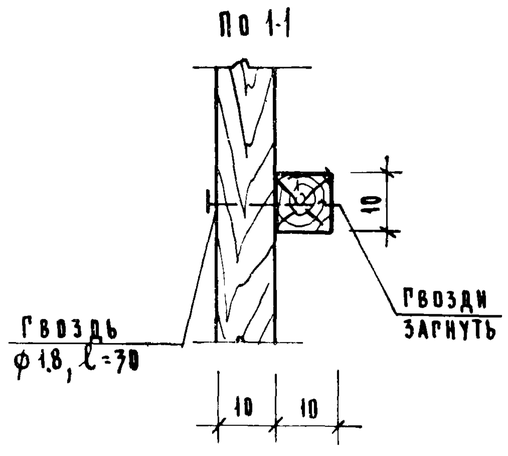

Марка	Объем гипсобетона м3	Объем древесины м3	Гвоздь кг.	Вес перегородки кг
ПГ-12	0.55	0.033	ф 3мм. – 0.090 ф 5мм. – 0.10 ф 1.8мм. – 0.05	770

№№ каркас	Наименование элементов	Сечение мм.	Длина п.м.	Общий объем м3
К-12	Рейка	10×10	42.24	0.004
		Гвозди ф 1.8; ℓ=30; 0.05		

Примечания:

1. Материал перегородки – гипсобетон с пределом прочности при сжатии 35/см².
2. Детали перегородок см. лист 30.

1969	Перегородка ПГ-12	Серия 86	Часть 10 Раздел 10.2-1	Лист 17

11011-05 18

ЦНИИЭП жилища

Взамен

Гл. инж. отд. Гамон
Гл. инж. пр-та Ефимова
Гл. арх. пр-та Чаая
Проверил
Отд. эл. сб.
Шебеко

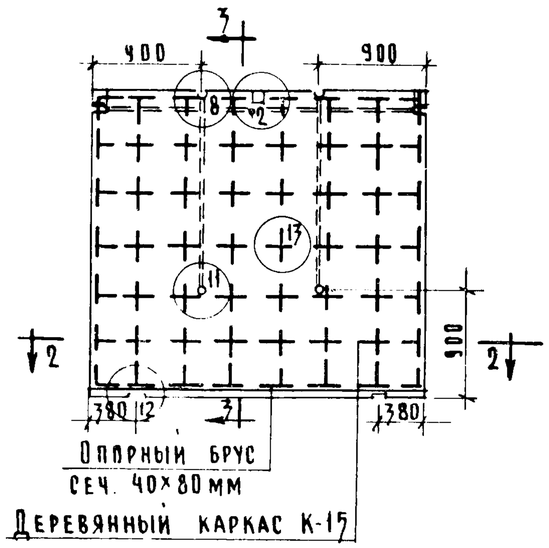

По 3-3

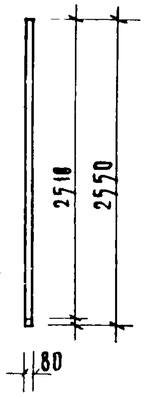

Каркас К-15

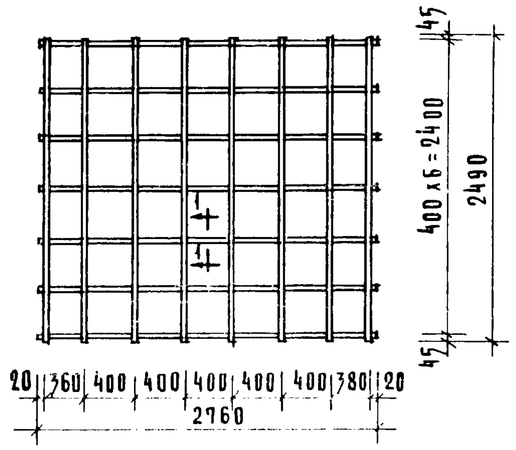

По 2-2

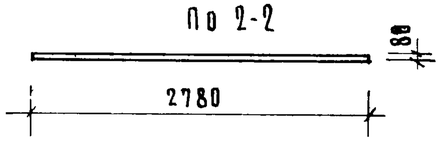

По 1-1

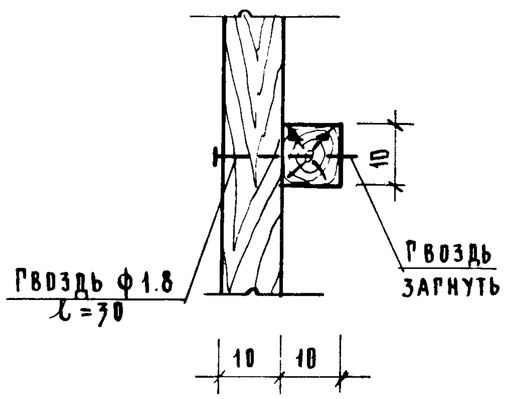

№ каркас	Наименование элементов	Сечение мм.	Длина п.м.	Общий объем м³
К-15	Рейка	10×10	39.24	0.0039
	Гвозди ф18; l=30; 0.04			

Марка	Объем гипсобетона м³	Объем древесины м³	Гвозди кг.	Вес перегородки кг.
ПГ-15	0.57	0.0128	ф5мм.-0.14 ф1.8мм.-0.04	741

Примечание.

1. Материал перегородки – гипсобетон с пределом прочности при сжатии 35 кг/см².
2. Детали перегородок см. лист 30.

1969	Перегородка ПГ-15	Серия 86	Часть 10 Раздел 10.2-1	Лист 18

11011-05 19

ЦНИИЭП жилища

Гл. инж. отд. Гл. инж. пр-та Гл. арх. пр-та Проверил Шебеко Отд. зл. об. Субботовская Инв. № Взамен
Ст. инж. Кампилов Ефимова Чалая

ПГ-21

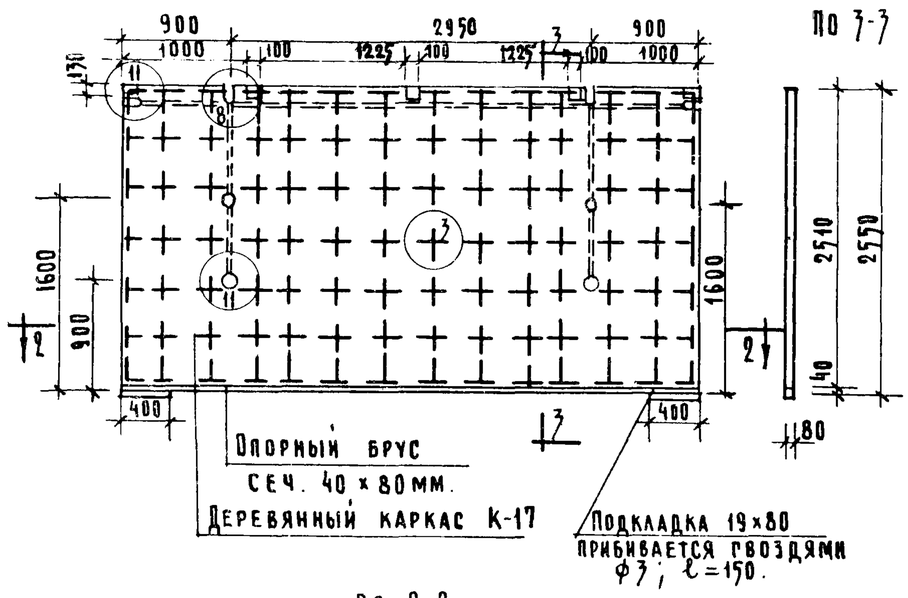

По 3-3

По 2-2

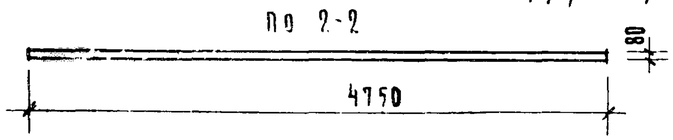

Каркасы К-21

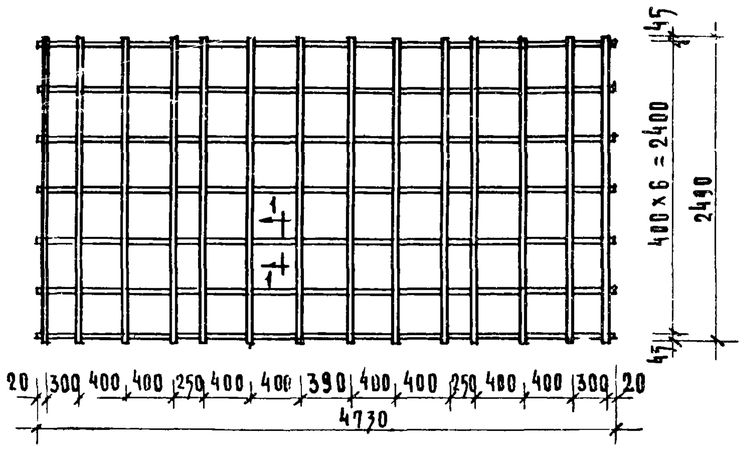

По 1-1

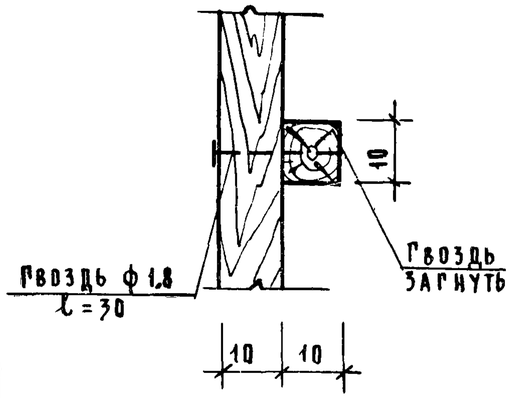

Марка	Объем гипсобетона м³	Объем древесины м³	Гвозди кг.	Вес перегородки кг.
ПГ-21	0.97	0.0220	ф 5мм - 0.23 ф 1.8мм - 0.07	1260

N N каркас	Наименование элементов	Сечение мм.	Длина п.м.	Общий объем м³
К-21	Рейка	10×10	68.0	0.0068
Гвозди ф 1,8; ℓ=30; 0.07				

Примечание:

1. Материал перегородки гипсобетон с пределом прочности при сжатии 75 кг/см²
2. Детали перегородок см. лист 30.

Перегородка ПГ-21	Серия 86	Часть 10	Лист 19
		Раздел 10 2-1	

ПГ-22 (ПГ-26)

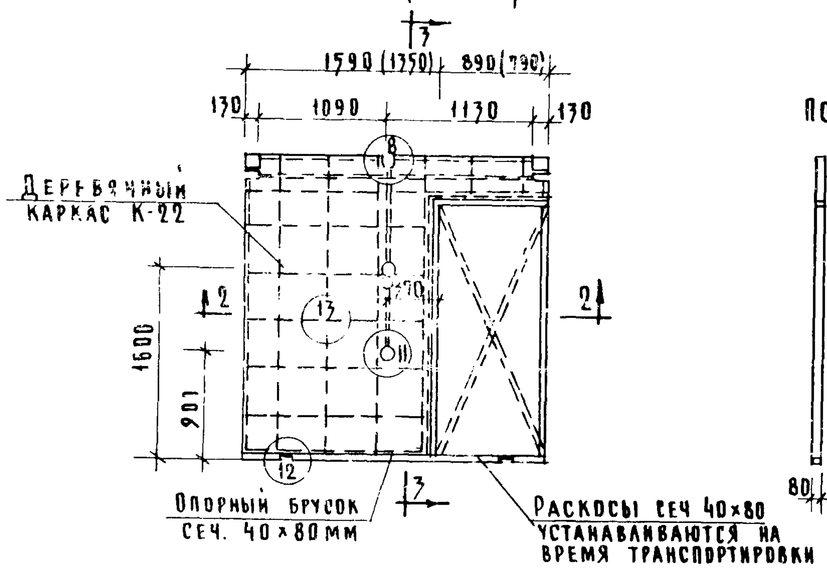

По 3-3

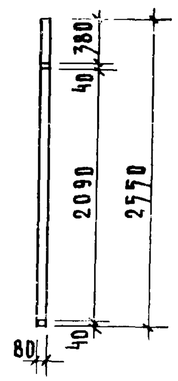

К-22

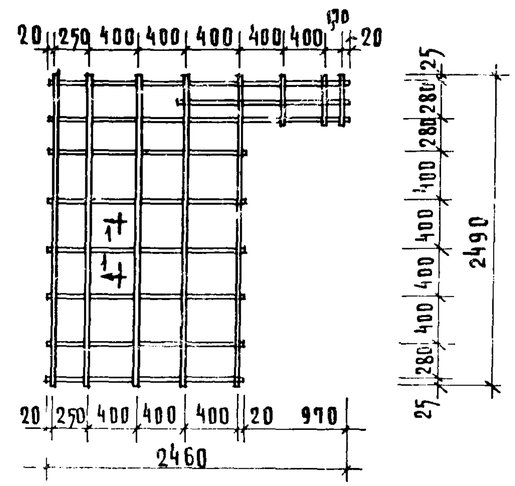

К-26

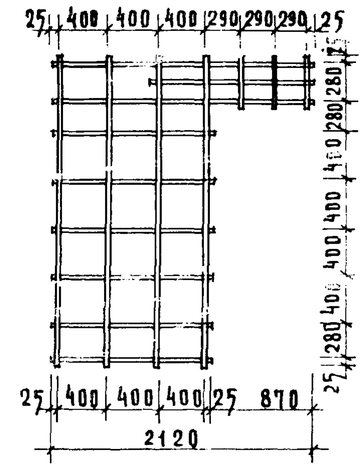

По 2-2

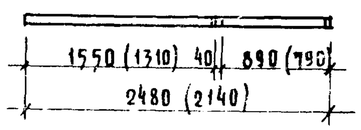

По 1-1

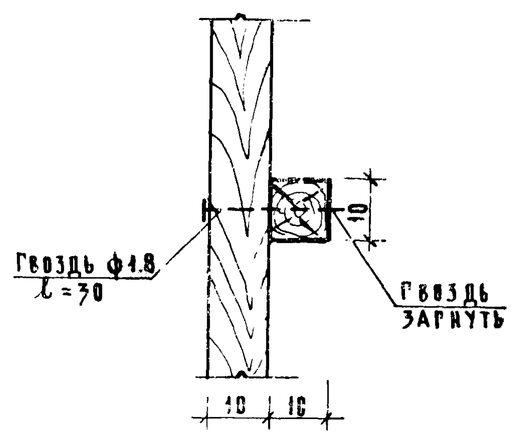

Марка	Объем гипсобетона	Объем древесины м³	Гвозди кг.	Вес перегородки кг
ПГ-22	0.360	0.028	ф5мм. - 0.076 ф3мм. - 0.044 ф1.8мм - 0.040	490
ПГ-26	0.308	0.026	ф5мм. - 0.064 ф3мм. - 0.044 ф1.8мм. - 0.030	420

№ каркаса	Наименование элементов	Сечение мм.	Длина п.м.	Общий объем м³
К-22	Рейка	10×10	28.7	0.0029
К-26	Рейка	10×10	24.0	0.0024
	Гвозди ф1.8мм. ℓ=30; 0.042			

Примечания:
1. Материал перегородки — гипсобетон с пределом прочности при сжатии — 35 кг/см².
2. Детали перегородок — см. лист 30.
3. Размеры в скобках даны для перегородки ПГ-26

Гл. отд.	Гл. инж. отд.	Гл. инж. пр-та	Гл. арх. пр-та	Разработал	Проверил	Согласовано	Согласовано	Согласовано	Дата	Инв. №	Взамен
Ципельбаум	Самсонов	Ефимова	Чалая	Кузнецова	Шебеко	Отд. эл. об.	Субботовская				

ЦНИИЭП жилища

1969	Перегородки ПГ-22; ПГ-26.	Серия 86	Часть 10 / Раздел 10.2-1	Лист 20

11011-05 21

ПГ-23

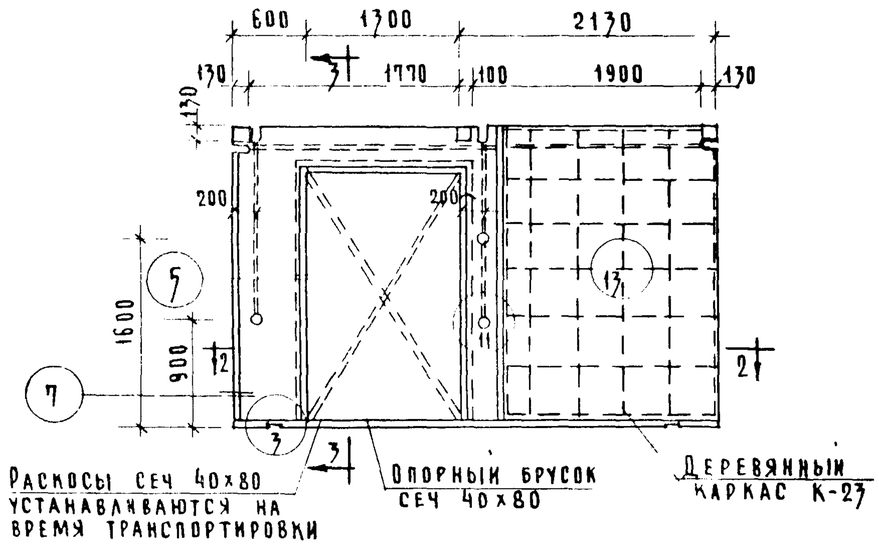

По 3-3

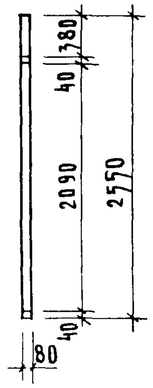

КАРКАС К-23

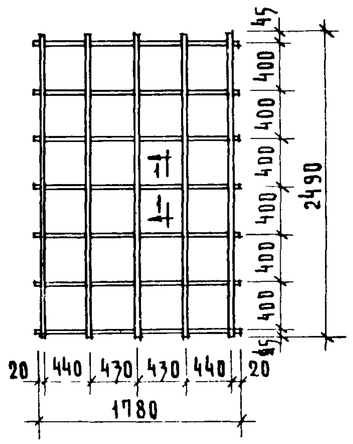

По 2-2

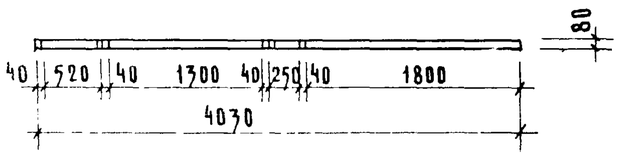

По 1-1.

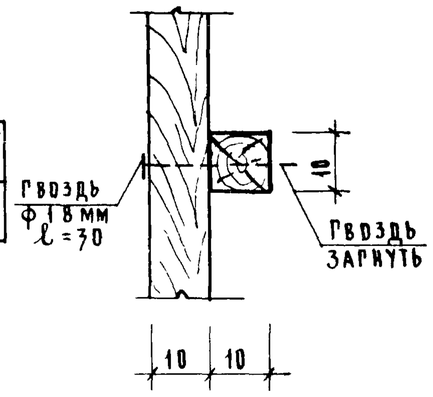

Марка	Объем гипсобетона м³	Объем древесины м³	Гвозди кг.	Вес перегородки кг.
ПГ 23	0.60	0.05	Ф3мм – 0.090 Ф5мм – 0.11 Ф1.8мм – 0.025	845

NN карк	Наименование элементов	Сечение мм.	Длина п. м.	Общий объем м³
К-23	Рейка	10×10	24.90	0.0025
	Гвозди Ф 1.8; ℓ=30; 0.035			

Примечания

1. Материал перегородки гипсобетон с пределом прочности при сжатии 35кг/см².
2. Детали перегородок см. лист 30.

1969	Перегородка ПГ-23	Серия 86	Часть 10 / Раздел 10.2-1	Лист 21

11011-05 22

Взамен

Инв. N

Подп. и дата

Инв. N подл.

Гражданские здания. Жилища

Шебеко

Фимова

Чалая

ПГ-1а

ПГ-1б

ПГ-24

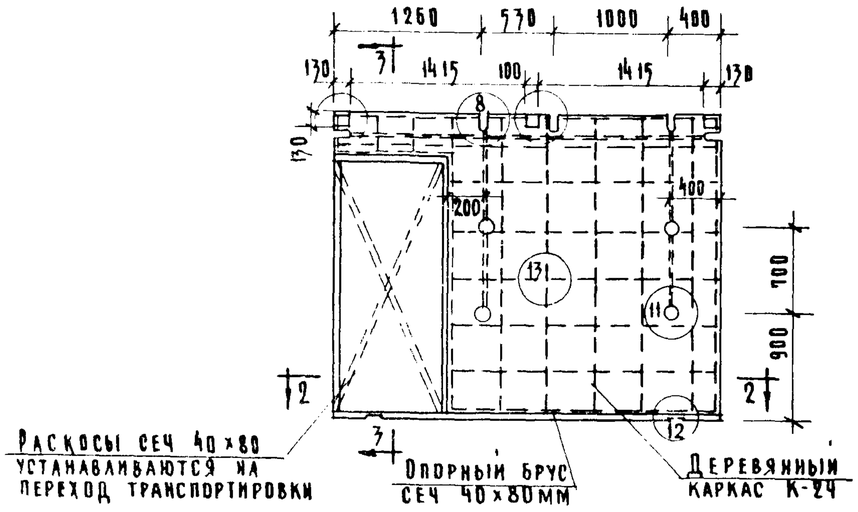

ПО 3-3

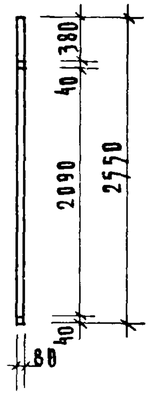

К-24

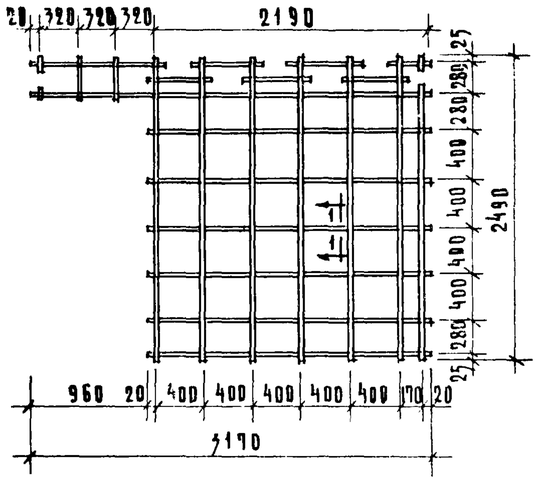

ПО 2-2

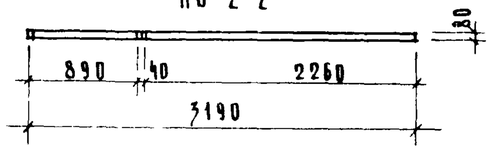

ПО 1-1

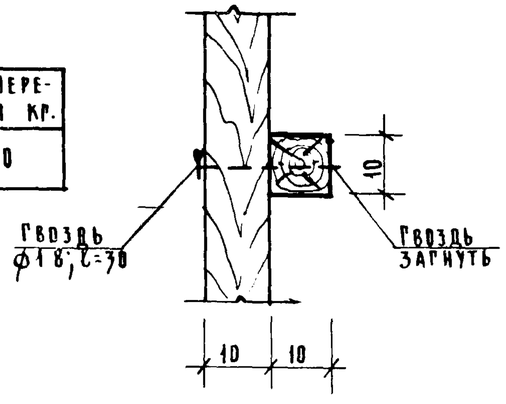

Марка	Объем гипсобетона м³	Объем древесины м³	Гвоздь кг.	Вес перегородки кг.
ПГ-24	0.50	0.031	ф3мм. – 0.044 ф5мм. – 0.098 ф1.8мм. – 0.045	680

N N каркас	Наименование элементов	Сечение мм.	Длина п.м.	Общий объем м³
К-24	Рейка	10×10	38.0	0.0038
	Гвозди ф1.8; l=30; 0.046			

Примечания:

1 Материал перегородки гипсобетон с пределом прочности при сжатии 35кг/см²

2 Детали перегородок см. лист 30.

1969	Перегородка ПГ-24	Серия 86	Часть 10 Раздел 10.2-1	Лист 22

ЦНИИЭП жилища
Взамен
Инв. №
Подпись и дата
Инв. № подл.
Гл. арх. пр-та
Гл. инж. пр-та
Нач. отдела
Нач. мастер.

ПГ-25

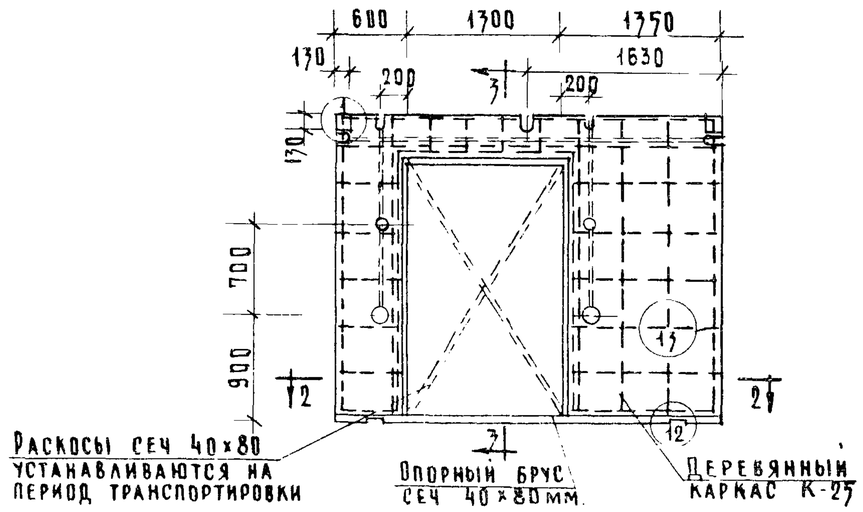

По 3-3

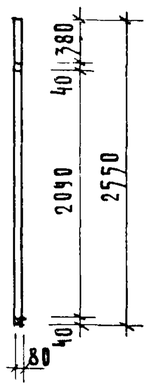

К-25

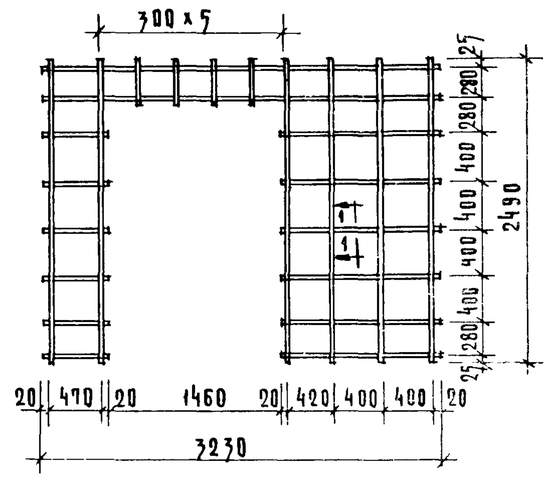

По 2-2

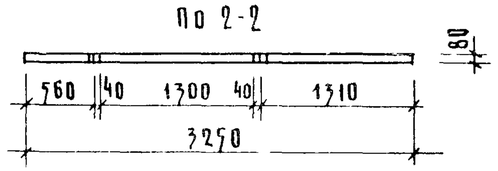

По 1-1

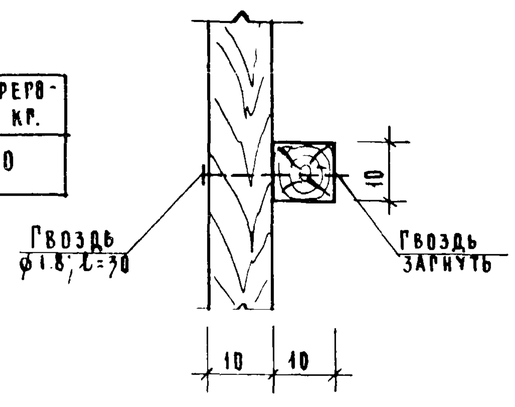

Марка	Объем гипсобетона м³	Объем древесины м³	Гвозди кг.	Вес перегородки кг.
ПГ 25	0.45	0.032	ф 3мм - 0.090 ф 5мм - 0.080 ф 1.8мм - 0.040	650

NN карк.	Наименование элементов	Сечение мм.	Длина п. м.	Общий объем м³
К-25	Рейка	10×10	33.2	0.0033
	Гвозди ф 1.8; l=30			

Примечания

1. Материал перегородки гипсобетон с пределом прочности при сжатии 35 кг/см².
2. Детали перегородок см лист 30.

1969	Перегородка ПГ-25	Серия 86	Часть 10 Раздел 10.2-1	Лист 23

11011-05 24

ЦНИИЭП жилища

Гл инж пр-та Ефимова
Гл арх пр-та Чалая
Проверил
Шевяко
Сергеев
Алексеевская
Взамен

Указания по керамзитобетонным перегородкам

Перегородочные панели марок ПС изготовляются из керамзитобетона с объемным весом 1600 кг/м³ марки „50" панели армируются стальными рулонными сетками. Изготовление, приемка, хранение, транспортирование и монтаж перегородок должны осуществляться в соответствии с действующими ТУ

Перегородки марок ПС-1, ПС-1А, ПС-2, ПС-5, ПС-6 - для раздельного санузла, марок ПС-3, ПС-4 - для совмещенного санузла.

НОМЕНКЛАТУРА					
МАРКА	ГАБАРИТЫ ММ.			ОБЪЕМ КЕРАМЗ БЕТОНА М³	ВЕС ПЕРЕГОР КГ.
	ТОЛЩ.	ДЛИНА	ВЫСОТА		
ПС - 1	60	1570	2550	0.22	352
ПС - 1А	60	1570	2550	0,24	387
ПС - 2	60	1900	2550	0.20	320
ПС - 3	60	1770	2550	0,25	400
ПС - 4	60	1920	2550	0,20	320
ПС - 5	60	1500	2550	0,23	370
ПС - 6	60	2750	2550	0,42	672
ПС - 3А	60	1770	2550	0.27	435

ЦНИИЭП жилища

1969	Перегородки санузлов. Номенклатура	Серия 86	Часть 10 / Раздел 10.2-1	Лист 24

ПС-1

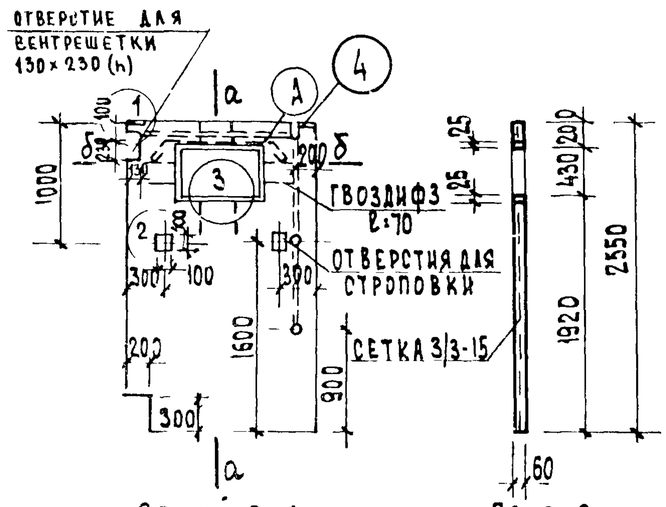

Общий вид

По а-а

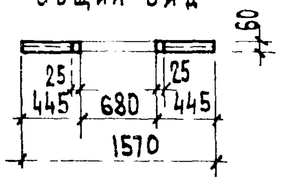

По б-б

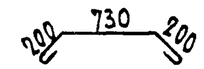

(А) Ф10 АI ℓ=1280; вес-0.80 кг

Марка	Объем керамзитобетона м³	Объем древесины м³	Расход стали кг.	Вес перегородки кг.
ПС-1	0.22	0.0036	сетка - 2.45 гвозди - 0.032 Ф10 АI - 0.80 закл. дет - 0.410	352

Примечания

1. Материал панелей-керамзитобетон марки „50" с объемным весом не более 1600 кг/м³.
2. Панель армируется рулонными сетками 3/3-15 с поперечной рабочей арматурой по ГОСТ 8478-66
3. Изготовление, приемка, хранение, транспортирование и монтаж перегородок должны осуществляться в соответствии с действующими ТУ
4. Детали перегородок см. лист 29.

ПС-5

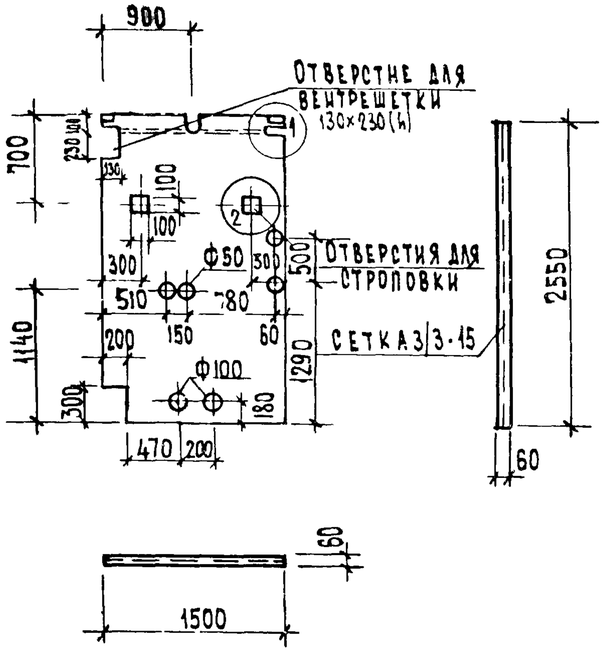

Марка	Объем керамзитобет. м³	Объем древесины м³	Расход стали кг.	Вес перегородки кг.
ПС-5	0.23	—	сетка - 2.60 закл. дет - 0.408	370

Примечания

1. Материал панелей-керамзитобетон марки „50" с объемным весом не более 1600 кг/м³.
2. Панель армируется рулонными сетками 3/3-15 с поперечной рабочей арматурой по ГОСТ 8478-66
3. Изготовление, приемка, хранение, транспортирование и монтаж перегородок должны осуществляться в соответствии с действующими ТУ
4. Детали перегородок см. лист 29.

1969	Перегородки ПС-1, ПС-5	Серия 86	Часть 10 / Раздел 10.2-1	Лист 25

11011-05 26

Гр. арх. Пятт; Рук. гр. арх.; Рух. гр. №; Жилищ. Гражданпроект; Гл. арх. проекта Бесарабов; Гл. инж. проекта Комольницкая; Гл. инж. Сурогина; Проверил Сурогина; Взамен; Инв. №

ПС-1А

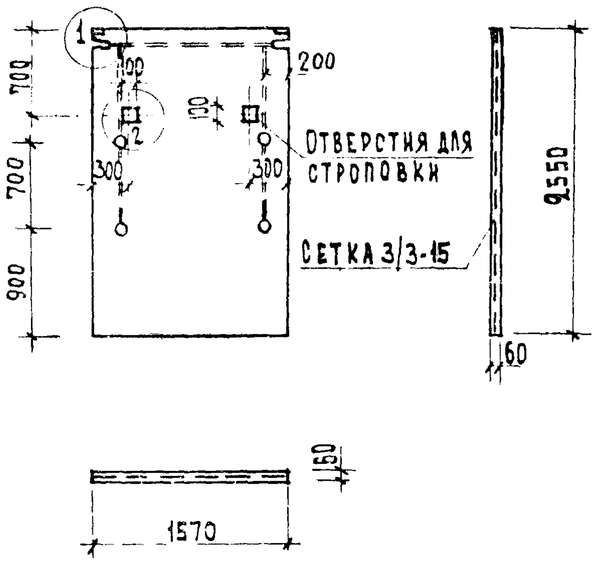

ПС-3А

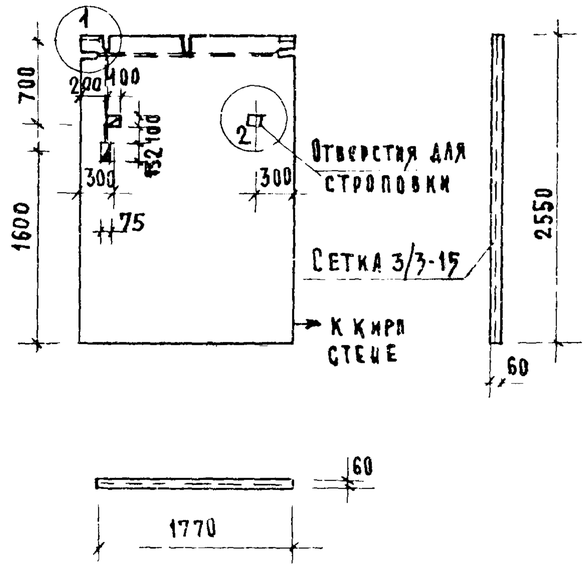

Марка	Объем керамзитобетона м3.	Расход стали кг.	Вес перегородки кг.
ПС-1А	0,24	Сетка - 2.72 Закл. дет. 0.408	387

Марка	Объем керамзитобетона	Расход стали кг.	Вес перегородки кг.
ПС-3А	0.27	Сетка - 3,07 Закл. дет. 0,408	435

Примечания

1. Материал панелей - керамзитобетон марки „50" с объемным весом не более 1600 кг/м³
2. Панель армируется рулонными сетками 3/3-15 с поперечной рабочей арматурой по ГОСТ 8478-66
3. Изготовление, приемка, хранение, транспортирование и монтаж перегородок должны осуществляться в соответствии с действующими ТУ.
4. Детали перегородок см. лист 29.

1969	Перегородки ПС-1А, ПС-3А	Серия 86	Часть 10 / Раздел 10.2-1	Лист 26

11011-05 27

Разработано: Гипрогражданселькомунпроект
Главный инженер проекта: З. Колчина
Главный архитектор проекта: А. Сурвегина
Зав. отделом: Ленгражданпроект
Зав. мастерской: Ленгражданпроект
Гл. инж. проекта: Ленгражданпроект
Гл. инж. проекта: Ленгражданпроект
Гл. инж. проекта

Общий вид ПС-4

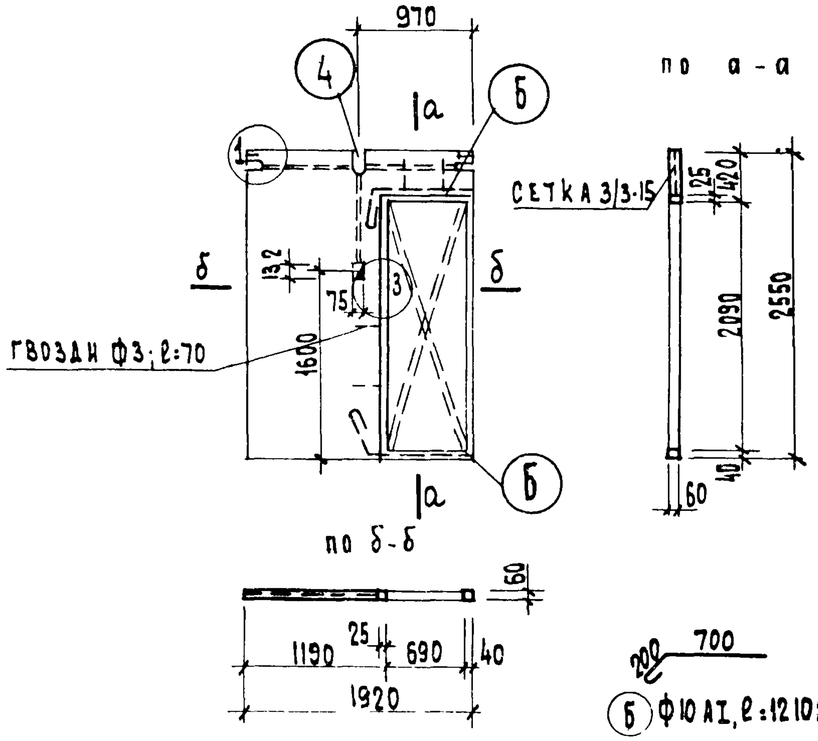

(Б) Ф10 АI, ℓ=1210; ВЕС 0,75 КГ

МАРКА	ОБЪЕМ КЕРАМЗИТОБЕТОНА М3.	ОБЪЕМ ДРЕВЕСИНЫ М3.	РАСХОД СТАЛИ - КГ.	ВЕС ПЕРЕГОРОДКИ КГ.
ПС-4	0.20	0.011	СЕТКА -2.10 ГВОЗДИ -0.03 Ф10АI -1.50 ЗАКЛ.ДЕТ -0.408	320

Примечания

1. Материал панелей-керамзитобетон марки „50" с объемным весом не более 1600 кг/м³
2. Панель армируется рулонными сетками 3/3-15 с поперечной рабочей арматурой по ГОСТ 8478-66
3. Изготовление, приемка, хранение, транспортирование и монтаж перегородок должны осуществляться в соответствии с действующими ТУ
4. Раскосы в проеме, показанные пунктиром, устанавливаются на период транспортирования.
5. Детали перегородок см. лист 29.

Общий вид ПС-2

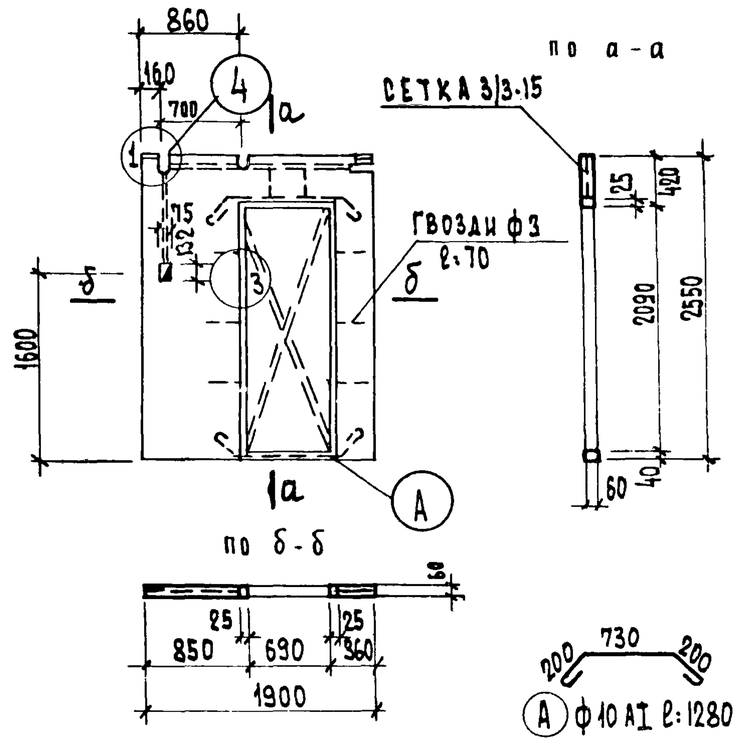

(А) Ф10 АI ℓ=1280; ВЕС 0.80 КГ

МАРКА	ОБЪЕМ КЕРАМЗИТОБЕТОНА М3.	ОБЪЕМ ДРЕВЕСИНЫ М3.	РАСХОД СТАЛИ - КГ.	ВЕС ПЕРЕГОРОДКИ
ПС-2	0.20	0.009	СЕТКА -2.10 ГВОЗДИ -0.03 Ф10АI -1.60 ЗАКЛ.ДЕТ -0.488	320

Примечания

1. Материал панелей-керамзитобетон марки „50" с объемным весом не более 1600 кг/м³.
2. Панель армируется рулонными сетками 3/3-15 с поперечной рабочей арматурой по ГОСТ 8478-66
3. Изготовление, приемка, хранение, транспортирование и монтаж перегородок должны осуществляться в соответствии с действующими ТУ
4. Раскосы в проеме, показанные пунктиром, устанавливаются на период транспортирования.
5. Детали перегородок см. лист 29.

1969	Перегородки ПС-2, ПС-4	Серия 86	Часть 10 / Раздел 10.2-1	Лист 27

ЦНИИЭП жилища
Рук.гр. арх. Ромольская
Рук.гр. инж. Дударевич
Взамен
Инв. №

ПС-3

Общий вид

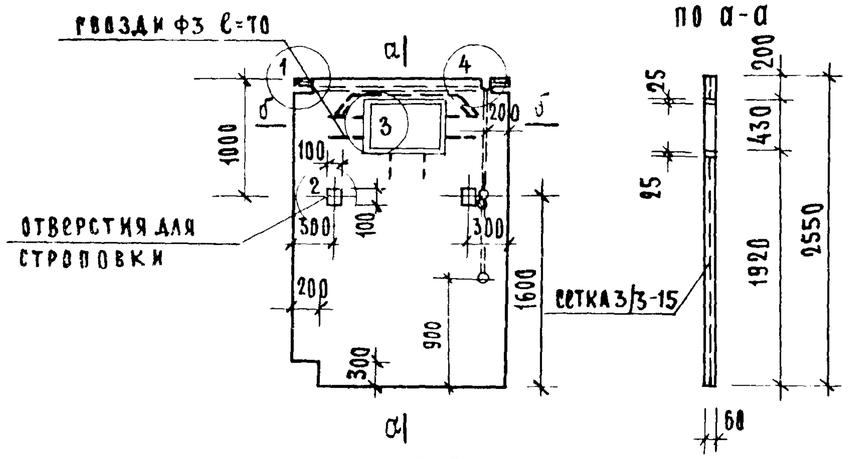

По а-а

По б-б

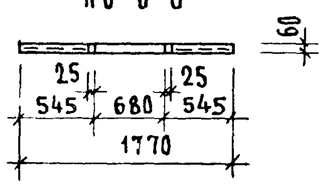

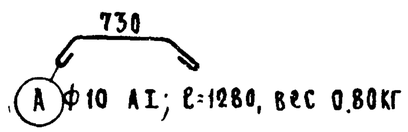

МАРКА	ОБЪЕМ КЕРАМЗИТОБЕТОН М3	ОБЪЕМ ДРЕВЕСИНЫ М3.	РАСХОД СТАЛИ КГ.	ВЕС ПЕРЕГОРОДКИ КГ
ПС-3	0.25	0.0036	СЕТКА - 2.78 ГВОЗДИ - 0.036 Ф10 АI - 0.80 ЗАКЛ.ДЕТ. 0.408	400

Примечания:

1. Материал панелей-керамзитобетон марки „50" с объемным весом не более 1600 кг/м³.
2. Панель армируется рулонными сетками 3/3-15 с поперечной рабочей арматурой по ГОСТ 8478-66
3. Изготовление, приемка, хранение, транспортирование и монтаж перегородок должны осуществляться в соответствии с действующими ТУ
4. Детали перегородок см лист 29.

ПС-6

Общий вид

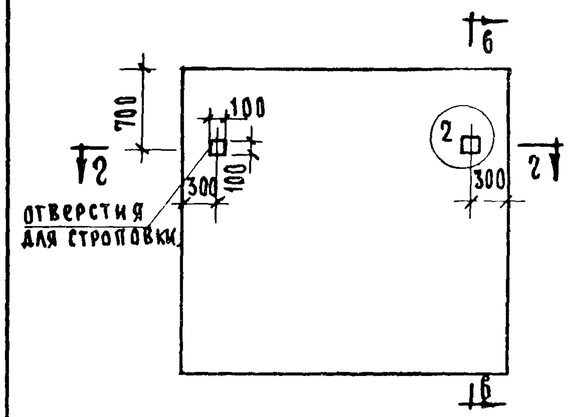

По б-б

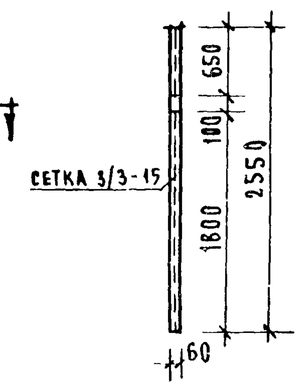

По 2-2

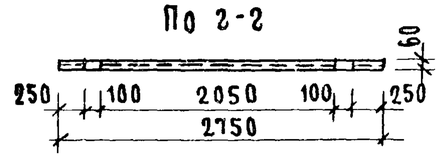

МАРКА	ОБЪЕМ КЕРАМЗИТОБЕТОН М3.	ОБЪЕМ ДРЕВЕСИНЫ М3.	РАСХОД СТАЛИ КГ.	ВЕС ПЕРЕГОРОДКИ КГ.
ПС-6	0.42	—	СЕТКА - 4.76 ЗАКЛ ДЕТ.-0.408	672

Примечания:

1. Материал панелей-керамзитобетон марки „50" с объемным весом не более 1600 кг/м³.
2. Панель армируется рулонными сетками 3/3-15 с поперечной рабочей арматурой по ГОСТ 8478-66
3. Изготовление, приемка, хранение, транспортирование и монтаж перегородок должны осуществляться в соответствии с действующими ТУ
4. Детали перегородок см лист 29.

1969	Перегородки ПС-3, ПС-6	Серия 86	Часть 10 / Раздел 10.2-1	Лист 28

11011 05 29

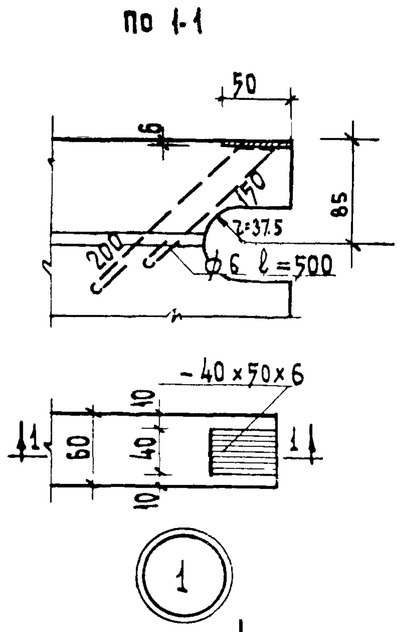

1

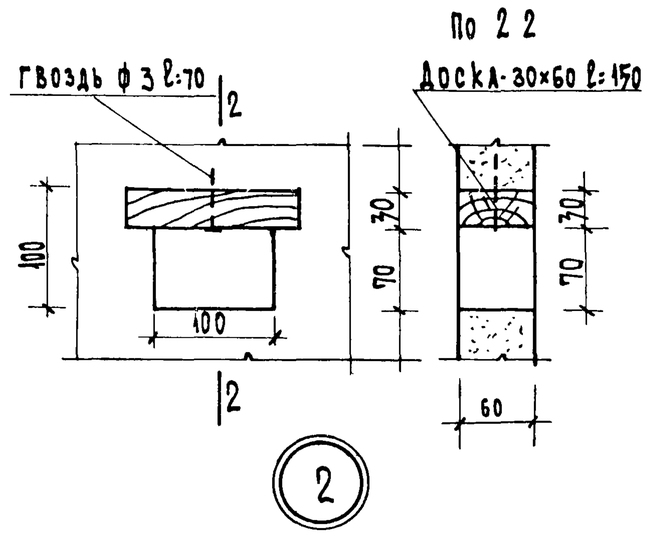

2

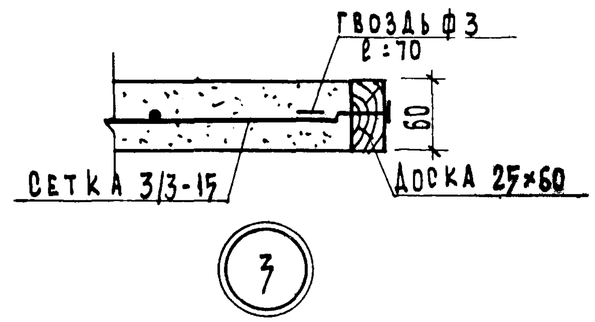

3

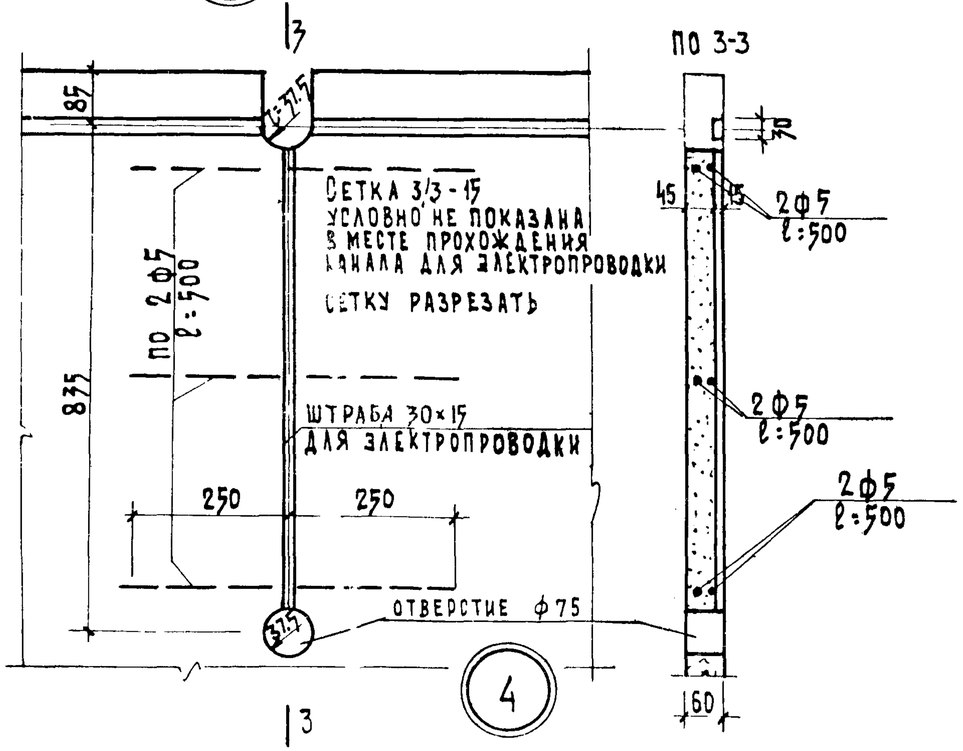

4

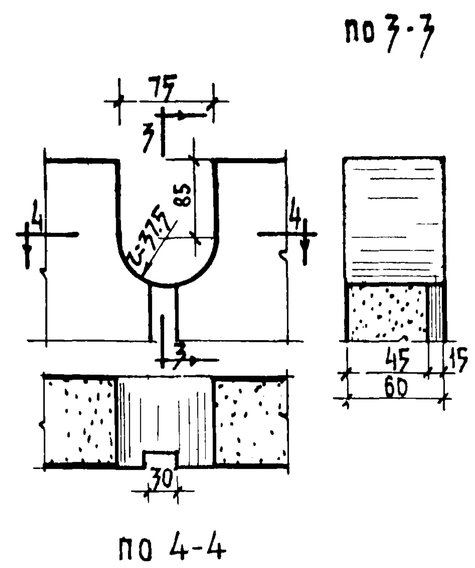

по 4-4

1969	Узлы перегородок санузлов	Серия 8б	Часть 10 / Раздел 10 2-1	Лист 29

ЦНИИЭП жилища

Гл. арх. пр. Тарасова; Рук. гр. арх. Ефимова; Рук. гр. инж. Мусолицкая; Проверил Суворегина; Инж. Суворегина; Взамен; Инв. №

11011-05 ЗО

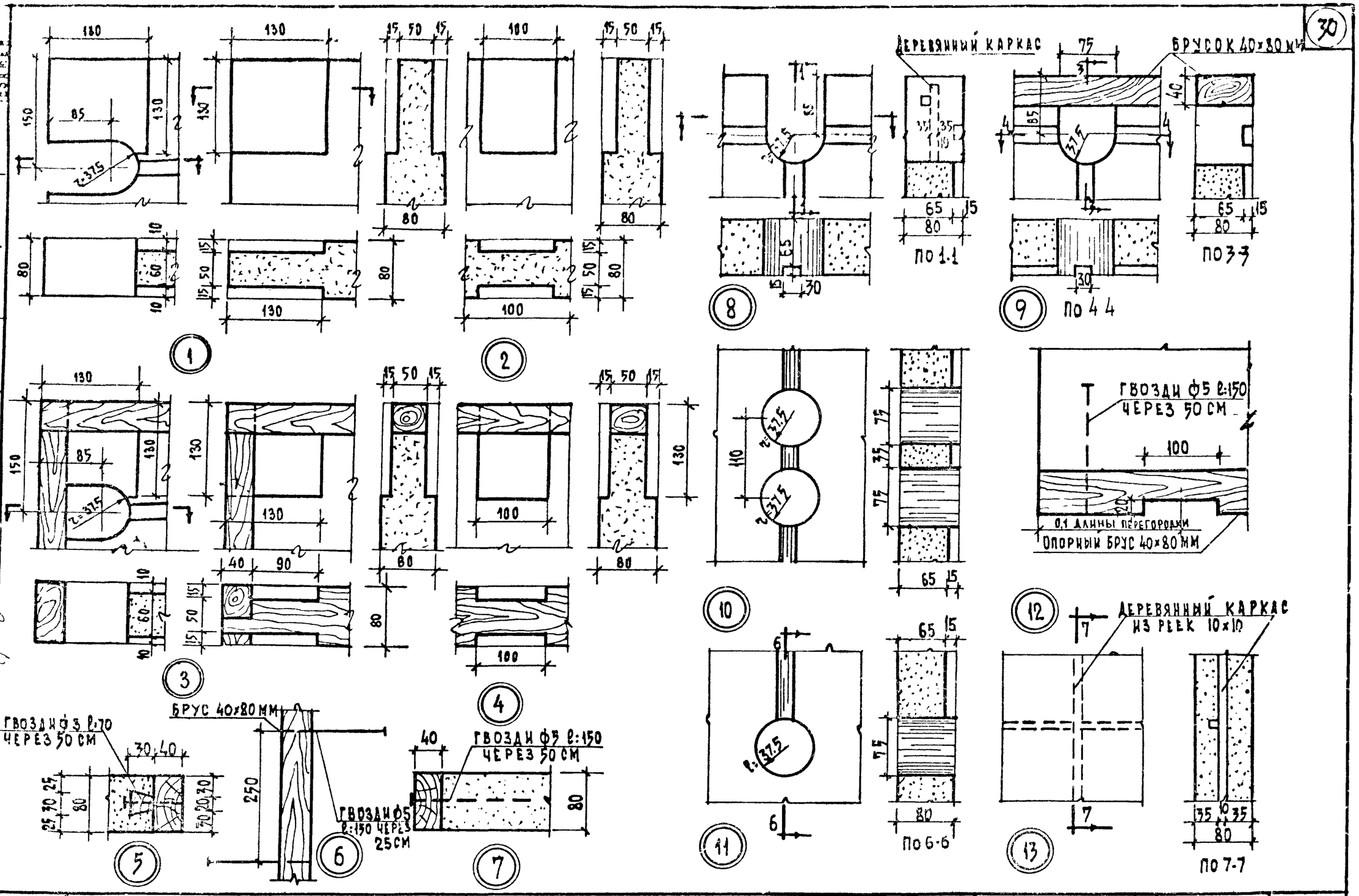

1969	Узлы гипсобетонных перегородок	Серия 86	Часть 10 / Раздел 102-1	Лист 30

11011-05

31

ЦНИИЭП жилища

Гл. инж. проекта Л. Сахонкаев; Гл. арх. проекта З. Ивачина; Сектор 30; Рук. гр. арх. В. Ефимова; Рук. гр. инж. И. Сорокина; Ст. инж. Л. Суроегина; Инв. №; Взамен инв. №