ТИПОВЫЕ СТРОИТЕЛЬНЫЕ КОНСТРУКЦИИ, ИЗДЕЛИЯ И УЗЛЫ

Б1.134.1-7

УНИФИЦИРОВАННЫЕ ЖЕЛЕЗОБЕТОННЫЕ ВЕНТИЛЯЦИОННЫЕ БЛОКИ

ВЫПУСК 1
ДЛЯ ЗДАНИЙ ДО 16 ЭТАЖЕЙ
С РАЗЛИЧНЫМИ КОНСТРУКТИВНЫМИ СХЕМАМИ

РАЗРАБОТАНЫ АП "БЕЛПРОЕКТ"
Главный инженер института
Н.П.Герасимчик

Утверждены Министерством архитектуры и строительства
Республики Беларусь
Приказ N
Введены в действие

13.XII.95

ТИПОВЫЕ СТРОИТЕЛЬНЫЕ КОНСТРУКЦИИ, ИЗДЕЛИЯ И УЗЛЫ

ИЗМЕНЕНИЕ К СЕРИИ

Б1.134.1-7

УНИФИЦИРОВАННЫЕ ЖЕЛЕЗОБЕТОННЫЕ ВЕНТИЛЯЦИОННЫЕ БЛОКИ

ВЫПУСК 1
ДЛЯ ЗДАНИЙ ДО 16 ЭТАЖЕЙ С РАЗЛИЧНЫМИ КОНСТРУКТИВНЫМИ СХЕМАМИ

РАЗРАБОТАНЫ АП "БЕЛПРОЕКТ"

Главный инженер института

Белоусов Ю.Ф.

СОГЛАСОВАНЫ

Минстройархитектуры

Республики Беларусь

Письмо от _____

№ _____

УТВЕРЖДЕНЫ

АП "МИНСКЖЕЛЕЗОБЕТОН"

и введены в действие

с _____

Приказ от _____

№ _____

Л 49793 от 09.2085

№№ пп	Наименование чертежей	№№ листов	№№ страниц
		-	-
1.	Титульный лист	-	1
2.	Содержание альбома	С-1	2
3.	Пояснительная записка	П-1 П-2	3 4
4.	Вентблоки. Номенклатура	1	5
5.	Вентблоки. Схема вентиляции жилых домов. Планы	2	6
6.	Вентблоки. Схемы вентиляции жилых домов. Развертки	3	7
7.	Вентблоки. Схемы вентиляции жилых домов. Планы и развертки. (Вариант)	4	8
8.	Вентблоки ВБ1-28п, ВБ1-30п, ВБ1-33п, ВБ1-36п, ВБ1-42п. Опалубка и армирование	5	9
9.	Вентблоки ВБ1-28л. ВБ1-30л, ВБ1-33л, ВБ1-36л. ВБ1-42л. Опалубка и армирование	6	10
10.	Вентблоки ВБ2-28п, ВБ2-30п, ВБ2-33п, ВБ2-36п, ВБ2-42п. Опалубка и армирование	7	11
11.	Вентблоки ВБ2-28л, ВБ2-30л, ВБ2-33л. ВБ2-36л. ВБ2-42л. Опалубка и армирование	8	12
12.	Вентблоки ВБ3-28п. Опалубка и армирование	9	13
13.	Вентблок ВБ3-28л. Опалубка и армирование	10	14
14.	Вентблок ВБ4-28п. Опалубка и армирование	11	15
15.	Вентблок ВБ4-28л. Опалубка и армирование	12	16
16.	Вентблок ВБ5-28, Опалубка и армирование	13	17
17.	Венткоробы ВК1-28, ВК1-30, ВК1-33, ВК1-36, ВК1-42. Опалубка и армирование	14	18
18.	Вентшахты ВШ-1, ВШ-5. Опалубка и армирование	15	19
19.	Вентшахты ВШ-2, ВШ-6. Опалубка и армирование	16	20
20.	Вентшахты ВШ-3А, ВШ-7А. Опалубка и армирование	17	21
21.	Вентшахты ВШ-3Б, ВШ-7Б. Опалубка и армирование	18	22
22.	Вентшахты ВШ-1А, ВШ-5А. Опалубка и армирование	19	23
23.	Вентшахты ВШ-4, ВШ-8. Опалубка и армирование	20	24
24.	Вентшахты ВШ-4А, ВШ-8А. Опалубка и армирование	21	25
25.	Плиты ВП-1, ВП-2, ВП-3. Опалубка и армирование	22	26
26.	Плиты ВП-4, ВП-5. Опалубка и армирование	23	27
27.	Вентиляционные блоки. Узлы	24	28
28.	Вентиляционные блоки. Узлы	25	29
29.	Вентблоки. Деталь "А"	26	30
30.	Вентблоки. Детали "Б" и "В"	27	31
31.	Вентблоки. Детали "Г" и "Д"	28	32
32.	Вентблоки. Узлы армирования	29	33
33.	Вентблоки. Узлы армирования	30	34
34.	Вентшахты. Узлы армирования	31	35
35.	Вентблоки. Арматурные блоки АБ1-28, АБ1-30, АБ1-33, АБ2-28, АБ2-30, АБ2-33	32	36
36.	Вентблоки. Арматурные блоки АБ1-36, АБ1-42, АБ2-36, АБ2-42	33	37
37.	Вентблоки. Арматурные блоки АБ3-28, АБ4-28	34	38
38.	Вентблоки и венткороба. Арматурные блоки АБ5-28, АБ6-28, АБ6-30, АБ6-33, АБ6-36, АБ6-42	35	39
39.	Вентшахты. Арматурные блоки АБ-7, АБ-8, АБ-9, АБ-12, АБ-13, АБ-14	36	40
40.	Вентшахты. Арматурные блоки АБ-10, АБ-11, АБ-15, АБ-16	37	41
41.	Вентблоки. Арматурные сетки	38	42
42.	Вентблоки. Арматурные сетки	39	43
43.	Вентблоки. Арматурные сетки	40	44
44.	Вентблоки. Арматурные сетки	41	45
45.	Вентшахты. Арматурные сетки	42	46
46.	Вентшахты. Арматурные сетки	43	47
47.	Вентшахты. Арматурные сетки	44	48
48.	Плиты над вентшахтами. Арматурные сетки	45	49
49.	Вентблоки. Закладные изделия М-1, М-2, М-3, М-4. Подъемные петли П-1, П-2, П-3, П-4	46	50
50.	Вентблоки. Деталь установки вентблоков в жилом доме. (Вариант)	47	51
51.	Вентблоки. Детали установки вентблоков в жилом доме. Сеч. 1-1	48	52
52.	Вентблоки. Узлы установки вентблоков в здании. (Вариант)	49	53

Гл.конс.ин.	Козырев		
Гл.технолог	Белоусов		
Согласовано			
Зам.гл.инж.	Белоусов		
ГИП	Корешов		
Нач.АКИ-1	Нотешов		
ГИП	Ким		
Н.контр.	Ким		

АП „БЕЛПРОЕКТ"
г. МИНСК

ТК	Вентиляционные блоки	Сер. 5.1.134.1-7
1995	Содержание альбома	Выпуск 1 / Лист С-1

№№ пп	Наименование чертежей	№№ листов	№№ страниц	
		-	-	
1.	Титульный лист	-	1	
2.	Содержание альбома	С-1	2	изм.1
3.	Пояснительная записка	П-1 П-2	3 4	изм.1 изм.1
4.	Вентблоки. Номенклатура	1	5	изм.1
5.	Вентблоки. Схема вентиляции жилых домов. Планы	2	6	
6.	Вентблоки. Схемы вентиляции жилых домов. Развертки	3	7	
7.	Вентблоки. Схемы вентиляции жилых домов. Планы и развертки. (Вариант)	4	8	
8.	Вентблоки ВБ1-28п, ВБ1-30п, ВБ1-33п, ВБ1-36п, ВБ1-42п. Опалубка и армирование	5	9	изм.1
9.	Вентблоки ВБ1-28л. ВБ1-30л, ВБ1-33л, ВБ1-36л. ВБ1-42л. Опалубка и армирование	6	10	изм.1
10.	Вентблоки ВБ2-28п, ВБ2-30п, ВБ2-33п, ВБ2-36п, ВБ2-42п. Опалубка и армирование	7	11	изм.1
11.	Вентблоки ВБ2-28л, ВБ2-30л, ВБ2-33л. ВБ2-36л. ВБ2-42л. Опалубка и армирование	8	12	изм.1
12.	Вентблоки ВБ3-28п. Опалубка и армирование	9	13	
13.	Вентблок ВБ3-28л. Опалубка и армирование	10	14	
14.	Вентблок ВБ4-28п. Опалубка и армирование	11	15	
15.	Вентблок ВБ4-28л. Опалубка и армирование	12	16	
16.	Вентблок ВБ5-28. Опалубка и армирование	13	17	
17.	Венткороба ВК1-28, ВК1-30, ВК1-33, ВК1-36, ВК1-42. Опалубка и армирование	14	18	изм.1
18.	Вентшахты ВШ-1, ВШ-5. Опалубка и армирование	15	19	
19.	Вентшахты ВШ-2, ВШ-6. Опалубка и армирование	16	20	
20.	Вентшахты ВШ-3А, ВШ-7А. Опалубка и армирование	17	21	
21.	Вентшахты ВШ-3Б, ВШ-7Б. Опалубка и армирование	18	22	
22.	Вентшахты ВШ-1А, ВШ-5А. Опалубка и армирование	19	23	
23.	Вентшахты ВШ-4, ВШ-8. Опалубка и армирование	20	24	
24.	Вентшахты ВШ-4А, ВШ-8А. Опалубка и армирование	21	25	
25.	Плиты ВП-1, ВП-2, ВП-3. Опалубка и армирование	22	26	
26.	Плиты ВП-4, ВП-5. Опалубка и армирование	23	27	
27.	Вентиляционные блоки. Узлы	24	28	
28.	Вентиляционные блоки. Узлы	25	29	
29.	Вентблоки. Деталь "А"	26	30	
30.	Вентблоки. Детали "Е" и "З"	27	31	
31.	Вентблоки. Детали "Г" и "Д"	28	32	
32.	Вентблоки. Узлы армирования	29	33	изм.1
33.	Вентблоки. Узлы армирования	30	34	
34.	Вентшахты. Узлы армирования	31	35	
35.	Вентблоки. Арматурные блоки АБ1-28, АБ1-30, АБ1-33, АБ2-28, АБ2-30, АБ2-33	32	36	изм.1
36.	Вентблоки. Арматурные блоки АБ1-36, АБ1-42, АБ2-36, АБ2-42	33	37	
37.	Вентблоки. Арматурные блоки АБ3-28, АБ4-28	34	38	
38.	Вентблоки и венткороба. Арматурные блоки АБ5-28, АБ6-28, АБ6-30, АБ6-33, АБ6-36, АБ6-42	35	39	изм.1
39.	Вентшахты. Арматурные блоки АБ-7, АБ-8, АБ-9, АБ-12, АБ-13, АБ-14	36	40	
40.	Вентшахты. Арматурные блоки АБ-10, АБ-11, АБ-15, АБ-16	37	41	
41.	Вентблоки. Арматурные сетки	38	42	изм.1
42.	Вентблоки. Арматурные сетки	39	43	изм.1
43.	Вентблоки. Арматурные сетки	40	44	изм.1
44.	Вентблоки. Арматурные сетки	41	45	
45.	Вентшахты. Арматурные сетки	42	46	
46.	Вентшахты. Арматурные сетки	43	47	
47.	Вентшахты. Арматурные сетки	44	48	
48.	Плиты над вентшахтами. Арматурные сетки	45	49	
49.	Вентблоки. Закладные изделия М-1, М-2, М-3, М-4. Подъемные петли П-1, П-2, П-3, П-4	46	50	изм.1
50.	Вентблоки. Деталь установки вентблоков в жилом доме. (Вариант)	47	51	
51.	Вентблоки. Детали установки вентблоков в жилом доме. Сеч.1-1	48	52	
52.	Вентблоки. Узлы установки вентблоков в здании. (Вариант)	49	53	

Изменение № 1 внесено на основании письма ОАО Минскжелезобетон № 687 от 1.05.2000.
ГИП /Девяткич/

ТК	Вентиляционные блоки	1		–	440-2000		08.2000	Серр. 5.1.904.1-12
		изм.	кол.уч.	лист	№ док.	подпись	дата	
1995	Содержание альбома							Выпуск 1 / Лист С-1

Козырев
Белоусов
Гл.технолог
Согласовано
Котенков
Котенков
Ким
Ким
ГИП
Нач.лаб.
ГИП
Н.контр.
АП "БЕЛПРОЕКТ" г. МИНСК

Рабочие чертежи унифицированных ж/бетонных вентиляционных блоков для зданий до 16 этажей откорректированы с учетом снижения расхода стали на армирование, изготовления отдельных марок изделий из бетона на щебне фракции 5-20мм при отсутствии щебня фракции 5-10мм, приведения рабочей документации в соответствие с требованиями действующих нормативных документов.

В альбом включены рабочие чертежи вентиляционных блоков, коробов, шахт и плит над вентиляционными шахтами.

Разработанные вентиляционные блоки могут применяться для вентиляции кухонь и санитарных узлов жилых зданий, а также для вентиляции помещений общественных зданий.

В альбоме дана схема вентиляции помещений жилых домов до 16 этажей включительно.

При применении вентблоков в общественных зданиях схема вентиляции и подбор марок блоков производится в каждом конкретном случае отдельно и в соответствии с сантехническим расчетом.

В целях сокращения монтажных единиц для применения в качестве варианта разработаны три дополнительных укрупненных типоразмера вентблоков:

ВБ3-28 взамен 2-х блоков марки ВБ1-28

ВБ4-28 взамен блоков ВБ1-28 и ВБ2-28

ВБ5-28 взамен блоков ВБ1-28 иВК1-28

В жилых зданиях высотой до 9-ти этажей включительно вентблоки применяются как самонесущие с установкой их на фундамент. В этом случае установка закладных изделий М-1 в блоках не требуется.

Предусмотренные в данном проекте закладные изделия М-1 устанавливаются в вентблоках при необходимости их навески поэтажно на перекрытия (при высоте здания более 9-ти этажей и при невозможности установки вентблоков на фундамент).

При наличии в вентблоке закладного изделия М-1 в маркировке изделия необходимо добавить индекс - "Н" (например ВБ1-28Л-Н).

Данная маркировка должна учитываться при разработке проектов и составлении спецификаций.

Указания по изготовлению.

Вентблоки, венткоробы и плиты над вентшахтами изготавливаются из тяжелого или мелкозернистого (группа А) бетона класса В 15, вентшахты -из керамзитобетона класса В 7,5 объемной массой не более 1200 кг/м3.

Тяжелый бетон должен быть приготовлен на мелком заполнителе с фракцией не более 10 мм. Допускается изготовление вентблоков марок ВБ 1-28П (Л) и ВБ 2-28П(Л) из тяжелого бетона на щебне фракции 5-20 мм при формовании изделий в горизонтальном положении (по длинным сторонам), при условии обеспечения плотной структуры бетона в стенках вентблоков(при их минимальной толщине 30 мм) за счет послойной укладки и вибрирования бетонной смеси.

Класс бетона по морозостойкости для легкого бетона должна быть не менее F35, для тяжелого бетона- F50.

Лицевые поверхности блоков должны быть подготовлены под окраску.

Блоки армируются пространственными каркасами, которые собираются из плоских сеток с помощью контактной точечной сварки.

Формовочное оборудование и технология изготовления должны обеспечить точную фиксацию положения арматурных каркасов и закладных изделий.

Изготовление сеток должно производится контактной точечной сваркой в соответствии с требованиями ГОСТ 14098-91.

Монтажные петли изготавливаются из круглой арматурной стали класса А-I марки Ст3сп по ГОСТ 380-88.

Арматура сеток класса Вр-I диаметром 3мм.

Закладные изделия должны иметь антикоррозийную защиту в соответствии с требованиями СНиП 2.03.11-85.

Изготовление, контроль качества, приемка, складирование, хранение, транспортированиеи монтаж вентблоков должны осуществлятся в соответствии со СНиП 3.03.01-87, ГОСТами 13015.1-81, 17079-88, 13015.4-84, ТУ234.00012003.323-92.

Гл. конст. инж.		Козырев	
Гл. технол.		Белоусов	
Гл. сантех.		Медведев	
Согласовано			
Нач. АКМ		Котешов	
ГКП		Ким	
Н. контр.		Ким	

АП „БЕЛПРОЕКТ"

ТК	Вентиляционные блоки	Сер. Б1.134.1-7
1995	Пояснительная записка	Выпуск 1 / Лист П-1

№ 50.95

Рабочие чертежи унифицированных ж/бетонных вентиляционных блоков для зданий до 16 этажей откорректированы с учетом снижения расхода стали на армирование, изготовления отдельных марок изделий из бетона на щебне фракции 5-20мм при отсутствии щебня фракции 5-10мм, приведения рабочей документации в соответствие с требованиями действующих нормативных документов.

В альбом включены рабочие чертежи вентиляционных блоков, коробов, шахт и плит над вентиляционными шахтами.

Разработанные вентиляционные блоки могут применяться для вентиляции кухонь и санитарных узлов жилых зданий, а также для вентиляции помещений общественных зданий.

В альбоме дана схема вентиляции помещений жилых домов до 16 этажей включительно.

При применении вентблоков в общественных зданиях схема вентиляции и подбор марок блоков производится в каждом конкретном случае отдельно и в соответствии с сантехническим расчетом.

В целях сокращения монтажных единиц для применения в качестве варианта разработаны три дополнительных укрупненных типоразмера вентблоков:

ВБ3-28 взамен 2-х блоков марки ВБ1-28

ВБ4-28 взамен блоков ВБ1-28 и ВБ2-28

ВБ5-28 взамен блоков ВБ1-28 иВК1-28

В жилых зданиях высотой до 9-ти этажей включительно вентблоки применяются как самонесущие с установкой их на фундамент. В этом случае установка закладных изделий М-1 в блоках не требуется.

Предусмотренные в данном проекте закладные изделия М-1 устанавливаются в вентблоках при необходимости их навески поэтажно на перекрытия (при высоте здания более 9-ти этажей и при невозможности установки вентблоков на фундамент).

При наличии в вентблоке закладного изделия М-1 в маркировке изделия необходимо добавить индекс - "Н" (например ВБ1-28Л-Н).

Данная маркировка должна учитываться при разработке проектов и составлении спецификаций.

Указания по изготовлению.

Вентблоки, венткороба и плиты над вентшахтами изготавливаются из тяжелого или мелкозернистого (группа А) бетона класса В 15, вентшахты -из керамзитобетона класса В 7,5 объемной массой не более 1200 кг/м3.

Тяжелый бетон должен быть приготовлен на мелком заполнителе с фракцией не более 10 мм. Допускается изготовление вентблоков марок ВБ 1-28П (Л) и ВБ 2-28П(Л) из тяжелого бетона на щебне фракции 5-20 мм при формовании изделий в горизонтальном положении (по длинным сторонам), при условии обеспечения плотной структуры бетона в стенках вентблоков(при их минимальной толщине 30 мм) за счет послойной укладки и вибрирования бетонной смеси.

Класс бетона по морозостойкости для легкого бетона должна быть не менее F35, для тяжелого бетона- F50.

Лицевые поверхности блоков должны быть подготовлены под окраску.

Блоки армируются пространственными каркасами, которые собираются из плоских сеток с помощью контактной точечной сварки.

Формовочное оборудование и технология изготовления должны обеспечить точную фиксацию положения арматурных каркасов и закладных изделий.

Изготовление сеток должно производится контактной точечной сваркой в соответствии с требованиями ГОСТ 14098-91.

Монтажные петли изготавливаются из круглой арматурной стали класса А-I марки Ст3сп по ГОСТ 380-88.

1.1

Арматура сеток класса Вр-I или В-I диаметром 3мм, 4мм

Закладные изделия должны иметь антикоррозийную защиту в соответствии с требованиями СНиП 2.03.11-85.

Изготовление, контроль качества, приемка, складирование, хранение, транспортирование и монтаж вентблоков должны осуществляться в соответствии со СНиП 3.03.01-87, ГОСТами 13015.1-81, ~~17079-88~~, 13015.4-84, ~~17234.0001200-1.523-92~~, СТБ 1151-99.

1.2

ПРИМЕНИТЬ ПОДСТИЛАЮЩИЙ МАТЕРИАЛ ИЗ СТЕКЛОТКАНИ ТСР-180 ТУ РБ 05780349-021-95 РАЗМЕРОМ 350х400ММ НАД НИЖНИМ ВКЛАДЫШЕМ, КОТОРЫЙ ОБРАЗУЕТ ОТВОДЯЩИЙ КАНАЛ, ДЛЯ ПРЕДОТВРАЩЕНИЯ ОБРУШЕНИЯ СТЕНКИ ПРИ ИЗВЛЕЧЕНИИ НИЖНИХ КАНАЛООБРАЗОВАТЕЛЕЙ.

ГИП	Кузьмич									
Гл. техн.	Белоусов									
Гл. сантех.	Медведев									
Согласовано										
ГКП		КНМ								
Н. контр.		КНМ								

АП БЕЛПРОЕКТ

ТК	Вентиляционные блоки		1	1...2	-	448-2000		03.2000	Серия 1.151.1-7		
1995	Пояснительная записка								Выпуск 1	Лист П-1	
			Изм.	Кол.уч.	Лист	N док.	Подпись	Дата			

В блоках допускаются следующие отклонения от проектных размеров (в мм):

- по длине и ширине ± 3
- по высоте ± 5
- по толщине стенок ± 2
- отклонение от вертикали стенок не более 3.

До серийного выпуска элементов должна быть изготовлена опытная партия, подлежащая проверке на технологичность изготовления, монтажа и транспортирования.

Испытание производится в соответствии с ГОСТ 8829-85 согласно приведенным схемам

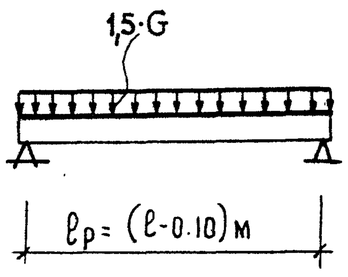

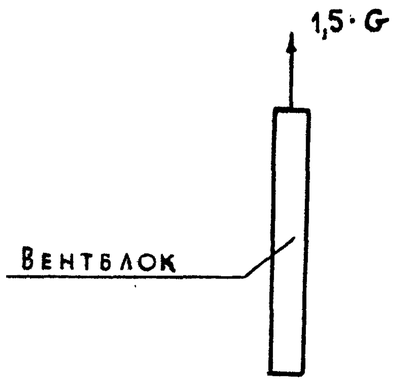

G – нормативный собственный вес блока

I,5 - коэффициент динамичности.

Маркировка

Блокам присвоены марки, состоящие из буквенных и цифровых обозначений.

Например: ВБI–28П(л) – Н

ВБ – вентиляционный блок
I – тип блока
28 – высота блока 2780 мм
П(л)– правый (левый), в зависимости от расположения входного вентиляционного отверстия.
Н – наличие закладного изделия М–I при навесных вентблоках.

Указания по монтажу.

Стык вентблоков проектом предусматривается на уровне верха плиты перекрытия. В качестве герметика может применяться прокладка резиновая пористая уплотняющая по ГОСТ 19177-81 или мастика герметизирующая нетвердеющая по ГОСТ 14791-79. Заполнение швов раствором должно быть тщательным и обеспечивать герметичность каналов.

При установке блоков должна быть обеспечена их соосность. Отклонение стен от вертикальной плоскости не должно превышать 15мм на всю высоту здания.

До монтажа плит перекрытия вышележащего этажа обеспечить мероприятия по устойчивости вентблока.

В проектах зданий должны быть даны детали примыкания блоков на уровне перекрытий, а также примыканий вентшахт к внутренним блокам и плитам над вентшахтами, детали примыкания кровель к вентшахтам и установки вентрешеток , кухонных вентиляторов.

Гл.конструктор	Козырев		
Гл.технолог	Белоусов		
Гл.сантехник	Шедрачев		
Согласовано			
Нач.АКМ-1	Котешов		
ГКП	Ким		
Инж.I к.	Смирнова		
Н.контр.	Ким		

Утверждено 15.XII.95 АП „БЕЛПРОЕКТ" г.Минск

ТК	ВЕНТИЛЯЦИОННЫЕ БЛОКИ	Сер.Б1.134.1-7	
1995	ПОЯСНИТЕЛЬНАЯ ЗАПИСКА.	Выпуск 1	Лист П-2

В блоках допускаются следующие отклонений от проектных размеров (в мм):

- по длине и ширине ± 3
- по высоте ± 5
- по толщине стенок ± 2
- отклонение от вертикали стенок не более 3.

До серийного выпуска элементов должна быть изготовлена опытная партия, подлежащая проверке на технологичность изготовления, монтажа и транспортирования.

Испытание производится в соответствии с ГОСТ 8829-~~85~~ 94 согласно приведенным схемам

1.1

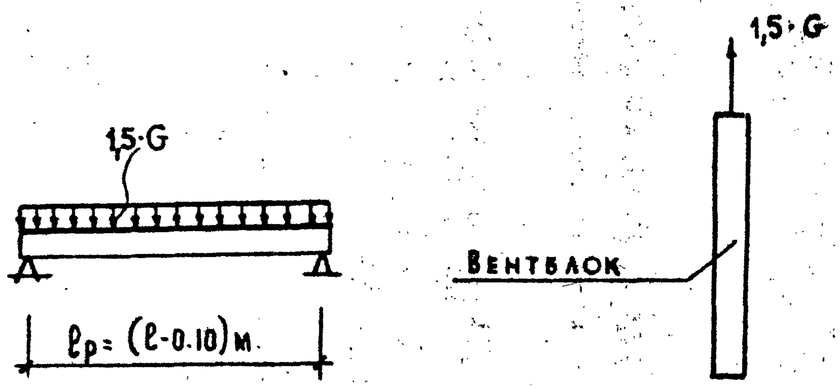

G – нормативный собственный вес блока

1,5 - коэффициент динамичности.

Маркировка

Блокам присвоены марки, состоящие из буквенных и цифровых обозначений.

Например: ВБI–28П(л) – Н

ВБ – вентиляционный блок

I – тип блока

28 – высота блока 2780 мм

П(л)– правый (левый), в зависимости от расположения входного вентиляционного отверстия.

Н – наличие закладного изделия М–I при навесных вентблоках.

Указания по монтажу.

Стык вентблоков проектом предусматривается на уровне верха плиты перекрытия. В качестве герметика может применяться *прокладка резиновая пористая уплотняющая по ГОСТ 19177-81 или мастика герметизирующая нетвердеющая по ГОСТ 14791-79.* Заполнение швов раствором должно быть тщательным и обеспечивать герметичность каналов.

При установке блоков должна быть обеспечена их соосность. Отклонение стен от вертикальной плоскости не должно превышать 15мм на всю высоту здания.

До монтажа плит перекрытия вышележащего этажа обеспечить мероприятия по устойчивости вентблока.

В *проектах зданий* должны быть даны детали примыкания блоков на уровне перекрытий, а также примыканий вентшахт к внутренним блокам и плитам над вентшахтами, детали примыкания кровель к вентшахтам и установки вентрешеток , кухонных вентиляторов.

Белусов								
Шедовцев								
Гл.технолог	Ка.Синтехп							
Согласовано								
Ким	Синицкая							
Ким								
ГКП	ИИМ Гм	Н.контр.						

АП „БЕЛПРОЕКТ" г.Минск

ТК	ВЕНТИЛЯЦИОННЫЕ БЛОКИ	1	1	-	440-2000		08.2000	Сер.Б1.134.1-7	
		Изм.	Кол.уч.	Лист	№ док.	Подпись	Дата		
1995	ПОЯСНИТЕЛЬНАЯ ЗАПИСКА.							Выпуск 1	Лист П-2

NN п/п	Марка изделия	Эскиз изделия	Размеры, мм b	l	h	Класс бетона	Масса изд. т	Объем бетона м³	Расход стали кг
1	ВБ1-28П(Л)	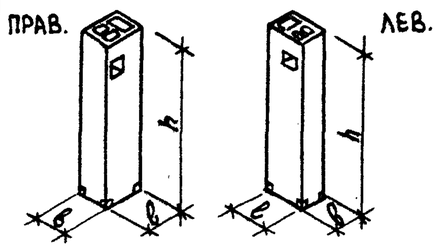	400	700	2780	В15	0.695	0.28	12.16
2	ВБ1-30П(Л)		400	700	2980	В15	0.775	0.31	12.63
3	ВБ1-33П(Л)		400	700	3280	В15	0,875	0.35	13.32
4	ВБ1-36П(Л)		400	700	3580	В15	0.975	0.39	13.98
5	ВБ1-42П(Л)		400	700	4180	В15	1.08	0.43	14.89
6	ВБ2-28П(Л)		400	550	2780	В15	0.630	0.26	11.64
7	ВБ2-30П(Л)		400	550	2980	В15	0.675	0.27	12.03
8	ВБ2-33П(Л)		400	550	3280	В15	0.750	0.30	12.70
9	ВБ2-36П(Л)		400	550	3580	В15	0.825	0.33	13.32
10	ВБ2-42П(Л)		400	550	4180	В15	0.975	0.39	14.13
11	ВБ3-28П(Л	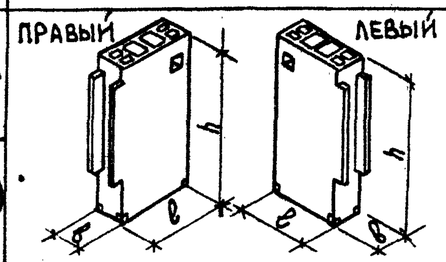	400	1560	2780	В15	1.58	0.63	16.17
12	ВБ4-28П(Л)		400	1440	2780	В15	1.47	0.59	15.73
13	ВБ5-28	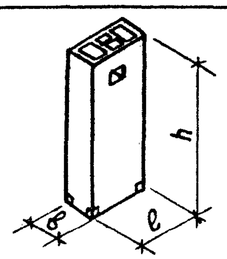	400	1110	2780	В15	1.14	0.45	13.28
14	ВК1-28	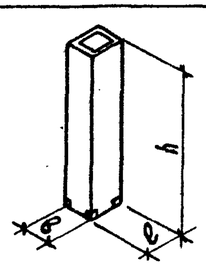	400	430	2780	В15	0,405	0.16	9.69
15	ВК1-30		400	430	2980	В15	0,450	0.18	10.58
16	ВК1-33		400	430	3280	В15	0,525	0.21	10.34
17	ВК1-36		400	430	3580	В15	0.600	0.24	10.81
18	ВК1-42		400	430	4180	В15	0.750	0.30	11.63

NN п/п	Марка изделия	Эскиз изделия	Размеры, мм b	l	h	Класс бетона	Масса изделия т	Объем бетона м³	Расход стали кг
19	ВШ-1	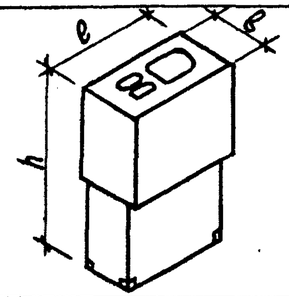	740	1020	1400	В7.5	0.83	0.69	11.33
20	ВШ-2		740	870	1400	В7.5	0.732	0.61	11.07
21	ВШ-5		740	1020	3300	В7.5	1.90	1.58	16.40
22	ВШ-6		740	870	3300	В7.5	1.69	1.41	15.52
23	ВШ-1А	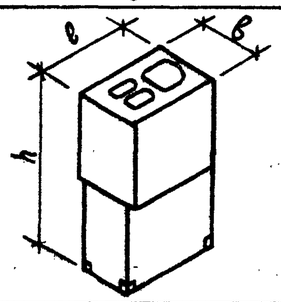	740	860	1400	В7.5	0.67	0.56	11.29
24	ВШ-5А		740	860	3300	В7.5	1.54	1.28	15.98
25	ВШ-3А	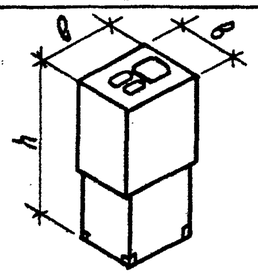	740	860	1400	В7.5	0.67	0.56	11.29
26	ВШ-3Б		740	710	1400	В7.5	0.58	0.48	11.03
27	ВШ-7А		740	860	3300	В7.5	1.54	1.28	15.98
28	ВШ-7Б		740	710	3300	В7.5	1.37	1,14	15.40
29	ВШ-4	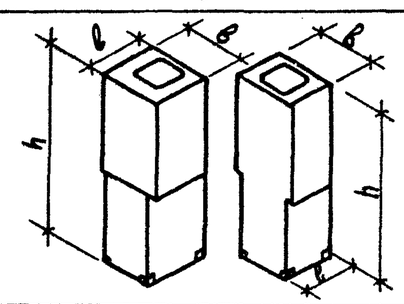	740	590	1400	В7.5	0.47	0.39	10.36
30	ВШ-4А		740	430	1400	В7.5	0.31	0.26	10.36
31	ВШ-8		740	590	3300	В7.5	0.996	0,83	12.54
32	ВШ-8А		740	430	3300	В7.5	0.67	0.56	12.54
33	БП-1	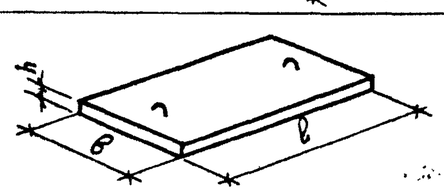	900	1200	60	В15	0.16	0,065	4.70
34	БП-2		900	1050	60	В15	0.14	0.057	4.50
35	БП-3		900	1760	60	В15	0.24	0.095	6.58
36	БП-4		900	1640	60	В15	0.22	0.089	6.38
37	БП-5		900	2350	60	В15	0.33	0.130	8.46

Согласовано

Гл. конс. ин. Козырев
Гл. технол. Белоусов
Нач. АКМ Котешов
ГКП КИМ
Инж. I к. Смирнова
Н. контр. КИМ

ТП 503-13-171-85

АП „БЕЛПРОЕКТ"
г. МИНСК

ТК	Вентиляционные блоки	СЕР.Б1.134.1-7
1995	Номенклатура	Выпуск 1 / Лист N 1

1.1

NN п/п	Марка изделия	Эскиз изделия	Размеры, мм b	l	h	Класс бетона	Масса изд. т	Объем бетона м3	Расход стали кг
1	ВБ1-28П(Л)	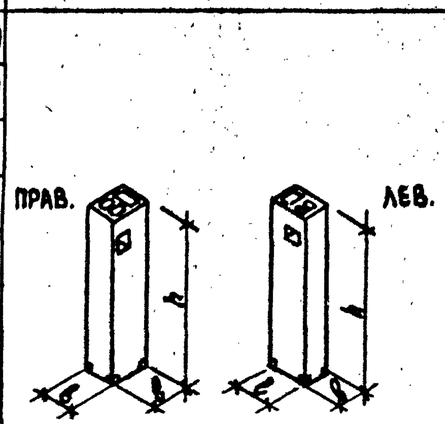	400	700	2780	В15	0.695	0.28	18.49 ~~12.46~~
2	ВБ1-30П(Л)		400	700	2980	В15	0.775	0,31	19.37 ~~12.63~~
3	ВБ1-33П(Л)		400	700	3280	В15	0,875	0.35	13,32
4	ВБ1-36П(Л)		400	700	3580	В15	0.975	0.39	13.88
5	ВБ1-42П(Л)		400	700	4180	В15	1.08	0.43	14.89
6	ВБ2-28П(Л)		400	550	2780	В15	0.630	0,26	17.51 ~~11.64~~
7	ВБ2-30П(Л)		400	550	2980	В15	0.675	0,27	18.32 ~~12.03~~
8	ВБ2-33П(Л)		400	550	3280	В15	0.750	0.30	12.70
9	ВБ2-36П(Л)		400	550	3580	В15	0.825	0.33	13.32
10	ВБ2-42П(Л)		400	550	4180	В15	0.975	0,39	14.13
11	ВБ3-28П(Л	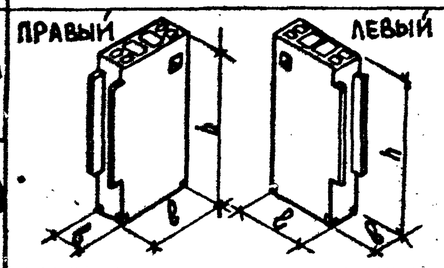	400	1560	2780	В15	1.58	0,63	16.17
12	ВБ4-28П(Л)		400	1440	2780	В15	1.47	0.59	15.73
13	ВБ5-28	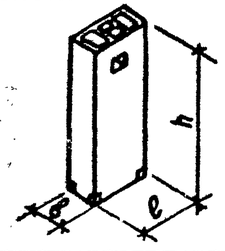	400	1110	2780	В15	1.14	0.45	13.28
14	ВК1-28	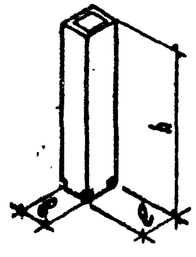	400	430	2780	В15	0,405	0.16	13.38 ~~9.63~~
15	ВК1-30		400	430	2980	В15	0,450	0,18	13.91 ~~10.53~~
16	ВК1-33		400	430	3280	В15	0,525	0.21	10.34
17	ВК1-36		400	430	3580	В15	0.600	0.24	10.81
18	ВК1-42		400	430	4180	В15	0.750	0.30	11.63

NN п/п	Марка изделия	Эскиз изделия	Размеры, мм b	l	h	Класс бетона	Масса изд. т	Объем бетона м3	Расход стали кг
19	ВШ-1	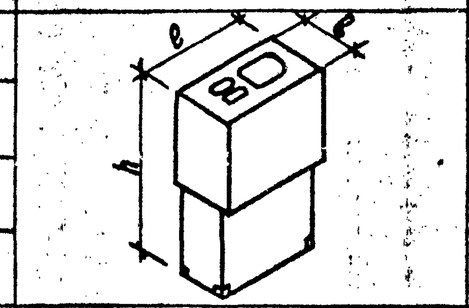	740	1020	1400	В7.5	0.83	0.69	11.33
20	ВШ-2		740	870	1400	В7.5	0.732	0.61	11.07
21	ВШ-5		740	1020	3300	В7.5	1.90	1.58	16.40
22	ВШ-6		740	870	3300	В7.5	1.69	1.41	15.52
23	ВШ-1А	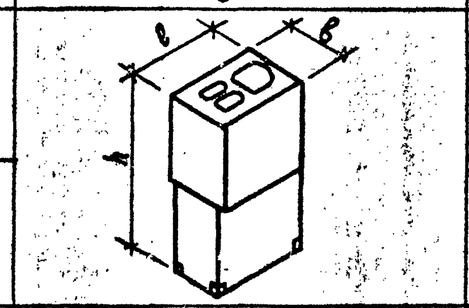	740	860	1400	В7.5	0.67	0.56	11.29
24	ВШ-5А		740	860	3300	В7.5	1.54	1.28	15.98
25	ВШ-3А	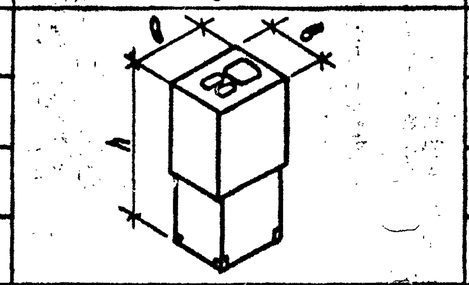	740	860	1400	В7.5	0.67	0.56	11.29
26	ВШ-3Б		740	710	1400	В7.5	0.58	0.48	11.03
27	ВШ-7А		740	860	3300	В7.5	1.54	1.28	15.98
28	ВШ-7Б		740	710	3300	В7.5	1.37	1,14	15.40
29	ВШ-4	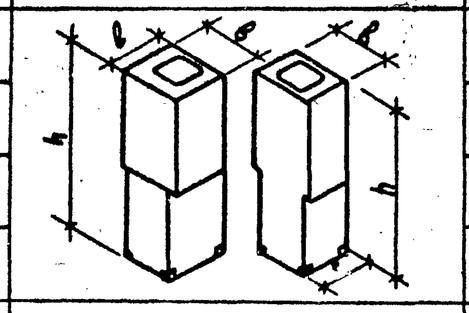	740	590	1400	В7.5	0.47	0.39	10.36
30	ВШ-4А		740	430	1400	В7.5	0.31	0.26	10.36
31	ВШ-8		740	590	3300	В7.5	0.996	0,83	12.54
32	ВШ-8А		740	430	3300	В7.5	0.67	0.56	12.54
33	БП-1	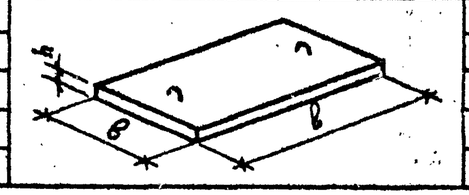	900	1200	60	В15	0.16	0,065	4.70
34	БП-2		900	1050	60	В15	0.14	0.057	4,50
35	БП-3		900	1760	60	В15	0.24	0.095	6,58
36	БП-4		900	1640	60	В15	0.22	0.089	6.38
37	БП-5		900	2350	60	В15	0.33	0.130	8.46

Гл. конс. ин.	Козырев						
Гл. технол.	Белоусов						
Согласовано							
Нач. отд.	Котешов						
ГКП	Ким						
Инж. I к.	Смирнова						
Н. контр.	Ким						

АП „БЕЛПРОЕКТ" г. МИНСК

ТК 1995

Вентиляционные блоки

Номенклатура

Изм.	Кол.уч.	Лист	№ док.	Подпись	Дата
1	1	—	440-2000		08.2000

СЕР Б1.134.1-7

Выпуск 1 Лист 1

5 и (9) эт. дома

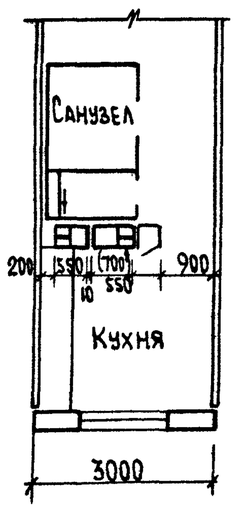

16 эт. дом

см. примеч. 1,2 лист N 4

с 1 по 10 эт. (1 - 12*) (1 - 16)

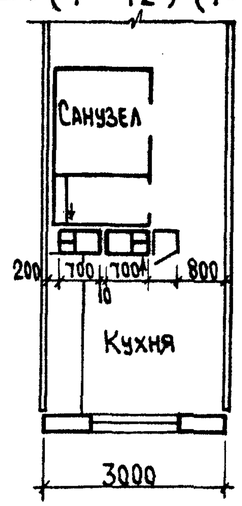

с 11 по 16 эт.

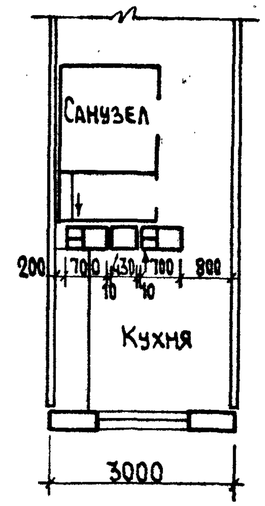

16 эт. дом

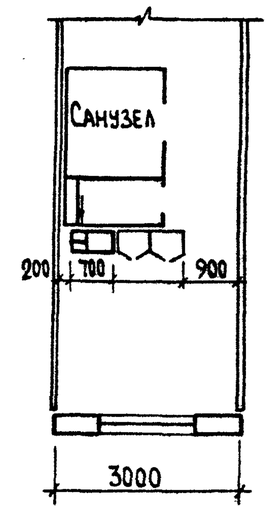

16 эт. дом

с 1 по 10 эт.

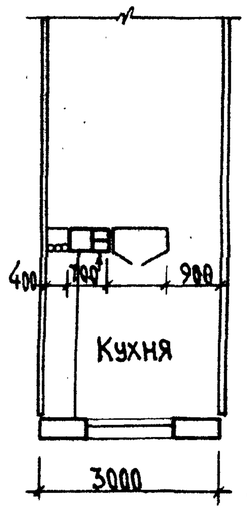

с 11 по 16 эт.

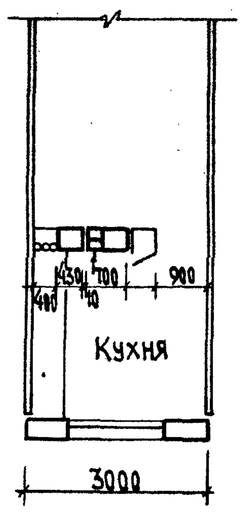

5 и (9) эт. дома

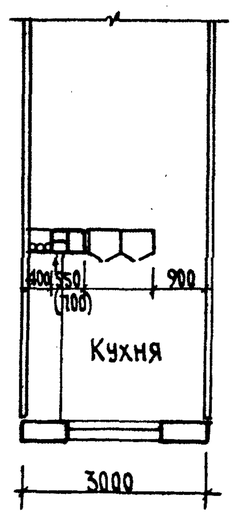

5 и 9 эт. дома

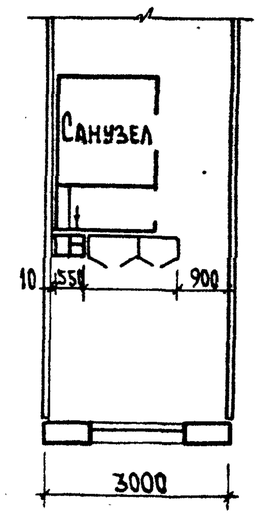

Примечания: 1. Размеры блоков в скобках даны для 9 эт. дома. 2. Развертки вентблоков см. на листе N 3.

ТК	Вентблоки.	СЕР. 5.1.134.1-7
1995	Схемы вентиляции жилых домов: планы	Выпуск 1 / Лист N 2

Согласовано

Гл. конс. ин.	Козырев	
Гл. технол.	Белоусов	
Гл. сантех.	Мелешко	
Котешов		
КИМ		
Смирнова		
КИМ		
На ч. АКМ-1		
ГКП		
Инж. I к.		
Н. контр.		

АП „БЕЛПРОЕКТ" г. Минск

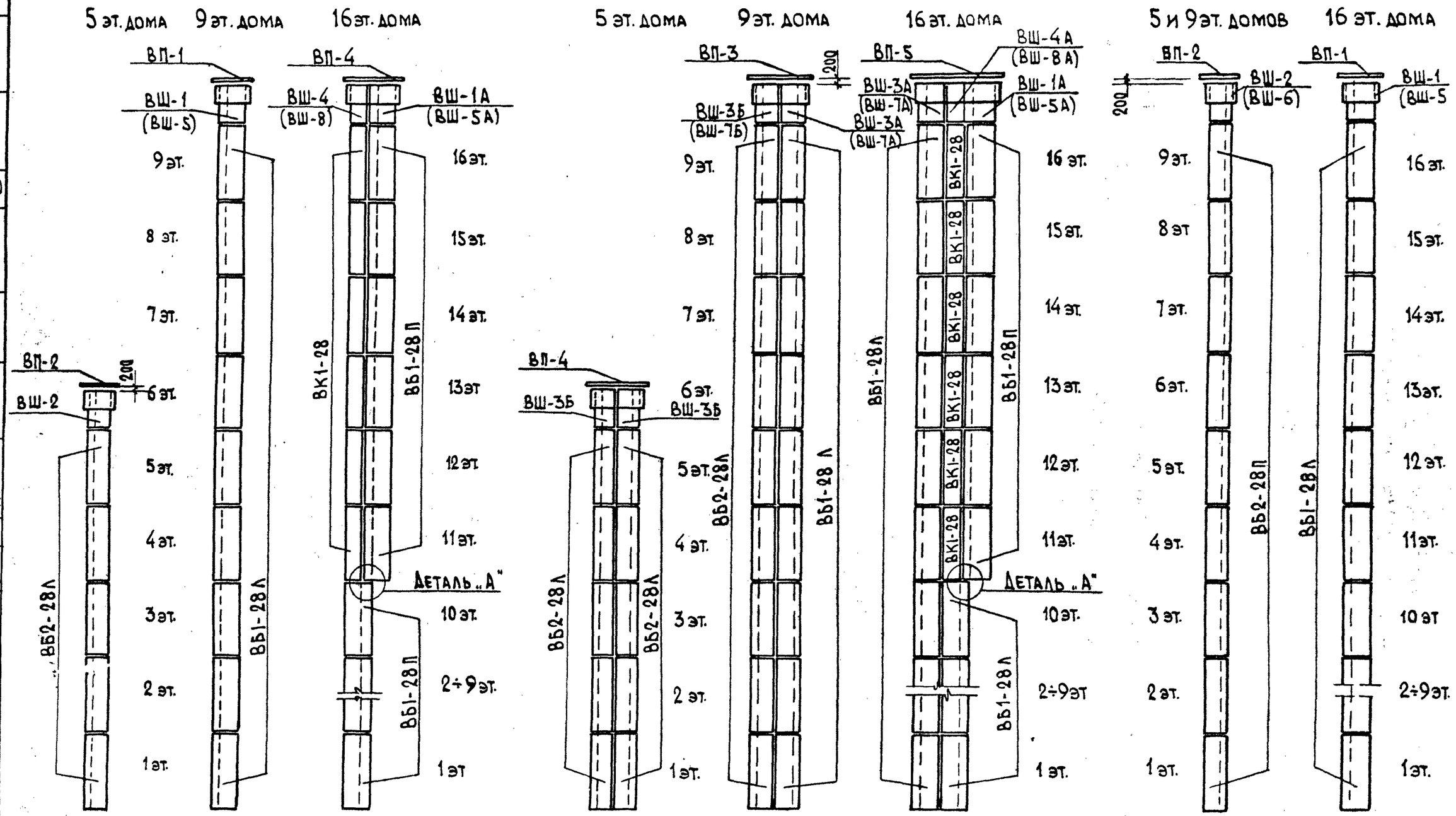

Примечания:

1. Деталь „А" см. на листе N 26
2. Развертки условно даны для домов с бесчердачной кровлей. В скобках даны марки вентшахт для домов с техническим этажом.

ТК	Вентблоки	СЕР.Б1.134.1-7
1995	Схемы вентиляции жилых домов. Развертки.	Выпуск 1 / Лист N 3

Нач.АКМ-1 ГКП
Н.контр. Ким
Котешов
Гл.конс.ин. Гл.технол. Гл.сантех
Козырев Белоусов Медведев
Согласовано
АП „БЕЛПРОЕКТ" г. Минск

16 эт. дом

С 1 по 10 эт.

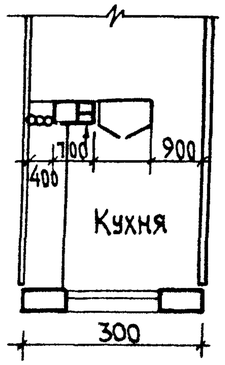

С 11 по 16 эт.

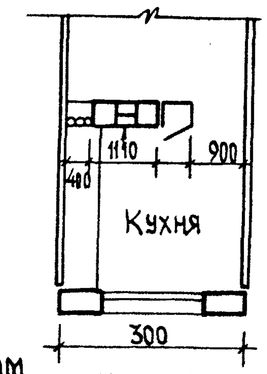

16 эт. дом

(1-12*) С 1 по 10 эт.

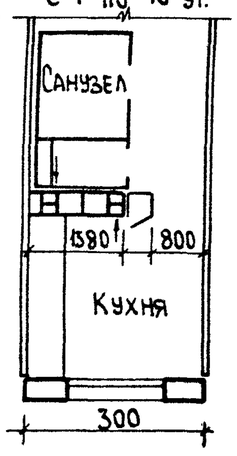

(1-16) С 11 по 16 эт

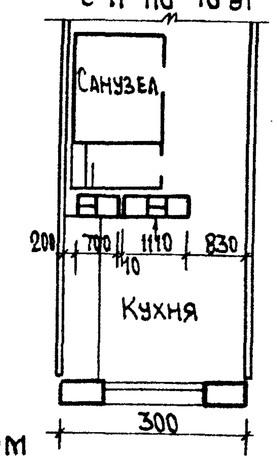

9 эт. дом

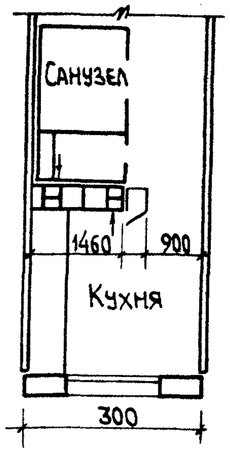

1. Цифры в скобках со звездочкой относятся к варианту оборудования кухонь электроплитами.
2. Цифры в скобках относятся к варианту оборудования кухонь электроплитами при жилой площади квартиры не более 40 м².

Вентиляция кухни 16 эт. дом

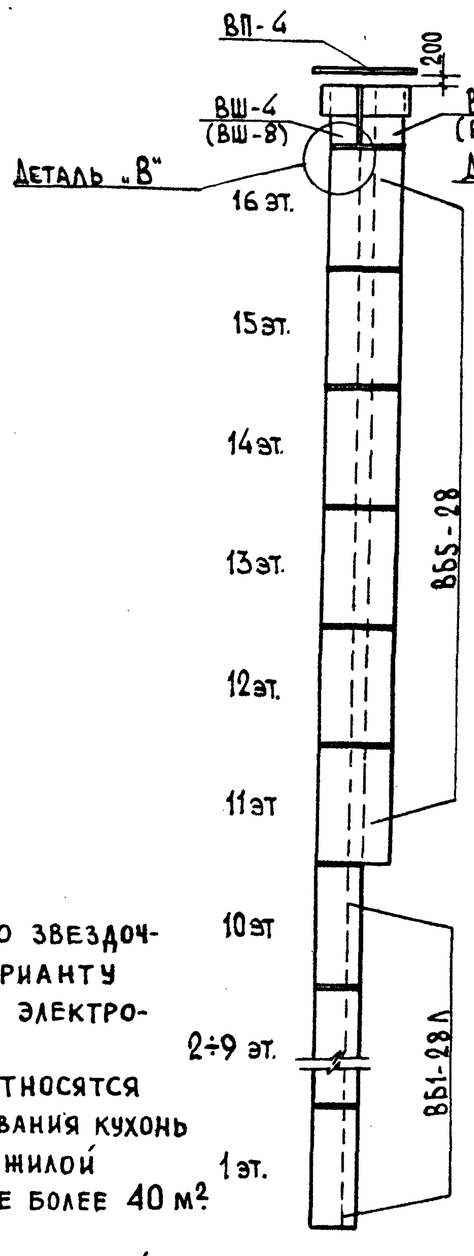

Вентиляция кухни и санузла 9 эт. дома

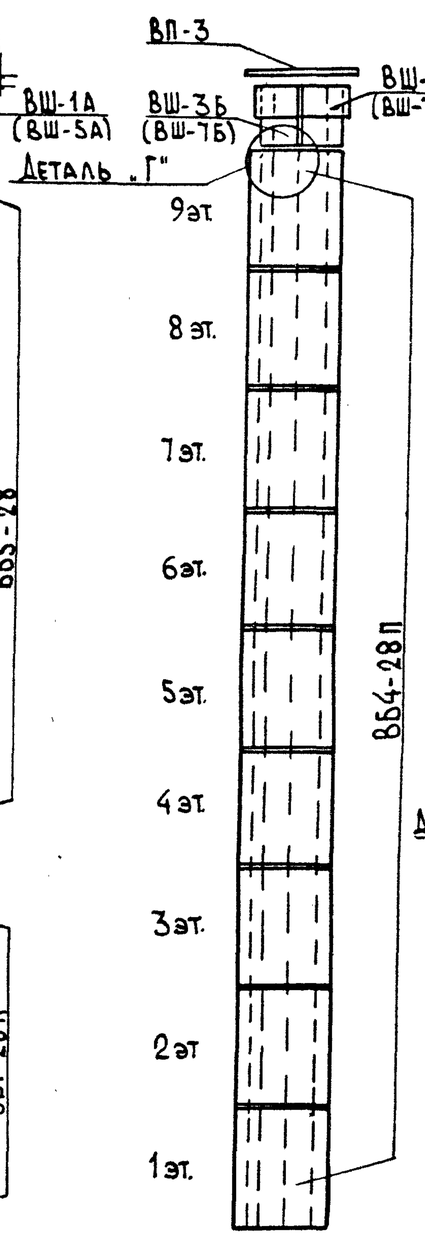

Вентиляция кухни и санузла 16 эт. дома

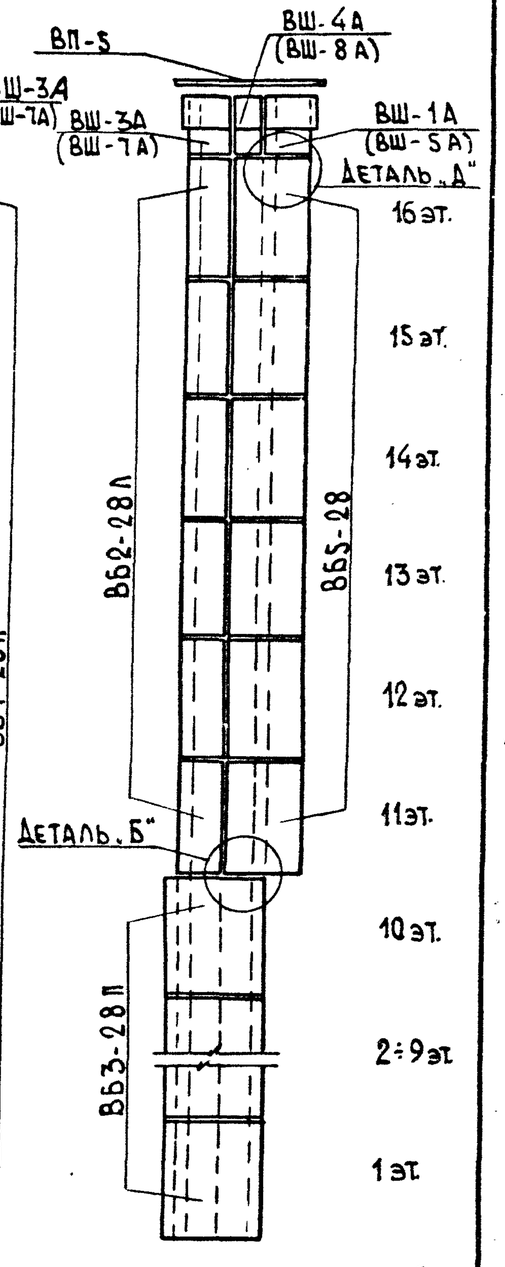

3. Развертки условно даны для домов с бесчердачной кровлей в скобках даны марки вентшахт для домов с техническим этажом.

4. Детали „Б" и „В" см. лист N 27; детали „Г" и „Д" - лист N 28.

ТК	Вентблоки.	СЕР. Б1.134.1-7	
1995	Схемы вентиляции жилых домов. Планы и развертки (Вариант).	Выпуск 1	Лист N 4

Козырев, Белоусов, Мельников — Гл. конс. ин., Рук. технолог., Гл. сантех.

Согласовано

Котешов, Ким, Ким — Нач. АКМ-1, ГКП, Н. контр.

Типовой проект 13.177.9-7

АП „Белпроект" г. Минск

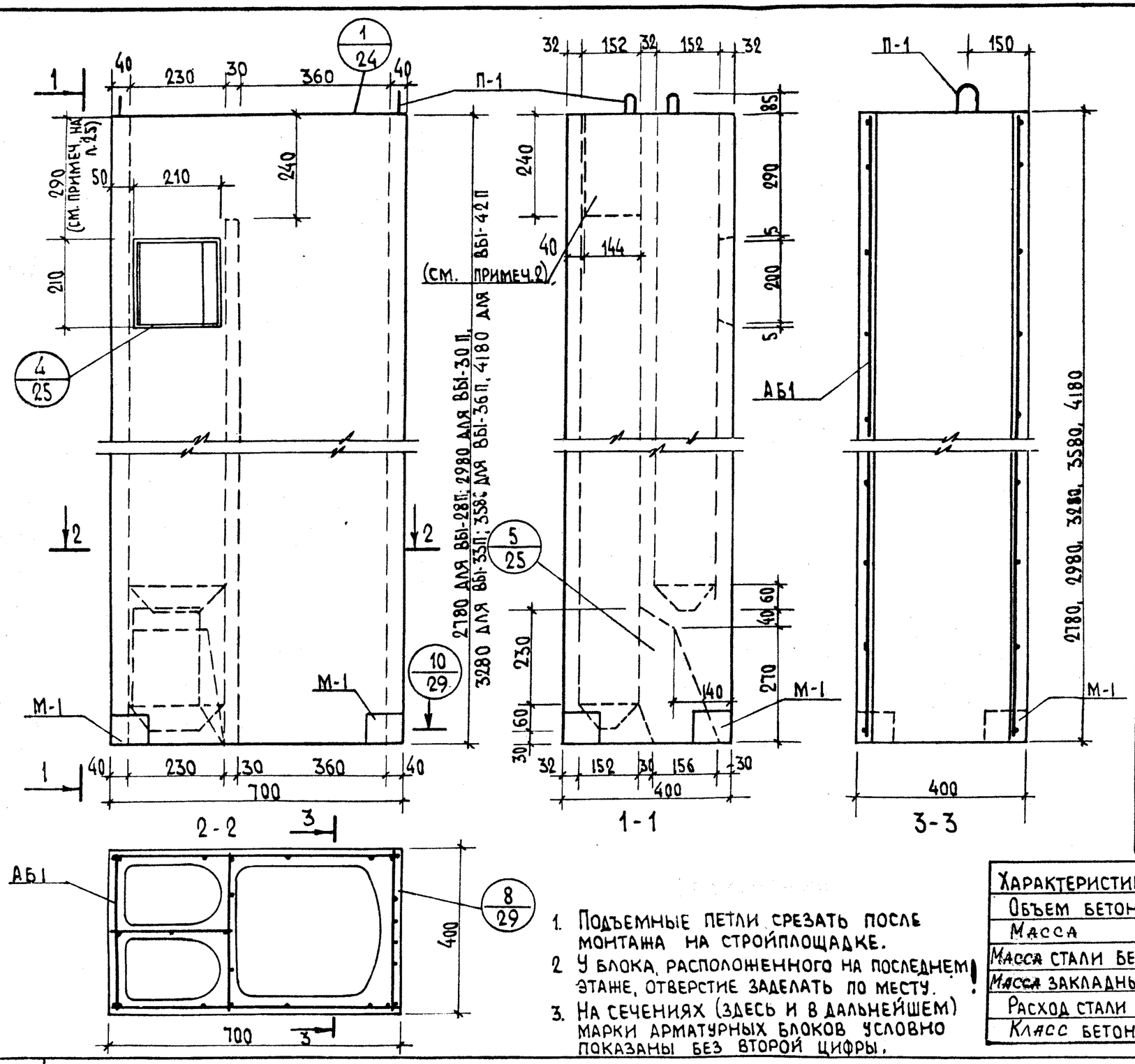

Спецификация арматурных и закладных деталей

Марка изд.	Марка элементов	Кол. шт.	Масса эл. кг	Общая масса, кг	№№ листов
ВБ1-28П	АБ1-28	1	8.10	8.10	32
	М-1	2	2.03	4.06	46
			Всего:	12.16	
ВБ1-30П	АБ1-30	1	8.57	8.57	32
	М-1	2	2.02	4.06	46
			Всего:	12.63	
ВБ1-33П	АБ1-33	1	9.26	9.26	32
	М-1	2	2.02	4.06	46
			Всего:	13.32	
ВБ1-36П	АБ1-36	1	9.92	9.92	33
	М1	2	2.02	4.06	46
			Всего:	13.98	
ВБ1-42П	АБ1-42	1	10.83	10.83	33
	М-1	2	2.02	4.06	46
			Всего:	14.89	

Выборка стали

Сталь			Ф3ВрI	Ф10АI	Ф10АIII	L75×5
ВБ1-28П	Длина	м	123.61	2.86	3.96	0.28
	Масса	кг	6.32	1.78	2.44	1.62
ВБ1-30П	Длина	м	133.2	2.86	3.96	0.28
	Масса	кг	6.79	1.78	2.44	1.62
ВБ1-33П	Длина	м	145.0	2.86	3.96	0.28
	Масса	кг	7.48	1.78	2.44	1.62
ВБ1-36П	Длина	м	159.5	2.86	3.96	0.28
	Масса	кг	8.14	1.78	2.44	1.62
ВБ1-42П	Длина	м	177.5	2.86	3.96	0.28
	Масса	кг	9.05	1.78	2.44	1.62
ГОСТ			6727-80*	5781-82*		8509-86*

Характеристика изделия		ВБ1-28П	ВБ1-30П	ВБ1-33П	ВБ1-36П	ВБ1-42П
Объем бетона	м³	0.28	0.31	0.35	0.39	0.43
Масса	кг	695	775	875	975	1075
Масса стали без закл.	кг	8.10	8.57	9.26	9.92	10.83
Масса закладных деталей	кг	4.06	4.06	4.06	4.06	4.06
Расход стали на 1м³ бет.	кг	65.0	61.0	57.7	55.3	56.3
Класс бетона	-	В15	В15	В15	В15	В15

1. Подъемные петли срезать после монтажа на стройплощадке.
2. У блока, расположенного на последнем этаже, отверстие заделать по месту. !
3. На сечениях (здесь и в дальнейшем) марки арматурных блоков условно показаны без второй цифры.

ТК	Вентблоки ВБ1-28П; ВБ1-30П; ВБ1-33П; ВБ1-36П; ВБ1-42П.	СЕР.Б1.134.1-7
1995	Опалубка и армирование	Выпуск 1 / Лист №5

Козырев — Белоусов
Гл. конс. ин. — Гл. технол.
Согласовано
Котешов — Ким — Смирнова — Трухин — Ким
Нач. КМ-1 — ГКП — Инж. I к. — Инженер — Н. контр.
Утверждено Пр. 13.XII.95
АП „БЕЛПРОЕКТ"
г. Минск

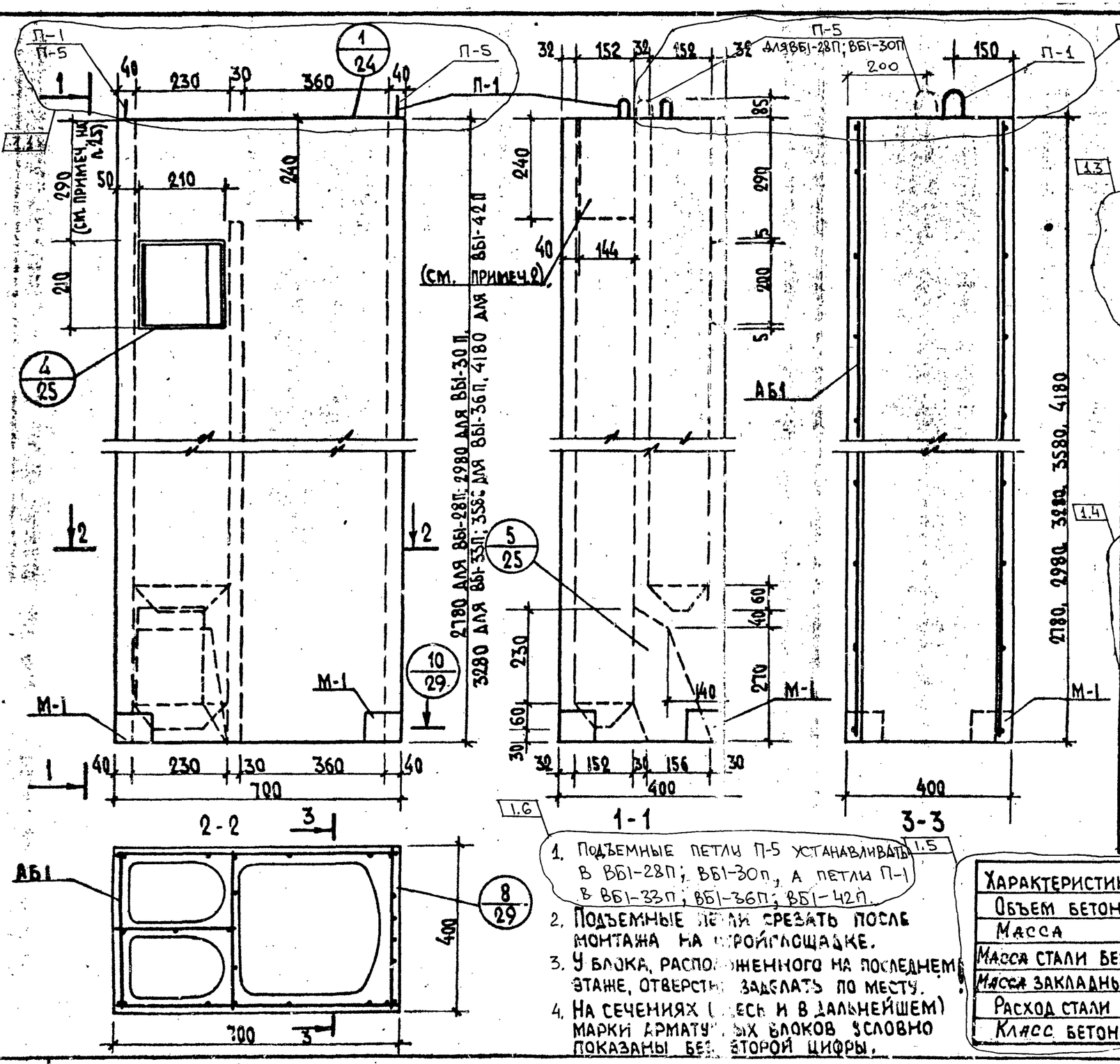

Спецификация арматурных и закладных деталей

Марка изд.	Марка элементов	Кол. шт.	Масса эл. кг	Общая масса кг	№ листов
ВБ1-28П	АБ1-28	1	14.43	14.43	32
	М-1	2	2.03	4.06	46
			Всего:	18.49	
ВБ1-30П	АБ1-30	1	15.31	15.31	32
	М-1	2	2.02	4.06	46
			Всего:	19.37	
ВБ1-33П	АБ1-33	1	9.26	9.26	32
	М-1	2	2.02	4.06	46
			Всего:	13.32	
ВБ1-36П	АБ1-36	1	9.92	9.92	33
	М1	2	2.02	4.06	46
			Всего:	13.98	
ВБ1-42П	АБ1-42	1	10.83	10.83	33
	М-1	2	2.02	4.06	46
			Всего:	14.89	

Выборка стали

Сталь			Ø3Вр-I / Ø4Вр-I	Ø10А-I	Ø10А-III	L75×5
ВБ1-28П	Длина	м	127.94	2.86	3.96	0.28
	Масса	кг	12.67	1.78	2.44	1.62
ВБ1-30П	Длина	м	136.58	2.86	3.96	0.28
	Масса	кг	13.52	1.78	2.44	1.62
ВБ1-33П	Длина	м	145.0	2.86	3.96	0.28
	Масса	кг	7.48	1.78	2.44	1.62
ВБ1-36П	Длина	м	159.5	2.86	3.96	0.28
	Масса	кг	8.14	1.78	2.44	1.62
ВБ1-42П	Длина	м	177.5	2.86	3.96	0.28
	Масса	кг	9.05	1.78	2.44	1.62
ГОСТ			6727-80*	5781-82*		8509-86*

1. Подъемные петли П-5 устанавливать в ВБ1-28П; ВБ1-30П, а петли П-1 в ВБ1-33П; ВБ1-36П; ВБ1-42П.
2. Подъемные петли срезать после монтажа на стройплощадке.
3. У блока, расположенного на последнем этаже, отверстия заделать по месту.
4. На сечениях (здесь и в дальнейшем) марки армат. ных блоков условно показаны без второй цифры.

Характеристика изделия		ВБ1-28П	ВБ1-30П	ВБ1-33П	ВБ1-36П	ВБ1-42П
Объем бетона	м³	0.28	0.31	0.35	0.39	0.43
Масса	кг	695	775	875	975	1075
Масса стали без закл.	кг	14.43	15.31	9.26	9.92	10.83
Масса закладных деталей	кг	4.06	4.06	4.06	4.06	4.06
Расход стали на 1м³ беж.	кг	51.54	49.39	57.7	55.3	56.3
Класс бетона	-	В15	В15	В15	В15	В15

Согласовано

Козырев, Белоусов, Котелков, Ким, Смирнова, Трухин, Ким

Гл. конс. ин., Гл. технол., ГКП, Инж. I к., Инженер, Н. контр.

Шифр КМ-1

АП „БЕЛПРОЕКТ" г. Минск

ТК	Вентблоки ВБ1-28П; ВБ1-30П; ВБ1-33П; ВБ1-36П; ВБ1-42П.	Изм. 1	Кол.уч. 1÷6	Лист —	№ док. 440-2000	Подпись	Дата 08.2000	Серия ВБ1.154.1-7
1995	Опалубка и армирование							Выпуск 1 / Лист N 5

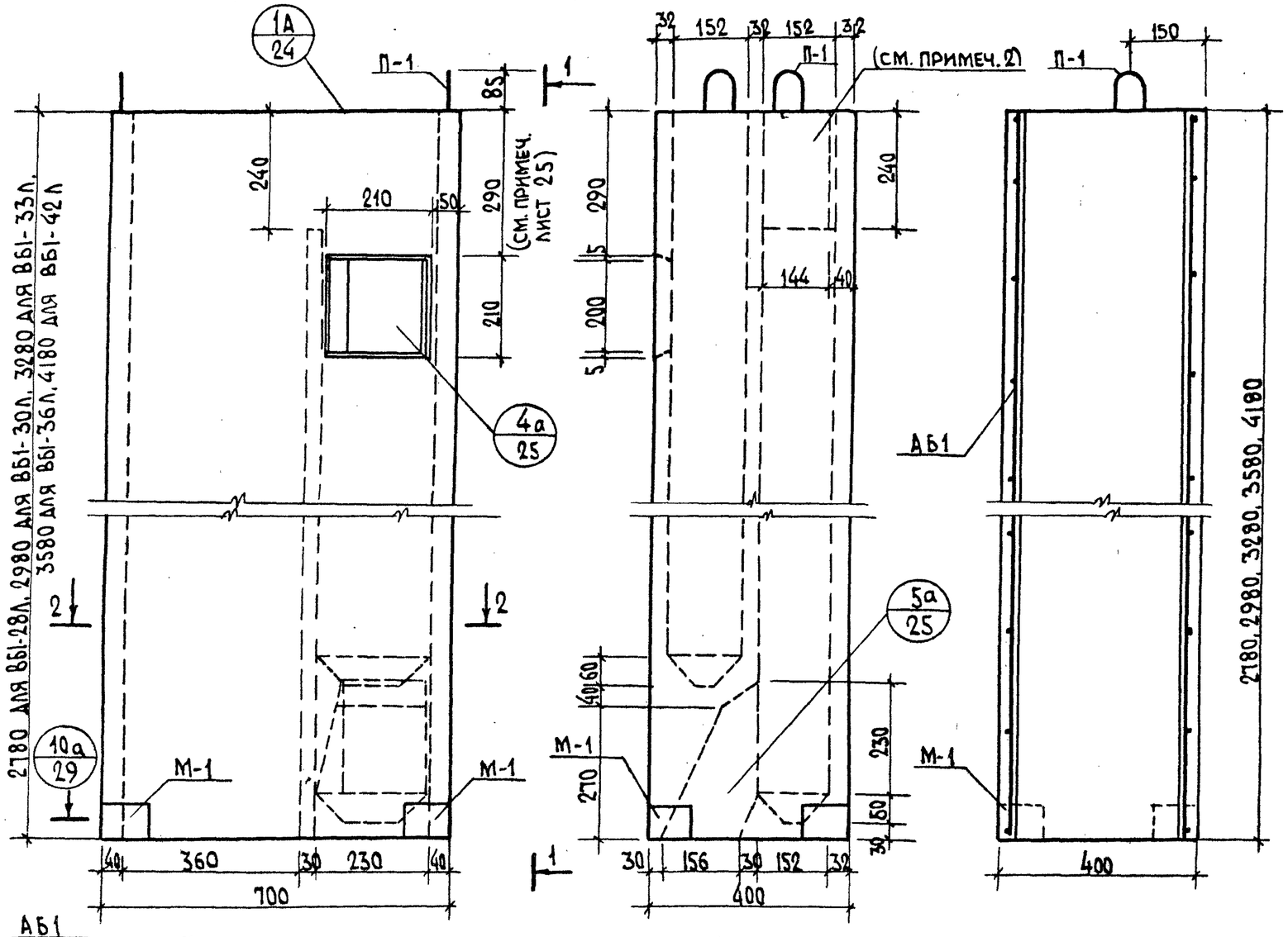

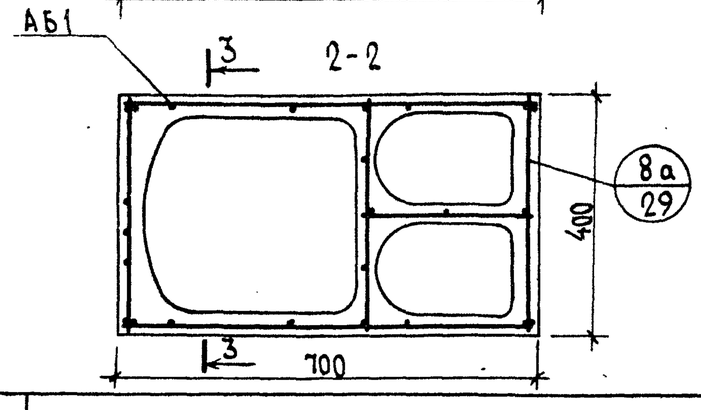

1-1

3-3

1. Подъемные петли срезать после монтажа на стройплощадке.
2. У блока, расположенного на последнем этаже, отверстие заделать по месту !
3. Лицевые поверхности должны быть подготовлены под покраску.

Спецификация арматурных и закладных деталей

Марка изд.	Марка элементов	Кол. шт.	Масса эл. кг	Общая масса, кг	№№ листов
ВБ1-28Л	АБ1-28	1	8.10	8.10	32
	М-1	2	2.03	4.06	46
	Всего			12.16	
ВБ1-30Л	АБ1-30	1	8.57	8.57	32
	М-1	2	2.03	4.06	46
	Всего			12.63	
ВБ1-33Л	АБ1-33	1	9.26	9.26	32
	М-1	2	2.03	4.06	46
	Всего			13.32	
ВБ1-36Л	АБ1-36	1	9.92	9.92	33
	М-1	2	2.03	4.06	46
	Всего			13.98	
ВБ1-42Л	АБ1-42	1	10.83	10.83	33
	М-1	2	2.03	4.06	46
	Всего			14.89	

Выборка стали

Марка изд.	Сталь		Ø3Вр1	Ø10АI	Ø10АIII	L75×5
ВБ1-28Л	Длина	м	123.61	2.86	3.96	0.28
	Масса	кг	6.32	1.78	2.44	1.62
ВБ1-30Л	Длина	м	133.2	2.86	3.96	0.28
	Масса	кг	6.79	1.78	2.44	1.62
ВБ1-33Л	Длина	м	145.0	2.86	3.96	0.28
	Масса	кг	7.48	1.78	2.44	1.62
ВБ1-36Л	Длина	м	159.5	2.86	3.96	0.28
	Масса	кг	8.14	1.78	2.44	1.62
ВБ1-42Л	Длина	м	177.5	2.86	3.96	0.28
	Масса	кг	9.05	1.78	2.44	1.62
ГОСТ			6727-80*	5781-82*		8509-86*

Характеристика изделия		ВБ1-28Л	ВБ1-30Л	ВБ1-33Л	ВБ1-36	ВБ1-42Л
Объем бетона	$м^3$	0.28	0.31	0.35	0.39	0.43
Масса	кг	695	775	875	975	1075
Масса стали без закл.	кг	8.10	8.57	9.26	9.92	10.83
Масса закладных деталей	кг	4.06	4.06	4.06	4.06	4.06
Расход стали на $1м^3$ бет.	кг	65.0	61.0	57.7	55.3	56.3
Класс бетона	-	В15	В15	В15	В15	В15

Нач. АК ПГ-1	Котешов	
ГКП	Ким	
Инж. I к.	Смирнова	Туро
Инж. II к.		Ким
Н. контр.		
Гл. технол.	Белоусов	

АП „БЕЛПРОЕКТ"
г. МИНСК

ТК

Вентблоки ВБ1-28Л, ВБ1-30Л, ВБ1-33Л, ВБ1-36Л, ВБ1-42Л.

Опалубка и армирование

1995

Сер. Б1.134.1-7
Выпуск 1
Лист N 6

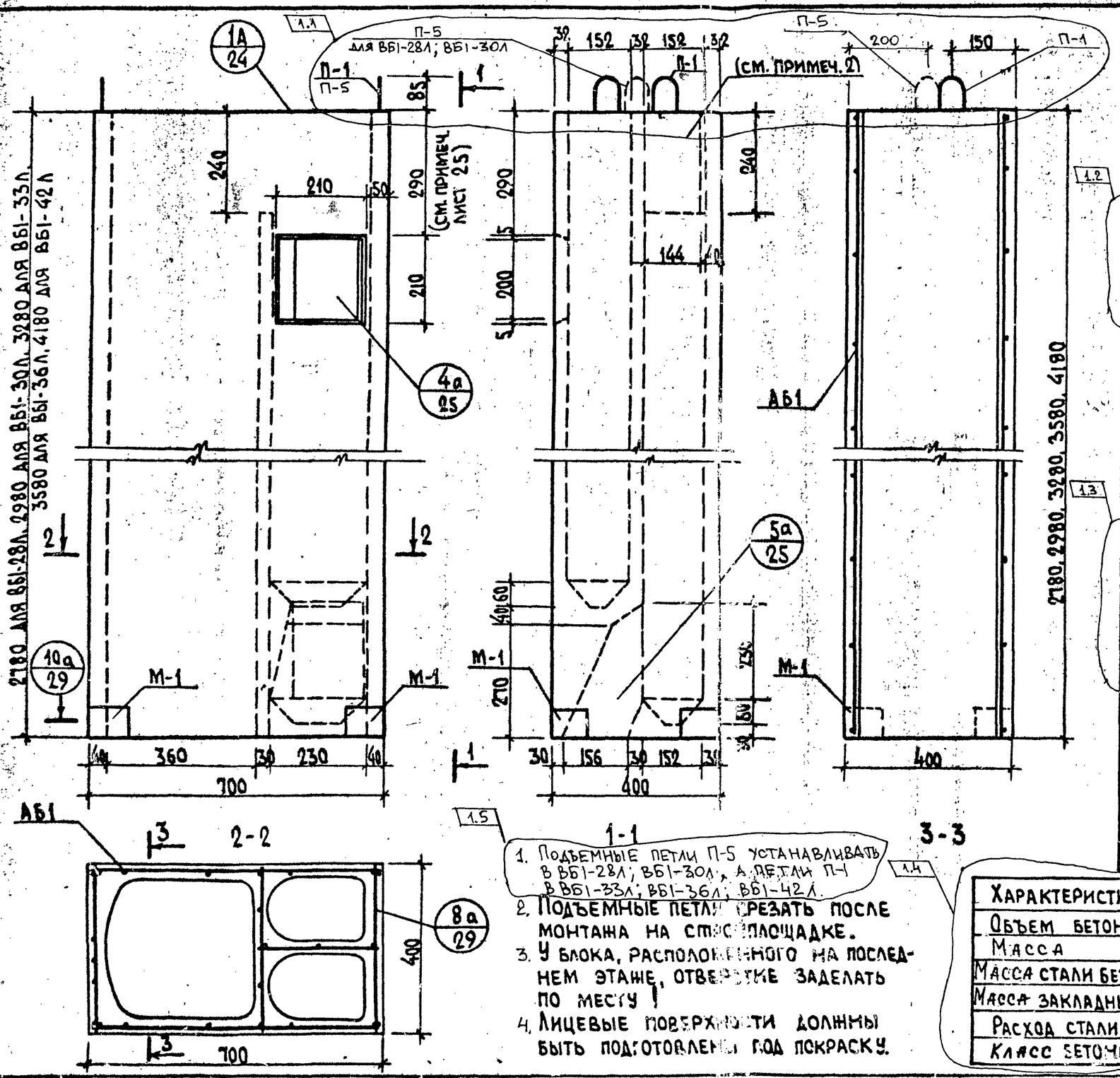

1. Подъемные петли П-5 устанавливать в ВБ1-28Л; ВБ1-30Л, а петли П-1 в ВБ1-33Л; ВБ1-36Л; ВБ1-42Л.
2. Подъемные петли срезать после монтажа на строительной площадке.
3. У блока, расположенного на последнем этаже, отверстие заделать по месту!
4. Лицевые поверхности должны быть подготовлены под покраску.

Спецификация арматурных и закладных деталей

Марка изд.	Марка элементов	Кол. шт.	Масса эл. кг	Общая масса, кг	№№ листов
ВБ1-28Л	АБ1-28	1	14.43	14.43	32
	М-1	2	2.03	4.06	46
	Всего			18.49	
ВБ1-30Л	АБ1-30	1	15.31	15.31	32
	М-1	2	2.03	4.06	46
	Всего			19.37	
ВБ1-33Л	АБ1-33	1	9.26	9.26	32
	М-1	2	2.03	4.06	46
	Всего			13.32	
ВБ1-36Л	АБ1-36	1	9.92	9.92	33
	М-1	2	2.03	4.06	46
	Всего			13.98	
ВБ1-42Л	АБ1-42	1	10.83	10.83	33
	М-1	2	2.03	4.06	46
	Всего			14.89	

Выборка стали

Сталь			Ø3Вр1 / Ø4Вр1	Ø10АI	Ø10АIII	L75×5
ВБ1-28Л	Длина	м	127.94	2.86	3.96	0.28
	Масса	кг	12.67	1.78	2.44	1.62
ВБ1-30Л	Длина	м	136.58	2.86	3.96	0.28
	Масса	кг	13.52	1.78	2.44	1.62
ВБ1-33Л	Длина	м	145.0	2.86	3.96	0.28
	Масса	кг	7.48	1.78	2.44	1.62
ВБ1-36Л	Длина	м	159.5	2.86	3.96	0.28
	Масса	кг	8.14	1.78	2.44	1.62
ВБ1-42Л	Длина	м	177.5	2.86	3.96	0.28
	Масса	кг	9.05	1.78	2.44	1.62
ГОСТ			6727-80*	5781-82*		8509-86*

Характеристика изделия		ВБ1-28Л	ВБ1-30Л	ВБ1-33Л	ВБ1-36	ВБ1-42Л
Объем бетона	$м^3$	0.28	0.31	0.35	0.39	0.43
Масса	кг	695	775	875	975	1075
Масса стали без закл.	кг	14.43	15.31	9.26	9.92	10.83
Масса закладных деталей	кг	4.06	4.06	4.06	4.06	4.06
Расход стали на $1м^3$ бет.	кг	51.54	49.39	57.7	55.3	56.3
Класс бетона	-	В15	В15	В15	В15	В15

Нач. АКМ-1	Катешов						
ГКП	Ким						
Инж. I к.	Синицкая						
Инжен. I к.	Турко						
Н. контр.	Ким						
Гл. конструктор	Казырев						
Гл. технол.	Белоусов						
Согласовано							

АП „БЕЛПРОЕКТ" г. Минск

ТК

Вентблоки ВБ1-28Л, ВБ1-30Л, ВБ1-33Л, ВБ1-36Л, ВБ1-42Л.

Изм.	Кол.уч.	Лист	№ док.	Подпись	Дата
1	1÷5	—	440-2000		08.2000

1995

Опалубка и армирование

Серия 1.134.1-7 Выпуск 9 Лист № 5

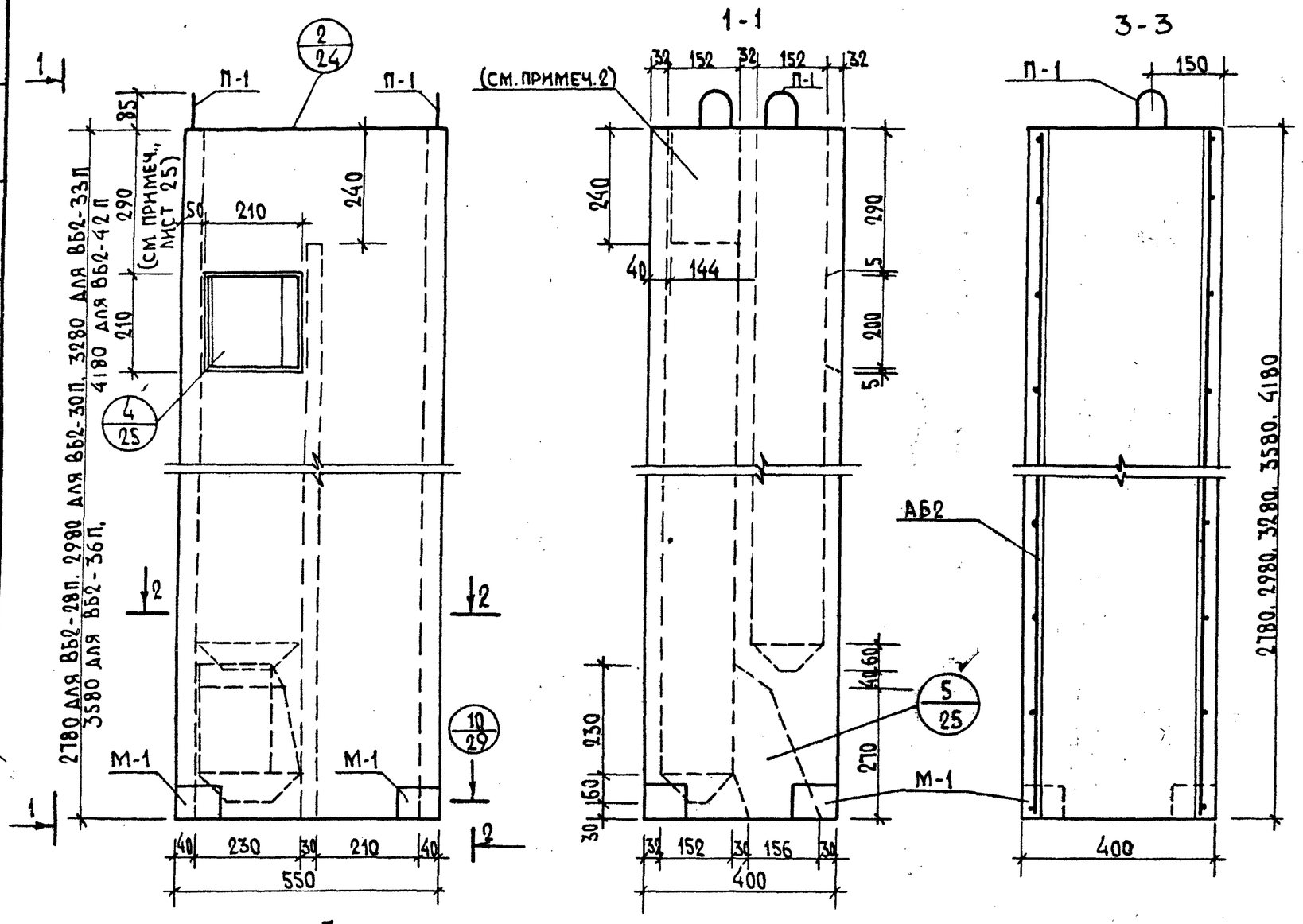

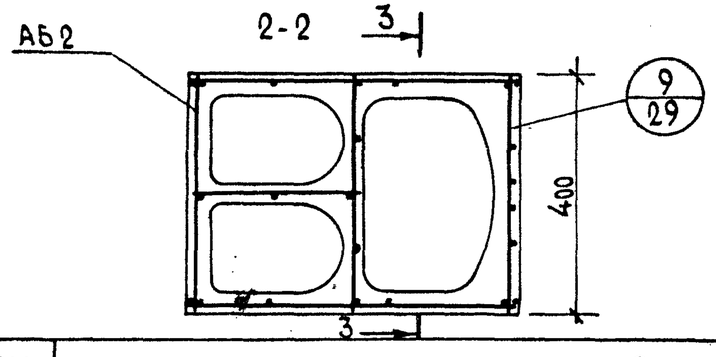

1. Подъемные петли срезать после монтажа на стройплощадке.
2. У блока, расположенного на последнем этаже, отверстие заделать по месту!

Спецификация арматурных и закладных деталей

Марк изд.	Марка элементов	Кол шт.	Масса эл., кг	Общая масса, кг	NN листов
ВБ2-28П	АБ2-28	1	7.58	7.58	32
	М-1	2	2.03	4.06	46
			Всего	11.64	
ВБ2-30П	АБ2-30	1	7.97	7.97	32
	М-1	2	2.03	4.06	46
			Всего	12.03	
ВБ2-33П	АБ2-33	1	8.64	8.64	32
	М-1	2	2.03	4.06	46
			Всего	12.70	
ВБ2-36П	АБ2-36	1	9.26	9.26	33
	М-1	2	2.03	4.06	46
			Всего	13.32	
ВБ2-42П	АБ2-42	1	10.07	10.07	33
	М-1	2	2.03	4.06	46
			Всего	14.13	

Выборка стали

Сталь			ф 3Вр I	ф 10 АI	ф10А III	L 75×5
ВБ2-28П	Длина	м	113.61	2.86	3.96	0.28
	Масса	кг	5.80	1.78	2.44	1.62
ВБ2-30П	Длина	м	122.0	2.86	3.96	0.28
	Масса	кг	6.19	1.78	2.44	1.62
ВБ2-33П	Длина	м	134.5	2.86	3.96	0.28
	Масса	кг	6.86	1.78	2.44	1.62
ВБ2-36П	Длина	м	146.5	2.86	3.96	0.28
	Масса	кг	7.48	1.78	2.44	1.62
ВБ2-42П	Длина	м	162.5	2.86	3.96	0.28
	Масса	кг	8.29	1.78	2.44	1.62
ГОСТ			6727-80*	5781-82*		8509-86*

Характеристика изделия		ВБ2-28П	ВБ2-30П	ВБ2-33П	ВБ2-36П	ВБ2-42П
Объем бетона	м³	0.26	0.27	0.30	0.33	0.39
Масса	кг	630	675	750	825	975
Масса стали без закладн.	кг	7.58	7.97	8.64	9.26	10.07
Масса закладных детал	кг	4.06	4.06	4.06	4.06	4.06
Расход стали на 1м³ бет.	кг	66.0	66.2	63.3	61.50	58.5
Класс бетона	—	В15	В15	В15	В15	В15

Согласовано: Гл. конс. ИИ Казырев; Гл. технол. Белоусов

Нач. АКИ Котешов; ГКП Ким; Инжен. Трухан; Н. контр. Ким

АП „БЕЛПРОЕКТ" г. Минск

ТК	Вентбоки ВБ2-28П, ВБ2-30П, ВБ2-33П, ВБ2-36П, ВБ2-42П.	СЕР. Б1.134.1-7
1995	Опалубка и армирование	Выпуск 1 / Лист N 7

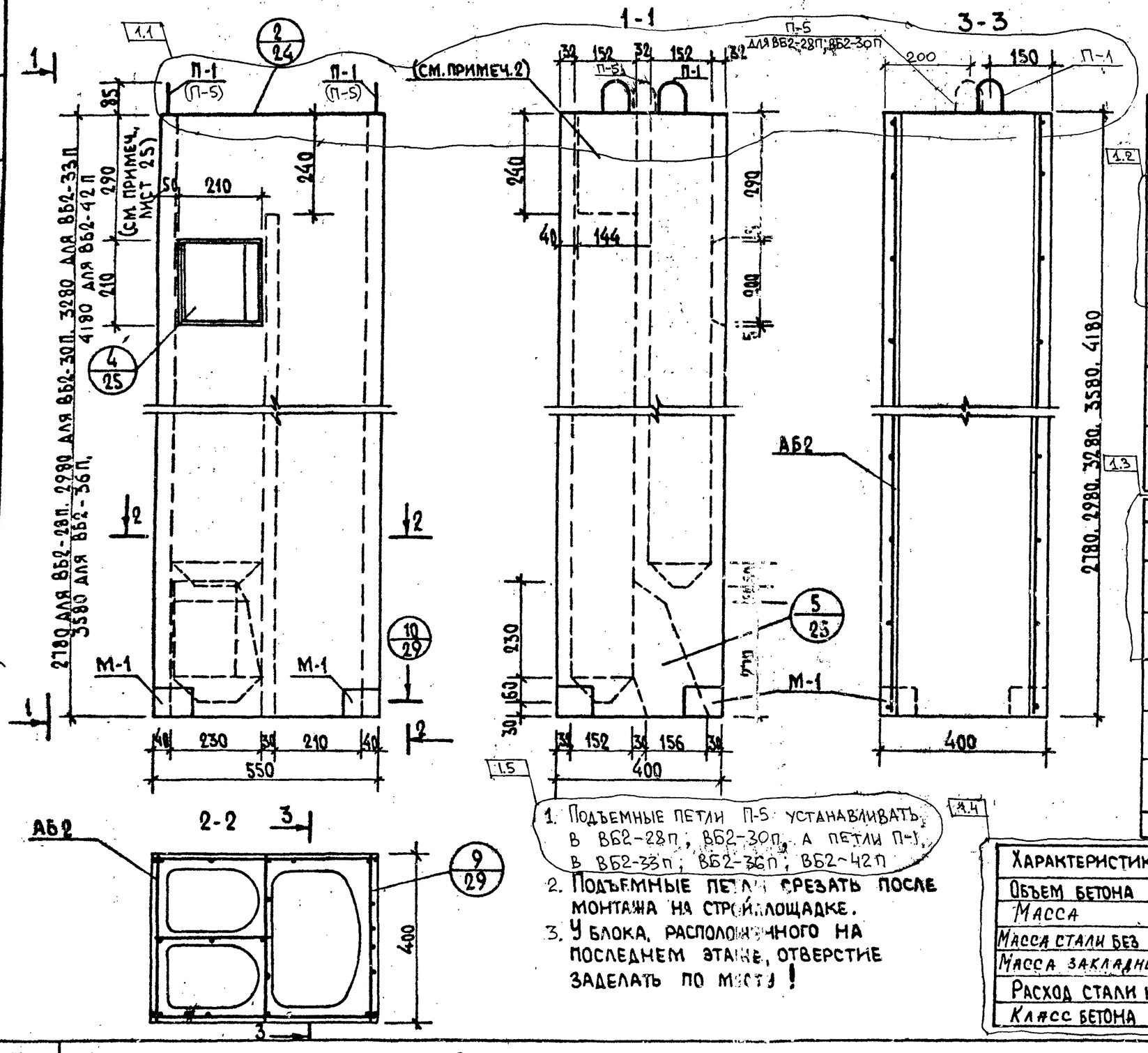

1. Подъемные петли П-5 устанавливать в ВБ2-28П, ВБ2-30П, а петли П-1 в ВБ2-33П, ВБ2-36П, ВБ2-42П
2. Подъемные петли срезать после монтажа на стройплощадке.
3. У блока, расположенного на последнем этаже, отверстие заделать по месту!

Спецификация арматурных и закладных деталей

Марк изд.	Марка элементов	Кол шт.	Масса эл., кг	Общая масса, кг	№№ листов
ВБ2-28П	АБ2-28	1	13.45	13.45	32
	М-1	2	2.03	4.06	46
			Всего	17.51	
ВБ2-30П	АБ2-30	1	14.26	14.26	32
	М-1	2	2.03	4.06	46
			Всего	18.32	
ВБ2-33П	АБ2-33	1	8.64	8.64	32
	М-1	2	2.03	4.06	46
			Всего	12.80	
ВБ2-36П	АБ2-36	1	9.26	9.26	33
	М-1	2	2.03	4.06	46
			Всего	13.32	
ВБ2-42П	АБ2-42	1	10.07	10.07	33
	М-1	2	2.03	4.06	46
			Всего	14.13	

Выборка стали

Сталь			Ø3ВрI / Ø4ВрI	Ø10АI	Ø10АIII	L 75×5
ВБ2-28П	Длина	м	117.88	2.86	3.96	0.28
	Масса	кг	11.67	1.78	2.44	1.62
ВБ2-30П	Длина	м	125.88	2.86	3.96	0.28
	Масса	кг	12.46	1.78	2.44	1.62
ВБ2-33П	Длина	м	134.5	2.86	3.96	0.28
	Масса	кг	6.86	1.78	2.44	1.62
ВБ2-36П	Длина	м	146.5	2.86	3.96	0.28
	Масса	кг	7.48	1.78	2.44	1.62
ВБ2-42П	Длина	м	162.5	2.86	3.96	0.28
	Масса	кг	8.29	1.78	2.44	1.62
ГОСТ			6727-80*	5781-82*		8509-86*

Характеристика изделия		ВБ2-28П	ВБ2-30П	ВБ2-33П	ВБ2-36П	ВБ2-42П
Объем бетона	м³	0.26	0.27	0.30	0.33	0.39
Масса	кг	630	675	750	825	975
Масса стали без закладн.	кг	13.45	14.26	8.64	9.26	10.07
Масса закладных деталей	кг	4.06	4.06	4.06	4.06	4.06
Расход стали на 1м³ бет.	кг	51.73	52.86	63.3	61.50	58.5
Класс бетона	—	В15	В15	В15	В15	В15

Гл. конс. ИИ	Козырев						
Гл. технол.	Белоусов						
Согласовано							
Нач. АКИ-1	Котешов						
ГКП	Ким						
Инженер	Трухан						
Н. контр.	Ким						

АП „БЕЛПРОЕКТ" г. МИНСК

ТК	Вентблоки ВБ2-28П, ВБ2-30П, ВБ2-33П, ВБ2-36П, ВБ2-42П.	Изм. 1	Колич 1÷5	Лист —	№ док 440-2000	Подпись	Дата 08.2000	Сер. Б1.154.1-4
1995	Опалубка и армирование							Выпуск 1 / Лист 17

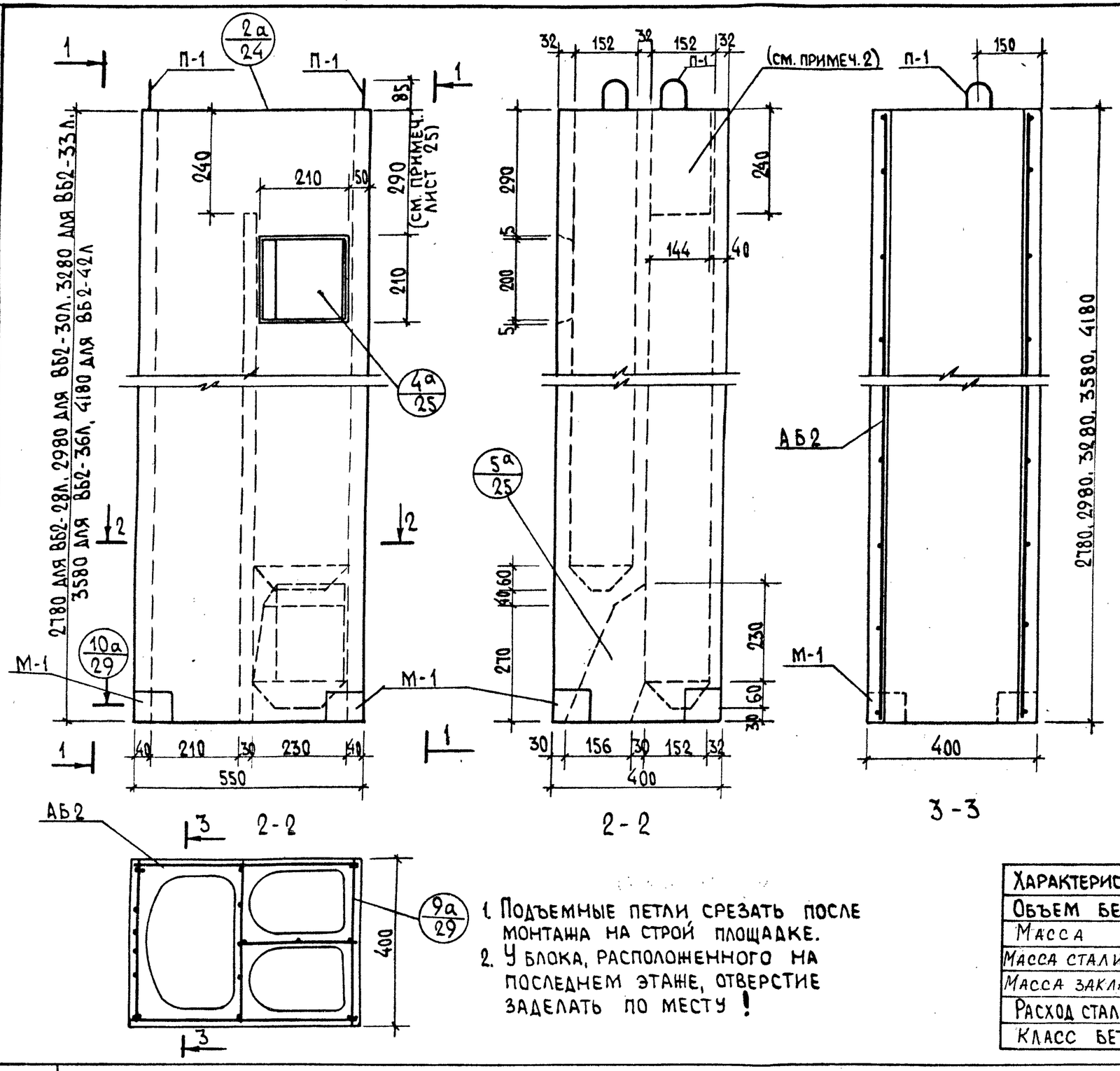

1. Подъемные петли срезать после монтажа на строй площадке.
2. У блока, расположенного на последнем этаже, отверстие заделать по месту !

Спецификация арматурных и закладных деталей

Марк. изд.	Марка элементов	Кол. шт.	Масса эл. кг	Общая масса, кг	№№ листов
ВБ2-28Л	АБ2-28	1	7.58	7.58	32
	М-1	2	2.03	4.06	46
			Всего	11.62	
ВБ2-30Л	АБ2-30	1	7.97	7.97	32
	М-1	2	2.03	4.06	46
			Всего	12.03	
ВБ2-33Л	АБ2-33	1	8.64	8.64	32
	М-1	2	2.03	4.06	46
			Всего	12.70	
ВБ2-36Л	АБ2-36	1	9.26	9.26	33
	М-1	2	2.03	4.06	46
			Всего	13.32	
ВБ2-42Л	АБ2-42	1	10.07	10.07	33
	М-1	2	2.03	4.06	46
			Всего	14.13	

Выборка стали

Сталь			Ø3Вр-I	Ø10АI	Ø10АIII	L75×5
ВБ2-28Л	Длина	м	11.61	2.86	3.96	0.28
	Масса	кг	5.80	1.78	2.44	1.62
ВБ2-30Л	Длина	м	122.0	2.86	3.96	0.28
	Масса	кг	6.19	1.78	2.44	1.62
ВБ2-33Л	Длина	м	134.5	2.86	3.96	0.28
	Масса	кг	6.86	1.78	2.44	1.62
ВБ2-36Л	Длина	м	146.5	2.86	3.96	0.28
	Масса	кг	7.48	1.78	2.44	1.62
ВБ2-42Л	Длина	м	162.5	2.86	3.96	0.28
	Масса	кг	8.29	1.78	2.44	1.62
ГОСТ			6727-80*	5781-82*		8509-86*

Характеристика изделия		ВБ2-28Л	ВБ2-30Л	ВБ2-33Л	ВБ2-36Л	ВБ2-42Л
Объем бетона	м³	0.26	0.27	0.30	0.33	0.39
Масса	кг	630	675	750	825	975
Масса стали без закл.	кг	7.58	7.97	8.64	9.26	10.07
Масса закладных детал.	кг	4.06	4.06	4.06	4.06	4.06
Расход стали на 1м³ бет.	кг	66.0	66.2	63.3	61.50	58.5
Класс бетона	-	В15	В15	В15	В15	В15

Нач. АКМ-1	Котешов	
ГКП	Ким	
Инжен.	Трухан	
Н. контр.	Ким	
Гл. конс. ин-та	Козырев	
Гл. технол.	Белоусов	
Согласовано		

АП „БЕЛПРОЕКТ" г. Минск

ТК	Вентблоки ВБ2-28Л, ВБ2-30Л, ВБ2-33Л, ВБ2-36Л; ВБ2-42Л	Сер. Б1.134.1-7
1995	Опалубка и армирование	Выпуск 1 / Лист № 8

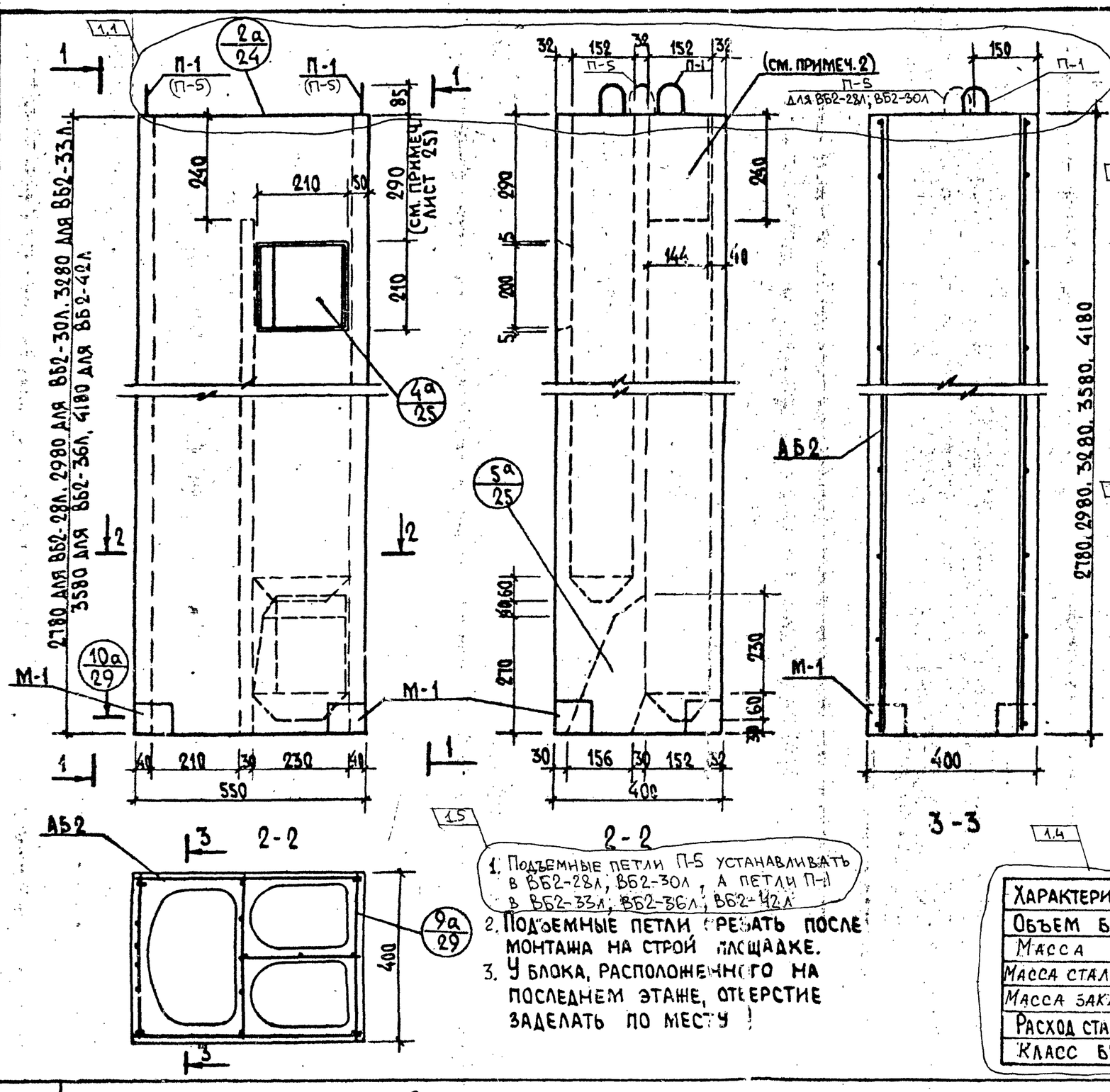

1. Подъемные петли П-5 устанавливать в ВБ2-28Л, ВБ2-30Л, а петли П-1 в ВБ2-33Л, ВБ2-36Л, ВБ2-42Л.
2. Подъемные петли срезать после монтажа на строй площадке.
3. У блока, расположенного на последнем этаже, отверстие заделать по месту.

Спецификация арматурных и закладных деталей

Марк. изд.	Марка элементов	Кол. шт.	Масса эл. кг	Общая масса, кг	№№ листов
ВБ2-28Л	АБ2-28	1	13.45	13.45	32
	М-1	2	2.03	4.06	46
			Всего	17.51	
ВБ2-30Л	АБ2-30	1	14.26	14.26	32
	М-1	2	2.03	4.06	46
			Всего	18.32	
ВБ2-33Л	АБ2-33	1	8.64	8.64	32
	М-1	2	2.03	4.06	46
			Всего	12.70	
ВБ2-36Л	АБ2-36	1	9.26	9.26	33
	М-1	2	2.03	4.06	46
			Всего	13.32	
ВБ2-42Л	АБ2-42	1	10.07	10.07	33
	М-1	2	2.03	4.06	46
			Всего	14.13	

Выборка стали

Сталь			Ø3Вр1 / Ø4Вр1	Ø10АI	Ø10АIII	L75×5
ВБ2-28Л	Длина	м	117.88	2.86	3.96	0.28
	Масса	кг	11.67	1.78	2.44	1.62
ВБ2-30Л	Длина	м	125.88	2.86	3.96	0.28
	Масса	кг	12.46	1.78	2.44	1.62
ВБ2-33Л	Длина	м	134.5	2.86	3.96	0.28
	Масса	кг	6.86	1.78	2.44	1.62
ВБ2-36Л	Длина	м	146.5	2.86	3.96	0.28
	Масса	кг	7.48	1.78	2.44	1.62
ВБ2-42Л	Длина	м	162.5	2.86	3.96	0.28
	Масса	кг	8.29	1.78	2.44	1.62
ГОСТ			6727-80*	5781-82*		8509-86*

Характеристика изделия		ВБ2-28Л	ВБ2-30Л	ВБ2-33Л	ВБ2-36Л	ВБ2-42Л
Объем бетона	м³	0.26	0.27	0.30	0.33	0.39
Масса	кг	630	675	750	825	975
Масса стали без закл.	кг	13.45	14.26	8.69	9.26	10.07
Масса закладных детал.	кг	4.06	4.06	4.06	4.06	4.06
Расход стали на 1м³ бет.	кг	51.73	52.81	63.3	61.50	58.5
Класс бетона	-	В15	В15	В15	В15	В15

Козырев, Белоусов, Пл.конс.ин-та, Пл.технол., Согласовано, Котешов, КНМ, Трулан, Нач.АКМ-1, ГКП, Инжен., Н.контр., КНМ

АП „БЕЛПРОЕКТ" г. Минск

ТК	Вентблоки ВБ2-28Л, ВБ2-30Л, ВБ2-33Л, ВБ2-36Л; ВБ2-42Л	Изм. 1	Колич. 1÷5	Лист —	№ док. 440-2002	Подпись	Дата 08.2002	СЕР.Б1.134.1-7
1995	Опалубка и армирование							Выпуск 1 / Лист № 8

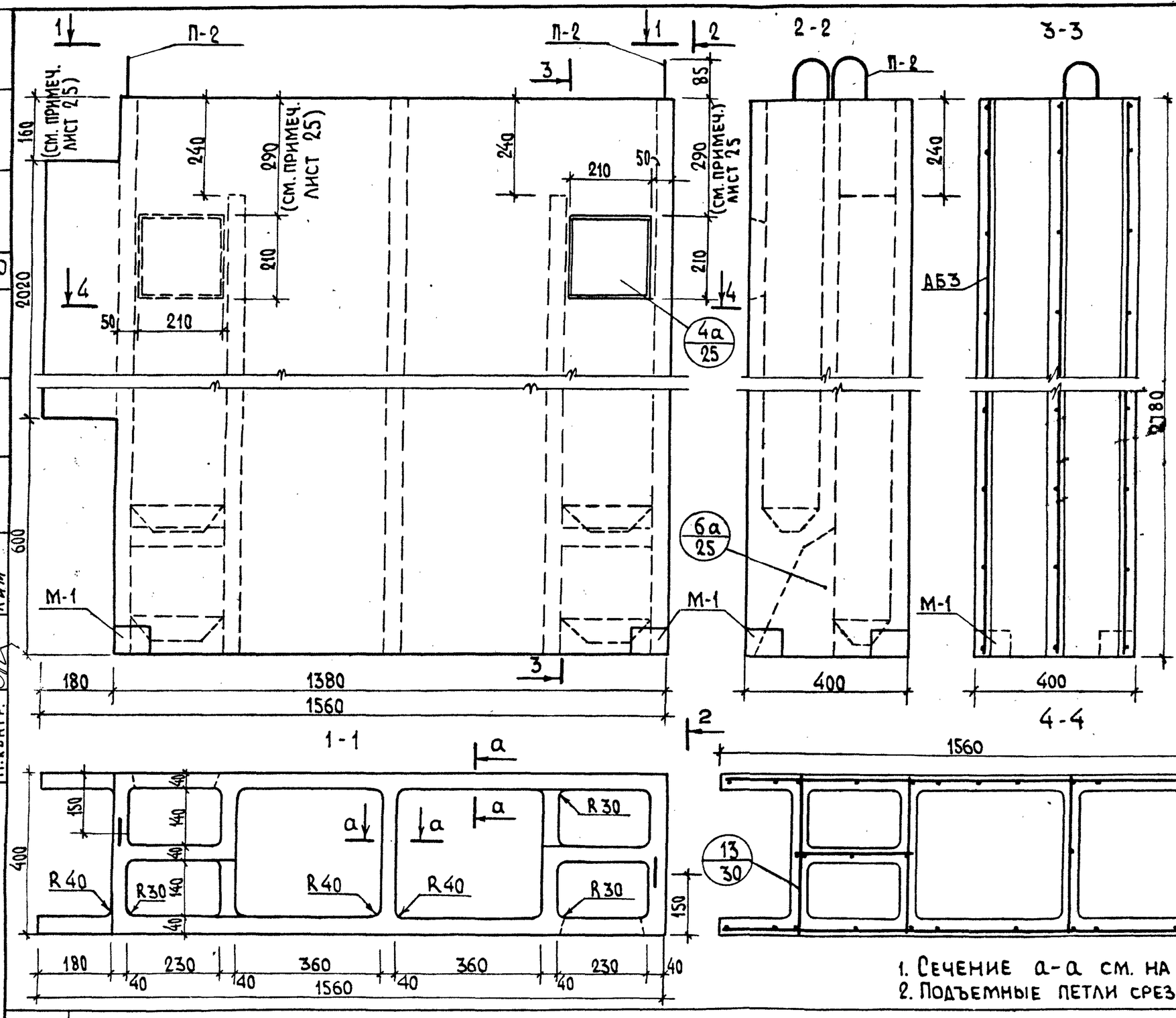

Спецификация арматурных и закладных деталей

Марка изд.	Марка элемент.	Кол. шт.	Масса эл. кг	Общая масса, кг	N N листов
	АБ3-28	1	12.11	12.11	34
	М-1	2	2.03	4.06	46
	Итого			16.17	

Выборка стали

Сталь		Ø3 ВрI	Ø12 АI	Ø10 АIII	L75×5
Длина	м	202.16	3.00	3.96	0.28
Масса	кг	10.31	1.80	2.44	1.62
ГОСТ	-	6727-80*	5781-82*		8509-86*

Характеристика изделия

Масса	кг	1580
Объем бетона	м³	0.63
Масса стали без закл.	кг	12.11
Масса закладных детал.	кг	4.06
Расход стали на 1м³ бет.	кг	38.5
Класс бетона	–	В15

1. Сечение а-а см. на листе 24.
2. Подъемные петли срезать после монтажа на стройплощадке.

Нач. АКМ-1	Катешов	
ГКП	Ким	
Инж. I к.	Турко	
Н. контр.	Ким	
Гл. конс. ин.	Козырев	
Гл. технол.	Белоусов	
Согласовано		

Гарант В-13.XII.95

АП „БЕЛПРОЕКТ" г. Минск

ТК	Вентблок ВБ3-28П	СЕР. Б1.134.1-7
1995	Опалубка и армирование	Выпуск 1 / Лист N9

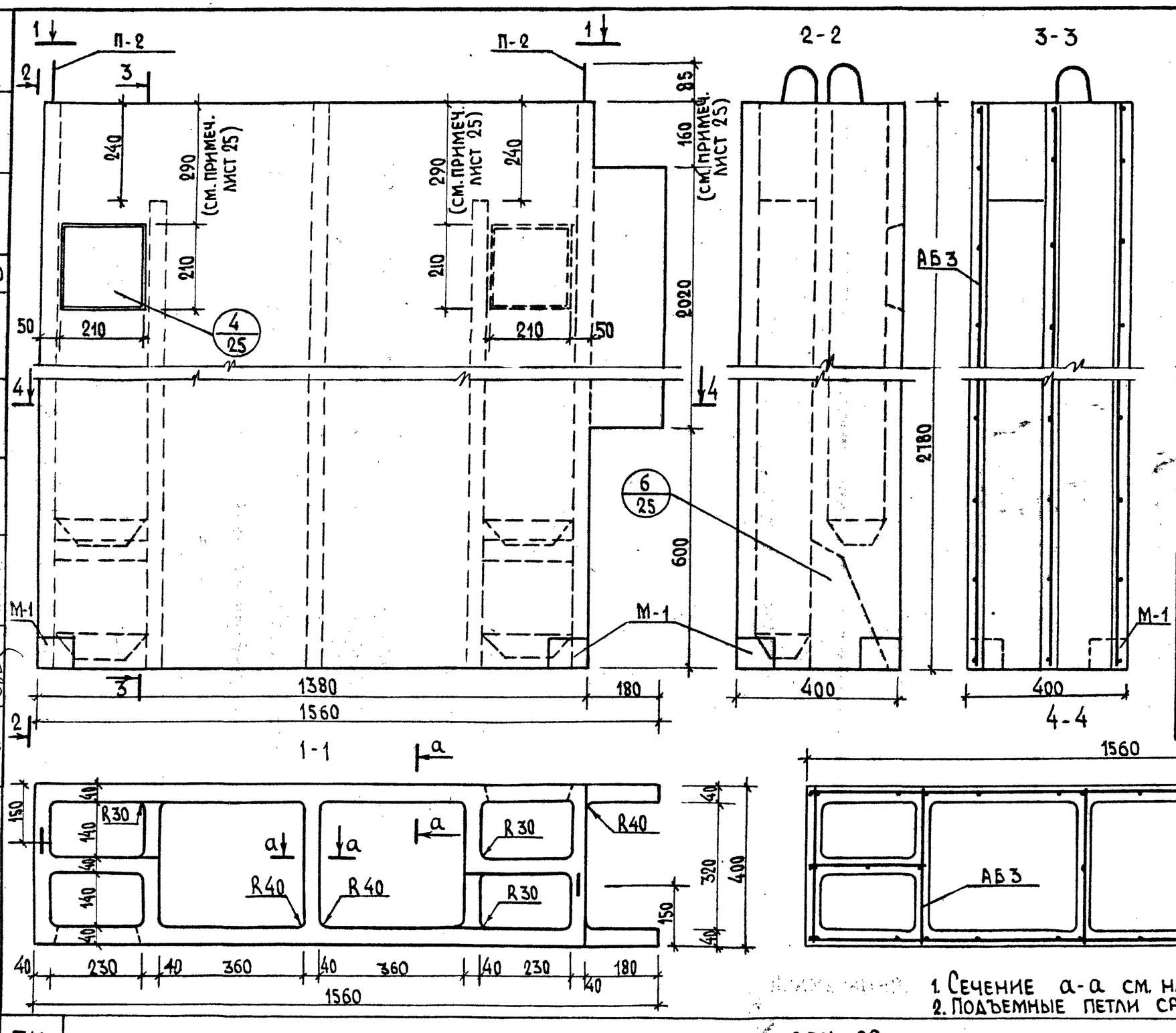

Спецификация арматурных и закладных деталей

Марка изд.	Марка элементов	Кол. шт.	Масса эл. кг	Общая масса, кг	№№ листов
	АБ3-28	1	12.11	12.11	34
	М-1	2	2.03	4.06	46
	Всего:			16.17	

Выборка стали

Сталь		⌀3ВрI	⌀12АI	⌀10АIII	L75×5
Длина	м	202.16	3.00	3.96	0.28
Масса	кг	10.31	1.80	2.44	2.62
ГОСТ	-	6727-80*	5781-82*		8509-86*

Характеристика изделия

Масса	кг	1580
Объем бетона	м³	0.63
Масса стали без закладн.	кг	12.11
Масса закладных детал.	кг	4.06
Расход стали на 1м³ бет.	кг	38.5
Класс бетона	—	В15

1. Сечение а-а см. на листе 24.
2. Подъемные петли срезать после монтажа на стройплощадке.

ТК	Блок ВБ3-28л	СЕР. 61.134.1-7
1995	Опалубка и армирование	Выпуск 1 / Лист № 10

Согласовано: Гл. конс. ин. Казырев; Гл. технол. Белоусов

Нач. АКМ-1 Котешов; ГКП Ким; Инж. Трухан; Н. контр. Ким

Авторы: 73.XII.95

АП „БЕЛПРОЕКТ" г. Минск

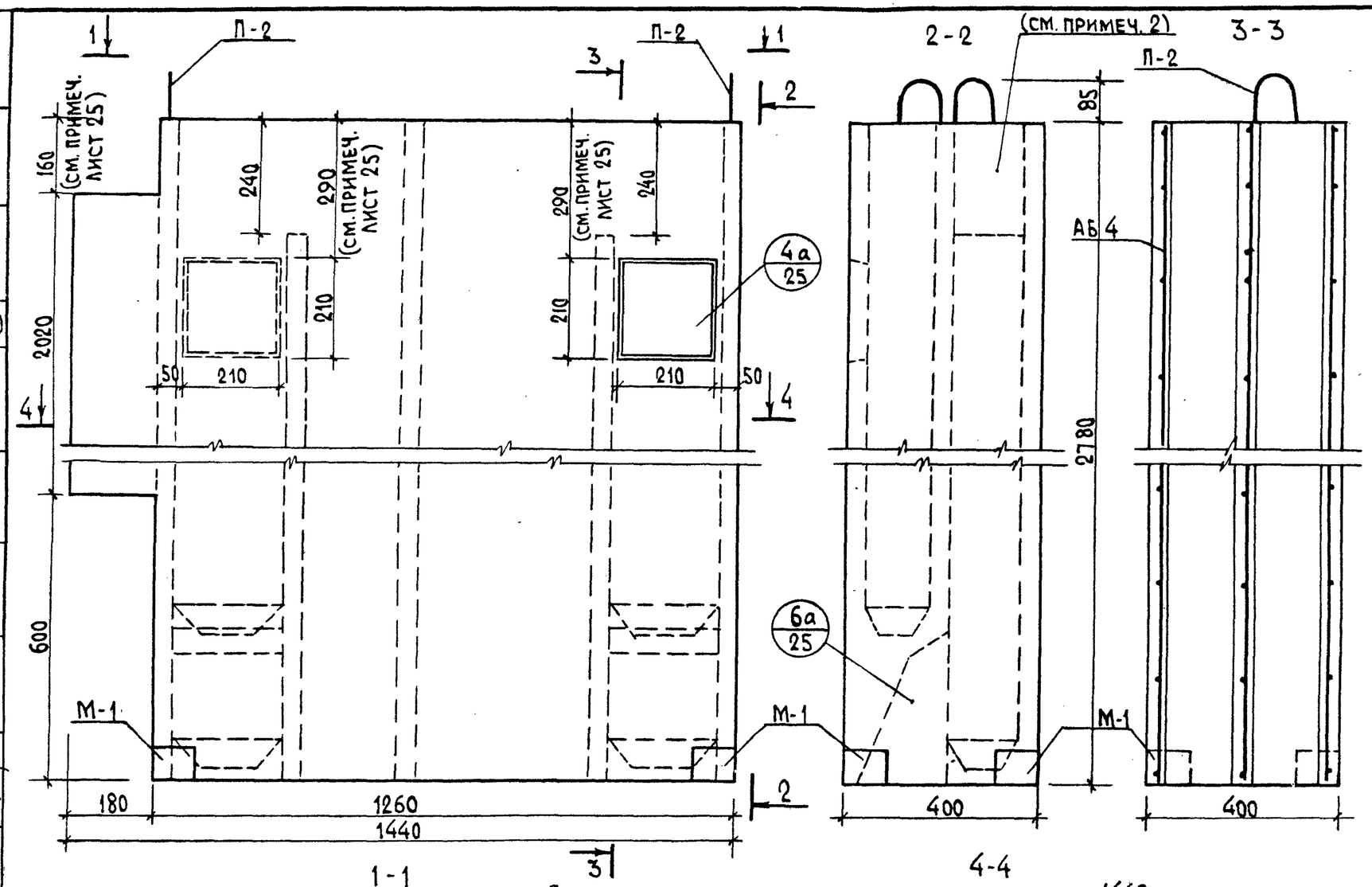

Спецификация арматурных и закладных элементов					
Марка изд.	Марка элементов	Кол. шт.	Масса эл. кг	Общая масса, кг	№№ листа
ВБ4-28П	АБ4-28	1	11.67	11.67	34
	М-1	2	2.03	4.06	46
	Итого:			15.73	

Выборка стали					
Сталь		⌀3ВрI	⌀12AI	⌀10AIII	L75×5
Длина	м	193.53	3.00	3.96	0.28
Масса	кг	9.87	1.80	2.44	1.62
ГОСТ		6727-80*	5781-82*		8509-86*

Характеристика изделия		
Масса	кг	1470
Объем бетона	м³	0.59
Масса стали без заклад.	кг	11.67
Масса закладных детал.	кг	4.06
Расход стали на 1м³ бет.	кг	39.2
Класс бетона	–	В15

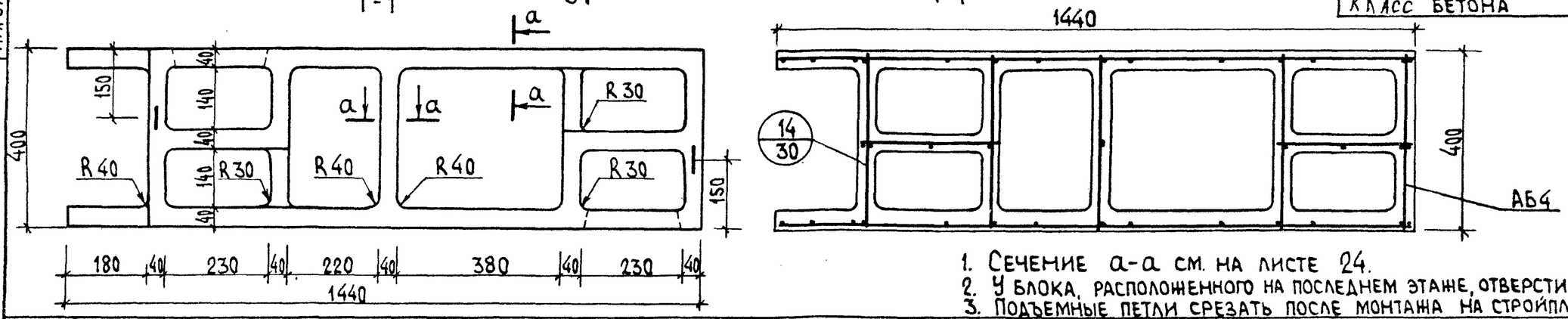

1. Сечение а-а см. на листе 24.
2. У блока, расположенного на последнем этаже, отверстие заделать по месту.
3. Подъемные петли срезать после монтажа на стройплощадке.

ТК	Вентблок ВБ4-28П	СЕР.Б1.134.1-7
1995	Опалубка и армирование	Выпуск 1 / Лист № 11

Согласовано

Гл. конс. ин. Козырев
Гл. технол. Белоусов
Нач. АКМ-1 Котешов
ГКП Ким
Инж. Трухан
Н. контр. Ким

Утверждено 13.XII.95
АП „БЕЛПРОЕКТ"
г. Минск

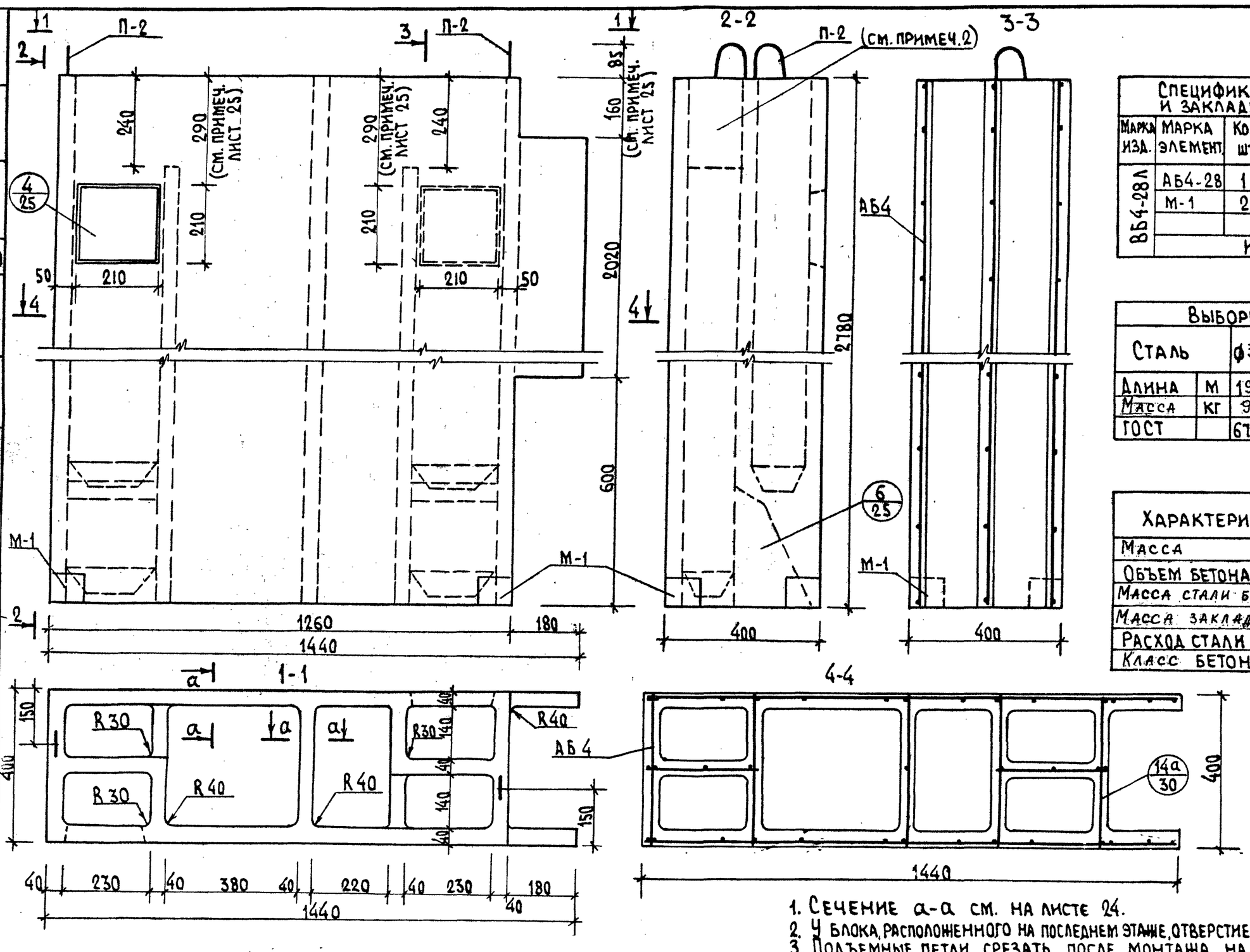

Спецификация арматурных и закладных элементов					
Марка изд.	Марка элемент	Кол. шт.	Масса эл. кг	Общая масса кг	№№ листа
ВБ4-28Л	АБ4-28	1	11.67	11.67	34
	М-1	2	2.03	4.06	46
	Итого:			15.73	

Выборка стали					
Сталь		ф3Вр-I	ф12АI	ф10АIII	L75×5
Длина	м	193.53	3.00	3.96	0.28
Масса	кг	9.87	1.80	2.44	1.62
ГОСТ		6727-80*	5781-82*		8509-86*

Характеристика изделия		
Масса	кг	1470
Объем бетона	м³	0.59
Масса стали без заклад.	кг	11.67
Масса закладных детал.	кг	4.06
Расход стали на 1м³ бет.	кг	39.20
Класс бетона	–	В15

1. Сечение а-а см. на листе 24.
2. У блока, расположенного на последнем этаже, отверстие заделать по месту!
3. Подъемные петли срезать после монтажа на стройплощадке.

Нач. АКМ-1		Котешов	
ГКП		Ким	
Инж.		Трухан	
Н. контр.		Ким	
Гл. конс. ин.		Козырев	
Гл. технол.		Белоусов	

Согласовано

АП „БЕЛПРОЕКТ" г. МИНСК

ТК	Вентблок ВБ4-28Л	Сер. Б1.134.1-7	
1995	Опалубка и армирование	Выпуск 1	Лист № 12

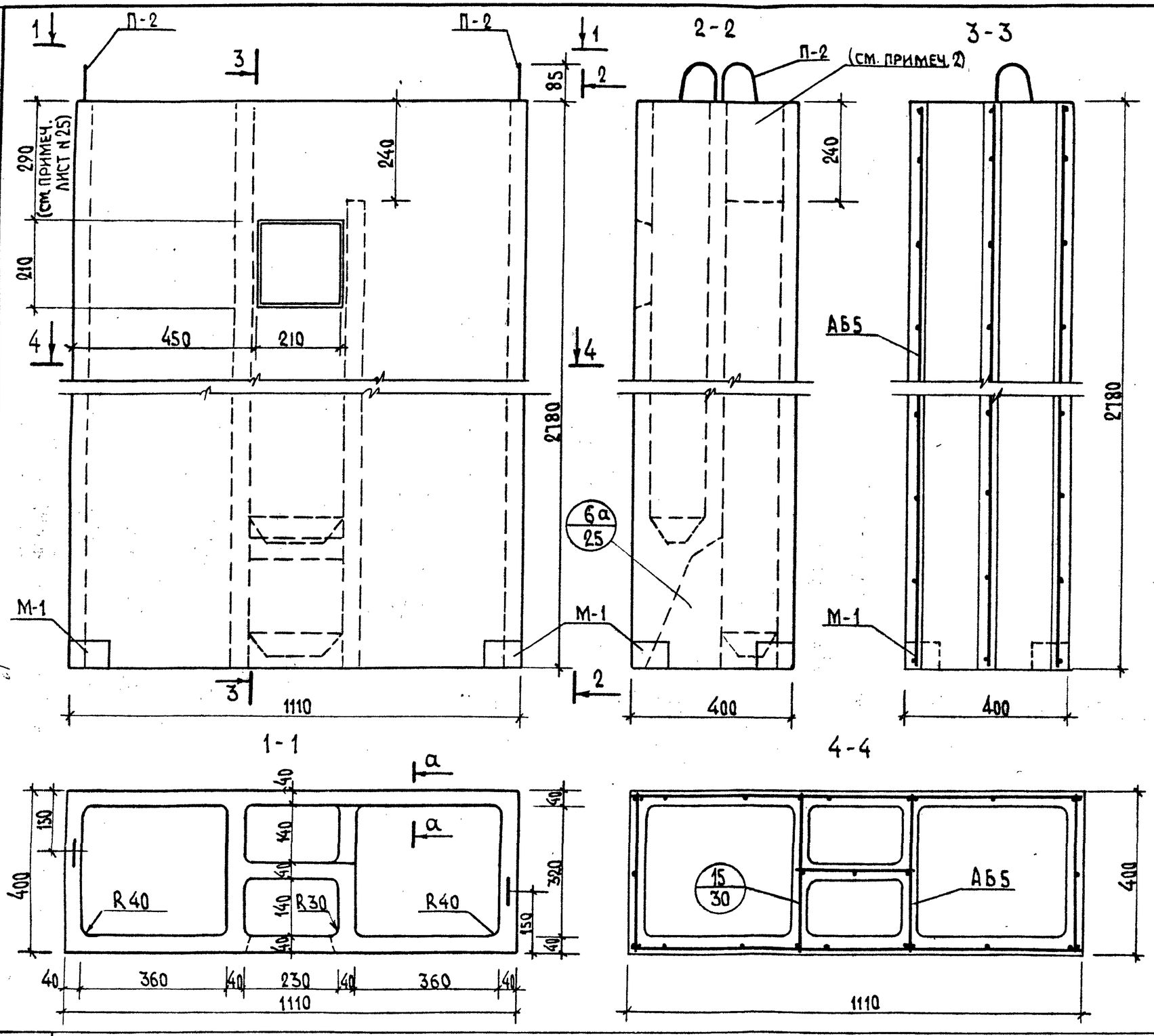

Спецификация арматурных и закладных элементов					
Марка изд.	Марка элементов	Кол. шт.	Масса эл. кг	Общая масса, кг	N N листов
ВБ5-28	АБ5-28	1	9.22	9.22	35
	М-1	2	2.03	4.06	46
			Итого	13.28	

Выборка стали					
Сталь		⌀3Вр-I	⌀12АI	⌀10АIII	L75×5
Длина	м	145.49	3.00	3.96	0.28
Масса	кг	7.42	1.80	2.44	1.62
ГОСТ	—	6727-80*	5781-82*		8509-86*

Характеристика изделия		
Масса	кг	1140
Объем бетона	м³	0.46
Масса стали без заклад.	кг	9.22
Масса закладных детал.	кг	4.06
Расход стали на 1м³ бет.	кг	40.4
Класс бетона	—	В15

1. Сечение а-а см. на листе 24.
2. У блока, расположенного на последнем этаже, отверстие заделать по месту!
3. Подъемные петли срезать после монтажа на стройплощадке.

Гл. конс. ИК	Козырев		
Гл. технол.	Белоусов		
Согласовано			
Нач. АКМ-1	Котешов		
ГКП	Ким		
Инжер.	Трухин		
Н. контр.	Ким		

АП „БЕЛПРОЕКТ" г. Минск

ТК	Вентблок ВБ5-28	СЕР. Б1.134.1-7
1995	Опалубка и армирование	Выпуск 1 / Лист N 13

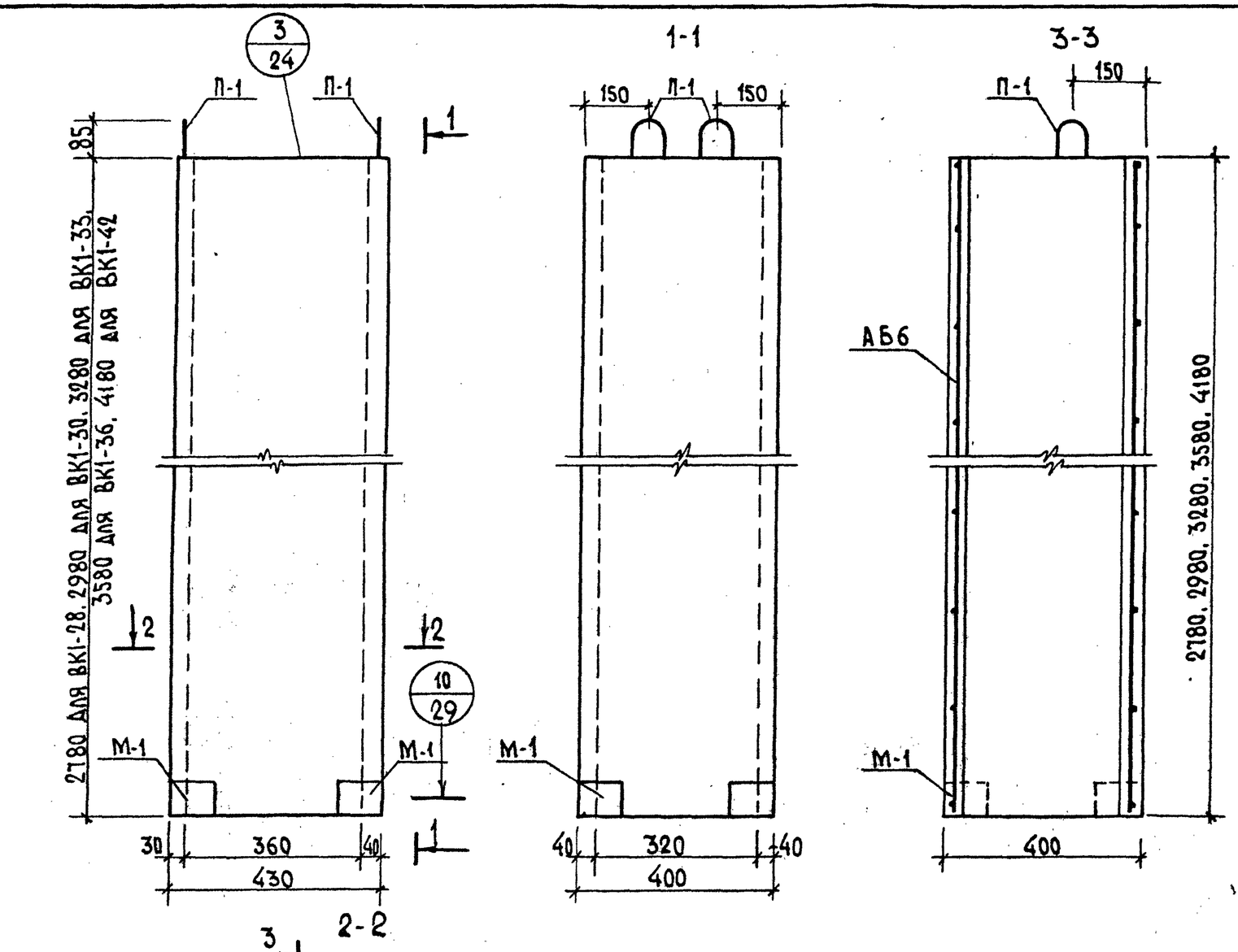

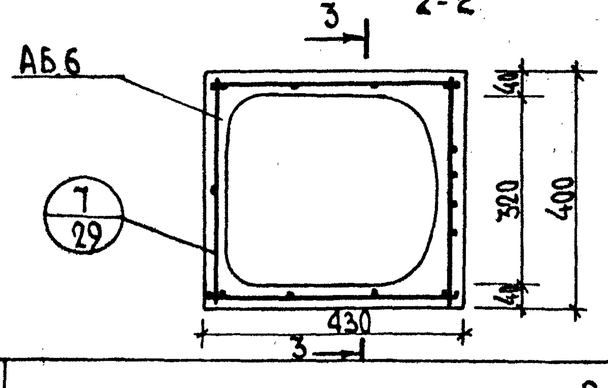

1. Подъемные петли срезать после монтажа на стройплощадке.
2. Лицевые поверхности должны быть подготовлены под покраску.

Спецификация арматурных и закладных деталей

Марка изд.	Марка элементов	Кол. шт.	Масса эл. кг	Общая масса, кг	NN листов
ВК1-28	АБ6-28	1	5.63	5.63	35
	М-1	2	2.03	4.06	46
			Всего:	9.69	
ВК1-30	АБ6-30	1	6.52	6.52	35
	М-1	2	2.03	4.06	46
			Всего:	10.58	
ВК1-33	АБ6-33	1	6.28	6.28	35
	М-1	2	2.03	4.06	46
			Всего:	10.34	
ВК1-36	АБ6-36	1	6.75	6.75	35
	М-1	2	2.03	4.06	46
			Всего:	10.81	
ВК1-42	АБ6-42	1	7.57	7.57	35
	М-1	2	2.03	4.06	46
			Всего:	11.63	

Выборка стали

Сталь			⌀3Вр-I	⌀10АI	⌀8АIII	L80×6
ВК1-28	Длина	м	75.4	2.86	3.96	0.28
	Масса	кг	3.85	1.78	2.44	1.62
ВК1-30	Длина	м	92.9	2.86	3.96	0.28
	Масса	кг	4.74	1.78	2.44	1.62
ВК1-33	Длина	м	88.2	2.86	3.96	0.28
	Масса	кг	4.50	1.78	2.44	1.62
ВК1-36	Длина	м	97.5	2.86	3.96	0.28
	Масса	кг	4.97	1.78	2.44	1.62
ВК1-42	Длина	м	113.5	2.86	3.96	0.28
	Масса	кг	5.79	1.78	2.44	1.62
ГОСТ			6727-80*	5781-82*		8509-86*

Характеристика изделия		ВК1-28	ВК1-30	ВК1-33	ВК1-36	ВК1-42
Объем бетона	$м^3$	0.16	0.18	0.21	0.24	0.30
Масса	кг	405	450	525	600	750
Масса стали без закл.	кг	5.63	6.52	6.28	6.75	7.57
Масса закладных дет.	кг	4.06	4.06	4.06	4.06	4.06
Расход стали на $1м^3$ бет	кг	83.4	76.80	69.30	64.3	57.0
Класс бетона	-	В15	В15	В15	В15	В15

ТК	Венткороб ВК1-28, ВК1-30, ВК1-33, ВК1-36, ВК1-42	СЕР.Б1.134.1-7
1995	Опалубка и армирование	Выпуск 1 / Лист N 14

А.П. "БЕЛПРОЕКТ" г. Минск
Согласовано
Белоусов
Технол.
ГКП Ким
Инж. Трухан
Н. контр. Ким

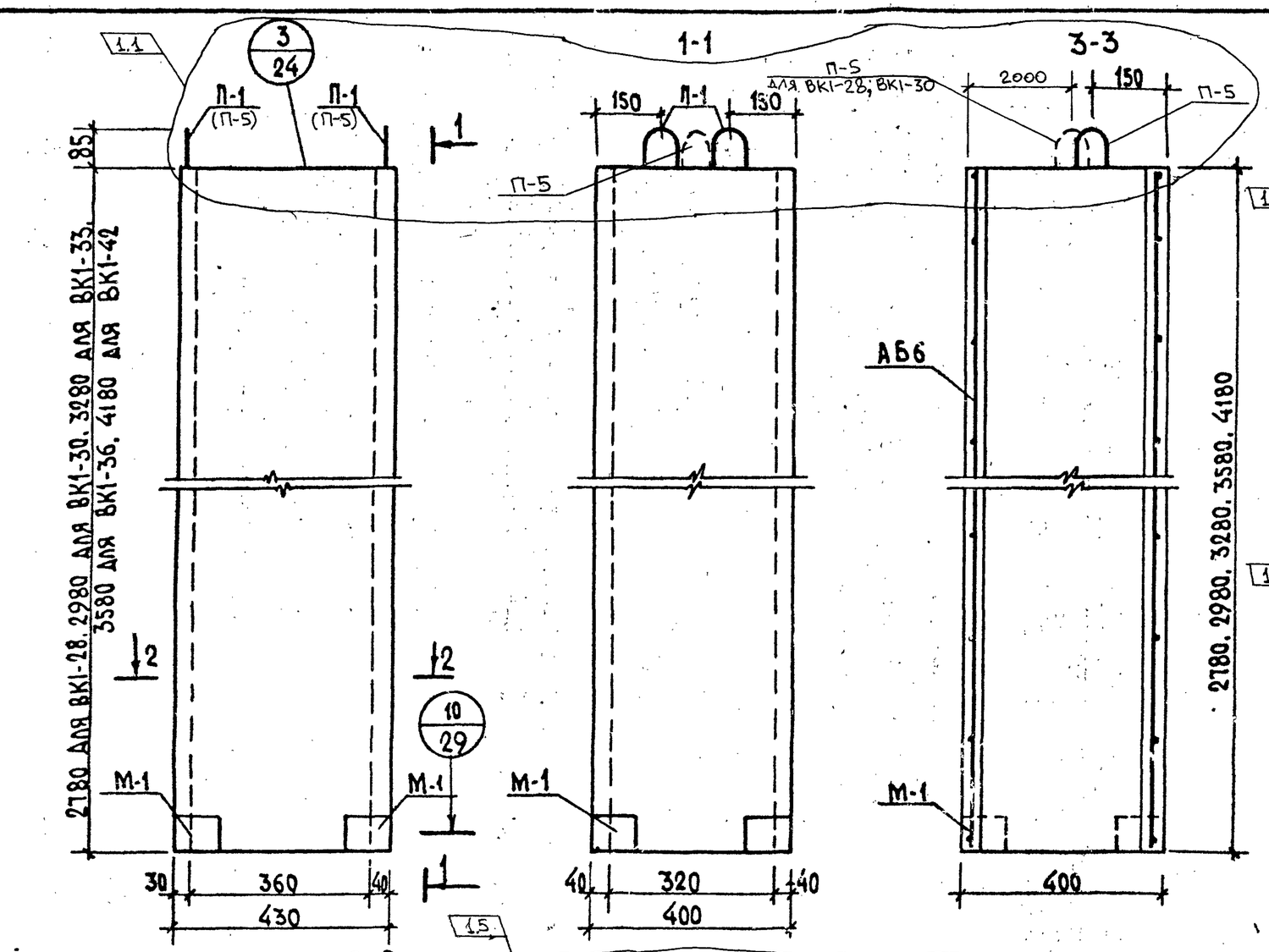

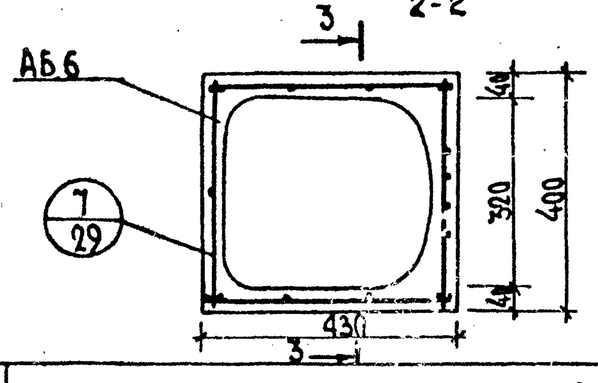

1.5

1. Подъемные петли П-5 устанавливать в ВК1-28, ВК1-30, а петли П-1 в ВК1-33, ВК1-36, ВК1-46
2. Подъемные петли сдать после монтажа на строительной площадке.
3. Лицевые поверхности должны быть подготовлены под покраску.

1.4

Характеристика изделия		ВК1-28	ВК1-30	ВК1-33	ВК1-36	ВК1-42
Объем бетона	$м^3$	0.16	0.18	0.21	0.24	0.30
Масса	кг	405	450	525	600	750
Масса стали без закл.	кг	9.32	9.85	6.28	6.75	7.57
Масса закладных дет.	кг	4.06	4.06	4.06	4.06	4.06
Расход стали на $1м^3$ бет	кг	58.25	54.72	69.30	64.3	57.0
Класс бетона	-	В15	В15	В15	В15	В15

Спецификация арматурных и закладных деталей

Марка изд.	Марка элементов	Кол. шт.	Масса эл. кг	Общая масса, кг	№№ листов
ВК1-28	АБ6-28	1	9.32	9.32	35
	М-1	2	2.03	4.06	46
			Всего:	13.38	
ВК1-30	АБ6-30	1	9.85	9.85	35
	М-1	2	2.03	4.06	46
			Всего:	13.91	
ВК1-33	АБ6-33	1	6.28	6.28	35
	М-1	2	2.03	4.06	46
			Всего:	10.34	
ВК1-36	АБ6-36	1	6.75	6.75	35
	М-1	2	2.03	4.06	46
			Всего:	10.81	
ВК1-42	АБ6-42	1	7.57	7.57	35
	М-1	2	2.03	4.06	46
			Всего:	11.63	

Выборка стали

Сталь			Ø3Вр1 / Ø4Вр1	Ø10АI	Ø8АIII	L80×6
ВК1-28	Длина	м	76.13	2.86	3.96	0.28
	Масса	кг	7.54	1.78	2.44	1.62
ВК1-30	Длина	м	81.45	2.86	3.96	0.28
	Масса	кг	8.06	1.78	2.44	1.62
ВК1-33	Длина	м	88.2	2.86	3.96	0.28
	Масса	кг	4.50	1.78	2.44	1.62
ВК1-36	Длина	м	97.5	2.86	3.96	0.28
	Масса	кг	4.97	1.78	2.44	1.62
ВК1-42	Длина	м	113.5	2.86	3.96	0.28
	Масса	кг	5.79	1.78	2.44	1.62
ГОСТ			6727-80*	5781-82*		8509-86*

ТК	Венткороб ВК1-28, ВК1-30, ВК1-33, ВК1-36, ВК1-42	1	1÷5	—	440-2004	08.2000	СЕР. Б1.134.1-7
		Изм.	Колич.	Лист	№док.	Подпись / Дата	
1995	Опалубка и армирование						Выпуск 1 / Лист № 14

Гл. технол. Белоусов
Согласовано
ГКП „Белпроект" г. Минск
Гл. инж. проекта Ким
Нач. отдела Трухан
Н. контр. Ким

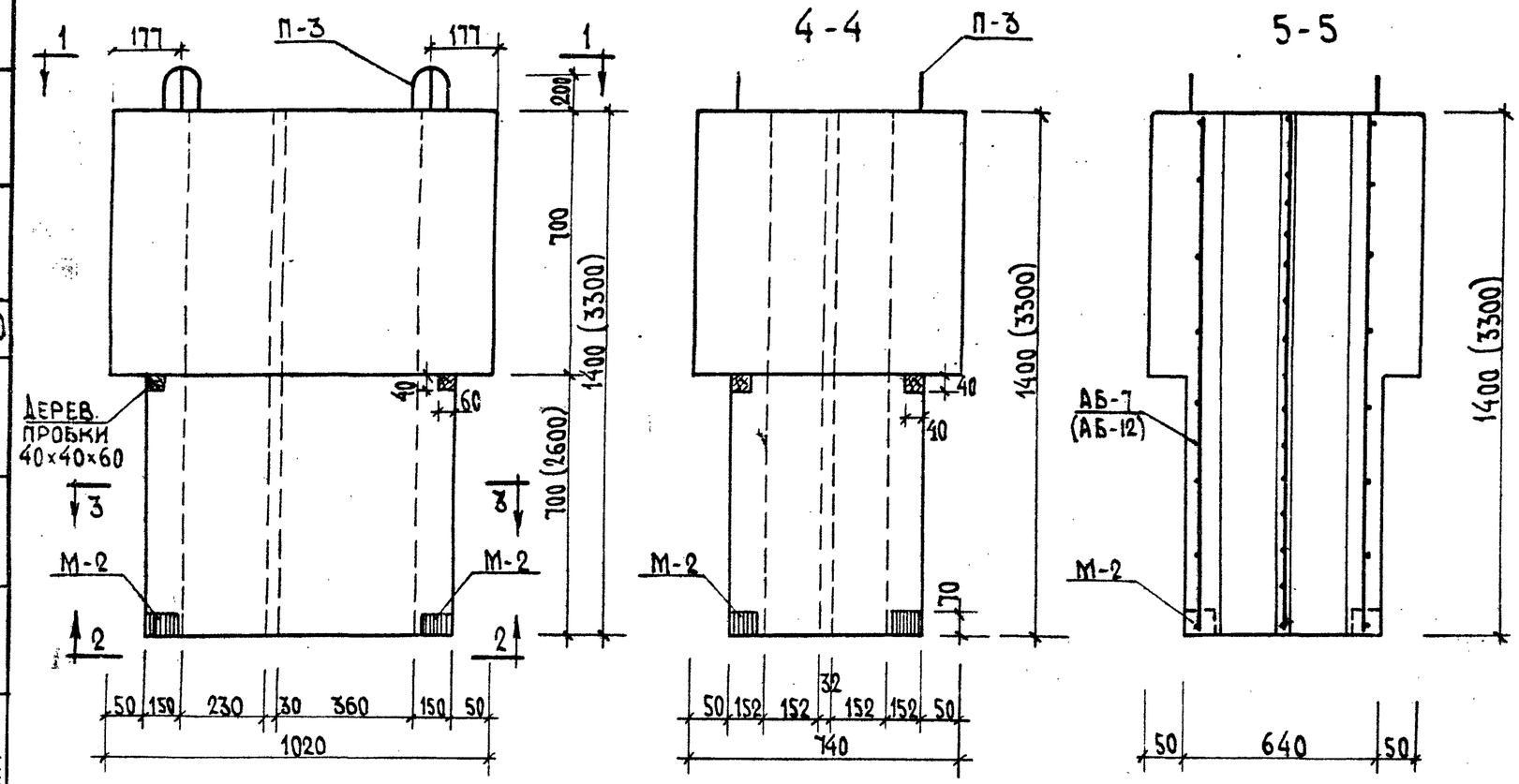

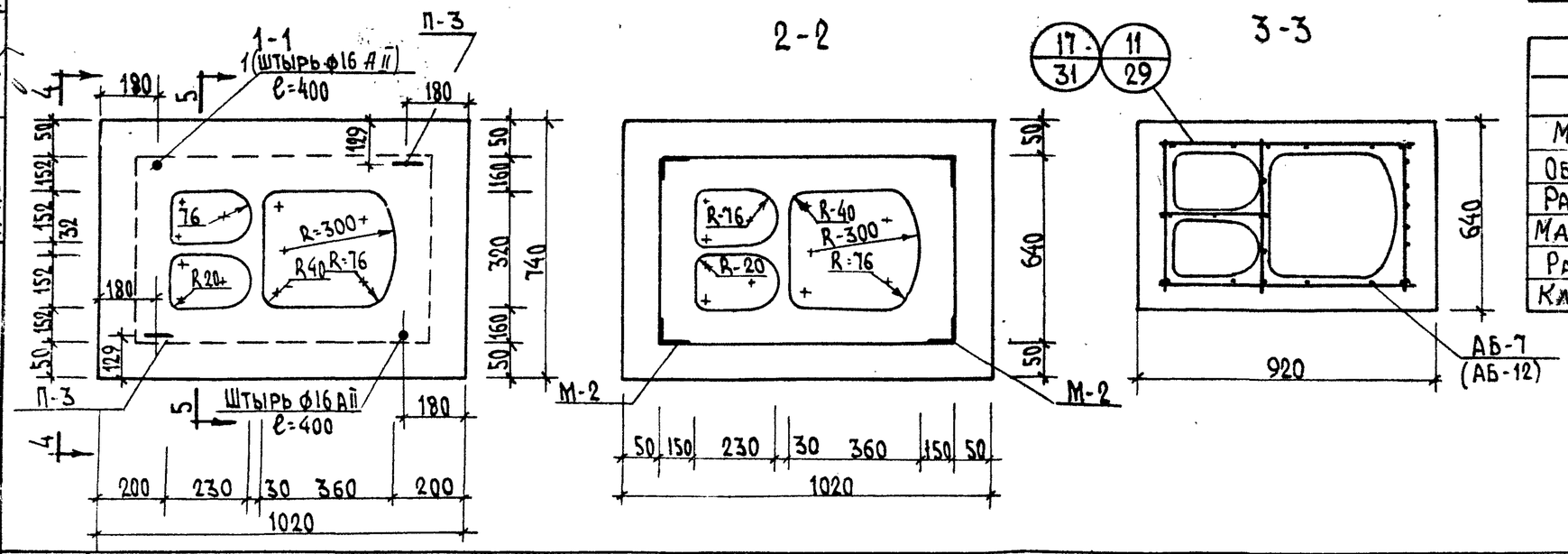

Спецификация арматурных и закладных элементов

Марка изд	Марка элементов	Кол. шт.	Масса эл. кг	Общая масса, кг	NN листов
ВШ-1	АБ-7	1	5.41	5.41	36
	М-2	2	2.33	4.66	46
	Поз. 1	2	0.63	1.26	–
	Всего:			11.33	
ВШ-5	АБ-12	1	10.48	10.48	36
	М-2	2	2.33	4.66	46
	Поз. 1	2	0.63	1.26	–
	Всего:			16.40	

Выборка стали

Сталь			ф3 ВрI	ф10 АI	ф10 АIII	ф16 АII	L75×5
ВШ-1	Длина	м	71.06	2.86	4.44	0.80	0.28
	Масса	кг	3.63	1.78	2.74	1.26	1.62
ВШ-5	Длина	м	16.35	2.86	4.44	0.80	0.28
	Масса	кг	8.4	1.78	2.74	1.26	1.62
ГОСТ			6727-80*	5781-82*			8509-86*

Характеристика изделия

Наименование		ВШ-1	ВШ-5
Масса	кг	830	1900
Объем бетона	м³	0.69	1.58
Расход стали без закл. дет.	кг	6.67	11.44
Масса закладных деталей	кг	4.66	4.66
Расход стали на 1м³ бет.	кг	21.0	14.9
Класс керамзитобет. γ=1200	кг/м³	В7.5	В7.5

В скобках даны размеры для ВШ-5.

ТК	Веншахты ВШ-1; ВШ-5	СЕР. 51.134.1-7
1995	Опалубка и армирование	Выпуск 1 / Лист 15

АП „БЕЛПРОЕКТ" г. Минск

Согласовано: Ул. конс. ин. Козырев; Гл. технол. Белоусов

Нач. АКМ-1 Катешов; ГКП Ким; Ннж. I к. Смирнова; Н. контр. Ким

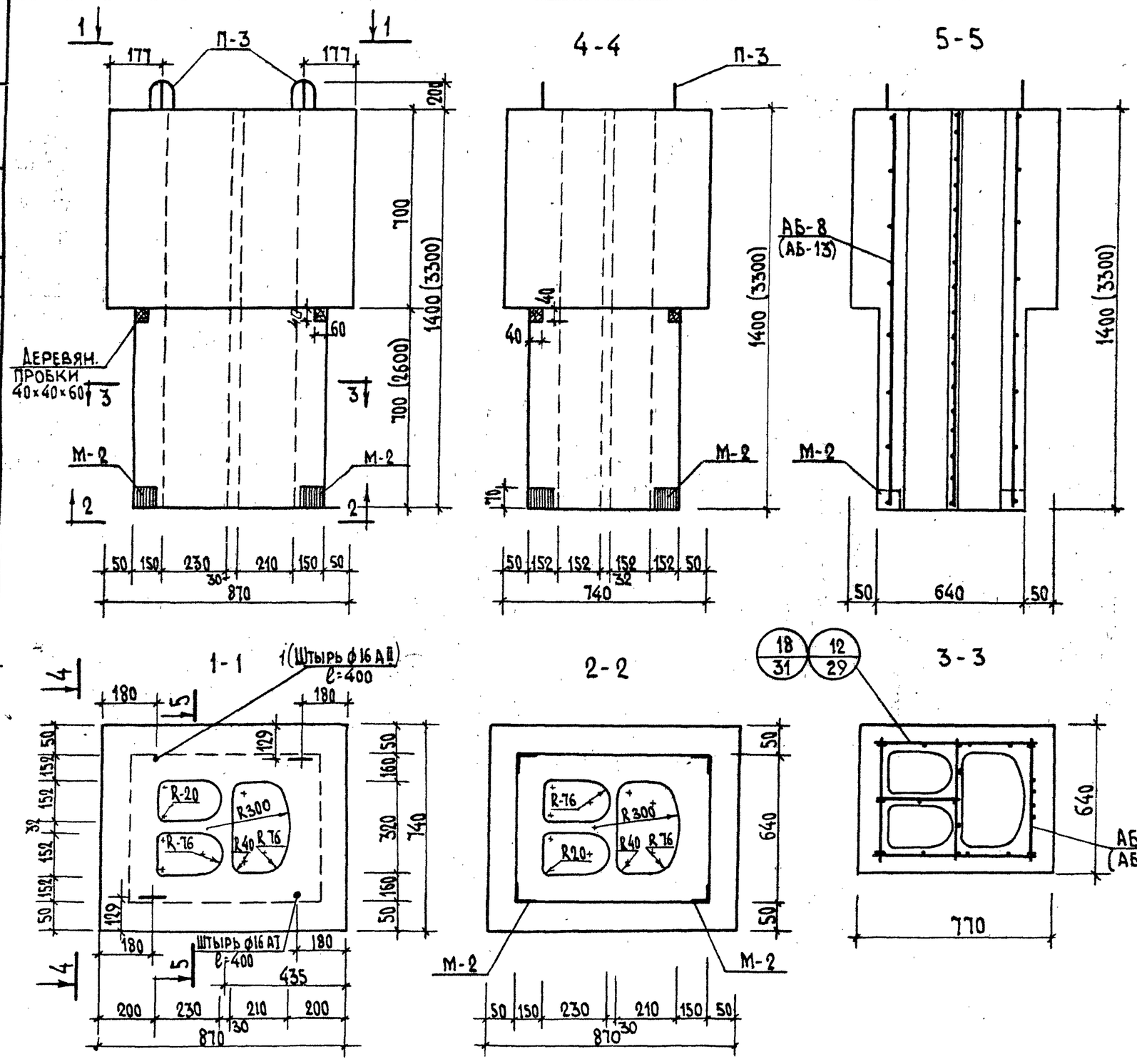

Спецификация арматурных и закладных элементов

Марка изд.	Марка элементов	Кол. шт.	Масса эл. кг	Общая масса кг	N N листов
ВШ-2	АБ-8	1	5.15	5.15	36
	М-2	2	2.33	4.66	46
	Поз. 1	2	0.63	1.26	–
	Всего:			11.07	
ВШ-6	АБ-13	1	9.6	9.6	36
	М-2	2	2.33	4.66	46
	Поз. 1	2	0.63	1.26	–
	Всего:			15.52	

Выборка стали

Сталь			⌀3ВрI	⌀10АI	⌀10АIII	⌀16АII	L75×5
ВШ-2	Длина	м	66.10	2.86	0.80	4.44	0.28
	Масса	кг	3.37	1.78	0.49	2.22	1.62
ВШ-6	Длина	м	151.80	2.86	0.80	4.44	0.28
	Масса	кг	7.82	1.78	0.49	2.22	1.62
ГОСТ			6727-80*	5781-82*			8509-86*

Характеристика изделия

Наименование		ВШ-2	ВШ-6
Масса	кг	732	1692
Объем бетона	м³	0.61	1.41
Расход стали без закл. дет	кг	6.41	10.86
Масса закладных деталей	кг	4.66	4.66
Расход стали на 1м³ бетона	кг	23.0	16.10
Класс керамзитобет. γ=1200	кг/м³	В7.5	В7.5

В скобках даны размеры для ВШ-6

ТК	Вентшахты ВШ-2; ВШ-6	СЕР. 51.134.1-7
1995	Опалубка и армирование	Выпуск 1 / Лист N 16

АП „БЕЛПРОЕКТ" г. Минск

Согласовано: Гл. конс. НИ. Козырев; Гл. технол. Белоусов

Нач. АКМ-1 Котешов; ГКП Ким; Инж. I к. Смирнова; Н. контр. Ким

Разраб. 13.XI.95

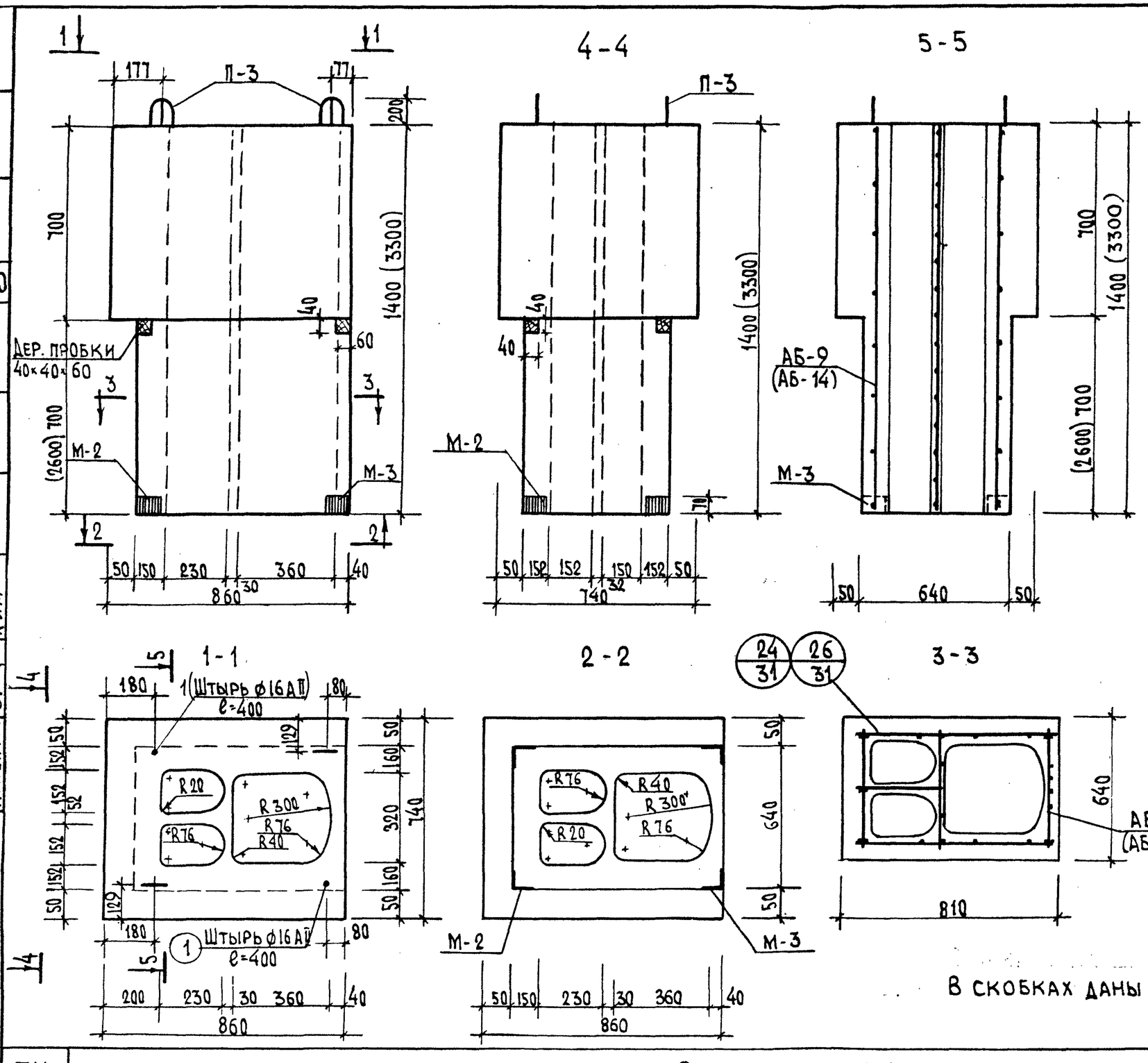

Спецификация арматурных и закладных элементов					
Марка изд.	Марка элементов	Кол. шт.	Масса эл. кг.	Общая масса кг	№ листов
ВШ-3А	АБ-9	1	5.37	5.37	36
	М-2	1	2.33	2.33	46
	М-3	1	2.33	2.33	46
	Поз. 1	2	0.63	1.26	–
		Всего:		11.29	
ВШ-7А	АБ-14	1	10.06	10.06	36
	М-2	1	2.33	2.33	46
	М-3	1	2.33	2.33	46
	Поз. 1	2	0.63	1.26	-
		Всего:		15.98	

Выборка стали							
Сталь			ø Вр I	ф10 А I	ф10А III	ф16 А II	L 75×5
ВШ-3А	Масса	м	3.61	1.78	2.74	1.26	1.62
	Длина	кг	70.80	2.86	4.44	0.80	0.28
ВШ-7А	Масса	кг	8.28	1.78	2.74	1.26	1.62
	Длина	м	162.4	2.86	4.44	0.80	0.28
ГОСТ			6727-80*		5781-82*		8509-86*

Характеристика изделия			
Наименования		ВШ-3А	ВШ-7А
Масса	кг	672	1538
Объем бетона	$м^3$	0.56	1.28
Расход стали без закл.	кг	6.63	11.32
Масса закладных деталей	кг	4.66	4.66
Расход стали на 1 $м^3$ бетона	кг	25.7	19.8
Класс керамзитобетона γ=1200 кг/$м^3$		В7.5	В7.5

В скобках даны размеры для ВШ-7А

ТК	Вентшахты ВШ-3А; ВШ-7А	Сер. Б1.134.1-7
1995	Опалубка и армирование	Выпуск 1 / Лист N 17

Согласовано: Белаусов; Гл. технол. Сотникова; Гл. инж. пр. Синицына; Н. контр. Ким; Ким

г. Минск

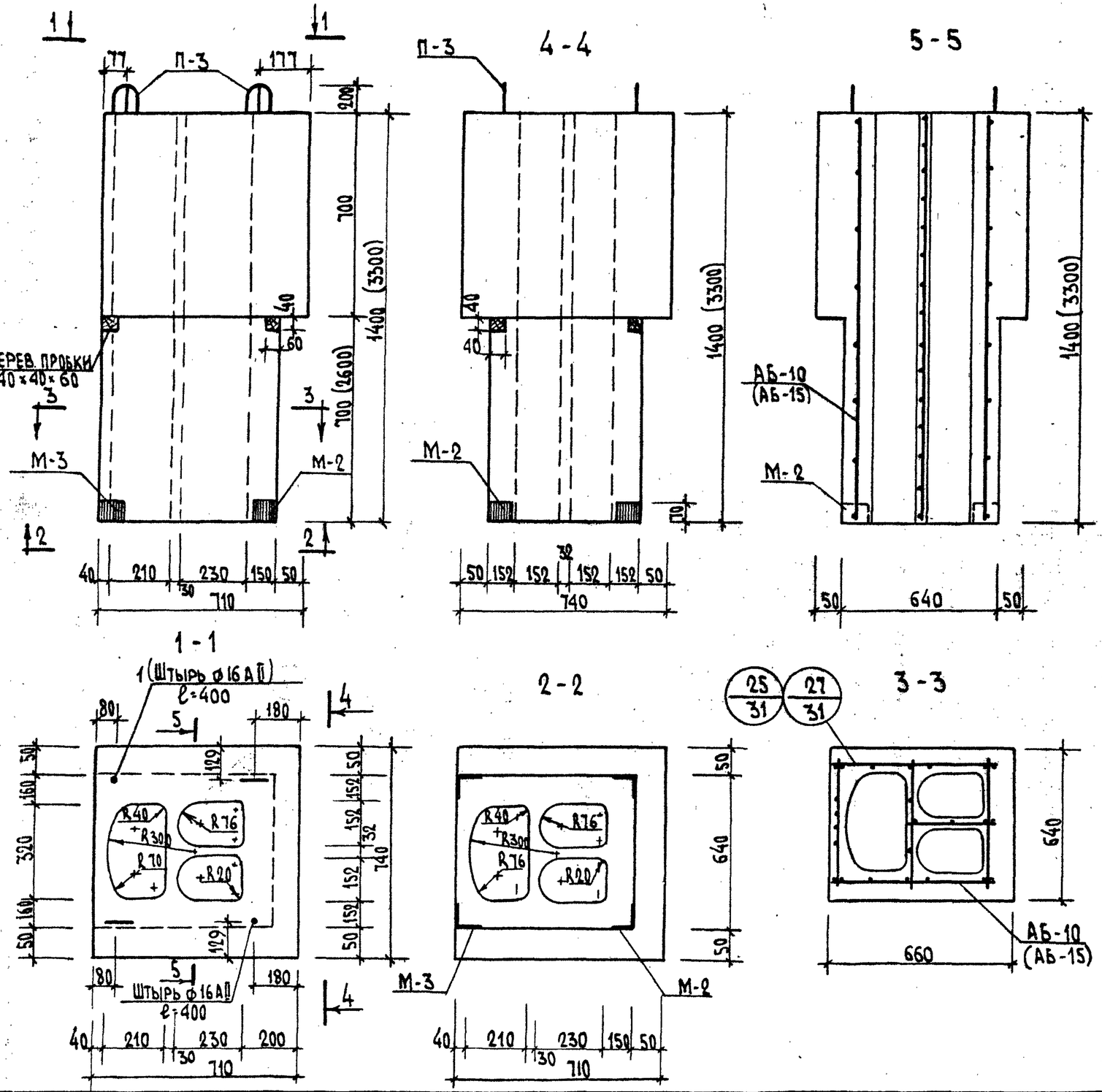

Спецификация арматурных

Марка изд.	Марка элементов	Кол. шт	Масса эл. кг	Общая масса, кг	N N листов
ВШ-3Б	АБ-10	1	5.11	5.11	37
	М-2	1	2.33	2.33	46
	М-3	1	2.33	2.33	46
	Поз. 1	2	0.63	1.26	—
	Всего:			11.03	
ВШ-7Б	АБ-15	1	9.48	9.48	37
	М-2	1	2.33	2.33	46
	М-3	1	2.33	2.33	46
	Поз. 1	2	0.63	1.26	—
	Всего:			15.40	

Выборка стали

Сталь			ф3ВрI	ф10АI	ф10АIII	ф16АII	L75×5
ВШ-3Б	Длина	м	64.96	2.86	4.44	0.80	0.28
	Масса	кг	3.33	1.78	2.74	1.26	1.62
ВШ-7Б	Длина	м	150.8	2.86	4.44	0.80	0.28
	Масса	кг	7.7	1.78	2.74	1.26	1.62
ГОСТ			6727-80*	5781-82*			8509-86*

Характеристика изделия

Наименование		ВШ-3Б	ВШ-7Б
Масса	кг	576	1368
Объем бетона	$м^3$	0.48	1.14
Расход стали без закл.	кг	6.37	10.74
Масса закладных деталей	кг	4.66	4.66
Расход стали на 1 $м^3$ бет.	кг	28.70	19.50
Класс керамзитобетона γ=1200	$кг/м^3$	В7.5	В7.5

В скобках даны размеры для ВШ-7Б

Гл. конс. ин.	Козырев	
Гл. технол.	Белоусов	
Согласовано		
Нач. АКМ	Котешов	
ГКП	Ким	
Инж. I к.	Синицына	
Н. контр.	Ким	

АП „БЕЛПРОЕКТ" г. МИНСК

ТК	Вентшахты ВШ-3Б; ВШ-7Б.	СЕР. Б1.134.1-7
1995	Опалубка и армирование	Выпуск 1 / Лист N 18

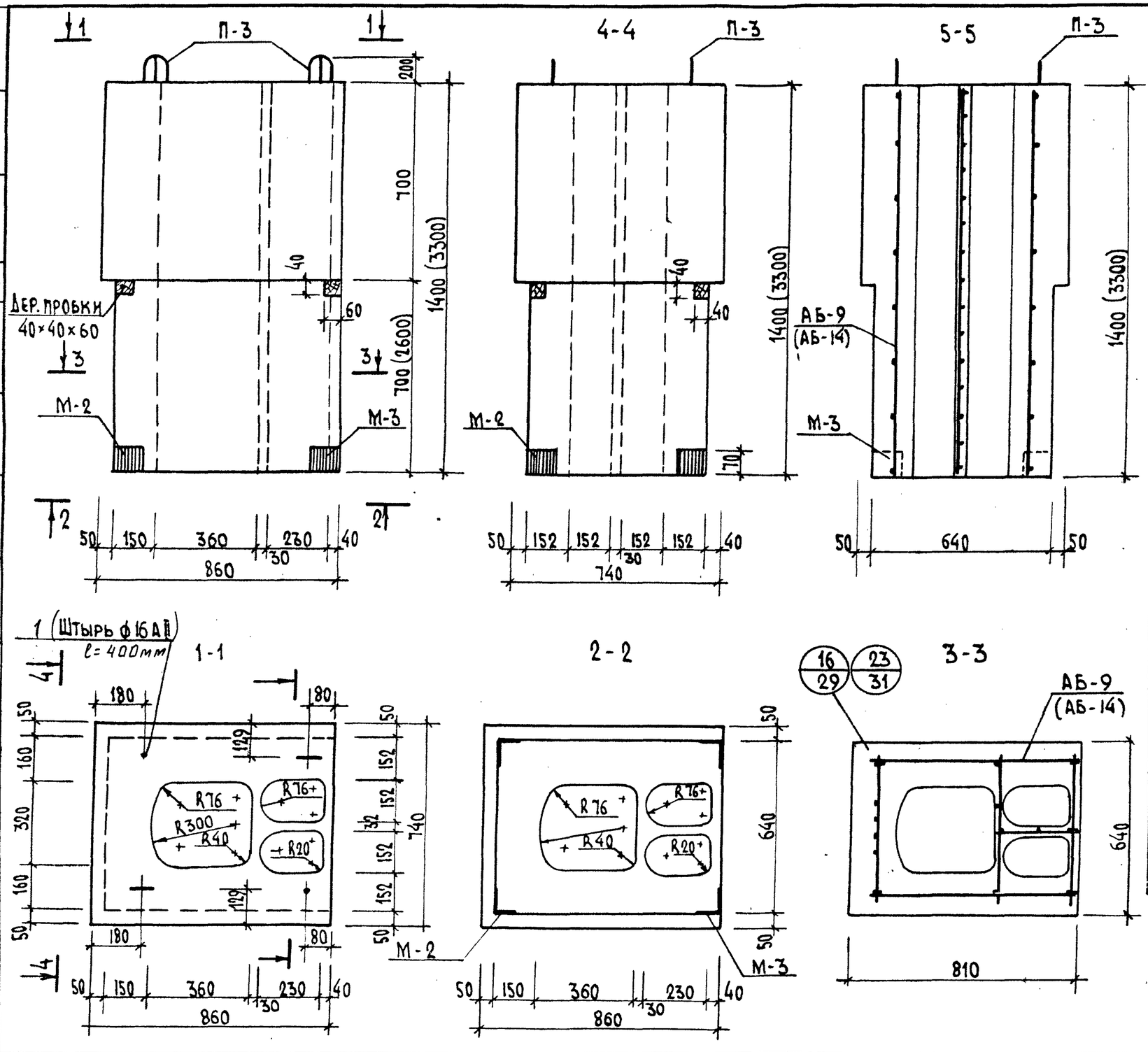

Спецификация арматурных и закладных деталей

Марка издел	Марка элементов	Кол. шт.	Масса эл. кг	Общая масса, кг	N листов
ВШ-1А	АБ-9	1	5.37	5.37	36
	М-2	1	2.33	2.33	46
	М-3	1	2.33	2.33	46
	Поз. 1	2	0.63	1.26	-
			Всего:	17.29	
ВШ-5А	АБ-14	1	10.06	10.06	36
	М-2	1	2.33	2.33	46
	М-3	1	2.33	2.33	46
	Поз. 1	2	0.63	1.26	—
			Всего:	15.98	

Выборка стали

Сталь			⌀3Вр-I	⌀10АI	⌀10АIII	⌀16АII	L75×5
ВШ-1А	Масса	кг	3.60	1.78	2.74	1.26	1.62
	Длина	м	70.80	2.86	4.44	0.80	0.28
ВШ-5А	Масса	кг	8.28	1.78	2.74	1.26	1.62
	Длина	м	162.4	2.86	4.44	0.80	0.28
ГОСТ			6727-80*		5781-82*		8509-86*

Характеристика изделия

Наименование		ВШ-1А	ВШ-5А
Масса	кг	672	1538
Объем бетона	м³	0.56	1.28
Расход стали без закладн.	кг	6.63	11.32
Масса закладных деталей	кг	4.66	4.66
Расход стали на 1м³ бетона	кг	25.7	19.8
Класс керамзитобетона γ-1200	кг/м³	В7.5	В7.5

В скобках даны размеры для ВШ-5А.

ТК	Вентшахты ВШ-1А, ВШ-5А	СЕР. Б1.134.1-7
1995	Опалубка и армирование	Выпуск 1 / Лист N 19

Согласовано

Гл. конс. ин. Казырев; Гл. технол. Белоусов

Нач. АКМ-1 Котешов; ГКП Ким; Инж. I к. Смирнова; Н. контр. Ким

12.08.94 13.11.95

АП „БЕЛПРОЕКТ" г. Минск

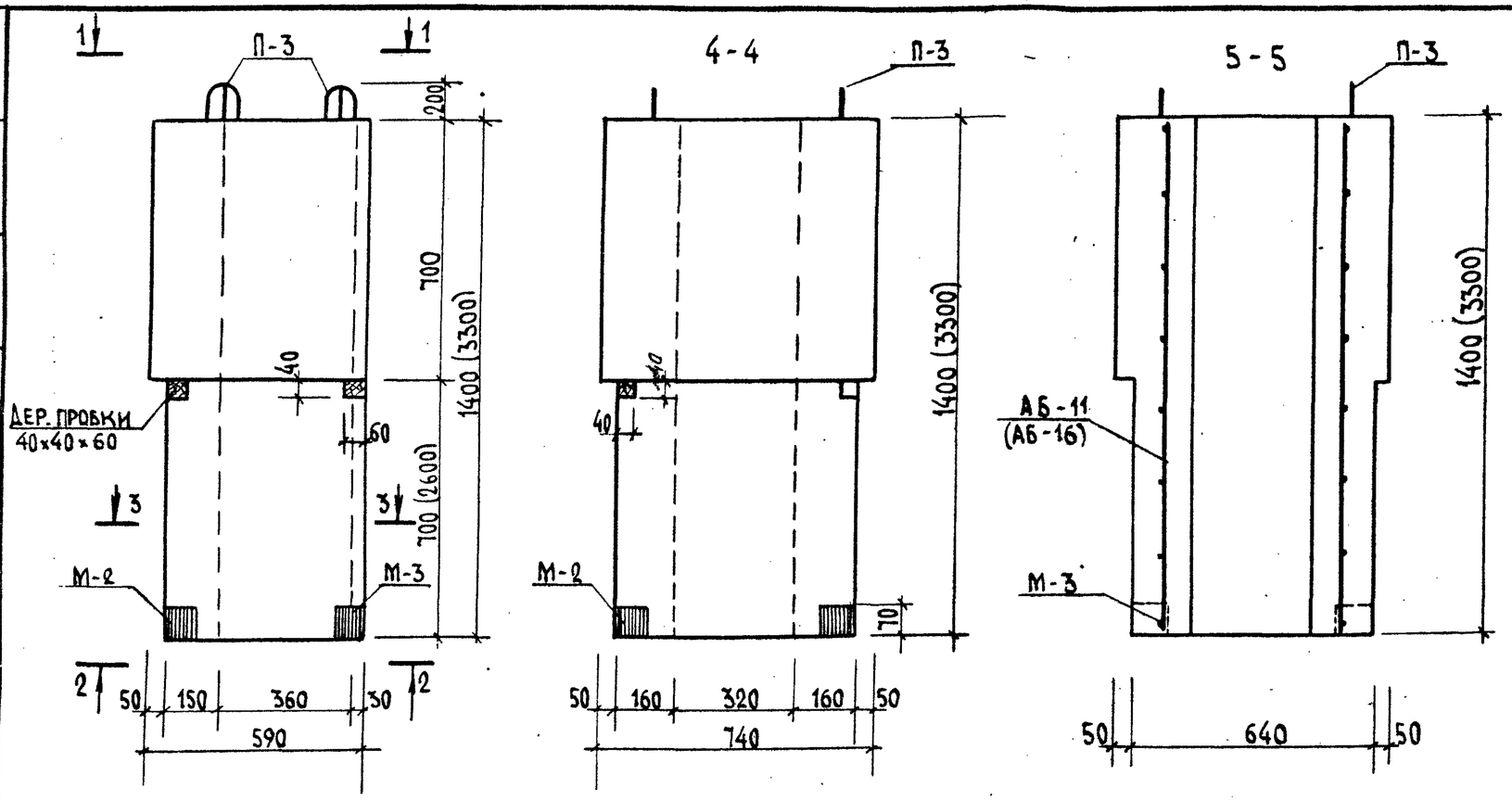

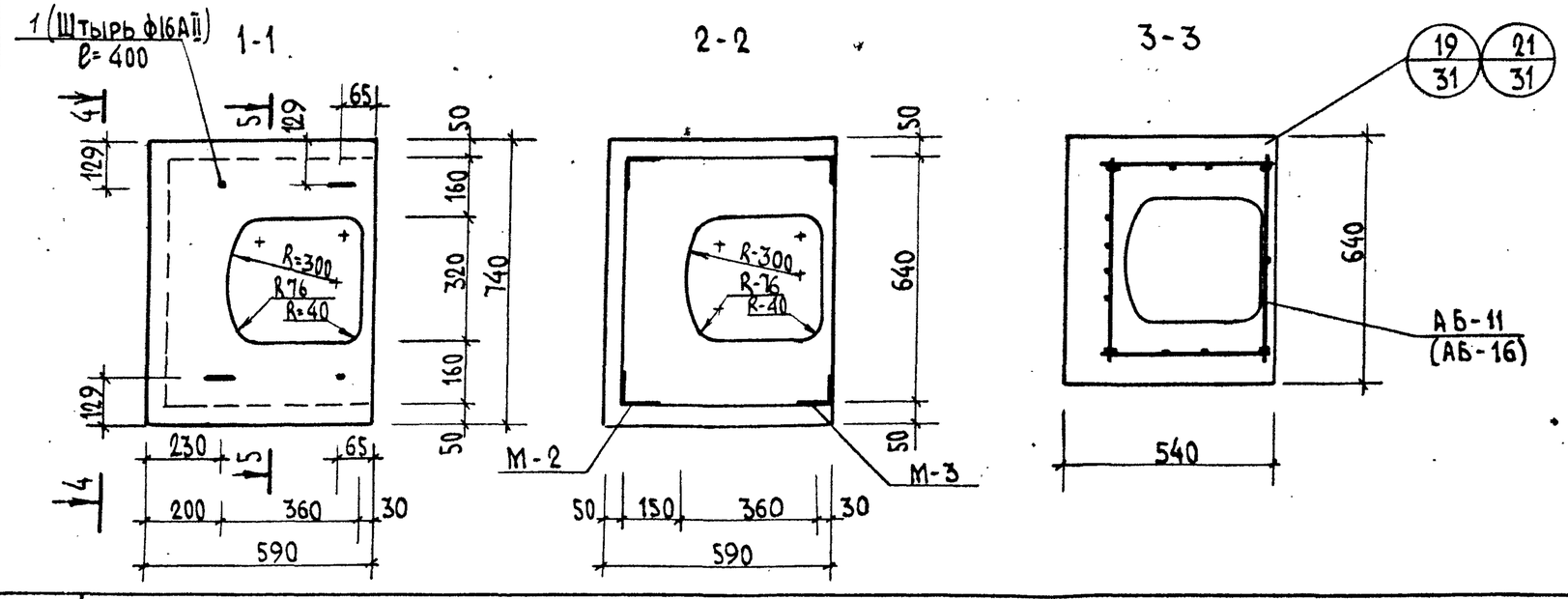

СПЕЦИФИКАЦИЯ АРМАТУРНЫХ И ЗАКЛАДНЫХ ЭЛЕМЕНТОВ

МАРКА ИЗД.	МАРКА ЭЛЕМЕНТОВ	КОЛ. ШТ.	МАССА ЭЛ. КГ	ОБЩАЯ МАССА, КГ	NN ЛИСТ.
ВШ-4	АБ-11	1	4.44	4.44	37
	М-2	1	2.33	2.33	46
	М-3	1	2.33	2.33	46
	Поз.1	2	0.63	1.26	-
			Всего:	10.36	
ВШ-8	АБ-16	1	6.62	6.62	37
	М-2	1	2.33	2.33	46
	М-3	1	2.33	2.33	46
	Поз.1	2	0.63	1.26	-
			Всего:	12.54	

ВЫБОРКА СТАЛИ

Сталь			ф3Вр I	ф10А I	ф10А II	ф16А II	L 75×5
ВШ-4	Масса	кг	2.66	1.78	2.74	1.26	1.62
	Длина	м	32.16	2.86	4.44	0.80	0.28
ВШ-8	Масса	кг	4.84	1.78	2.74	1.26	1.62
	Длина	м	94.90	2.86	4.44	0.80	0.28
ГОСТ			6727-80*	5781-82*			8509-86*

ХАРАКТЕРИСТИКА ИЗДЕЛИЯ

Наименование		ВШ-4	ВШ-8
Масса	кг	468	996
Объем бетона	м³	0.39	0.83
Расход стали без закл.	кг	5.7	7.88
Масса закладных деталей	кг	4.66	4.66
Расход стали на 1м³ бетона	кг	29.3	20.1
Класс керамзитобетона σ=1200 кг/м³		В7.5	В7.5

В скобках даны размеры для ВШ-8.

ТК	Вентшахты ВШ-4, ВШ-8.	СЕР. Б1.134.1-7
1995	Опалубка и армирование.	Выпуск 1 / Лист N 20

Согласовано: Гл. конс. ин. Козырев; Гл. технолог Белоусов

Нач. АКМ-1 Котешов; ГКП Ким; Инж. Тк. Смирнова; Н. контр. Ким

АП „БЕЛПРОЕКТ" г. Минск

13.XII.95

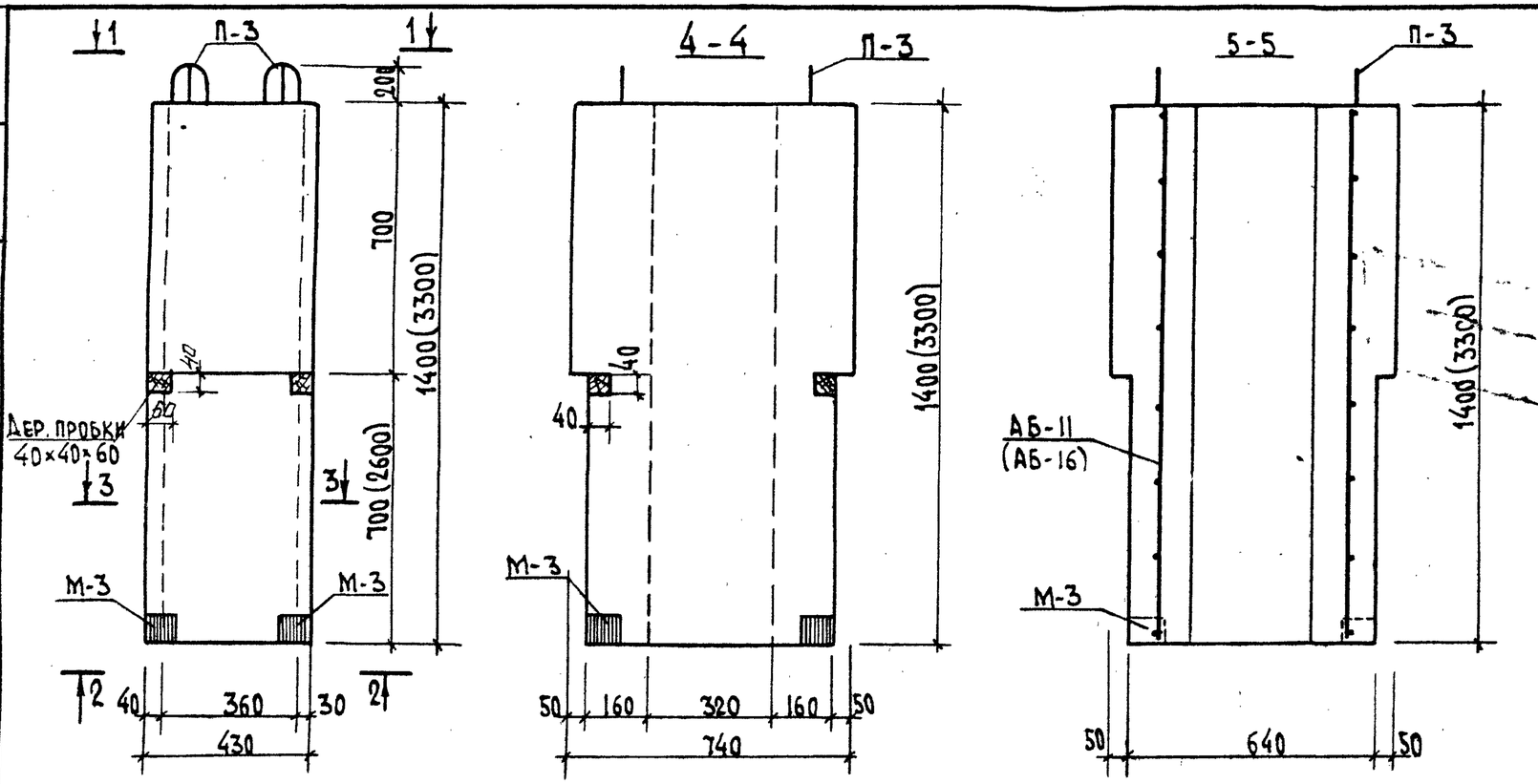

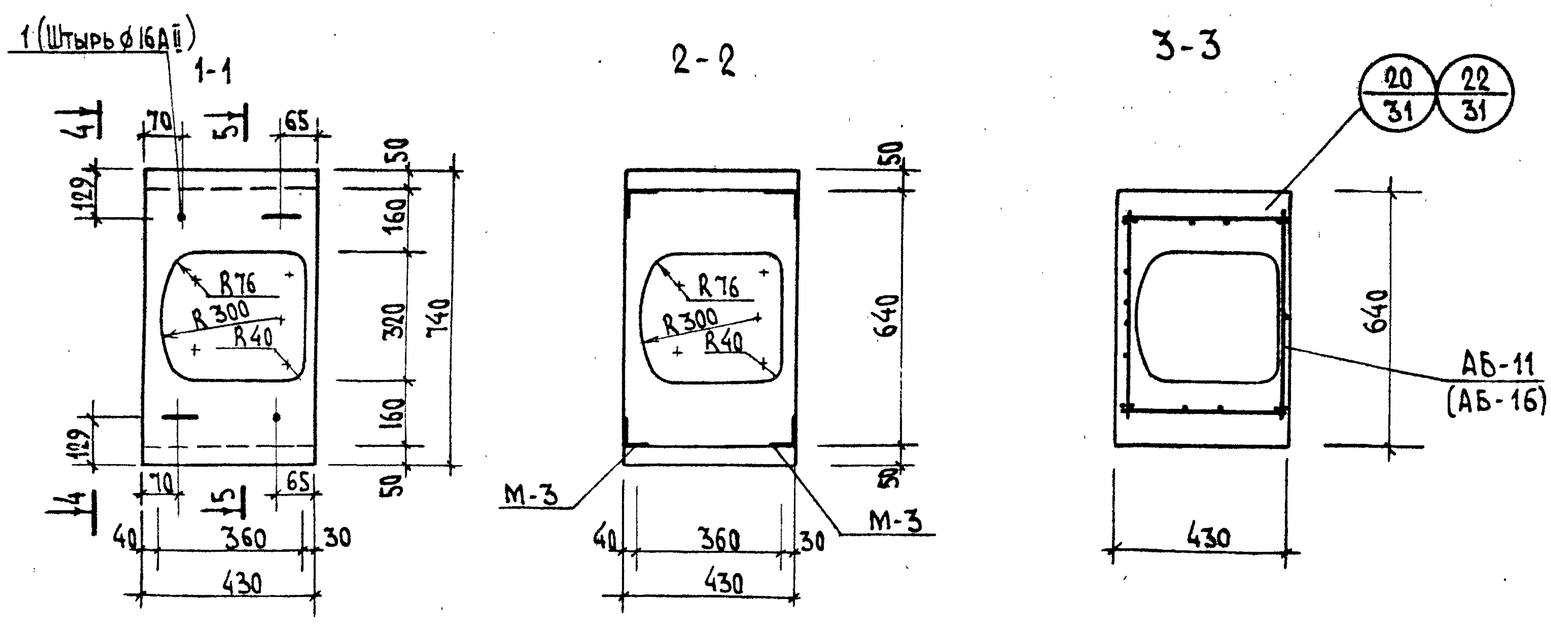

Спецификация арматурных и закладных элементов

Марка издел.	Марка элементов	Кол. шт	Масса эл. кг	Общая масса, кг	N листов
ВШ-4А	АБ-11	1	4.44	4.44	37
	М-3	2	2.33	4.66	46
	Поз. 1	2	0.63	1.26	–
	Всего:			10.36	
ВШ-8А	АБ-16	1	6.62	6.62	37
	М-3	2	2.33	4.66	46
	Поз. 1	2	0.63	1.26	–
	Всего:			12.54	

Выборка стали

Сталь			⌀3ВрI	⌀10АI	⌀10АIII	⌀16АII	L 75×5
ВШ-4А	Масса	кг	2.66	1.78	2.74	1.26	1.62
	Длина	м	52.46	2.86	4.44	0.80	0.28
ВШ-8А	Масса	кг	4.84	1.78	2.74	1.26	1.62
	Длина	м	94.90	2.86	4.44	0.80	0.28
ГОСТ			6727-80*	5781-82*			8509-86*

Характеристика изделия

Наименование		ВШ-4А	ВШ-8А
Масса	кг	312	672
Объем бетона	м	0.26	0.56
Расход стали без закл. дет.	кг	5.7	7.88
Масса закладных деталей	кг	4.66	4.66
Расход стали на 1м³ бетона	кг	43.8	29.8
Класс керамзитобетона γ=1200 кг/м³		В7.5	В7.5

1. В скобках даны размеры для ВШ-8А

ТК	Вентшахты ВШ-4А, ВШ-8А.	СЕР. Б1.134.1-7	
1995	Опалубка и армирование	Выпуск 1	Лист N 21

АП „БЕЛПРОЕКТ" г. МИНСК

Согласов.

Гл. технол. Белоусов
Гл. конс. ин. Казырев
ГКП Ким
Инж. I к. Смирнова
Н. контр. Ким
Инж. I к. Кутешов

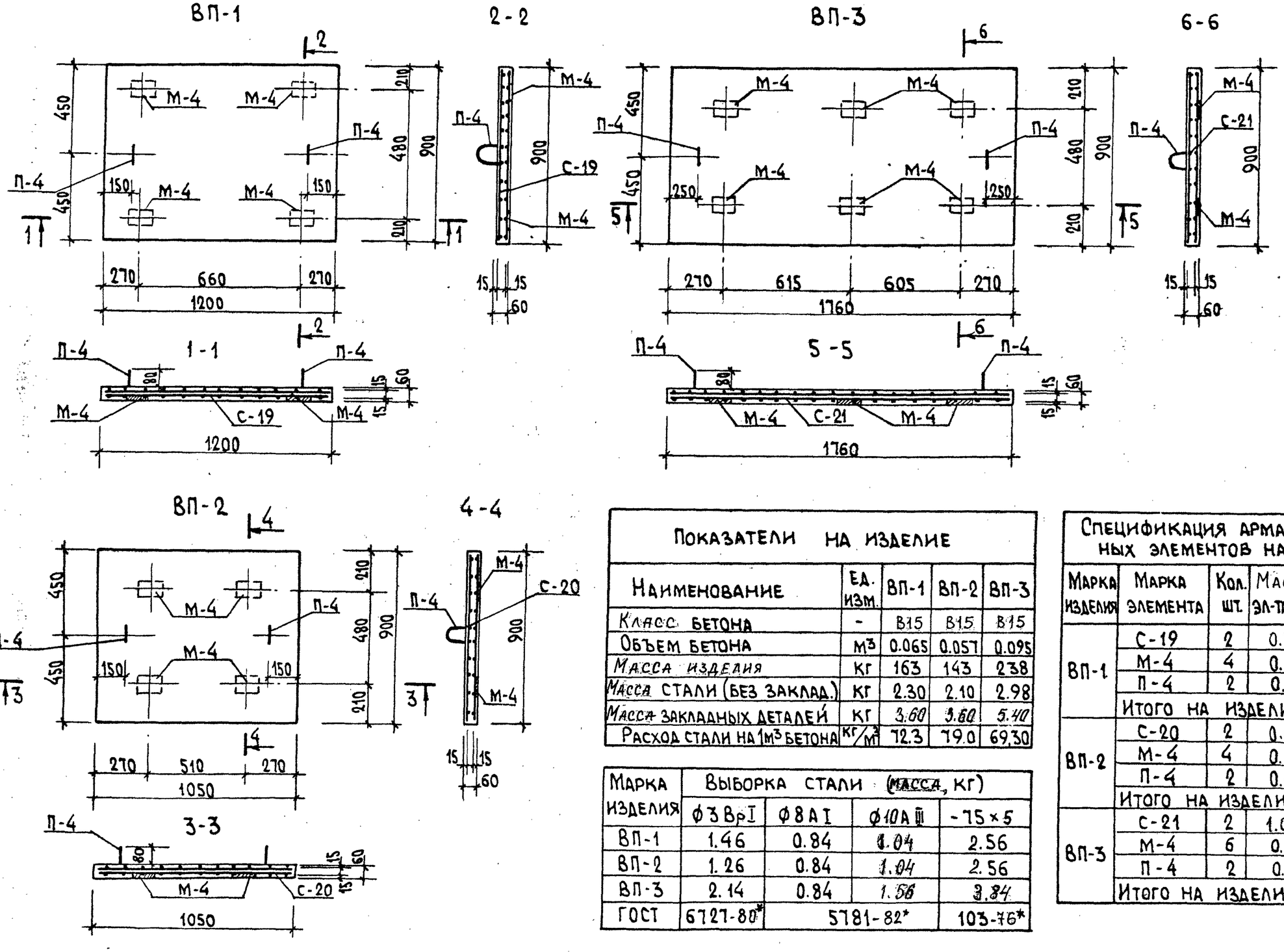

Показатели на изделие				
Наименование	Ед. изм.	ВП-1	ВП-2	ВП-3
Класс бетона	-	В15	В15	В15
Объем бетона	$м^3$	0.065	0.057	0.095
Масса изделия	кг	163	143	238
Масса стали (без заклад.)	кг	2.30	2.10	2.98
Масса закладных деталей	кг	3.60	3.60	5.40
Расход стали на $1м^3$ бетона	$кг/м^3$	72.3	79.0	69,30

Марка изделия	Выборка стали (масса, кг)			
	ф3 ВрI	ф8 АI	ф10 АIII	-75×5
ВП-1	1.46	0.84	1.04	2.56
ВП-2	1.26	0.84	1.04	2.56
ВП-3	2.14	0.84	1.56	3.84
ГОСТ	6727-80*	5781-82*		103-76*

Спецификация арматурных и закладных элементов на изделие					
Марка изделия	Марка элемента	Кол. шт.	Масса эл-та, кг	Общая масса, кг	N N листа
ВП-1	С-19	2	0.73	1.46	45
	М-4	4	0.90	3.60	46
	П-4	2	0.42	0.84	46
	Итого на изделие:			5.90	
ВП-2	С-20	2	0.63	1.26	45
	М-4	4	0.90	3.60	46
	П-4	2	0.42	0.84	46
	Итого на изделие:			5.70	
ВП-3	С-21	2	1.07	2.14	45
	М-4	6	0.90	5.40	46
	П-4	2	0.42	0.84	46
	Итого на изделие:			8,38	

ТК	Плиты ВП-1, ВП-2, ВП-3	СЕР.Б1.134.1-7	
1995	Опалубка и армирование	Выпуск 1	Лист N 22

Козырев, Белоусов — Гл. конс. ин., Гл. технолог — Согласовано

Котешов, Ким, Смирнова, Ким — Нач. АКН-1, ГКП, Инж. I к., Н. контр.

12.8987 13.XII.95

АП „БЕЛПРОЕКТ" г. Минск

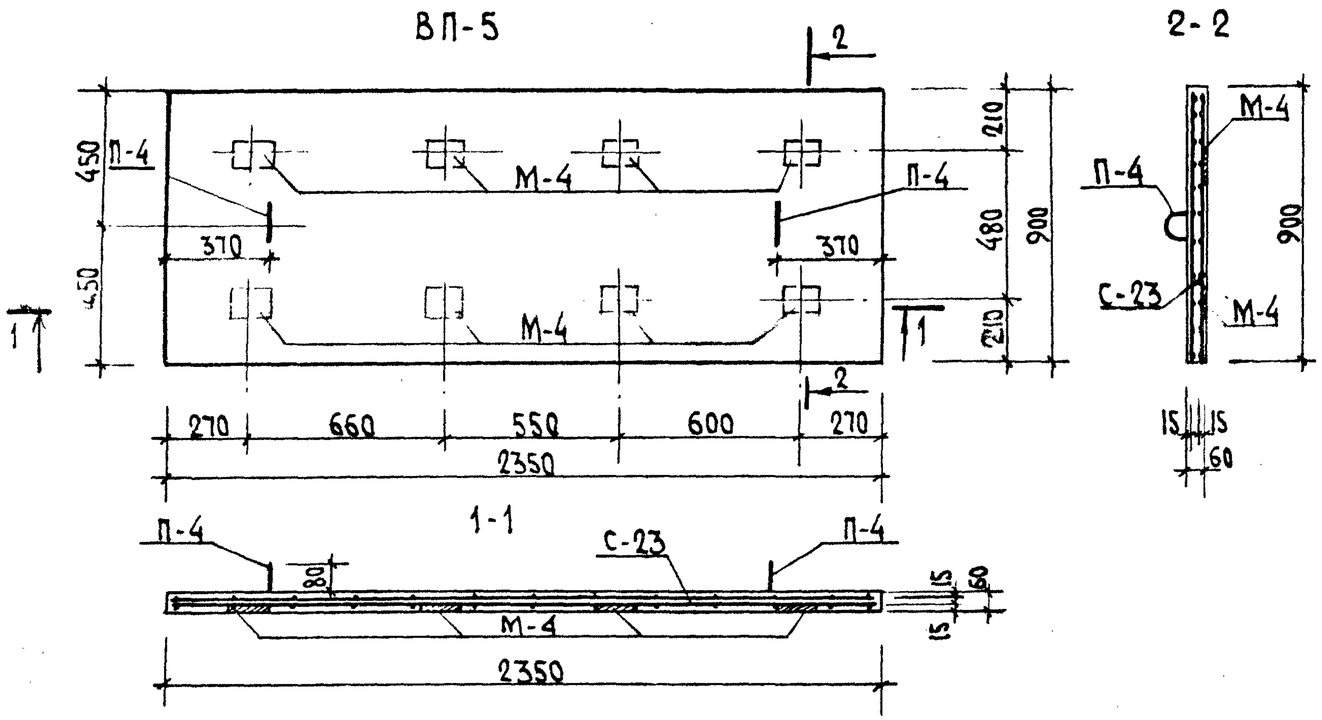

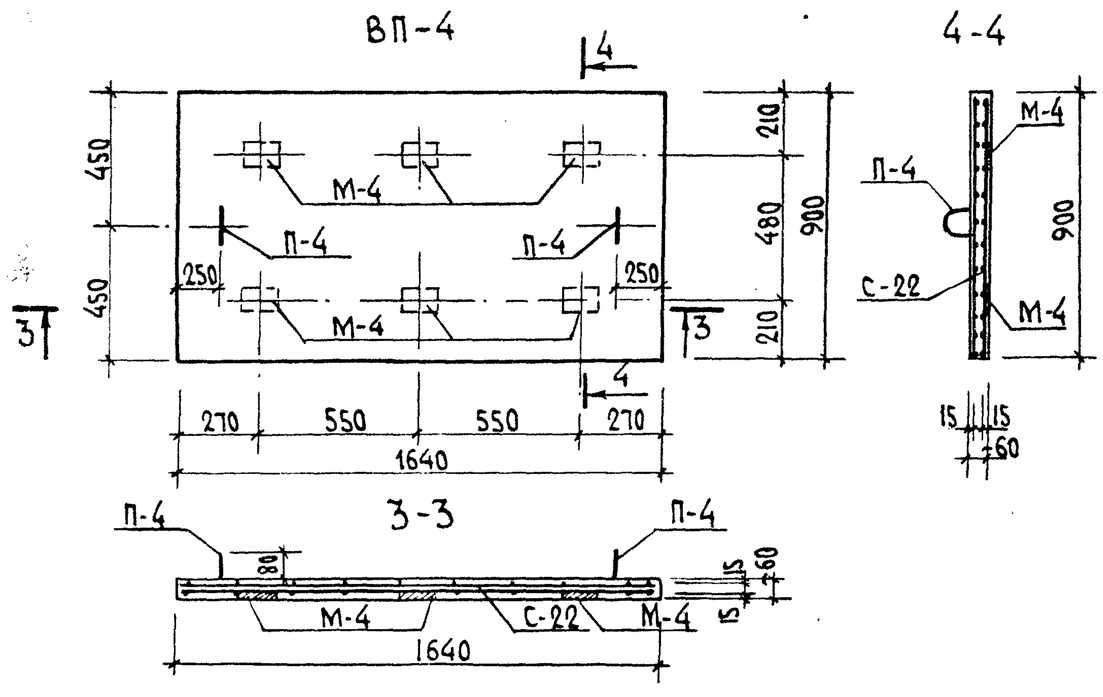

Спецификация арматурных и закладных элементов на изделие					
Марка изделия	Марка элемент.	Кол. шт.	Масса эл-та, кг	Общая масса, кг	N N листа
ВП-4	С-22	2	0.97	1.94	45
	М-4	6	0.90	5.40	46
	П-4	2	0.42	0.84	46
	Итого:			8.18	
ВП-5	С-23	2	1.41	2.82	45
	М-4	8	0.90	7.20	46
	П-4	2	0.42	0.84	46
	Итого:			10,86	

Показатели на изделие			
Наименование	Ед. изм.	ВП-4	ВП-5
Класс бетона	-	В15	В15
Объем бетона	$м^3$	0.089	0.13
Масса изделия	кг	220	330
Масса стали (без закладных)	кг	2.78	3.66
Масса закладных деталей	кг	5.40	7.20
Расход стали на $1м^3$ бетона	$кг/м^3$	73.5	65.0

Марка изделия	Выборка стали (масса, кг)			
	⌀3 ВрI	⌀8 AI	⌀10 A III	-75 × 5
ВП-4	1.94	0.84	1.56	3.86
ВП-5	2.82	0.84	2.08	5.12
ГОСТ	6727-80*	5781-82*		103-76*

Согласовано

Гл. конс. ин. Козырев
Гл. технолог Белоусов

Нач. АКМ-1 Котешева
ГКП Ким
Инж. I к. Смирнов
Н. контр. Ким

АП „БЕЛПРОЕКТ"
г. Минск

ТК	Плиты ВП-4, ВП-5	СЕР. Б1.134.1-7
1995	Опалубка и армирование	Выпуск 1 / Лист N 23

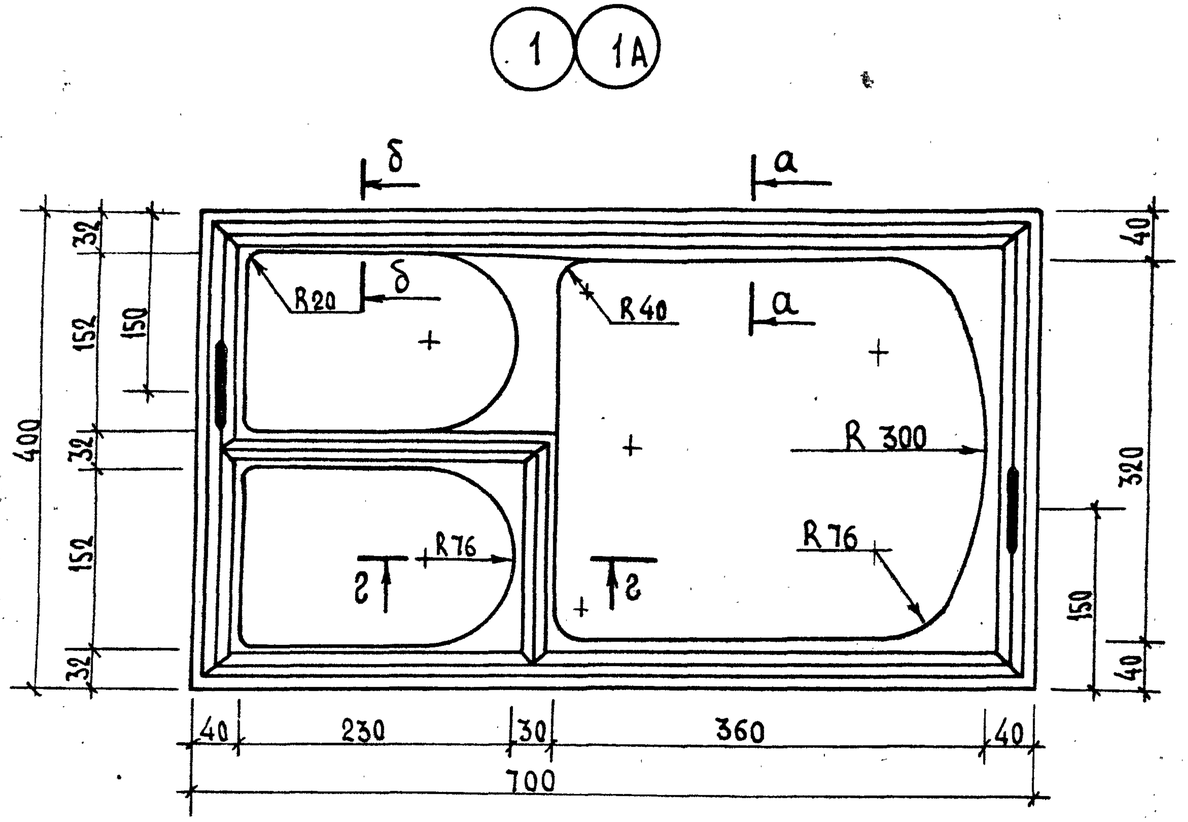

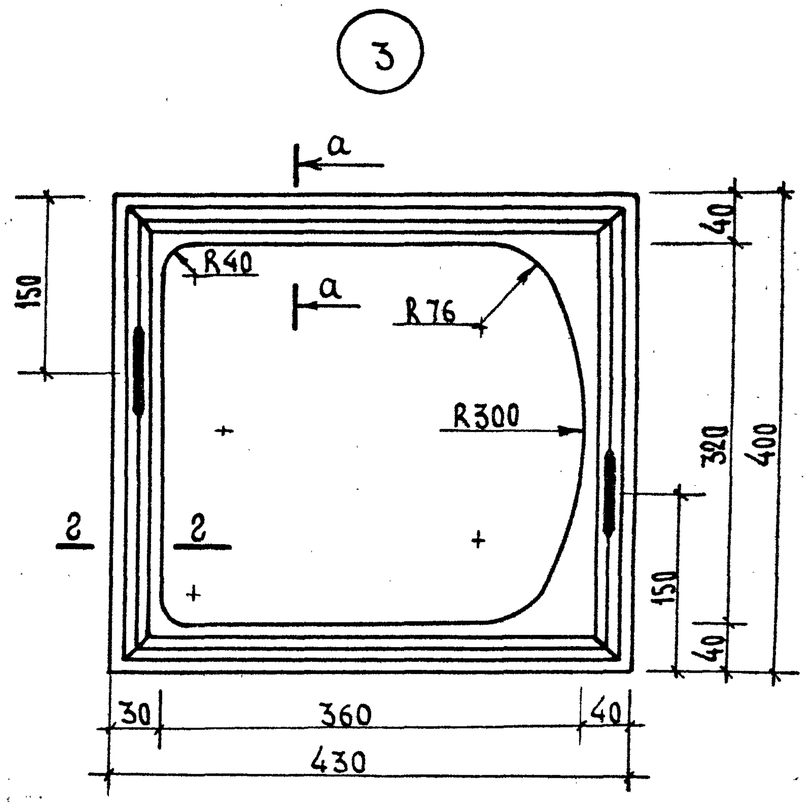

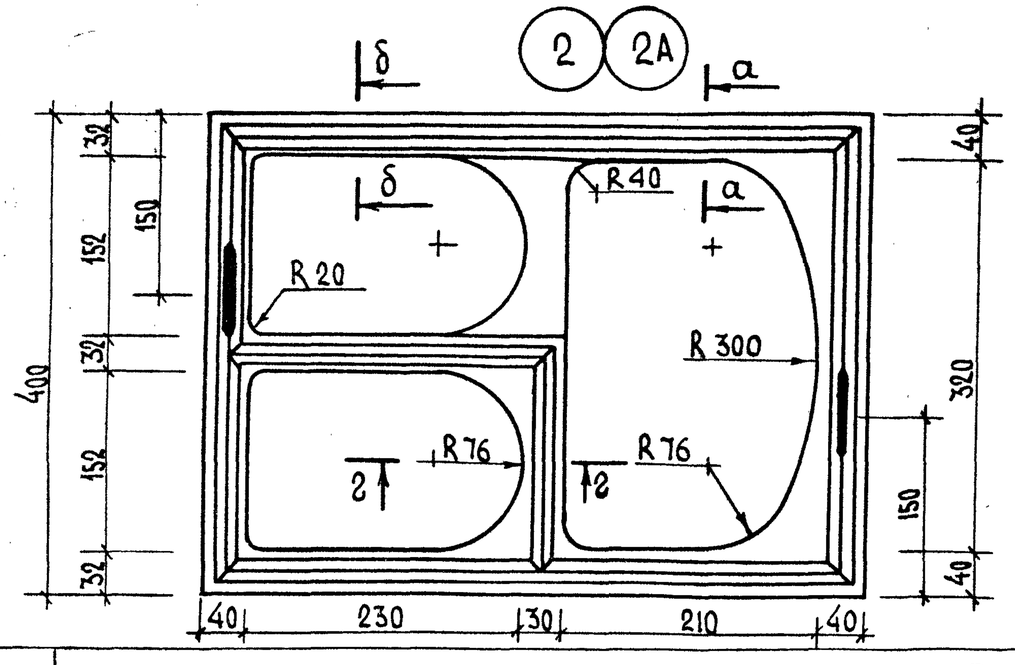

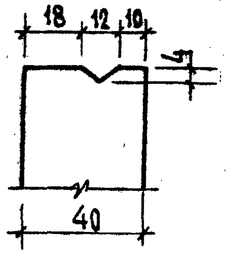

а-а

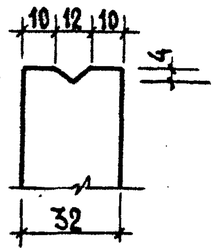

б-б

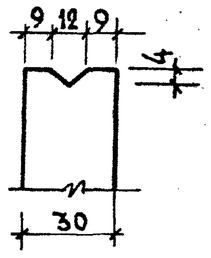

г-г

1. Подъемные петли срезать после монтажа на стройплощадке.
2. Узлы „1А" и „2А" зеркальны узлам „1" и „2".

Гл. конс. им	Козырев		
Гл. технолог	Белоусов		
Согласовано			
Нач. АКМ-1	Котешов		
ГКП	Ким		
Н. контр.	Ким		

Утверждено 15.XII.95
АП „БЕЛПРОЕКТ"
г. Минск

ТК	Вентиляционные блоки	СЕР. 51.134.1-7
1995	Узлы	Выпуск 1 / Лист N 24

4 4а Зеркально 4

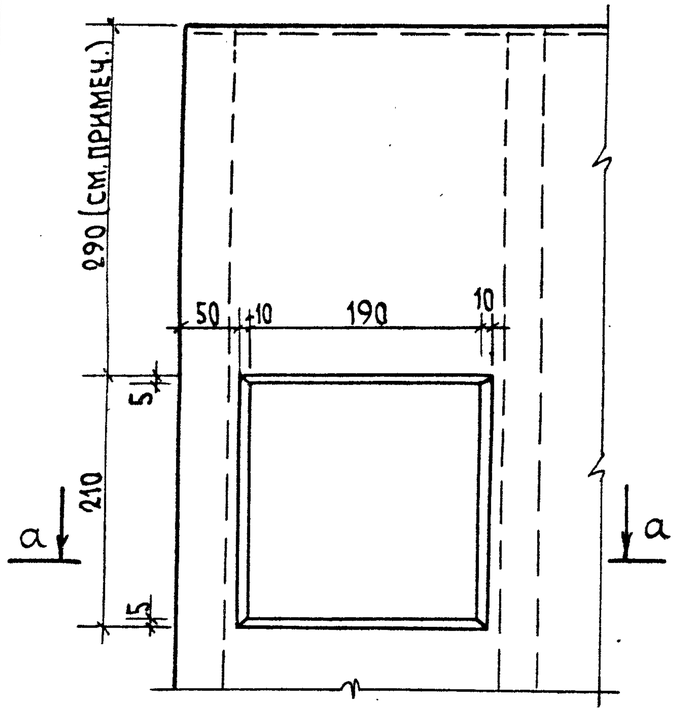

а - а

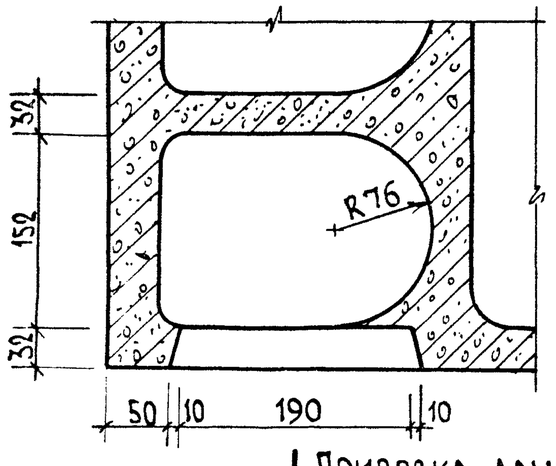

5 5а Зеркально 5

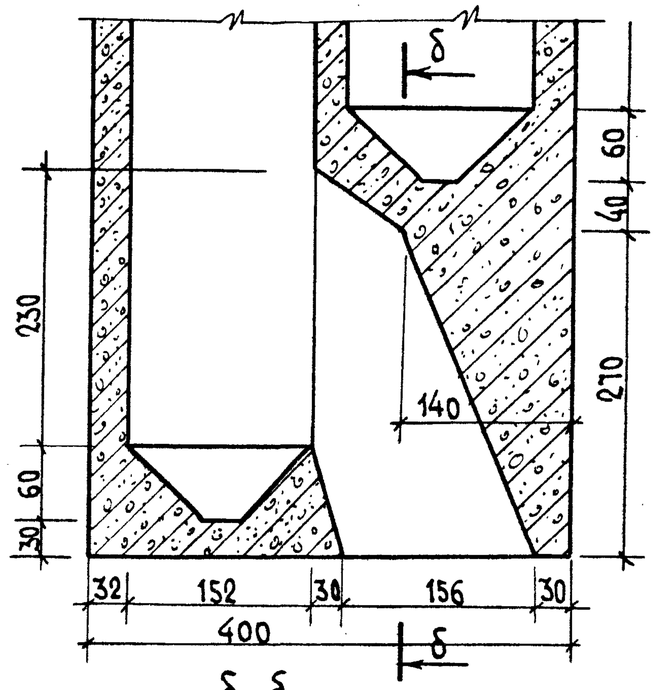

δ - δ

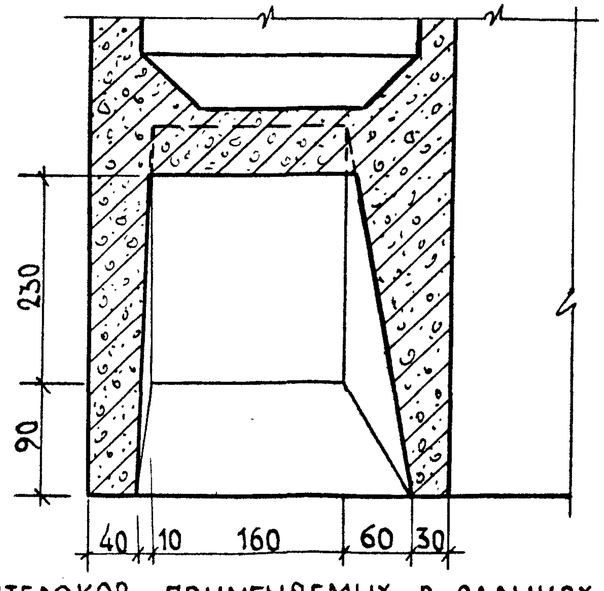

6 6а Зеркально 6

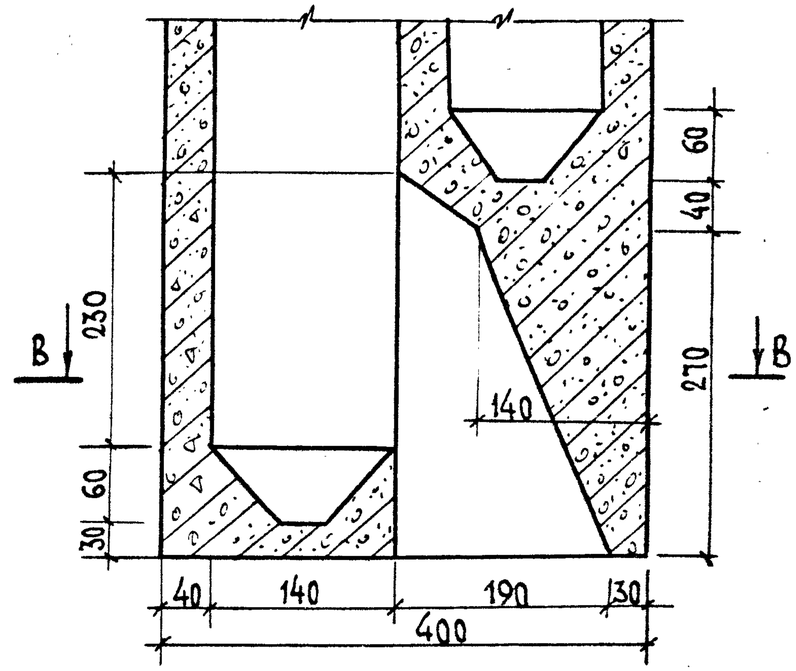

В - В

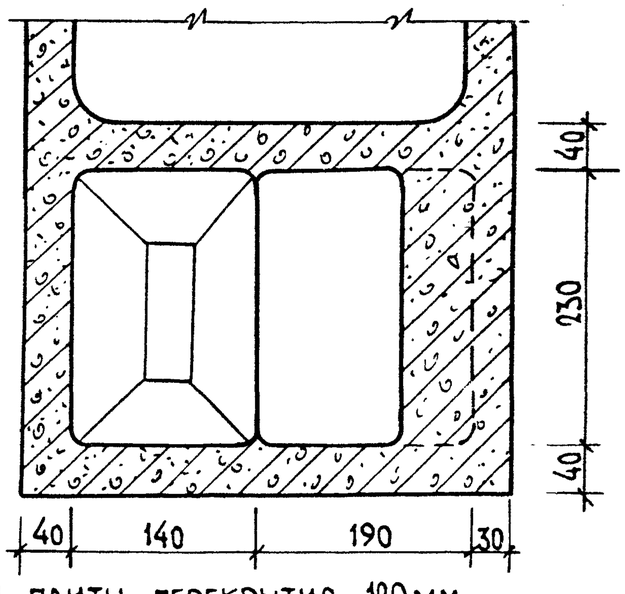

Привязка дана для вентблоков, применяемых в зданиях с толщиной плиты перекрытия 120 мм. В остальных случаях привязка определяется в конкретном проекте и оговаривается в заказе на вентблоки.

ТК	Вентиляционные блоки	СЕР. Б1.134.1-7
1995	Узлы	Выпуск 1 / Лист N 25

Согласовано: Гл. конс. ИИ — Казырев; Гл. технол. — Белоусов; Гл. сантех. — Медведев

Нач. АКМ-1 — Котешов; ГКП — Ким; Н. контр. — Ким

Подпись — 13.XII-95

АП „БЕЛПРОЕКТ" г. Минск

Деталь „А"

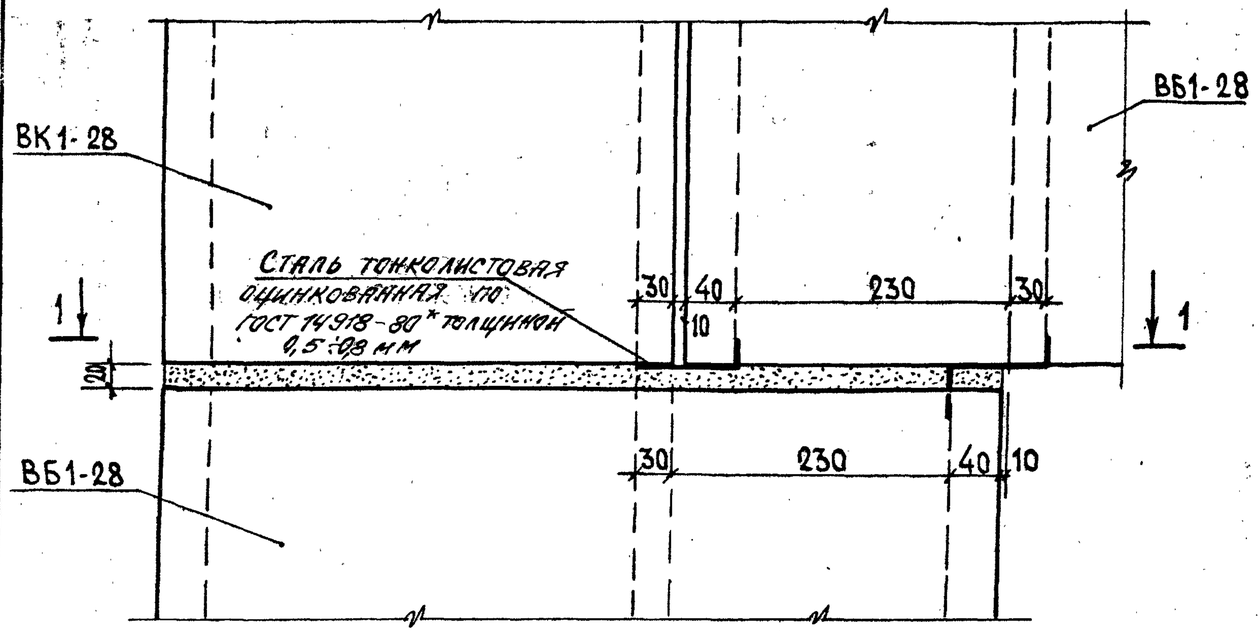

2-2

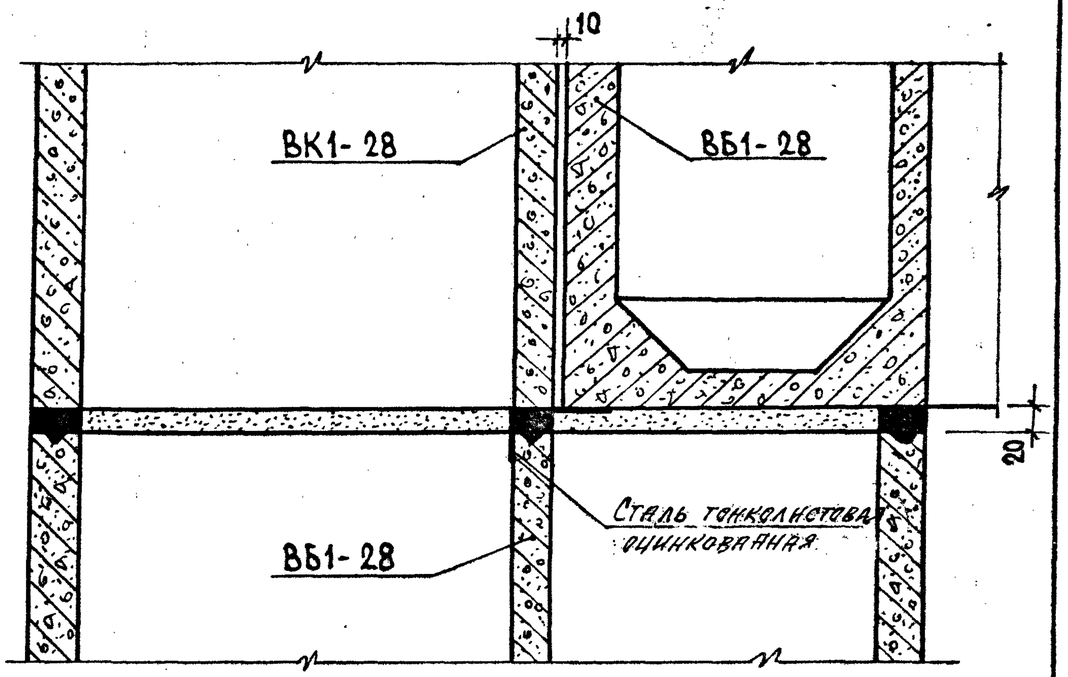

1-1

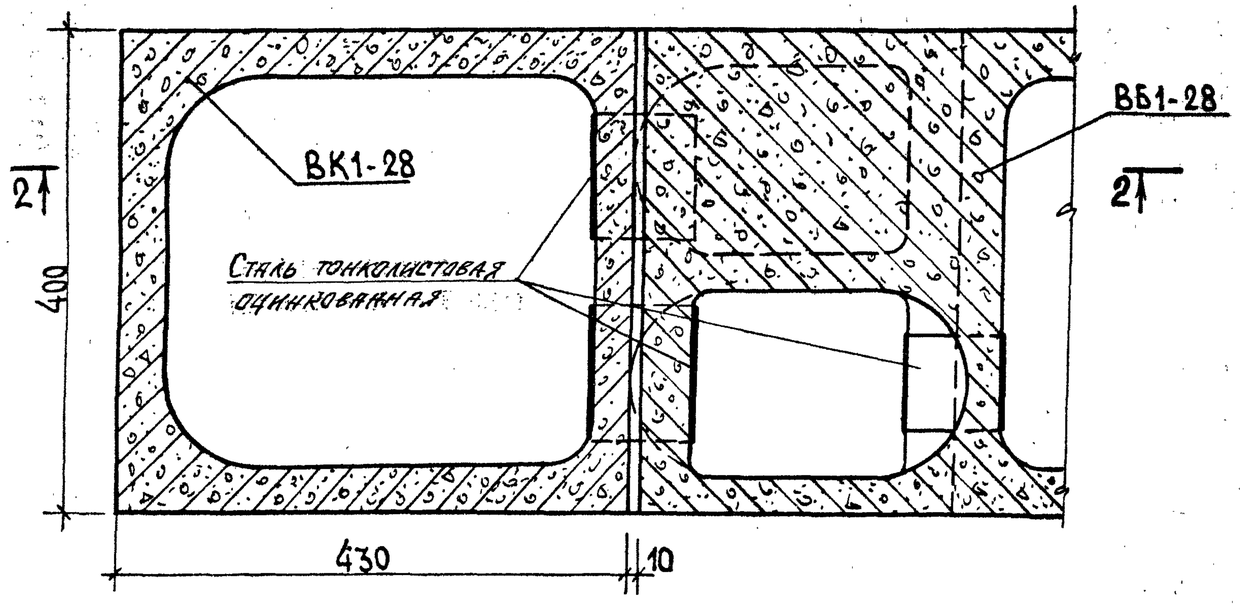

Гл. конс. АМ	Козырев		
Гл. технол.	Белоусов		
Гл. сантех.	Мозговой		
Согласовано			
Нач. АКМ-1	Котешов		
ГКП	Ким		
ИНЖ. I кс	Смирнова		
Н. контр.	Ким		

Проект 15.11.95
АП „БЕЛПРОЕКТ"
г. Минск

ТК	Вентблоки	СЕР. Б1.134.1-7
1995	Деталь „А"	Выпуск 1 / Лист N 26

Деталь „Б"

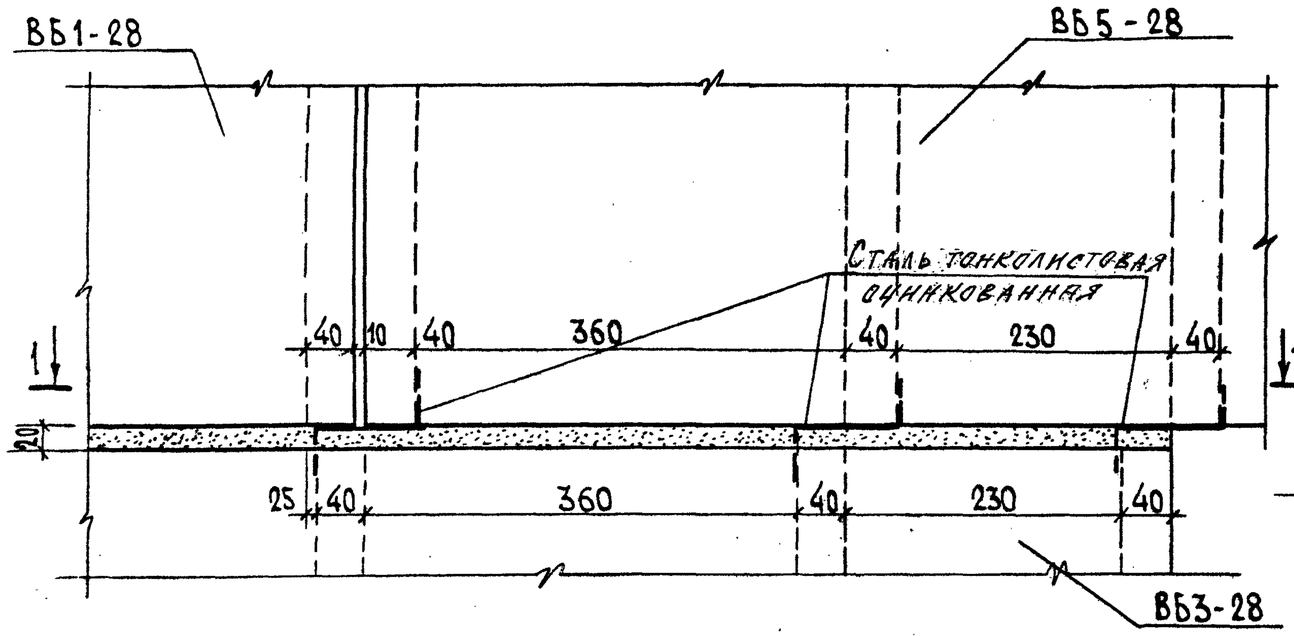

Деталь „В"

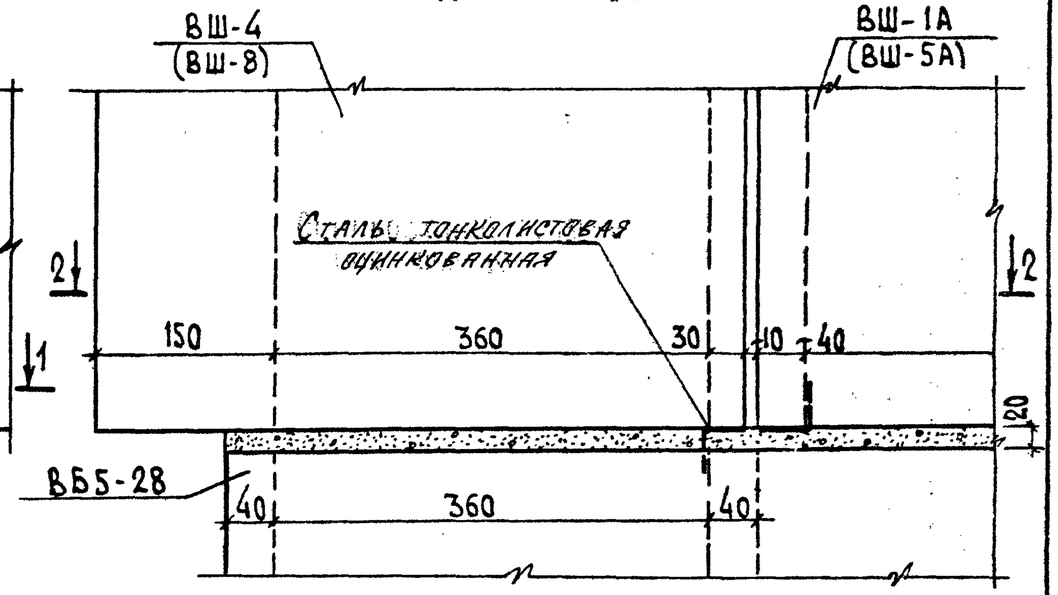

1-1

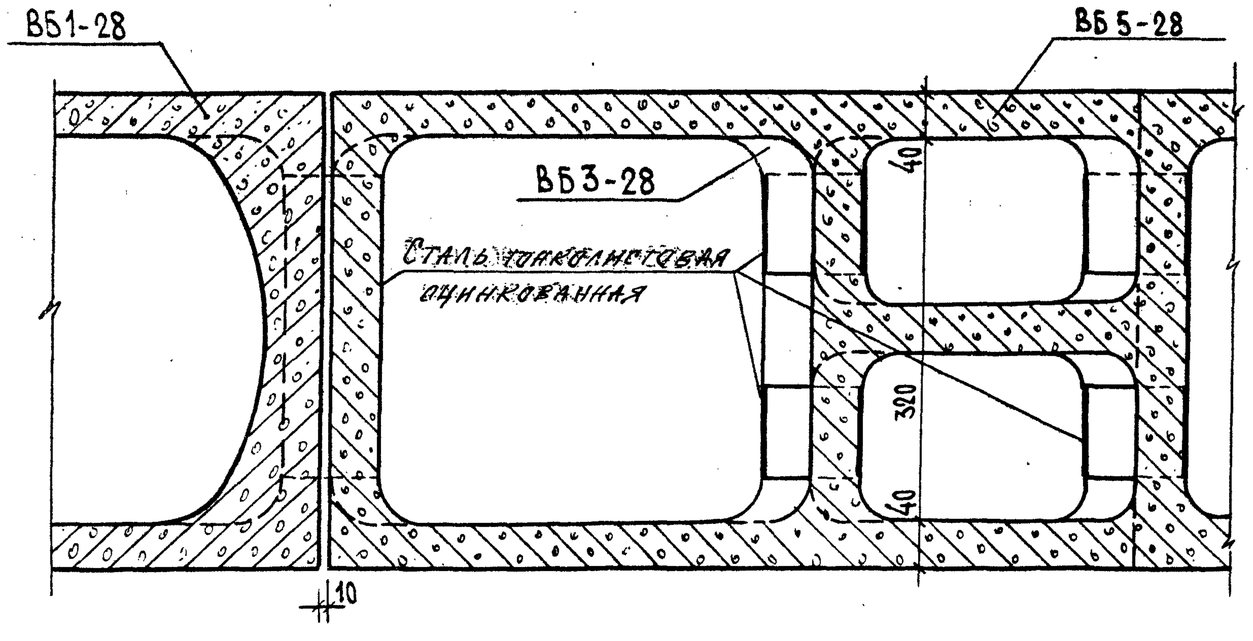

2-2

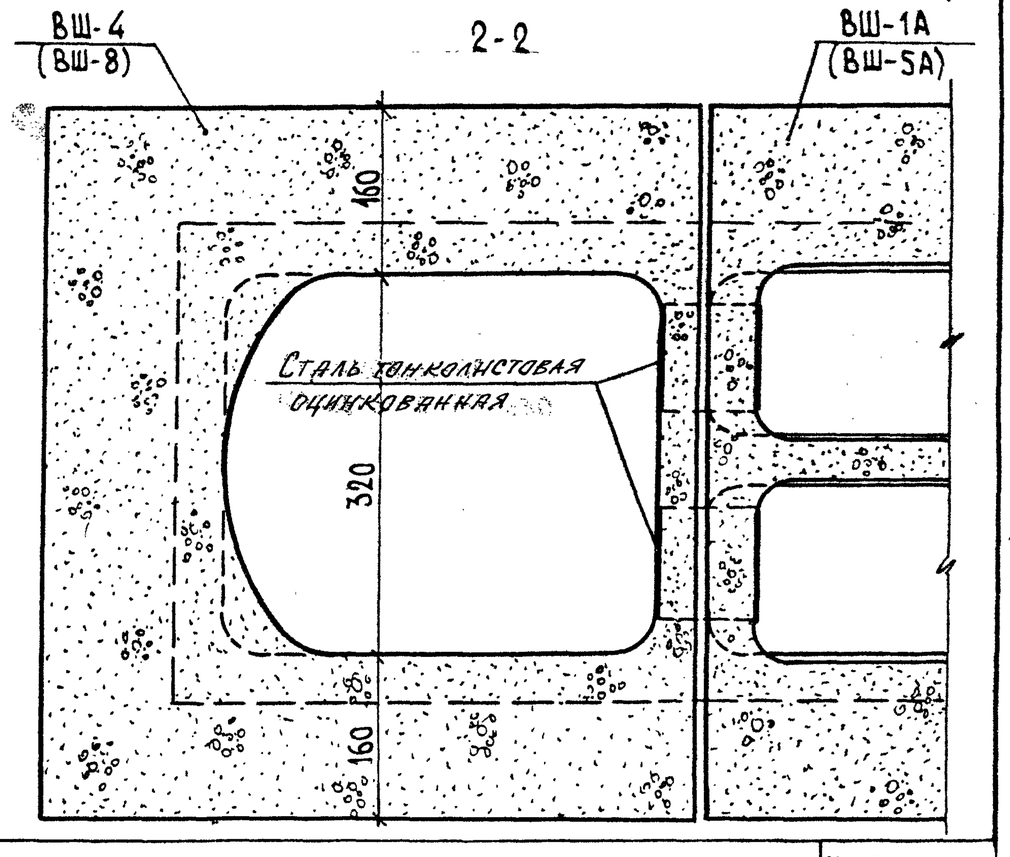

ТК	Вентблоки	СЕР.Б1.134.1-7
1995	Детали „Б" и „В"	Выпуск 1 / Лист N 27

Согласовано: Гл. конс. ин. Казырев; Гл. технол. Белоусов; Гл. сантех. Медведев

Нач. АКМ-1 Котешов; ГКП Ким; ИНЖ-Тк Смирнова; Н. контр. Ким

13.XII.95

АП „БЕЛПРОЕКТ"
г. Минск

Деталь „Г"

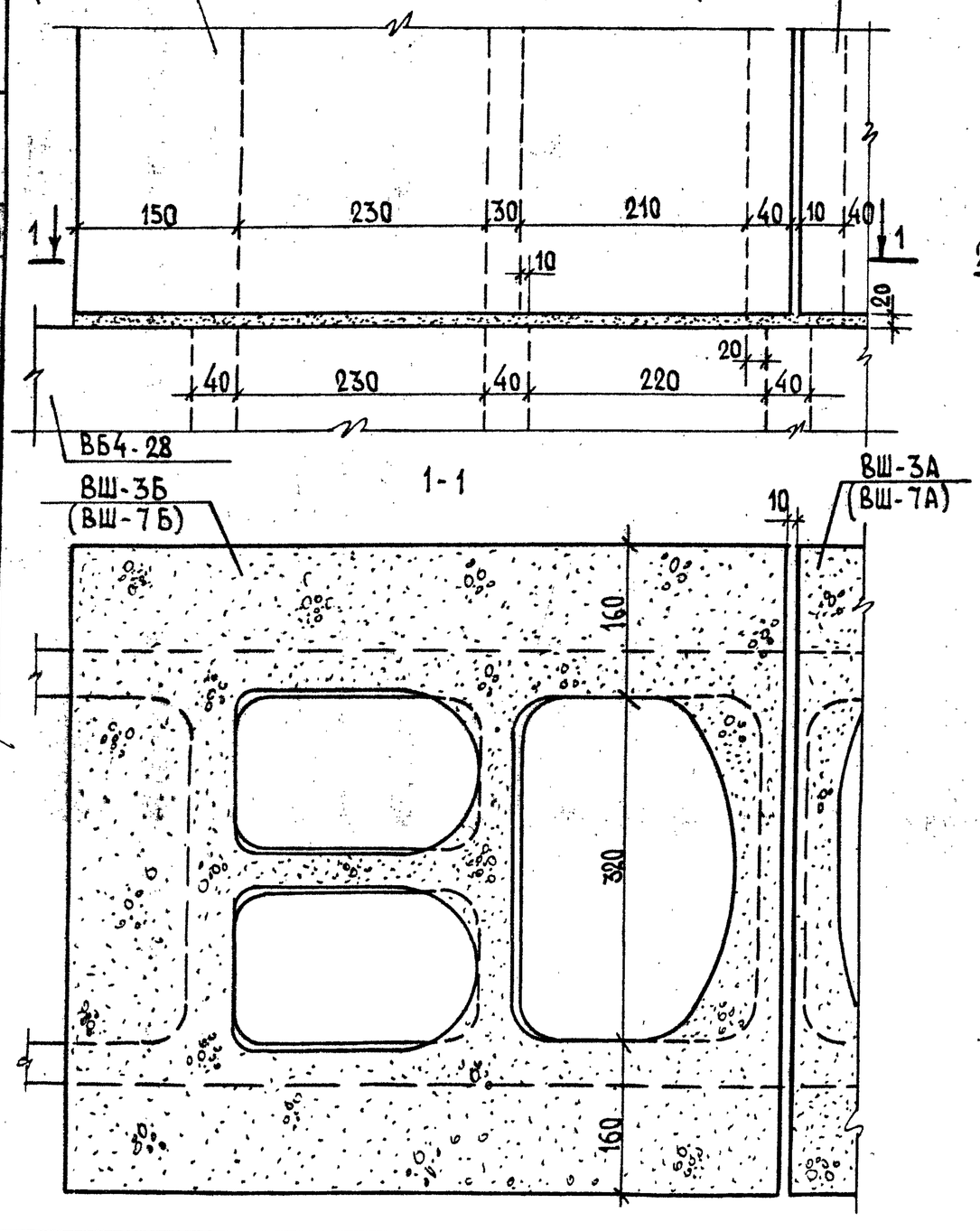

Деталь „Д"

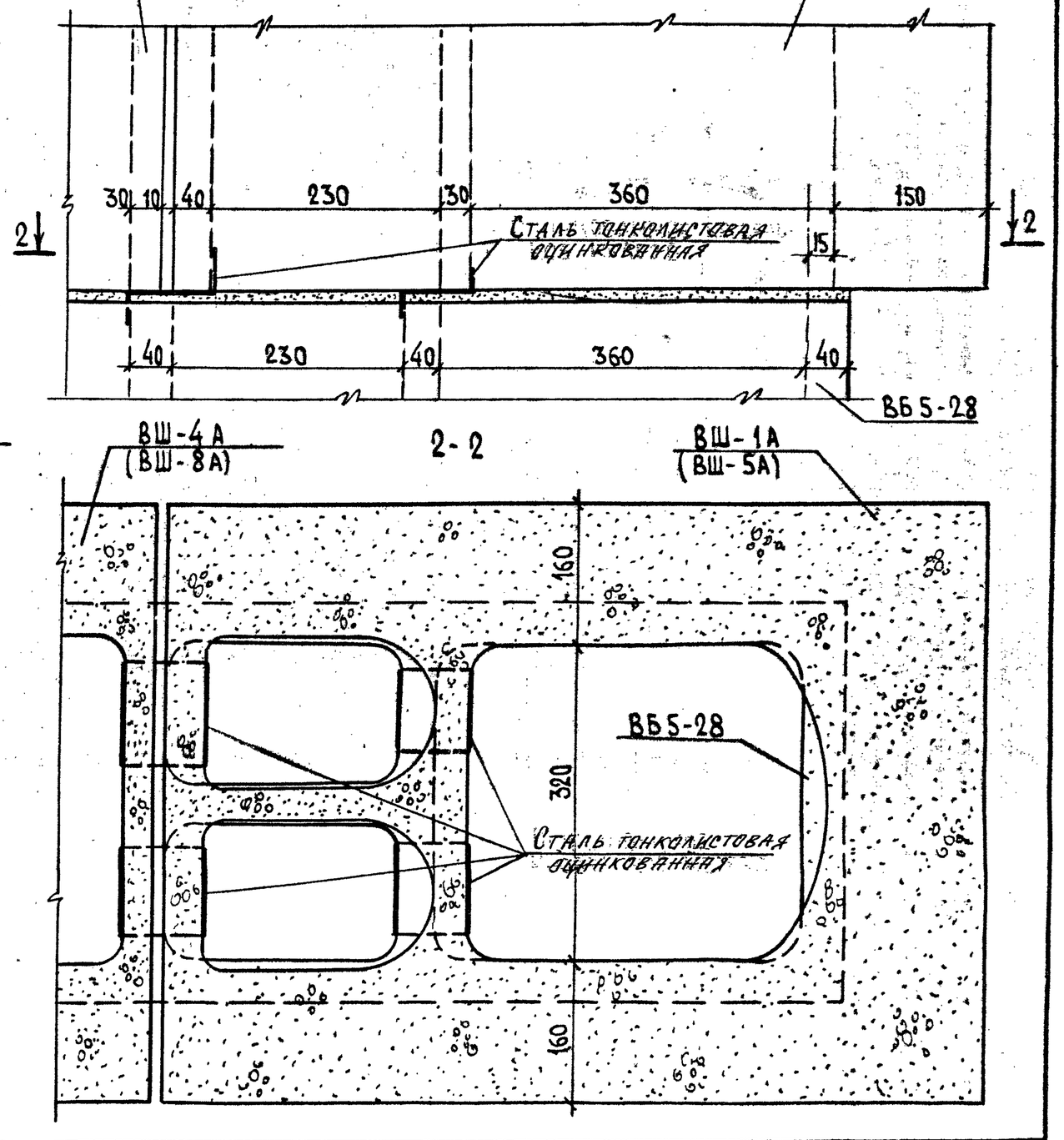

Н.ГКП	Козырев		
Гл.инж.пр.	Белоусов		
Гл.технолог	Медведев		
Гл.сантех.			
Согласовано			
Н.ГКП	Котешов		
Инж.I к.	Ким		
Инж.I к.	Смирнова		
Н.контр.	Ким		

АП „БЕЛПРОЕКТ"
г. Минск

ТК	Вентблоки	СЕР.Б1.134.1-7
1995	Детали „Г" и „Д"	Выпуск 1 / Лист N 28

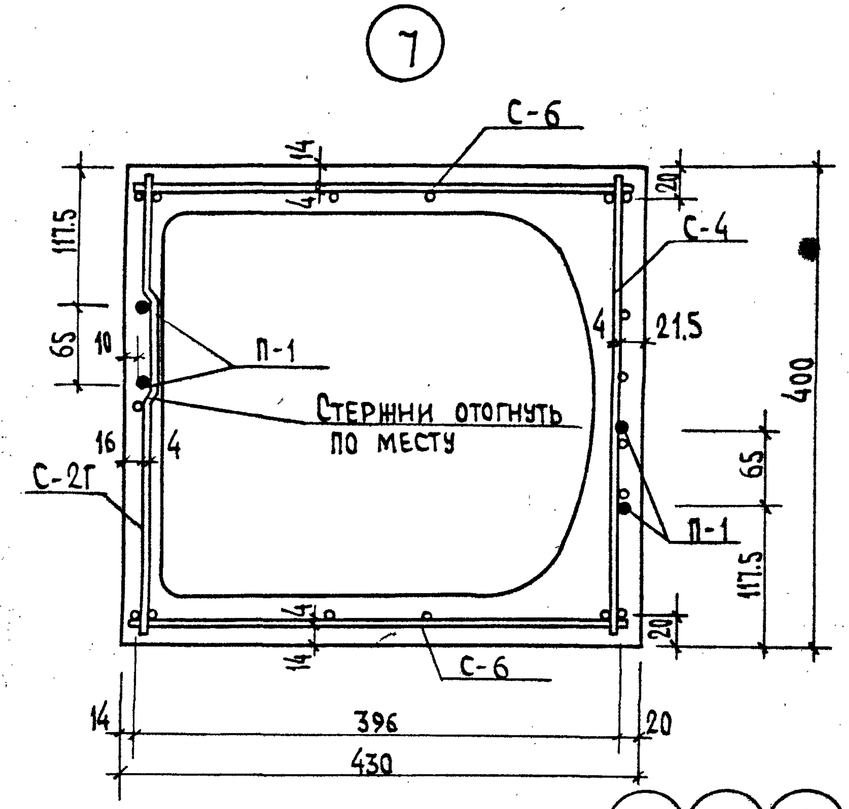

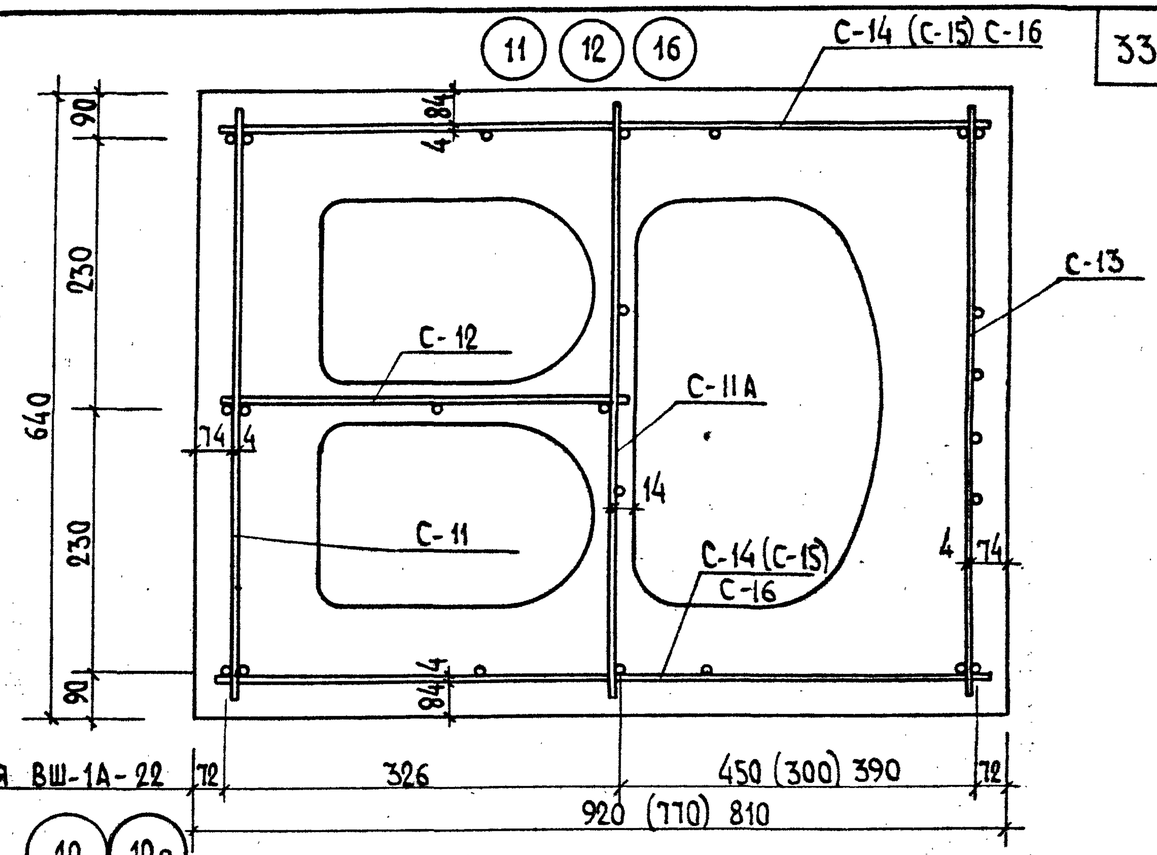

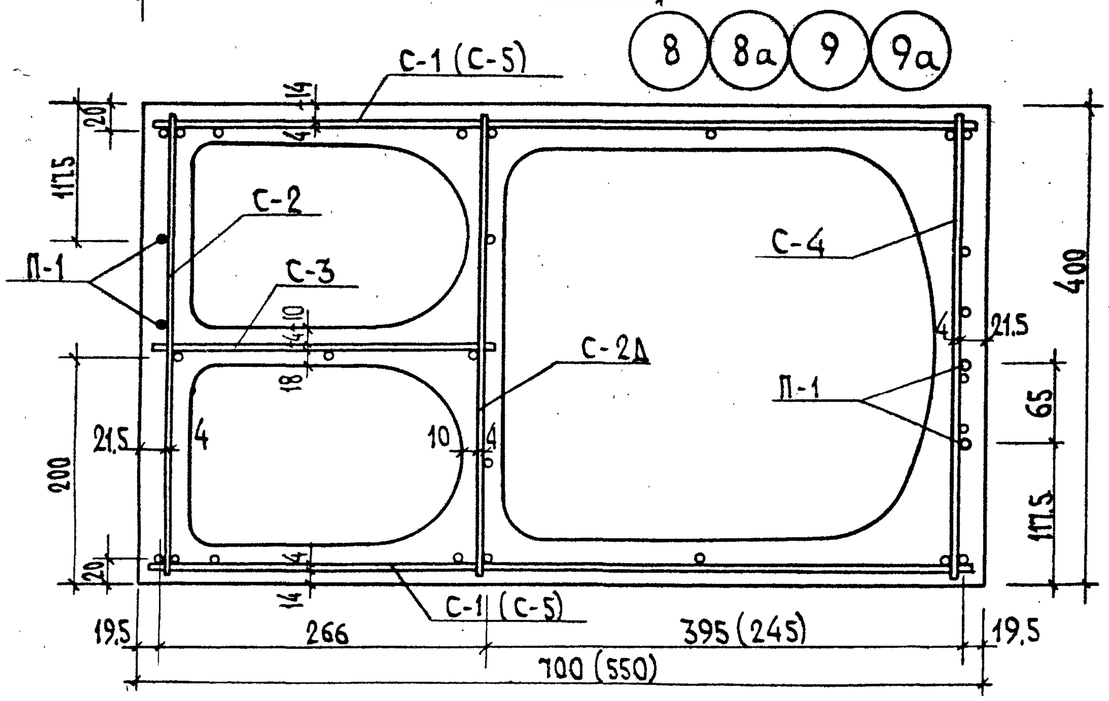

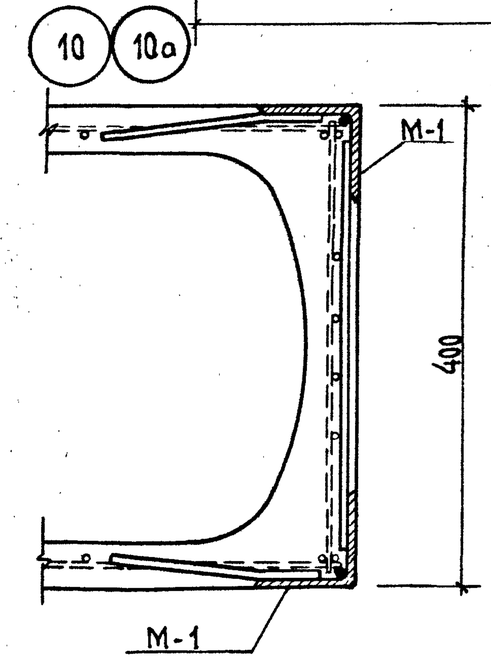

Узлы 8а, 9а, 10а зеркальны узлам 8, 9, 10.

ТК	Вентблоки	Сер. 1.134.1-7
1995	Узлы армирования	Выпуск 1 / Лист N 29

Согласовано

Гл. конс. ин. Козырев
Гл. технолог Белоусов
Нач. АКМ-1 Котешов
ГКП Ким
Н. контр. Ким

12-11-94 13.XII.95
АП „БЕЛПРОЕКТ"
г. Минск

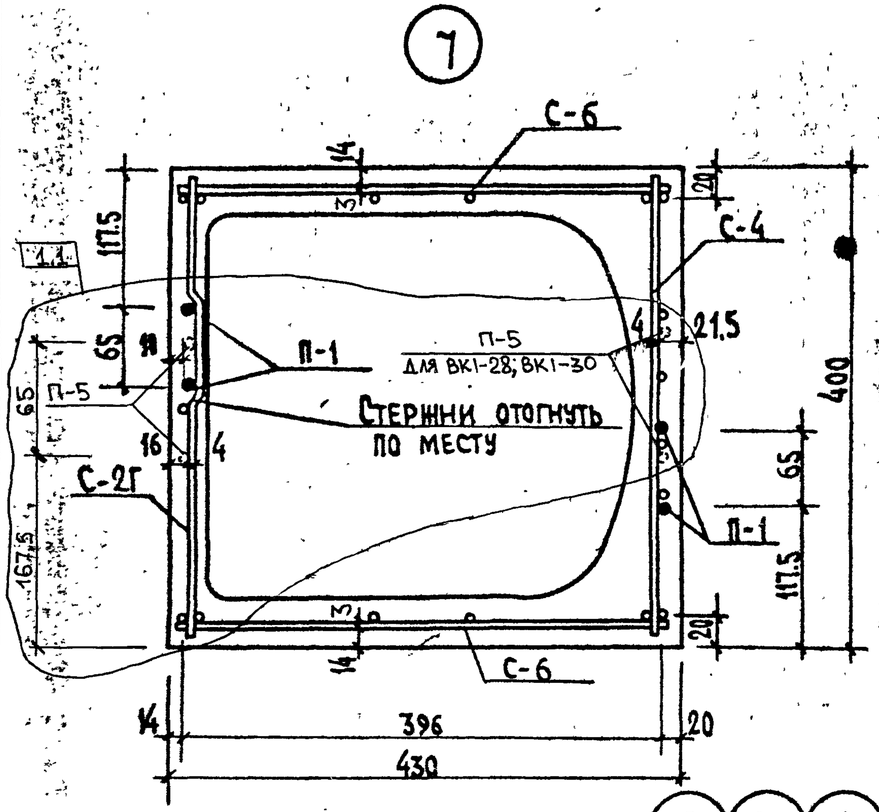

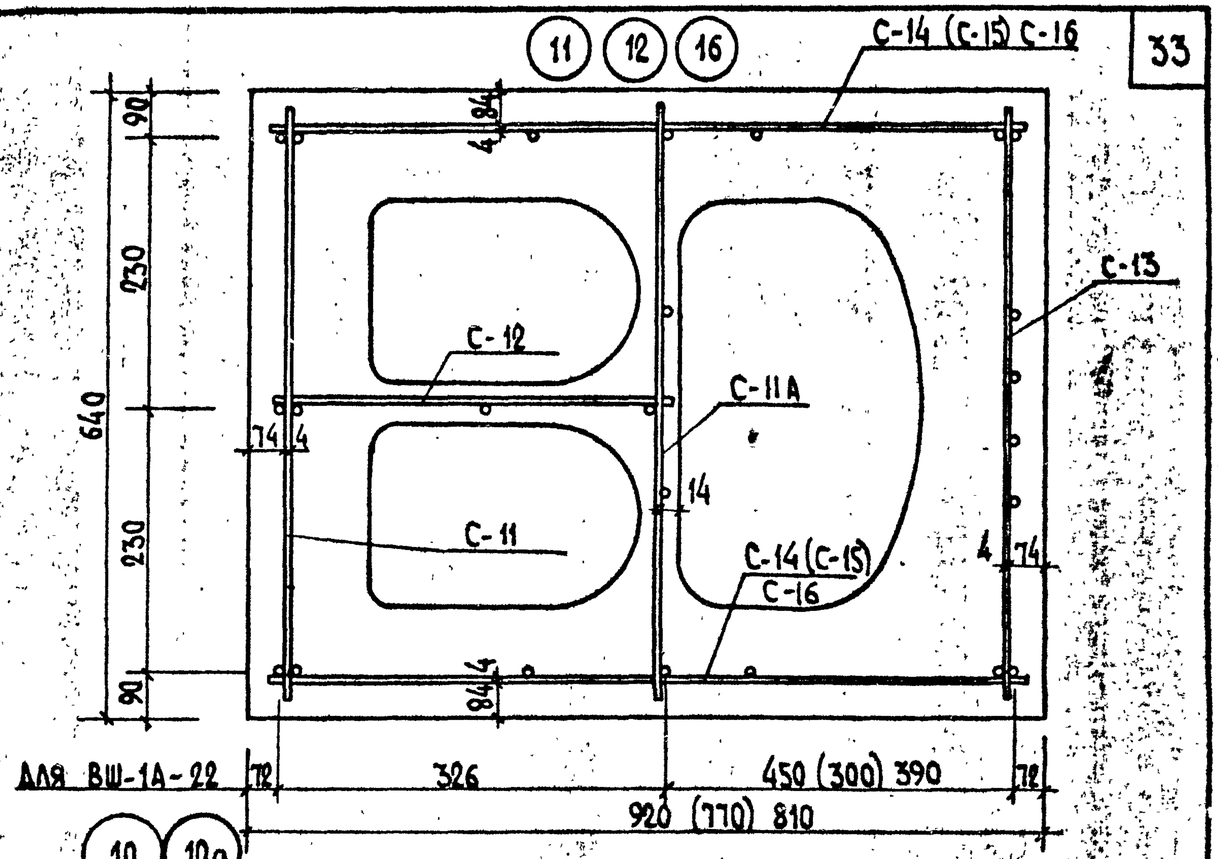

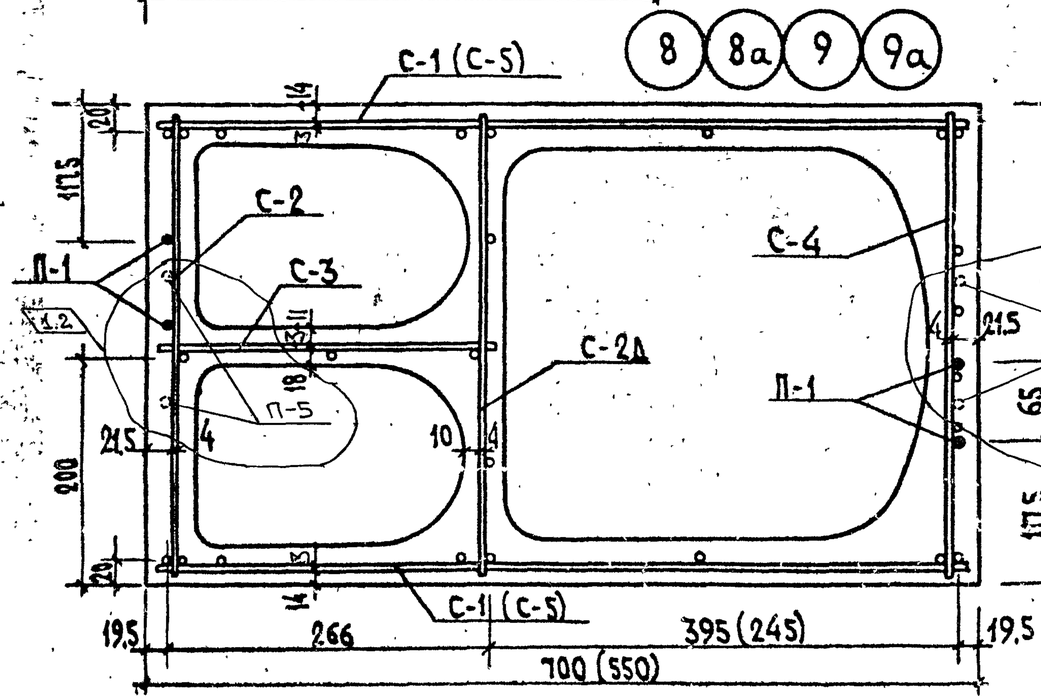

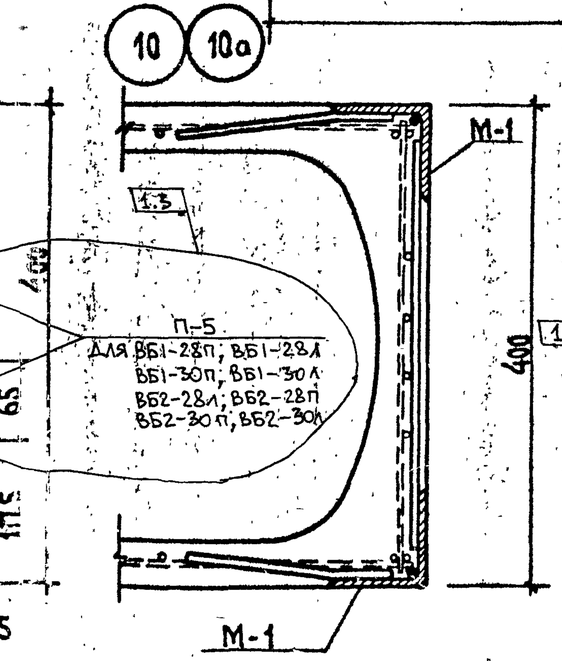

Примечания:

1. Узлы 8а, 9а, 10а зеркальны узлам 8, 9, 10.
2. Варианты установки подъемных петель П-1 или П-5 см. прим. п. 1 на листах 9÷12, 18.

Гл. конс. ИН	Козырев							
Гл. технолог	Белоусов							
Согласовано								
Нач. АКМ-1	Котешов							
ГКП	КНМ							
Н. контр.	КНМ							
12.08.2004	13.XII.95							
АП „БЕЛПРОЕКТ" г. МИНСК								

1	1÷4	—	440-2000		08.2000	СЕР. 5.1.134.1-7		
Изм.	Колич.	Лист	№док.	Подпись	Дата			
ТК	Вентблоки					Выпуск 1	Лист N 29	
1995	Узлы армирования							

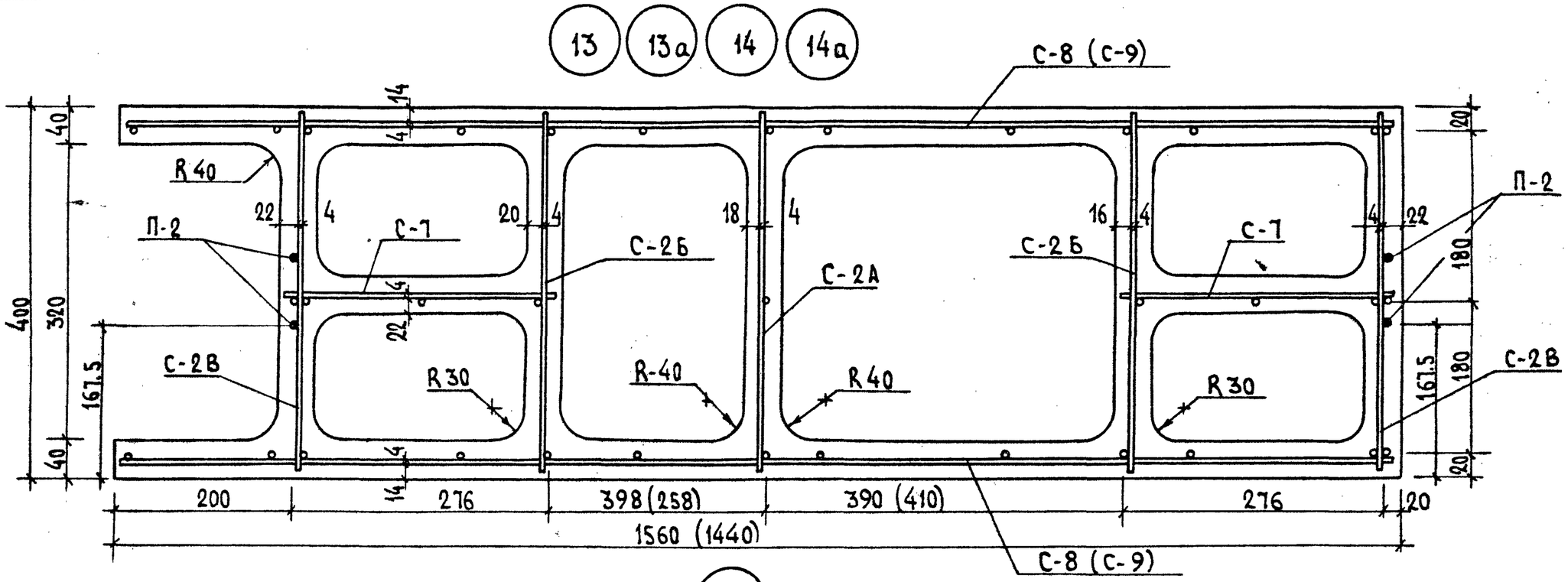

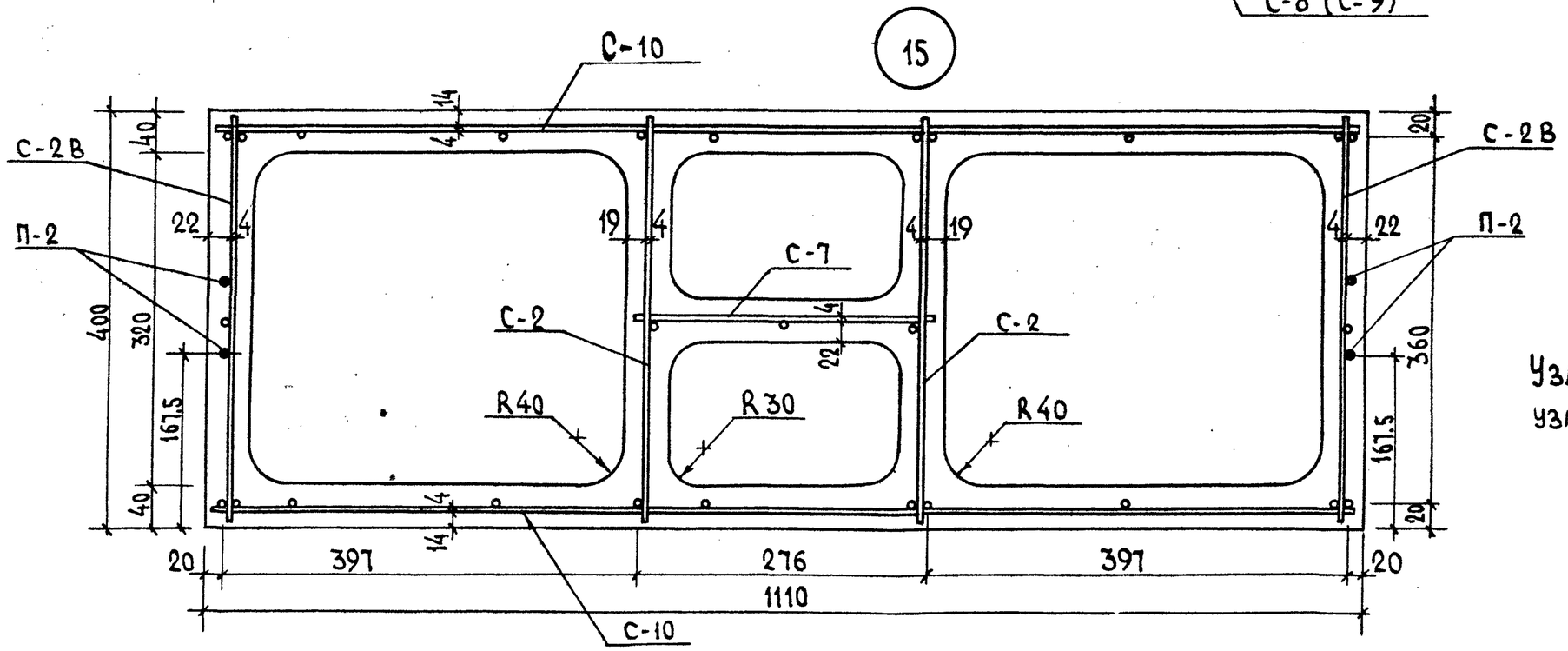

Узлы 13а и 14а зеркальны узлам 13 и 14.

ТК	Вентблоки	СЕР.Б1.134.1-7	
1995	Узлы армирования	Выпуск 1	Лист № 30

Согласовано

Гл.конс. ин. Козырев

Гл.технолог Белоусов

Гл.арх.мастер Котешов

ГКП КИМ

Н.контр. КИМ

АП „БЕЛПРОЕКТ" г. Минск

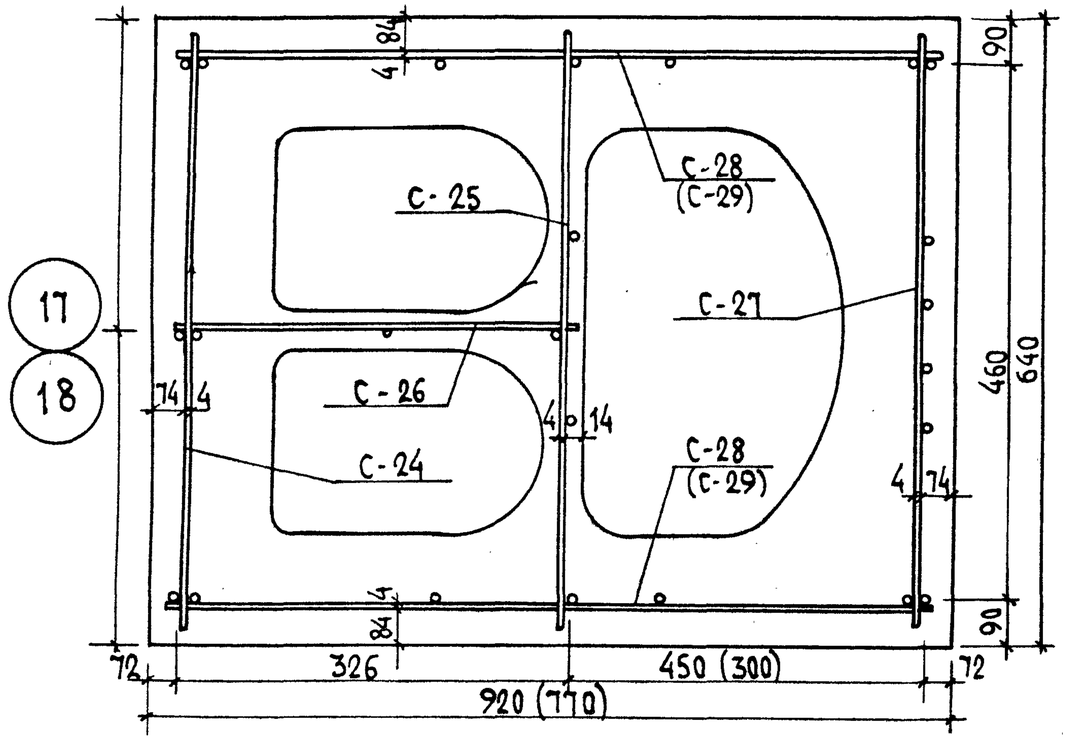

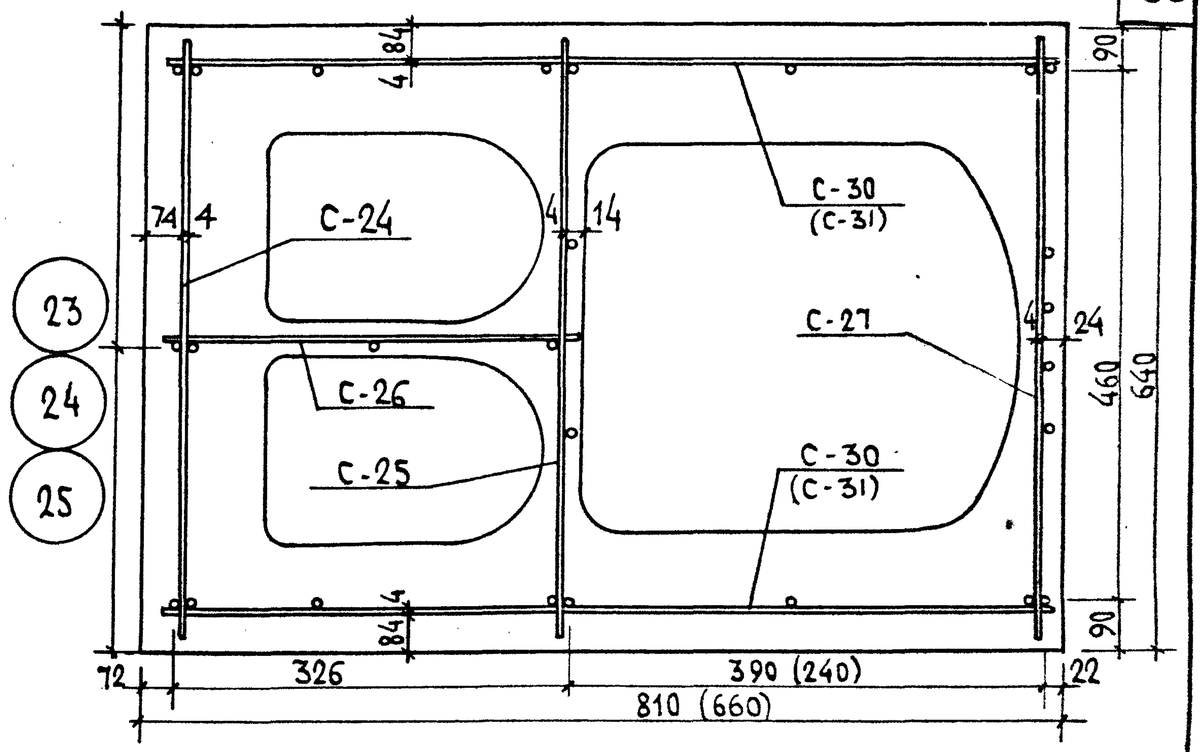

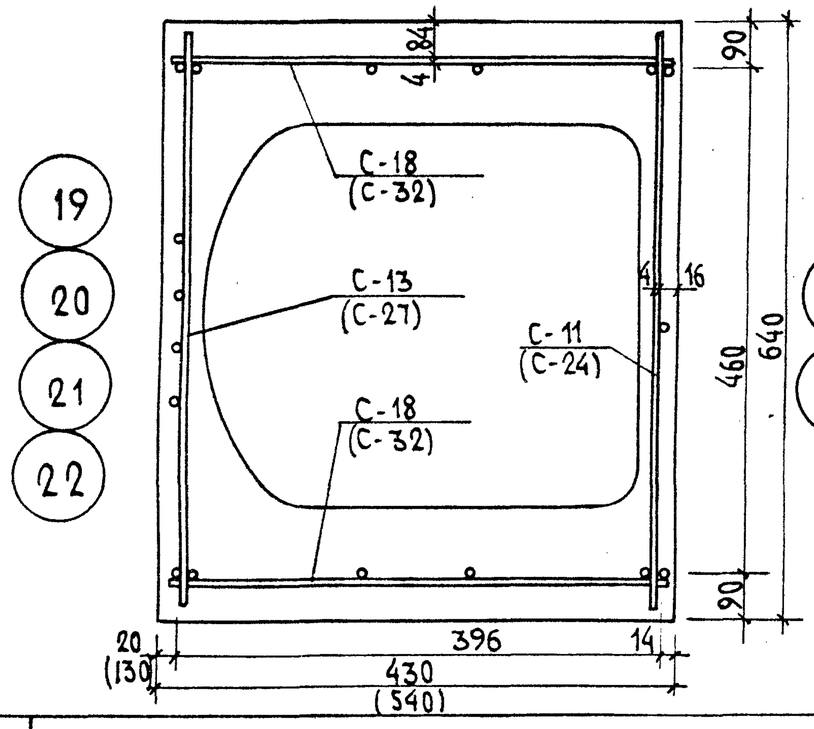

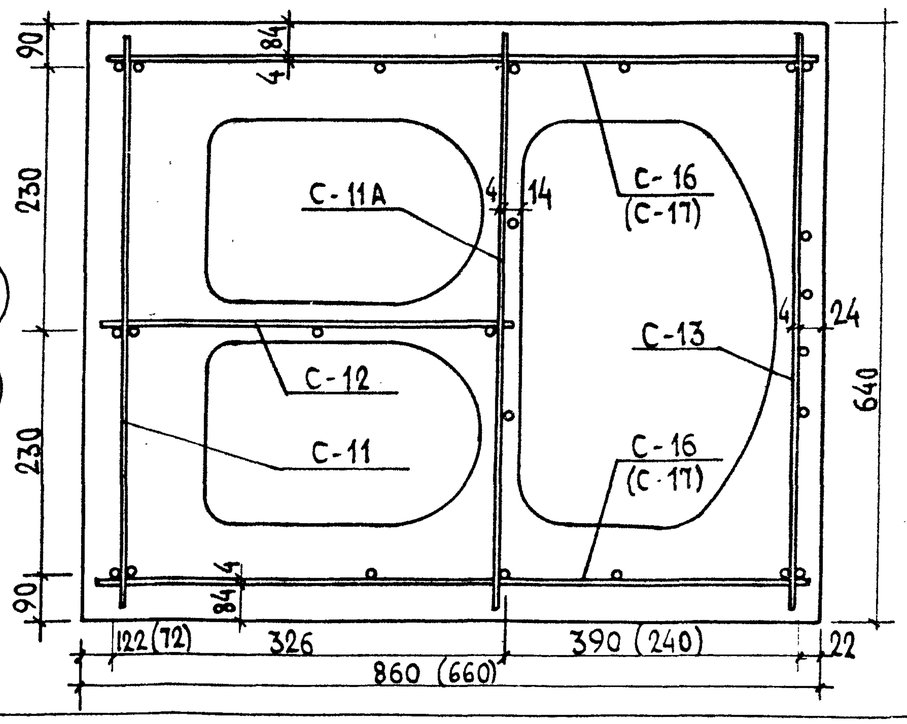

Узлы 23 и 25 зеркальны узлу 24; узел 27 – узлу 26.

ТК	Вентшахты.	СЕР Б1.134.1-7	
1995	Узлы армирования.	Выпуск 1	Лист N 31

Согласовано

Гл. конс. ин. Козырев
Гл. технол. Белоусов
Нач. АКМ-1 Котешов
ГКП КИМ
Н. контр. КИМ

13.XII.95
АП „БЕЛПРОЕКТ"
г. Минск

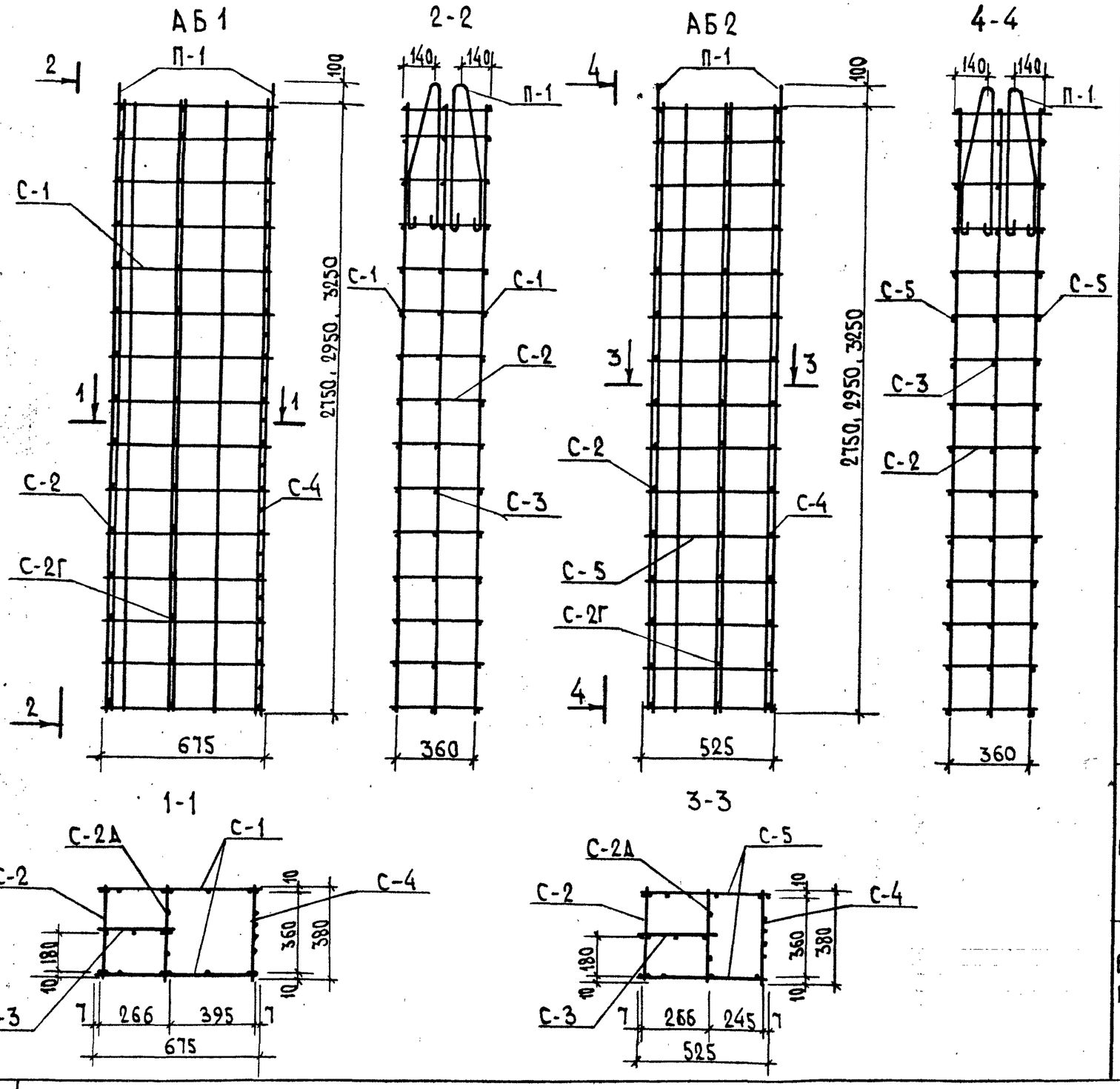

Спецификация арматурных изделий на 1 арматурный блок

Марка издел.	Марка армат блока	Марка армат. изделий	Кол. шт.	Масса изделия, кг	Общая масса, кг	№№ листов
ВБ1-28П ВБ1-28Л	АБ1-28	С-1-28	2	1.22	2.44	38
		С-2-28	1	1.46	1.46	39
		С-3-28	1	0.81	0.81	38
		С-4-28	1	2.28	2.28	40
		С-2А-28	1	1.11	1.11	38
				Итого:	8.10	
ВБ1-30П ВБ1-30Л	АБ 1-30	С-1-30	2	1.30	2.60	38
		С-2-30	1	1.50	1.50	39
		С-3-30	1	0.86	0.86	38
		С-4-30	1	2.37	2.37	40
		С-2А-30	1	1.18	1.18	38
				Итого:	8.57	
ВБ1-33П ВБ1-33Л	АБ1-33	С-1-33	2	1.42	2.84	38
		С-2-33	1	1.65	1.65	39
		С-3-33	1	0.95	0.95	38
		С-4-33	1	2.52	2.52	40
		С-2А-33	1	1.30	1.30	38
				Итого:	9.26	
ВБ2-28П ВБ2-28Л	АБ2-28	С-3-28	1	0.81	0.81	38
		С-4-28	1	2.28	2.28	40
		С-5-28	2	0.96	1.92	40
		С-2-28	1	1.46	1.46	39
		С-2А-28	1	1.11	1.11	38
				Итого:	7.58	
ВБ2-30П ВБ2-30Л	АБ2-30	С-3-30	1	0.86	0.86	38
		С-4-30	1	2.37	2.37	40
		С-5-30	2	1.03	2.06	40
		С-2-30	1	1.50	1.50	39
		С-2А-30	1	1.18	1.18	38
				Итого:	7.97	
ВБ2-33П ВБ2-33Л	АБ2-33	С-3-33	1	0.95	0.95	38
		С-4-33	1	2.52	2.52	40
		С-5-33	2	1.11	2.22	40
		С-2-33	1	1.65	1.65	39
		С-2А-33	1	1.3	1.3	38
	1			Итого:	8.64	

Согласовано

Козырев
Белоусов
Гл. конс. ИИ
Гл. технолог
Котешов
Ким
Смирнова
Ким
Нач. АКИ-1
ГКП
Инж. I к
Н. контр.

АП „БЕЛПРОЕКТ"
г. Минск

ТК 1995

Вентблоки.

Арматурные блоки АБ1-28, АБ1-30, АБ1-33, АБ2-28, АБ2-30, АБ2-33.

СЕР. Б1.134.1-7
Выпуск 1
Лист № 32

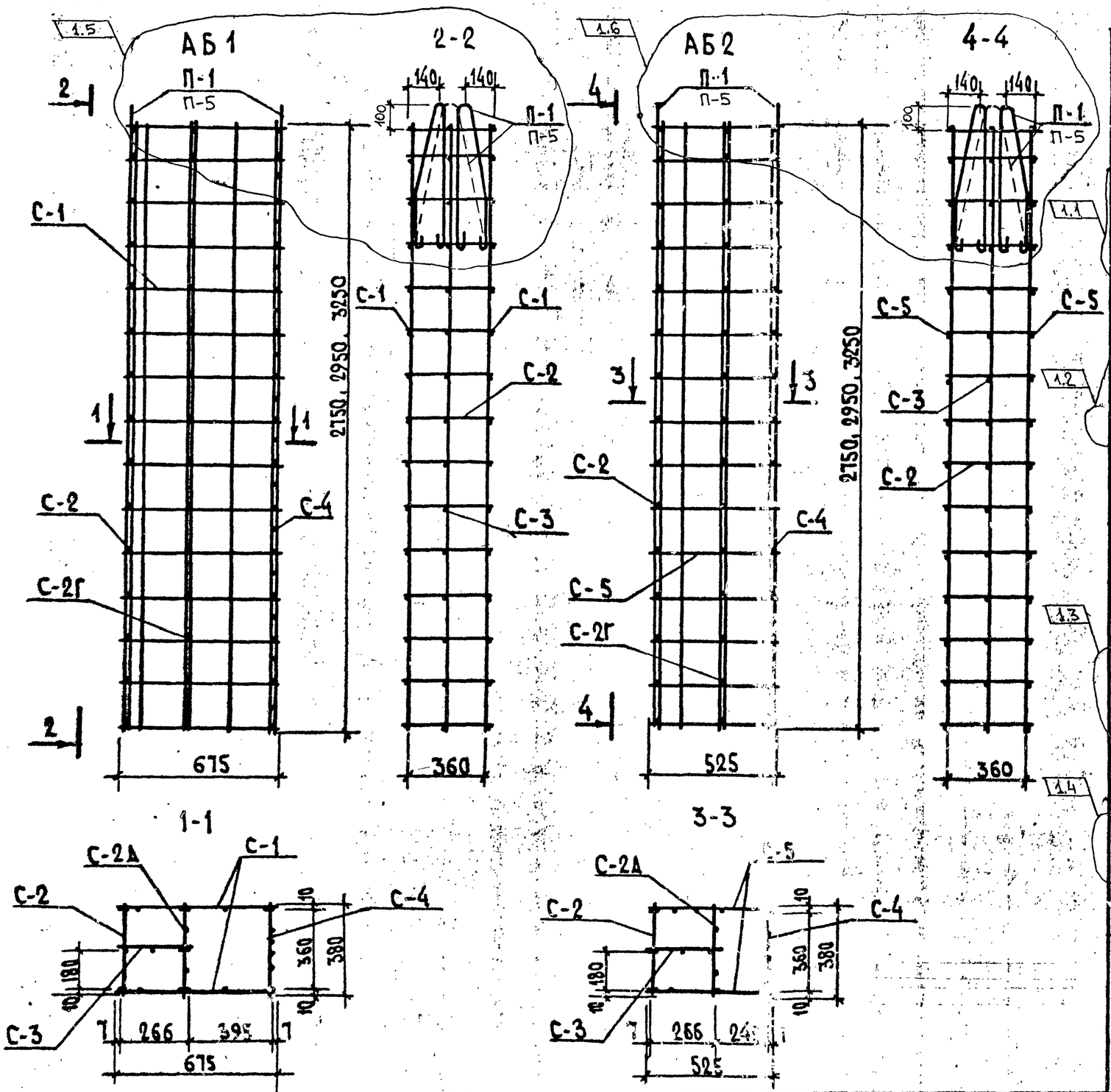

Спецификация арматурных изделий на 1 арматурный блок

Марка издел.	Марка армат блока	Марка армат. изделий	Кол. шт.	Масса изделия, кг	Общая масса, кг	№№ листов
ВБ1-28П ВБ1-28Л	АБ1-28	С-1-28	2	2.36	4.72	38
		С-2-28	1	2.00	2.00	39
		С-3-28	1	1.57	1.57	38
		С-4-28	1	3.65	3.65	40
		С-2А-28	1	2.49	2.49	38
				Итого:	14.43	
ВБ1-30П ВБ1-30Л	АБ 1-30	С-1-30	2	2.53	5.06	38
		С-2-30	1	2.08	2.08	39
		С-3-30	1	1.68	1.68	38
		С-4-30	1	3.84	3.84	40
		С-2А-30	1	2.65	2.65	38
				Итого.	15.31	
ВБ1-33П ВБ1-33Л	АБ1-33	С-1-33	2	1.42	2.84	38
		С-2-33	1	1.65	1.65	39
		С-3-33	1	0.95	0.95	38
		С-4-33	1	2.52	2.52	40
		С-2А-33	1	1.30	1.30	38
				Итого:	9.26	
ВБ2-28П ВБ2-28Л	АБ2-28	С-3-28	1	1.57	1.57	38
		С-4-28	1	3.65	3.65	40
		С-5-28	2	1.87	3.74	40
		С-2-28	1	2.00	2.00	39
		С-2А-28	1	2.49	2.49	38
				Итого.	13.45	
ВБ2-30П ВБ2-30Л	АБ2-30	С-3-30	1	1.68	1.68	38
		С-4-30	1	3.84	3.84	40
		С-5-30	2	2.00	4.00	40
		С-2-30	1	2.08	2.08	39
		С-2А-30	1	2.65	2.65	38
				Итого:	14.26	
ВБ2-33П ВБ2-33Л	АБ2-33	С-3-33	1	0.95	0.95	38
		С-4-33	1	2.52	2.52	40
		С-5-33	2	1.11	2.22	40
		С-2-33	1	1.65	1.65	39
		С-2А-33	1	1.3	1.3	38
			1	Итого:	8.64	

Согласовано: Гл. конс. ин. Козырев; Гл. технолог Белоусов; Нач. АКМ-1 Котешов; ГКП Ким; Нач. 1 Смирнов; Н. контр. Ким

АП „БЕЛПРОЕКТ" г. Минск

ТК 1995

Вентблоки.

Арматурные блоки АБ1-28, АБ1-30, АБ1-33, АБ2-28, АБ2-30, АБ2-33.

Изм.	Колич	Лист	№док	Подпись	Дата
1	1÷6	—	440-2000		08.2000

СЕР. Б1.134.1-7 Выпуск 1 Лист № 32

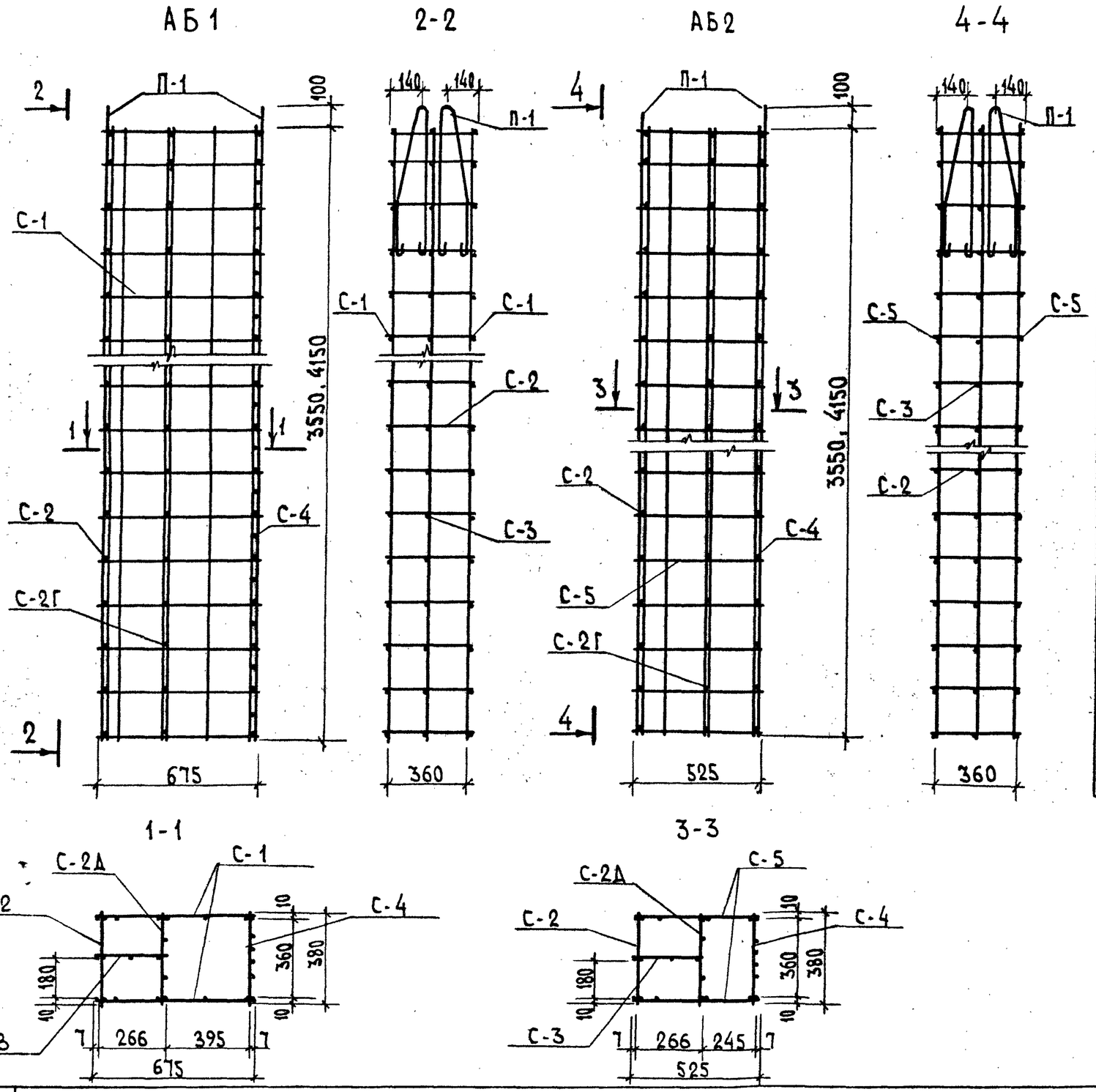

Спецификация арматурных деталей на 1 арматурный блок

Марка изделия	Марка армат. блока	Марка армат. деталей	Кол. шт.	Масса детали кг	Общая масса кг	№№ листов
ВБ1-36П ВБ1-36Л	АБ1-36	С-1-36	2	1.57	3.14	38
		С-2-36	1	1.62	1.62	39
		С-3-36	1	1.05	1.05	38
		С-4-36	1	2.68	2.68	40
		С-2Д-36	1	1.43	1.43	38
				Итого:	9.92	
ВБ1-42П ВБ1-42Л	АБ1-42	С-1-42	2	1.82	3.64	38
		С-2-42	1	1.31	1.31	39
		С-3-42	1	1.22	1.22	38
		С-4-42	1	2.99	2.99	40
		С-2Д-42	1	1.67	1.67	38
				Итого:	10.83	
ВБ2-36П ВБ2-36Л	АБ2-36	С-3-36	1	1.05	1.05	38
		С-4-36	1	2.68	2.68	40
		С-5-36	2	1.24	2.48	40
		С-2-36	1	1.62	1.62	39
		С-2Д-36	1	1.43	1.43	38
				Итого:	9.26	
ВБ2-42П ВБ2-42Л	АБ2-42	С-3-42	1	1.22	1.22	38
		С-4-42	1	2.99	2.99	40
		С-5-42	2	1.44	2.88	40
		С-2-42	1	1.31	1.31	39
		С-2Д-42	1	1.67	1.67	38
				Итого:	10.07	

1. В местах организации отверстий сетки вырезать по месту.
2. На чертежах марки арматурных блоков и сеток условно даны без второй цифры.

Согласовано: Гл. конс. ин. Козырев; Гл. технолог Белоусов

Нач. АКМ-1 Котешов; ГКП Ким; Инж. I к. Смирнова; Н. контр. Ким

АП „БЕЛПРОЕКТ" г. Минск

ТК	Вентблоки	СЕР. Б1.134.1-7
1995	Арматурные блоки АБ1-36, АБ1-42, АБ2-36, АБ2-42	Выпуск 1 / Лист N 33

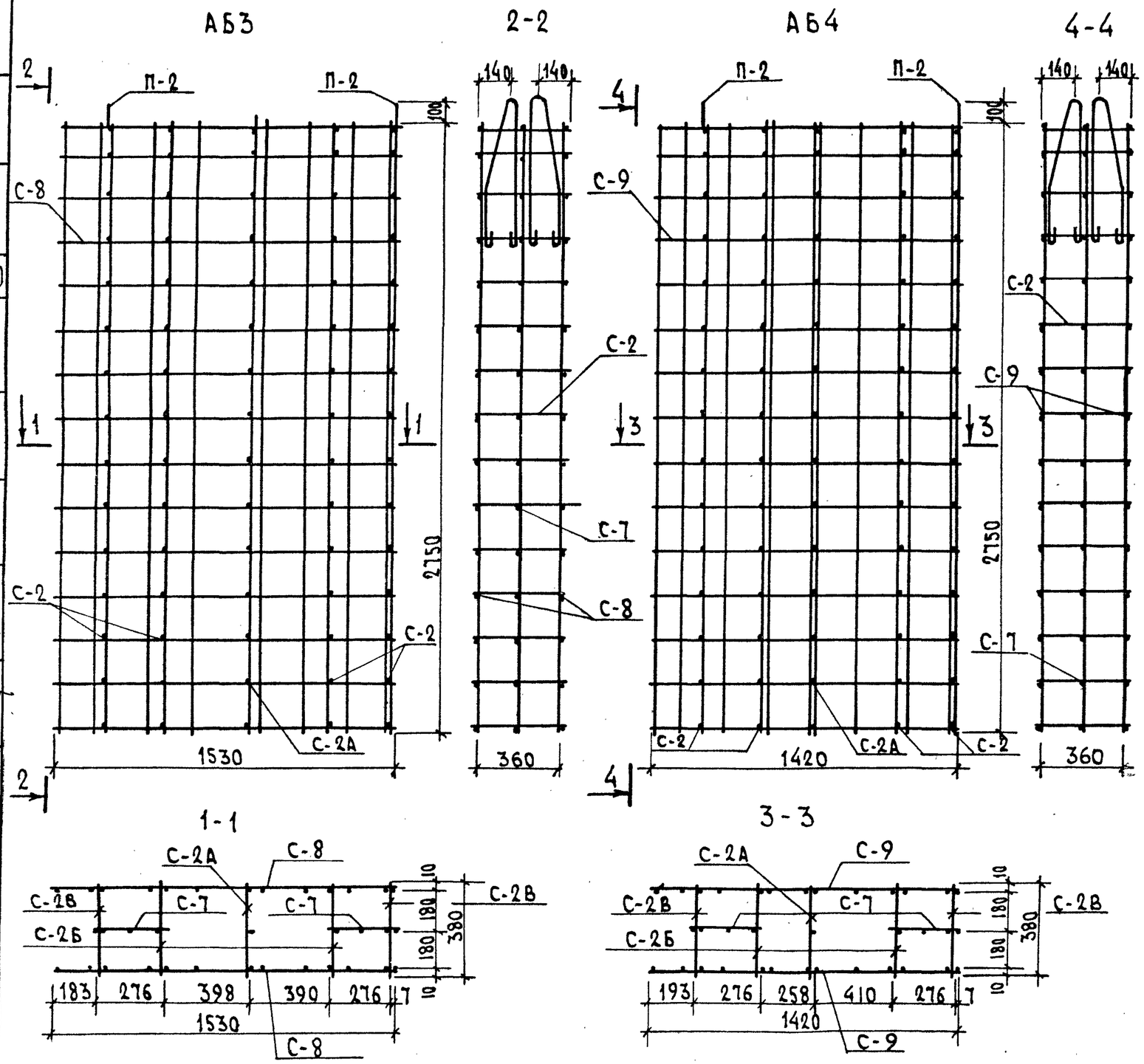

Спецификация арматурных изделий на 1 арматурный блок

Марка издел.	Марка армат. блока	Марка армат. изделия	Кол. шт.	Масса изделия кг	Общая масса кг	NN листов
ВБ3-28П ВБ3-28Л	АБ3-28	С-2А-28	1	0.71	0.71	38
		С-2Б-28	2	0.57	1.14	38
		С-2В-28	2	2.04	4.08	38
		С-7-28	2	0.66	1.32	41
		С-8-28	2	2.43	4.86	41
		Итого			12.11	
ВБ4-28П ВБ4-28Л	АБ4-28	С-2А-28	1	0.71	0.71	38
		С-2Б-28	2	0.57	1.14	38
		С-2В-28	2	2.04	4.08	38
		С-7-28	2	0.66	1.32	41
		С-9-28	2	2.21	4.42	41
		Итого			11.67	

В местах организации отверстий сетки вырезать по месту.

Гл. конс. ин.	Козырев	
Гл. технол.	Белоусов	
Согласовано		
Нач. АКМ-1	Котешов	
ГКП	Ким	
Инж. I кат.	Смирнова	
Н. контр.	Ким	

АП „БЕЛПРОЕКТ" г. Минск

ТК	Вентблоки	СЕР. Б1.134.1-7
1995	Арматурные блоки АБ3-28, АБ4-28	Выпуск 1 / Лист N 34

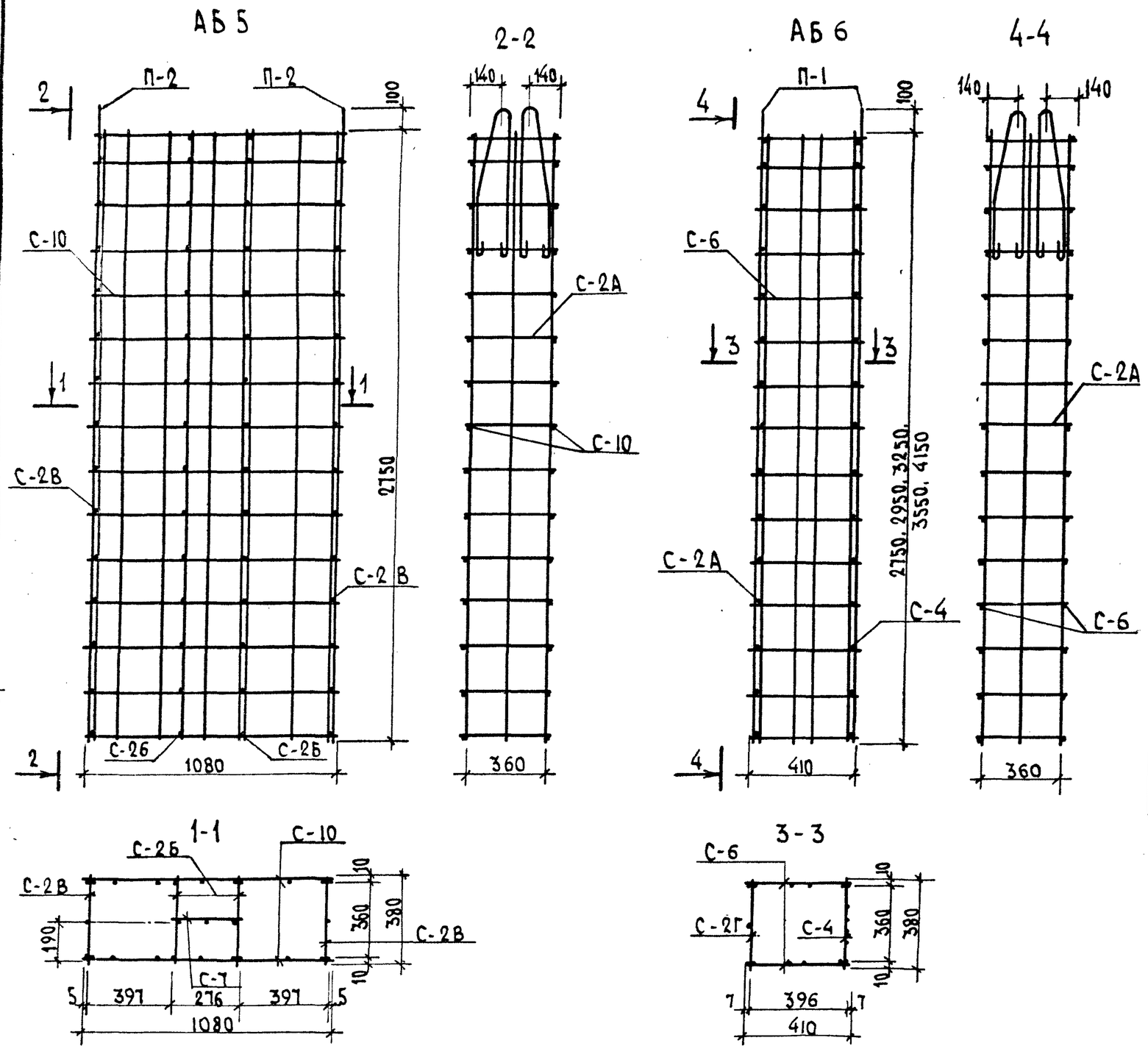

Спецификация арматурных изделий на 1 арматурный блок

Марка издел.	Марка армат. блока	Марка армат. изделий	Кол. шт.	Масса изделия кг	Общая масса кг	NN листов
ВБ5-28	АБ5-28	С-2Б-28	2	0.57	1.14	38
		С-2В-28	2	2.04	4.08	38
		С-7-28	1	0.66	0.66	41
		С-10-28	2	1.67	3.34	41
				Итого	9.22	
ВК1-28	АБ6-28	С-2Г-28	1	1.61	1.61	39
		С-4-28	1	2.28	2.28	40
		С-6-28	2	0.87	1.74	40
				Итого	5.63	
ВК1-30	АБ6-30	С-2Г-30	1	1.65	1.65	39
		С-4-30	1	2.37	2.37	40
		С-6-30	2	1.25	2.5	40
				Итого	6.52	
ВК1-33	АБ6-33	С-2Г-33	1	1.72	1.72	39
		С-4-33	1	2.52	2.52	40
		С-6-33	2	1.02	2.04	40
				Итого	6.28	
ВК1-36	АБ6-36	С-2Г-36	1	1.81	1.81	39
		С-4-36	1	2.68	2.68	40
		С-6-36	2	1.13	2.26	40
				Итого	6.75	
ВК1-42	АБ6-42	С-2Г-42	1	1.96	1.96	39
		С-4-42	1	2.99	2.99	40
		С-6-42	2	1.31	2.62	40
				Итого	7.57	

В местах организации отверстий сетки вырезать по месту.

ТК	Вентблоки и венткороба		СЕР.Б1.134.1-7
1995	Арматурные блоки АБ5-28, АБ6-28, АБ6-30, АБ6-33, АБ6-36, АБ6-42	Выпуск 1	Лист N 35

Согласовано:

Гл. конс. инст. Козырев
Гл. технол. Белоусов

Нач. АКМ-1 Котешов
ГКП Ким
Инж. I к. Смирнова
Н. контр. Ким

Разраб. 13.XII.95
АП „БЕЛПРОЕКТ"
г. Минск

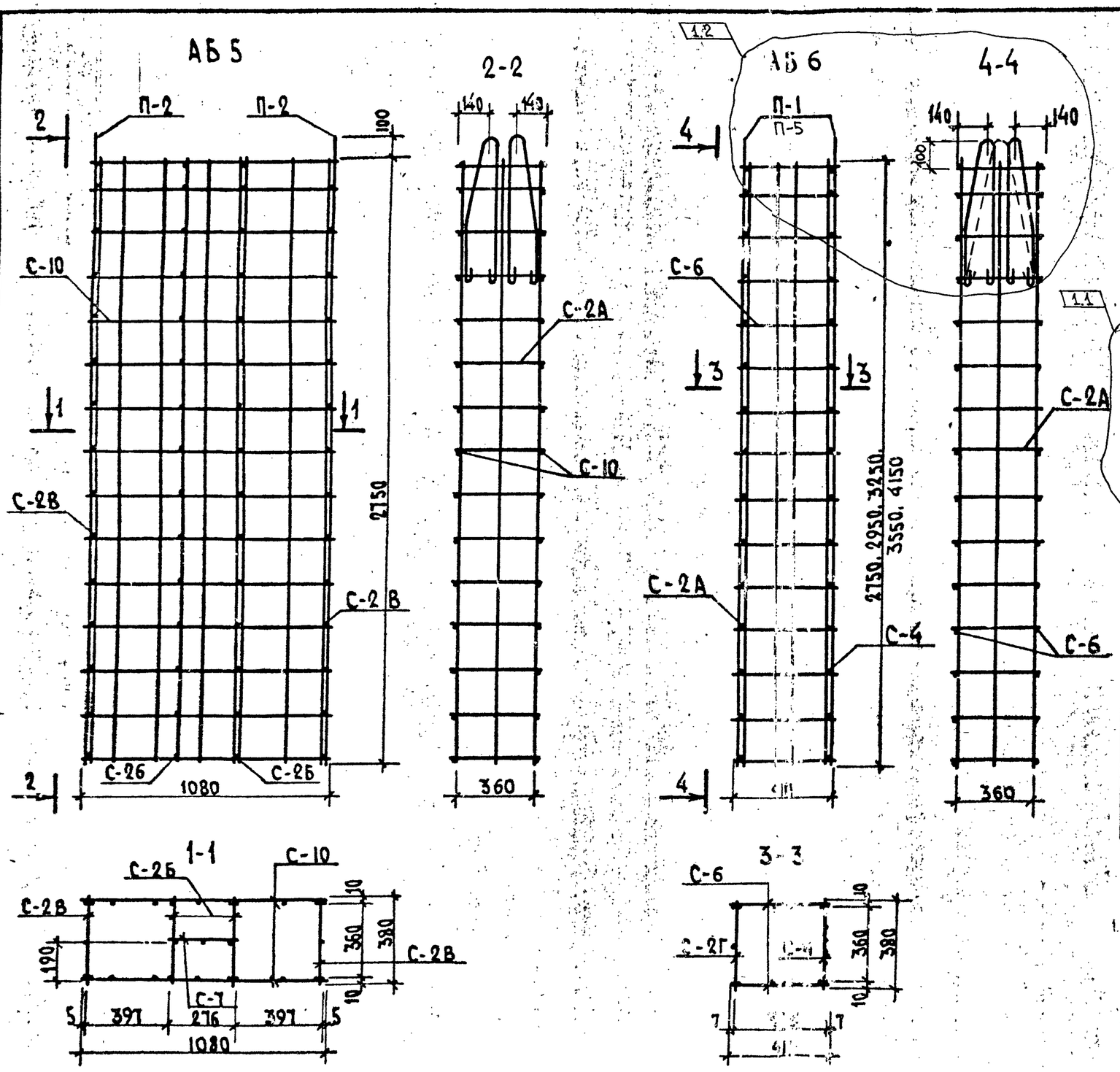

Спецификация арматурных изделий на 1 арматурный блок

Марка издел.	Марка армат. блока	Марка армат. изделий	Кол. шт.	Масса изделия кг	Общая масса кг	NN листов
ВБ5-28	АБ5-28	С-2Б-28	2	0.57	1.14	38
		С-2В-28	2	2.04	4.08	38
		С-7-28	1	0.66	0.66	41
		С-10-28	2	1.67	3.34	41
				Итого	9.22	
ВК1-28	АБ6-28	С-2Г-28	1	2.27	2.27	39
		С-4-28	1	3.65	3.65	40
		С-6-28	2	1.70	3.40	40
				Итого	9.32	
ВК1-30	АБ6-30	С-2Г-30	1	2.37	2.37	39
		С-4-30	1	3.84	3.84	40
		С-6-30	2	1.82	3.64	40
				Итого	9.85	
ВК1-33	АБ6-33	С-2Г-33	1	1.72	1.72	39
		С-4-33	1	2.52	2.52	40
		С-6-33	2	1.02	2.04	40
				Итого	6.28	
ВК1-36	АБ6-36	С-2Г-36	1	1.81	1.81	39
		С-4-36	1	2.68	2.68	40
		С-6-36	2	1.13	2.26	40
				Итого	6.75	
ВК1-42	АБ6-42	С-2Г-42	1	1.96	1.96	39
		С-4-42	1	2.99	2.99	40
		С-6-42	2	1.31	2.62	40
				Итого	7.57	

В МЕСТАХ ОРГАНИЗАЦИИ ОТВЕРСТИЙ СЕТКИ ВЫРЕЗАТЬ ПО МЕСТУ.

Согласовано: Козырев, Белоусов, Котелов, Ким, Ким

Гл. конс. инж. пр.; Гл. технол.; Нач. отд.; Гл. инж. пр.; Н. контр.

АП „БЕЛПРОЕКТ" г. Минск

ТК	Вентблоки и венткороба	1	1÷2	—	440-2000		08.2000	СЕР.Б1.134.1-7
		Изм.	Кол.уч.	Лист	№ док.	Подпись	Дата	
1995	Арматурные блоки АБ5-18, АБ5-28, АБ6-30, АБ6-33, АБ6-35, АБ6-42	АП "Институт "БЕЛПРОЕКТ"					Выпуск 1	Лист N 35

АРХИВ

N 50.2000

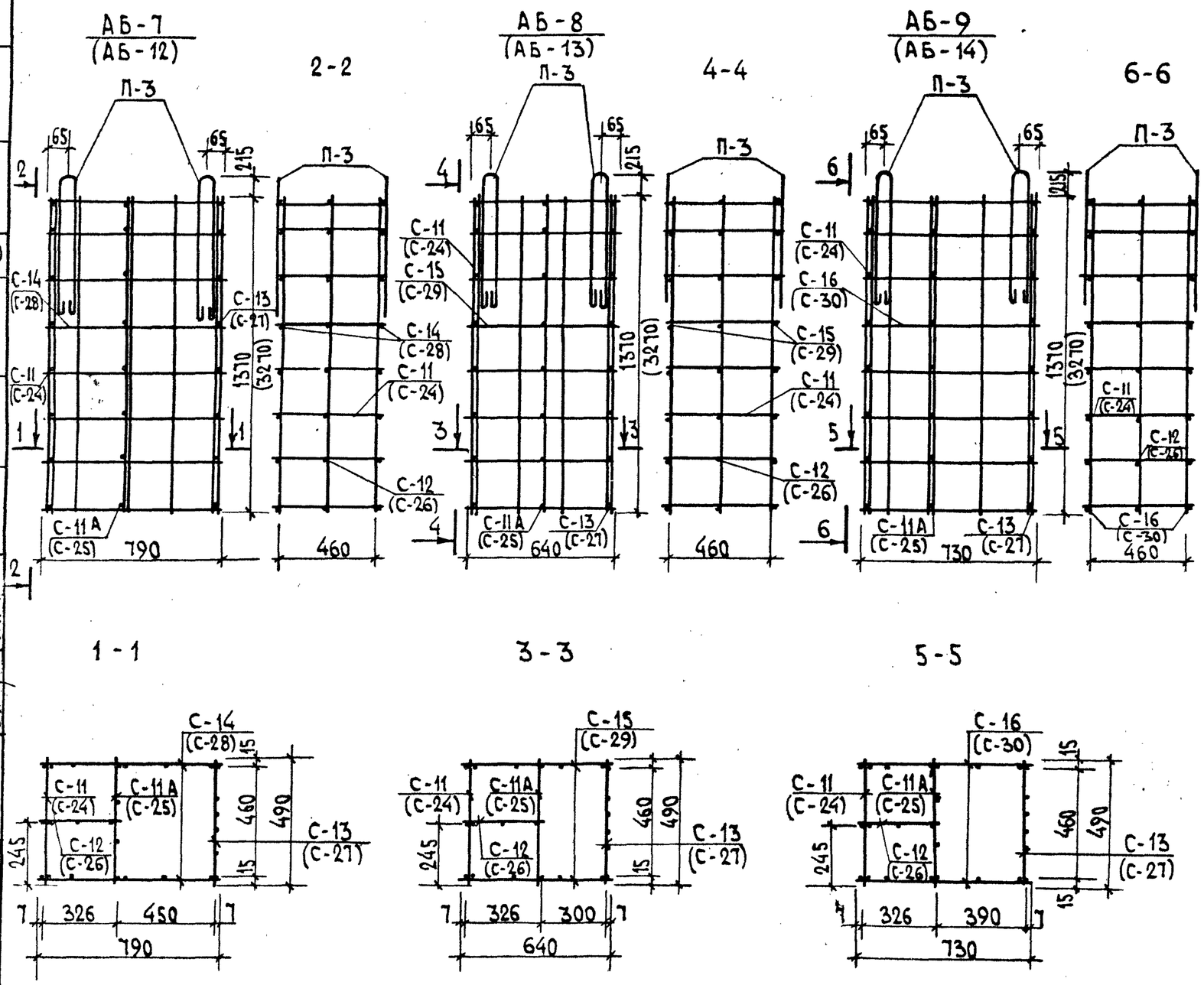

Спецификация арматурных изделий на 1 арматурный блок

Марка издел.	Марка армат. блока	Марка армат. изделий	Кол. шт.	Масса изделия кг	Общая масса кг	NN листов
ВШ-1	АБ-7	С-11	1	0.43	0.43	42
		С-11А	1	0.64	0.64	—"—
		С-12	1	0.45	0.45	—"—
		С-13	1	0.77	0.77	—"—
		С-14	2	1.56	3.12	—"—
				Итого	5.41	
ВШ-2	АБ-8	С-11	1	0.43	0.43	42
		С-11А	1	0.64	0.64	—"—
		С-12	1	0.45	0.45	—"—
		С-13	1	0.77	0.77	—"—
		С-15	2	1.43	2.86	—"—
				Итого	5.15	
ВШ-3А ВШ-1А	АБ-9	С-11	1	0.43	0.43	42
		С-11А	1	0.64	0.64	—"—
		С-12	1	0.45	0.45	—"—
		С-13	1	0.77	0.77	—"—
		С-16	2	1.54	3.08	—"—
				Итого	5.37	
ВШ-5	АБ-12	С-24	1	0.93	0.93	43
		С-25	1	1.52	1.52	—"—
		С-26	1	1.06	1.06	—"—
		С-27	1	1.85	1.85	—"—
		С-28	2	2.41	4.82	44
				Итого	10.18	
ВШ-6	АБ-13	С-24	1	0.93	0.93	43
		С-25	1	1.52	1.52	—"—
		С-26	1	1.06	1.06	—"—
		С-27	1	1.85	1.85	—"—
		С-29	2	2.12	4.24	44
				Итого	9.6	
ВШ-5А ВШ-7А	АБ-14	С-24	1	0.93	0.93	43
		С-25	1	1.52	1.52	—"—
		С-26	1	1.06	1.06	—"—
		С-27	1	1.85	1.85	—"—
		С-30	2	2.35	4.70	44
				Итого	10.06	

Согласовано

Казырев — Белоусов
Гл. конс. НИ — Гл. технолог
Котешов — КНМ
ГКП — Смирнов
Нач. АКМ-1 — КНМ
Н. контр.

Разраб. 13.XII.95

АП „БЕЛПРОЕКТ"
г. Минск

ТК	Вентшахты	СЕР. Б1.134.1-7
1995	Арматурные блоки АБ-7, АБ-8, АБ-9, АБ-12, АБ-13, АБ-14	Выпуск 1 / Лист N 36

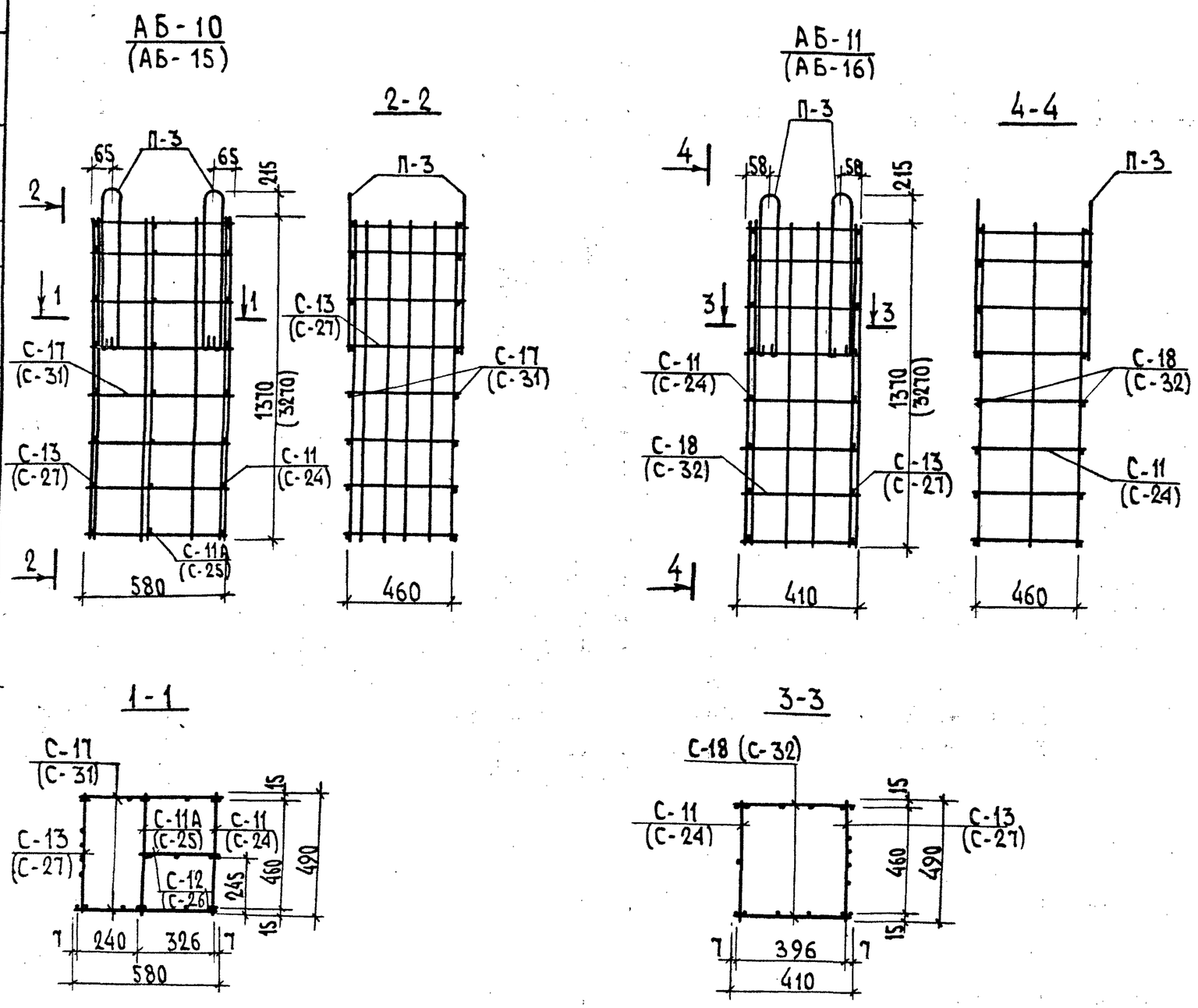

Спецификация арматурных изделий на 1 арматурный блок

Марка издел.	Марка армат. блока	Марка армат. изделий	Кол. шт.	Масса изделий кг	Общая масса кг	№№ листов
ВШ-3Б	АБ-10	С-11	1	0.43	0.43	42
		С-11А	1	0.64	0.64	-"-
		С-12	1	0.45	0.45	-"-
		С-13	1	0.77	0.77	-"-
		С-17	2	1.41	2.82	-"-
				Итого	5.11	
ВШ-4 ВШ-4А	АБ-11	С-11	1	0.43	0.43	42
		С-13	1	0.77	0.77	-"-
		С-18	2	1.62	3.24	45
				Итого	4.44	
ВШ-7Б	АБ-15	С-24	1	0.93	0.93	43
		С-25	1	1.52	1.52	-"-
		С-26	1	1.06	1.06	-"-
		С-27	1	1.85	1.85	-"-
		С-31	2	2.06	4.12	44
				Итого	9.48	
ВШ-8 ВШ-8А	АБ-16	С-24	1	0.93	0.93	43
		С-27	1	1.85	1.85	43
		С-32	2	1.92	3.84	44
				Итого	6.62	

Согласовано	Гл. конс. ин.	Козырев	
	Гл. технолог	Белоусов	
	Котешов		
	Ким		
	Смирнова		
	Ким		
	Нач. АКМ-1		
	ГКМ	Инж. I к.	
	Н. контр.		

АП „БЕЛПРОЕКТ"
г. Минск

ТК	Вентшахты	СЕР. Б1.134.1-7
1995	Арматурные блоки АБ-10, АБ-11, АБ-15, АБ-16	Выпуск 1 / Лист N 37

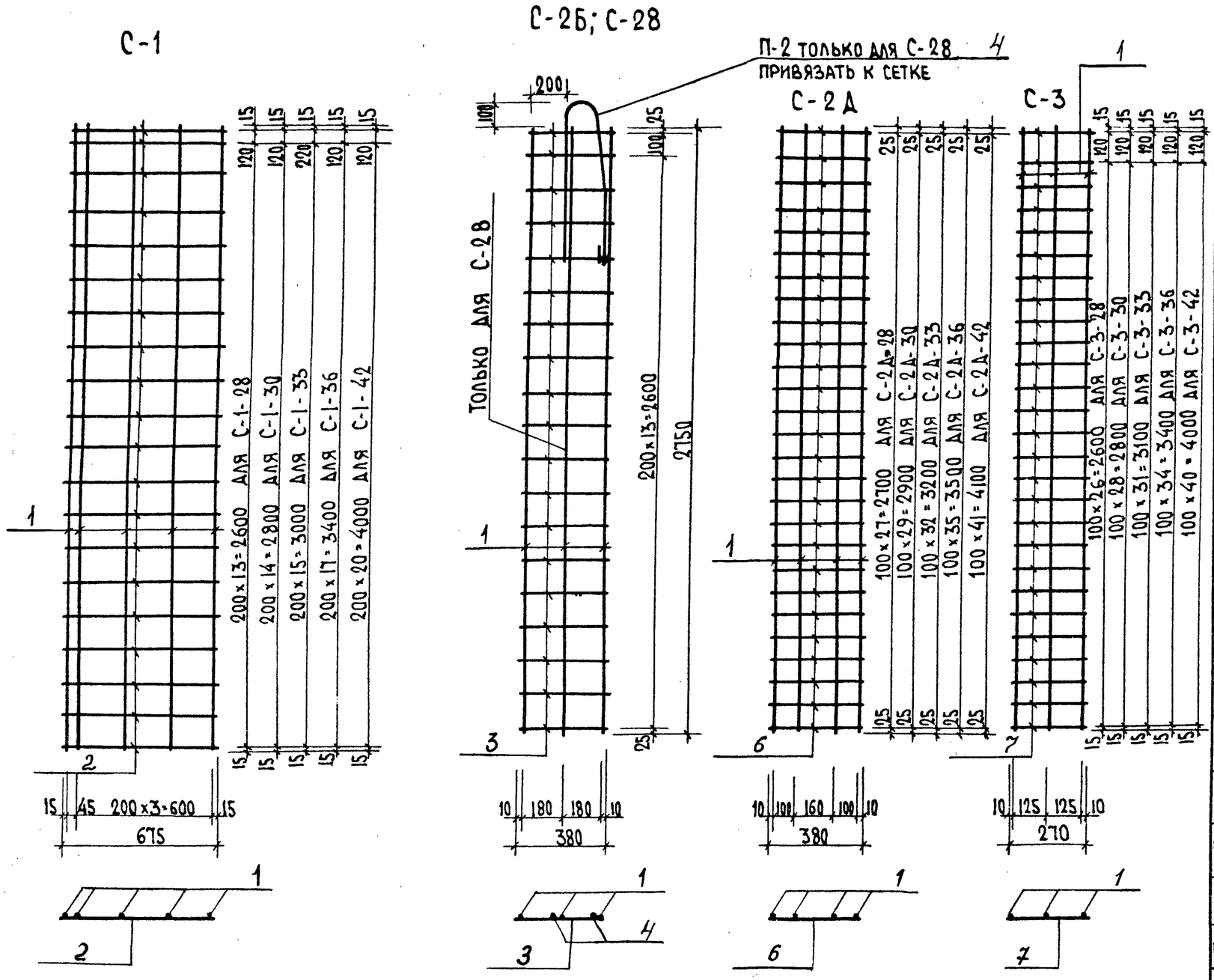

Спецификация стали на 1 изделие

Марка	№№ поз.	Сталь	Длина мм	Кол. шт.	Общая длина м	Масса, кг Позиц	Масса, кг Общая
С-1-28	1	3ВрI	2750	5	13.75	0.70	1.22
	2	3ВрI	675	15	10.13	0.52	
С-1-30	1	3ВрI	2950	5	14.75	0.75	1.30
	2	3ВрI	675	16	10.80	0.55	
С-1-33	1	3ВрI	3250	5	16.25	0.83	1.42
	2	3ВрI	675	17	11.5	0.59	
С-1-36	1	3ВрI	3550	5	17.75	0.91	1.57
	2	3ВрI	675	19	12.90	0.66	
С-1-42	1	3ВрI	4150	5	20.70	1.06	1.82
	2	3ВрI	675	22	14.90	0.76	
С-2Б-28	1	3ВрI	2750	2	5.50	0.28	0.57
	3	3ВрI	380	15	5.70	0.29	
С-2В-28	1	3ВрI	2750	3	8.25	0.42	2.04
	3	3ВрI	380	15	5.70	0.29	
	4	12АI	1500	1	1.50	1.33	
С-2А-28	1	3ВрI	2750	4	11.00	0.56	1.11
	6	3ВрI	380	28	10.70	0.55	
С-2А-30	1	3ВрI	2950	4	11.80	0.60	1.18
	6	3ВрI	380	30	11.40	0.58	
С-2А-33	1	3ВрI	3250	4	13.0	0.66	1.3
	6	3ВрI	380	33	12.55	0.64	
С-2А-36	1	3ВрI	3550	4	14.20	0.73	1.43
	6	3ВрI	380	36	13.70	0.70	
С-2А-42	1	3ВрI	4150	4	16.60	0.85	1.67
	6	3ВрI	380	42	16.0	0.82	
С-3-28	1	3ВрI	2750	3	8.25	0.42	0.81
	7	3ВрI	270	28	7.56	0.39	
С-3-30	1	3ВрI	2950	3	8.85	0.45	0.86
	7	3ВрI	270	30	8.10	0.41	
С-3-33	1	3ВрI	3250	3	9.75	0.50	0.95
	7	3ВрI	270	33	8.90	0.45	
С-3-36	1	3ВрI	3550	3	10.70	0.55	1.05
	7	3ВрI	270	36	9.72	0.50	
С-3-42	1	3ВрI	4150	3	12.50	0.64	1.22
	7	3ВрI	270	42	11.40	0.58	

Примечание: Изготовление сеток производить контактной точечной сваркой в соответствии с ГОСТ 14098-91-К1-Кт.

Нач.АКМ-1	Котешов	Согласовано	Козырев
ГКП	Ким	Гл.конс.ин.	Белоусов
Инж.	Трухин	Гл.технол.	
Н.контр.	Ким		

Разраб. 13.XII.95 АП „БЕЛПРОЕКТ" г. Минск

ТК	Вентиляционные блоки	СЕР. Б1.134.1-7
1995	Арматурные сетки	Выпуск 1 / Лист № 38

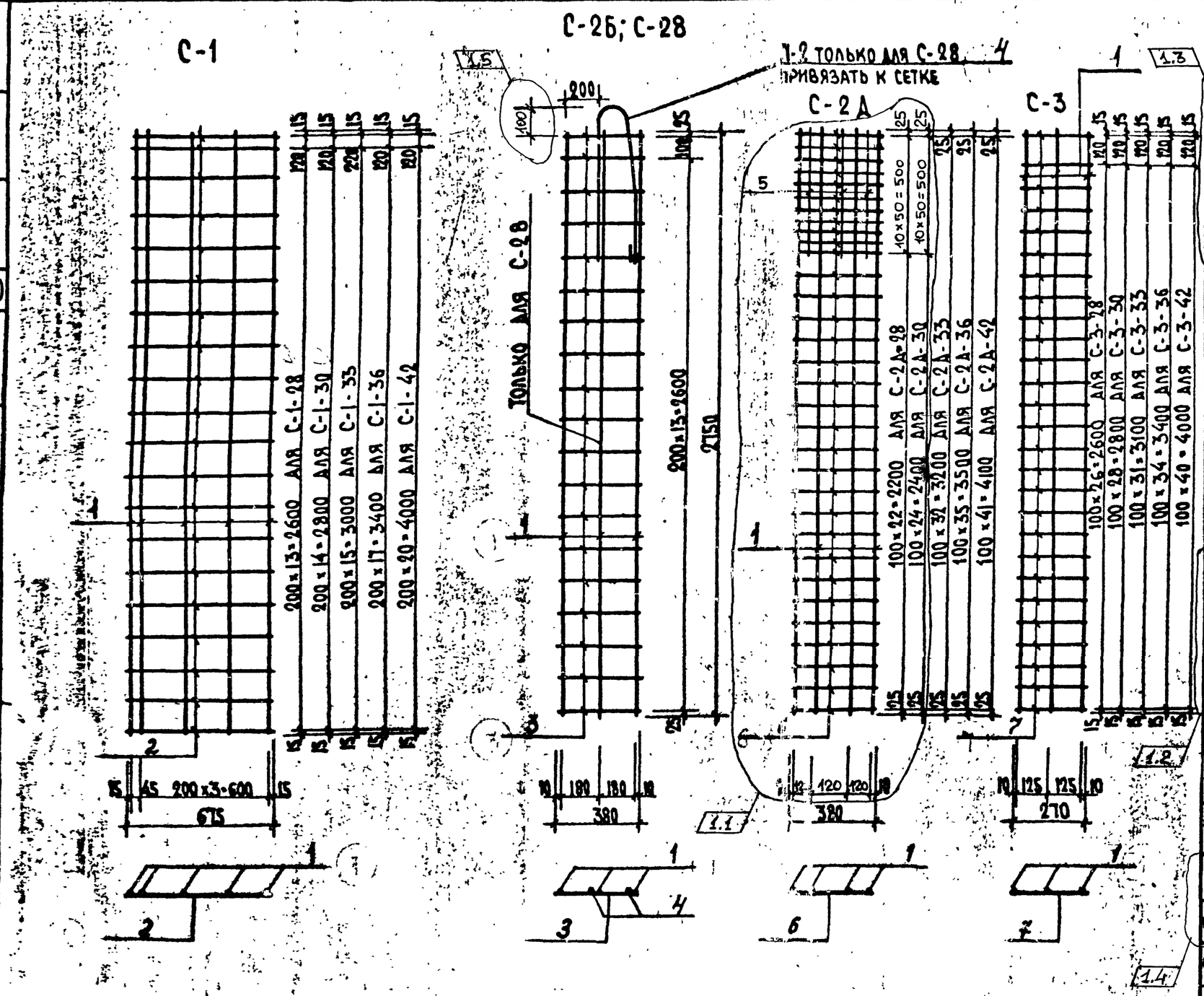

Примечание: Изготовление сеток производить контактной точечной сваркой в соответствии с ГОСТ 14098-91-Х1-Кт.

Спецификация стали на 1 изделие

Марка	Nн поз.	Сталь	Длина мм	Кол. шт.	Общая длина м	Масса, кг Позиц	Масса, кг Общая
С-1-28	1	4ВрI	2750	5	13.75	1.36	2,36
	2	4ВрI	675	15	10.13	1,00	
С-1-30	1	4ВрI	2950	5	14.75	1,46	2,53
	2	4ВрI	675	16	10.80	1,07	
С-1-33	1	3ВрI	3250	5	16.25	0.83	1.42
	2	3ВрI	675	17	11.5	0.59	
С-1-36	1	3ВрI	3550	5	17.75	0.91	1.57
	2	3ВрI	675	19	12.90	0.66	
С-1-42	1	3ВрI	4150	5	20.70	1.06	1.82
	2	3ВрI	675	22	14.90	0.76	
С-2Б-28	1	3ВрI	2750	2	5.50	0.28	0.57
	3	3ВрI	380	15	5.70	0.29	
С-28-28	1	3ВрI	2750	3	8.25	0.42	2.04
	3	3ВрI	380	15	5.70	0.29	
	4	12АI	1500	1	1.50	1.33	
С-2А-28	1	4ВрI	2750	4	11.00	1.09	2.49
	5	4ВрI	550	3	1.65	0.16	
	6	4ВрI	380	33	12.54	1.24	
С-2А-30	1	4ВрI	2950	4	11.80	1.17	2.65
	5	4ВрI	550	3	1.65	0.16	
	6	4ВрI	380	35	13.30	1.32	
С-2А-33	1	3ВрI	3250	4	13.0	0.66	1.3
	6	3ВрI	380	33	12.55	0.64	
С-2А-36	1	3ВрI	3550	4	14.20	0.73	1.43
	6	3ВрI	380	36	13.70	0.70	
С-2А-42	1	3ВрI	4150	4	16.60	0.85	1.67
	6	3ВрI	380	42	16.0	0.82	
С-3-28	1	4ВрI	2750	3	8.25	0.82	1.57
	7	4ВрI	270	28	7.56	0.75	
С-3-30	1	4ВрI	2950	3	8.85	0.88	1.68
	7	4ВрI	270	30	8.10	0.80	
С-3-33	1	3ВрI	3250	3	9.75	0.50	0.95
	7	3ВрI	270	33	8.90	0.45	
С-3-36	1	3ВрI	3550	3	10.70	0.55	1.05
	7	3ВрI	270	36	9.72	0.50	
С-3-42	1	3ВрI	4150	3	12.50	0.64	1.22
	7	3ВрI	270	42	11.40	0.58	

Нач.АКМ-1 Котешов; ГКП Ким; ННМ Трухан; Н.контр. Ким; Гл.конс.ин. Козырев; Гл.технол. Белоусов; Согласовано

Проект 25 19.IV.95 АП "БЕЛПРОЕКТ" г. Минск

ТК	Вентиляционные блоки	1	1÷5	—	40-2000	06.2000	СЕР.5.1.334.1-7
1995	Арматурные сетки	Изм.	Колич.	Лист	№ док.	Подпись	Дата
						Выпуск 1	Лист № 38

С-2

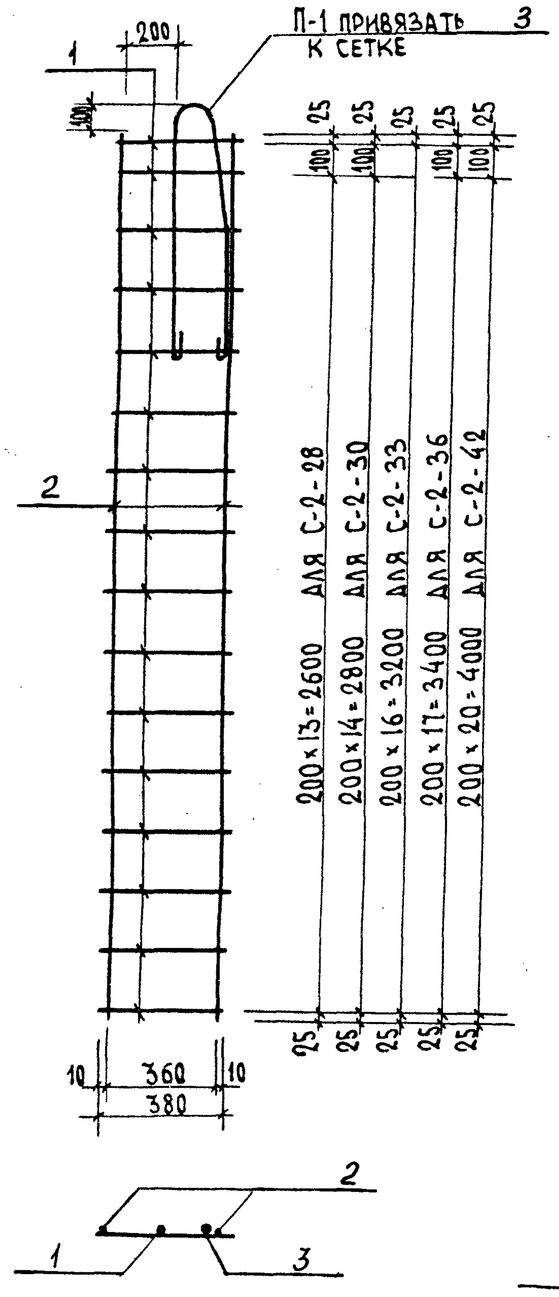

С-2А

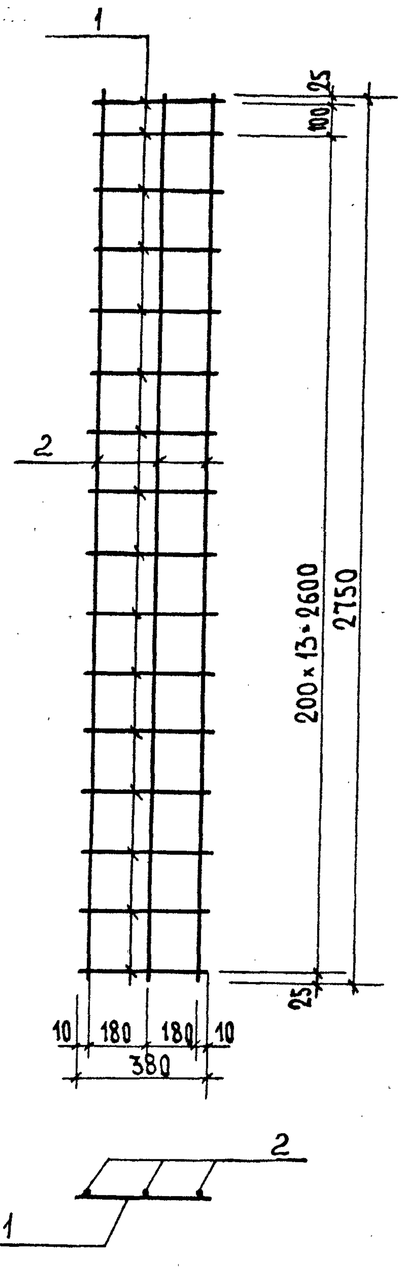

С-2Г

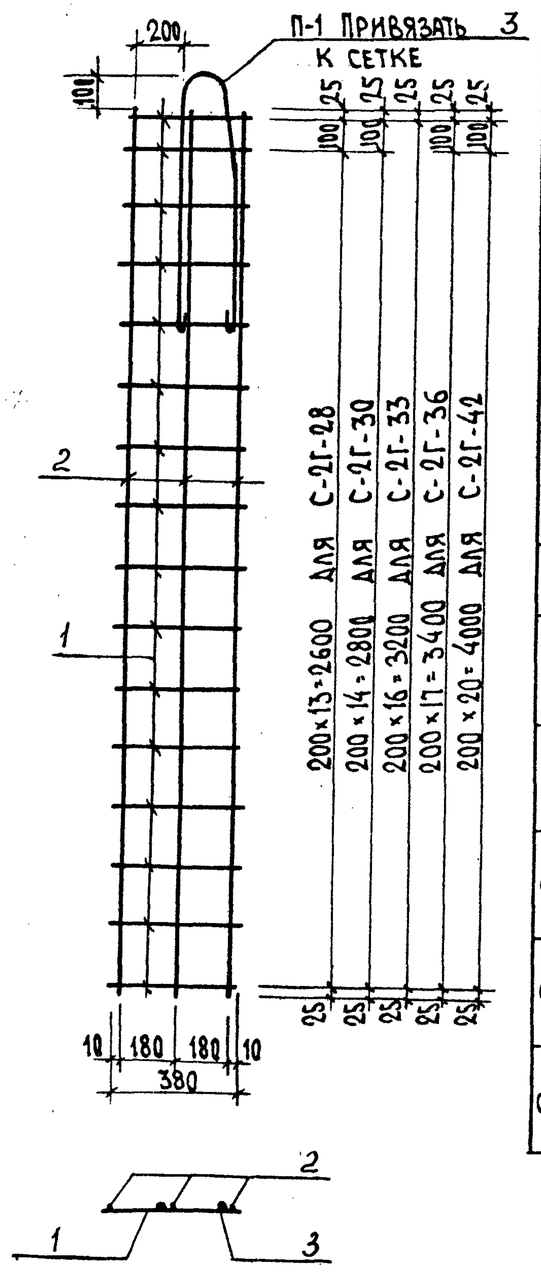

Спецификация стали на 1 изделие

Марка	№№ поз.	Сталь	Длина мм	Кол. шт.	Общая длина м	Масса, кг Позиц.	Масса, кг Общая
С-2-28	1	3Вр I	380	15	5.70	0.29	1.46
	2	3Вр I	2750	2	5.50	0.28	
	3	10 АI	1430	1	1.43	0.89	
С-2-30	1	3Вр I	380	16	6.10	0.31	1.50
	2	3Вр I	2950	2	5.90	0.30	
	3	10 АI	1430	1	1.43	0.89	
С-2-33	1	3Вр I	380	17	8.45	0.43	1.65
	2	3Вр I	3250	2	6.50	0.33	
	3	10 АI	1430	1	1.43	0.89	
С-2-36	1	3Вр I	380	19	7.22	0.37	1.62
	2	3Вр I	3550	2	7.10	0.36	
	3	10 АI	1430	1	1.43	0.89	
С-2-42	1	3Вр I	380	22	8.35	0.43	1.31
	2	3Вр I	4150	2	8.30	0.42	
	3	10 АI	1430	1	1.43	0.89	
С-2А-28	1	3Вр I	380	15	5.70	0.29	0.71
	2	3Вр I	2750	3	8.25	0.42	
С-2Г-28	1	3Вр I	380	15	5.70	0.29	1.6
	2	3Вр I	2750	3	8.25	0.42	
	3	10 АI	1430	1	1.43	0.89	
С-2Г-30	1	3Вр I	380	16	6.10	0.31	1.65
	2	3Вр I	2950	3	8.85	0.45	
	3	10 АI	1430	1	1.43	0.89	
С-2Г-33	1	3Вр I	380	17	6.47	0.33	1.72
	2	3Вр I	3250	3	9.75	0.50	
	3	10 АI	1430	1	1.43	0.89	
С-2Г-36	1	3Вр I	380	19	7.22	0.37	1.81
	2	3Вр I	3550	3	10.70	0.55	
	3	10 АI	1430	1	1.43	0.89	
С-2Г-42	1	3Вр I	380	22	8.35	0.43	1.96
	2	3Вр I	4150	3	12.50	0.64	
	3	10 АI	1430	1	1.43	0.89	

Согласовано

Гл. конс. ин. Козырев
Гл. технолог Белоусов
Нач. АКМ-1 Котешов
ГКП Ким
Инж. Турко
Н. контр. Ким

12.88 ПЗ 13.XII-95
АП „БЕЛПРОЕКТ"
г. Минск

ТК	Вентблоки	СЕР. Б1.134.1-7
1995	Арматурные сетки	Выпуск 1 / Лист № 39

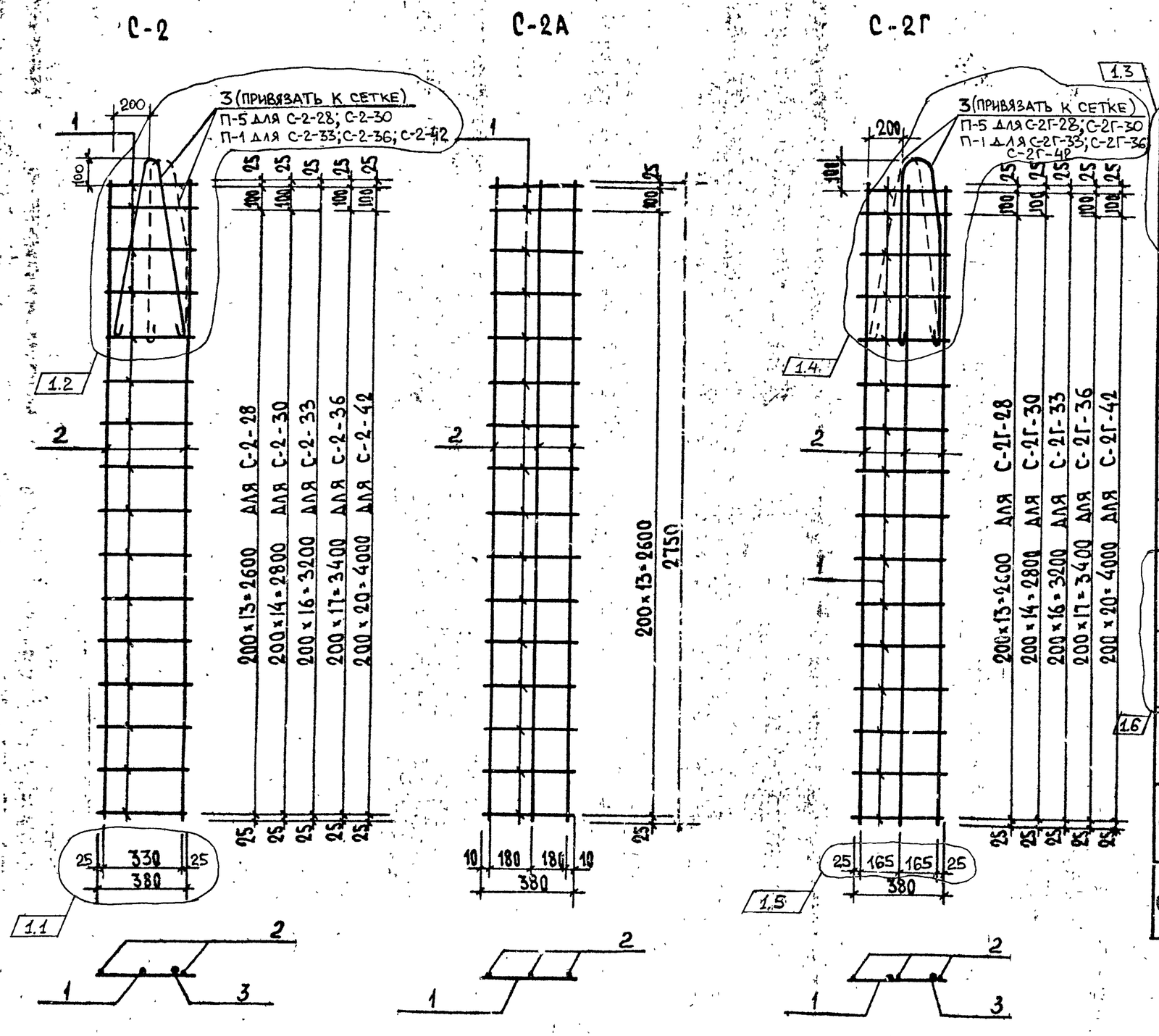

Спецификация стали на 1 изделие

Марка	№№ поз.	Сталь	Длина мм	Кол. шт.	Общая длина м	Масса, кг позиц.	Масса, кг общая
С-2-28	1	4ВрI	380	15	5.70	0.56	2,00
	2	4ВрI	2750	2	5.50	0.55	
	3	10АI	1430	1	1.43	0.89	
С-2-30	1	4ВрI	380	16	6.10	0.60	2.08
	2	4ВрI	2950	2	5.90	0.59	
	3	10АI	1430	1	1.43	0.89	
С-2-33	1	3ВрI	380	17	8.45	0.43	1.65
	2	3ВрI	3250	2	6.50	0.33	
	3	10АI	1430	1	1.43	0.89	
С-2-36	1	3ВрI	380	19	7.22	0.37	1.62
	2	3ВрI	3550	2	7.10	0.36	
	3	10АI	1430	1	1.43	0.89	
С-2-42	1	3ВрI	380	22	8.35	0.43	1.31
	2	3ВрI	4150	2	8.30	0.42	
	3	10АI	1430	1	1.43	0.89	
С-2А-28	1	3ВрI	380	15	5.70	0.29	0.71
	2	3ВрI	2750	3	8.25	0.42	
С-2Г-28	1	4ВрI	380	15	5.70	0.56	2.27
	2	4ВрI	2750	3	8.25	0.82	
	3	10АI	1430	1	1.43	0.89	
С-2Г-30	1	4ВрI	380	16	6.10	0.60	2.37
	2	4ВрI	2950	3	8.85	0.88	
	3	10АI	1430	1	1.43	0.89	
С-2Г-33	1	3ВрI	380	17	6.47	0.33	1.72
	2	3ВрI	3250	3	9.75	0.50	
	3	10АI	1430	1	1.43	0.89	
С-2Г-36	1	3ВрI	380	19	7.22	0.37	1.81
	2	3ВрI	3550	3	10.70	0.55	
	3	10АI	1430	1	1.43	0.89	
С-2Г-42	1	3ВрI	380	22	8.35	0.43	1.96
	2	3ВрI	4150	3	12.50	0.64	
	3	10АI	1430	1	1.43	0.89	

Согласовано: Козырев, Белоусов

Гл. конс. ИИ, Гл. технолог

Нач. АКПТ-1 Кулешов, ГКП Ким, ИИИ Турко, Н. контр. Ким

АП „БЕЛПРОЕКТ" г. Минск

ТК	Ванны блоки	1	1÷6	—	440-2000		08.2000	СЕР. Б1.134.1-7
		Изм.	Колич	Лист	№док	Подпись	Дата	
1995	Арматурные сетки							Выпуск 1 / Лист № 39

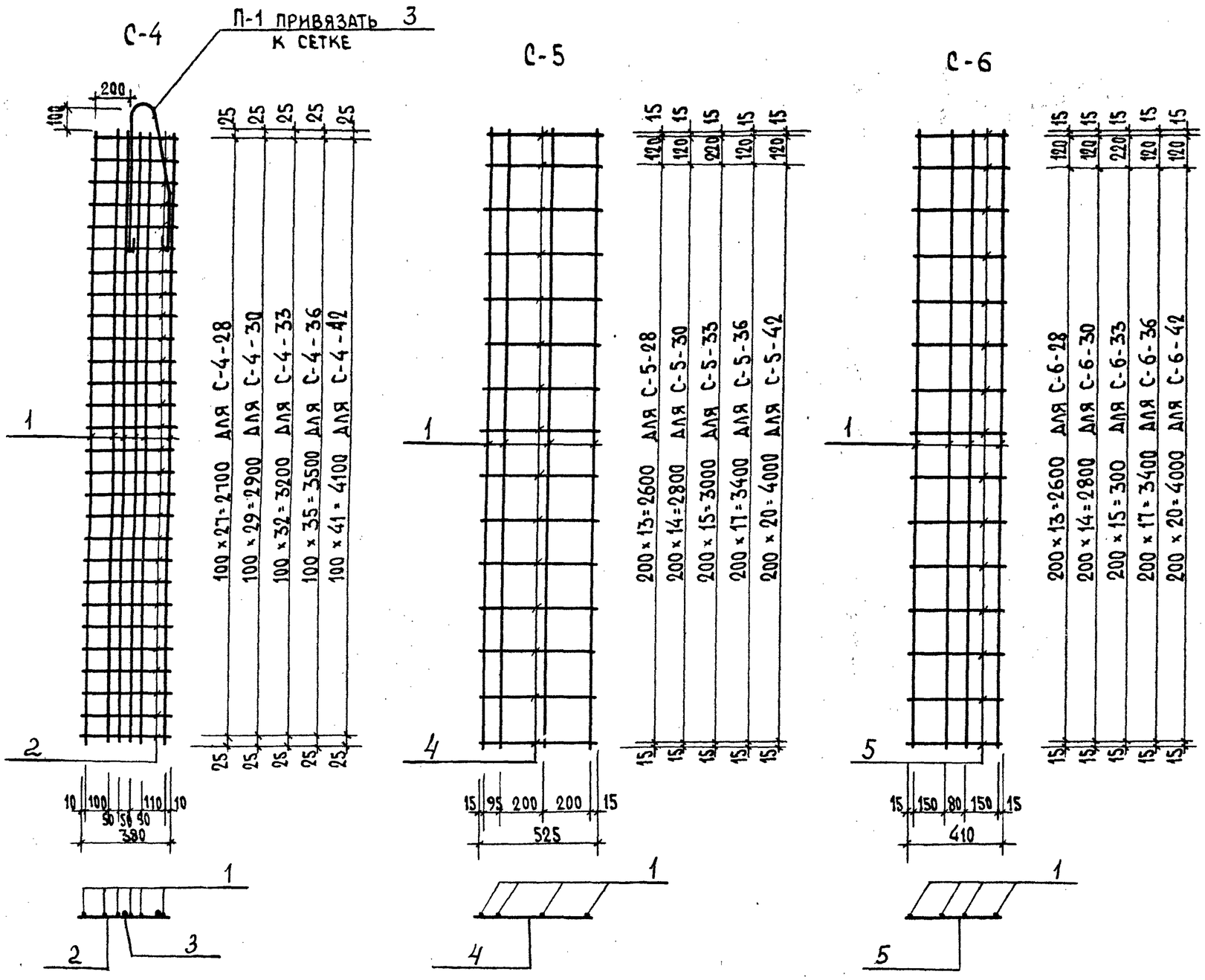

Спецификация стали на 1 изделие

Марка	№№ поз.	Сталь	Длина мм	Кол. шт.	Общая длина м	Масса, кг Позиц.	Масса, кг Общая
С-4-28	1	3ВрI	2750	6	16.50	0.84	2.28
	2	3ВрI	380	28	10.70	0.55	
	3	10АI	1430	1	1.43	0.89	
С4-30	1	3ВрI	2950	6	17.70	0.90	2.37
	2	3ВрI	380	30	11.40	0.58	
	3	10АI	1430	1	1.43	0.89	
С-4-33	1	3ВрI	3250	6	19.50	0.99	2.52
	2	3ВрI	380	33	12.50	0.64	
	3	10АI	1430	1	1.43	0.89	
С-4-36	1	3ВрI	3550	6	21.30	1.09	2.68
	2	3ВрI	380	36	13.70	0.70	
	3	10АI	1430	1	1.43	0.89	
С-4-42	1	3ВрI	4150	6	25.0	1.28	2.99
	2	3ВрI	380	42	16.0	0.82	
	3	10АI	1430	1	1.43	0.89	
С-5-28	1	3ВрI	2750	4	11.00	0.56	0.96
	4	3ВрI	525	15	7.90	0.40	
С-5-30	1	3ВрI	2950	4	11.80	0.60	1.03
	4	3ВрI	525	16	8.40	0.43	
С-5-33	1	3ВрI	3250	4	13.00	0.66	1.11
	4	3ВрI	525	17	8.90	0.45	
С-5-36	1	3ВрI	3550	4	14.20	0.73	1.24
	4	3ВрI	525	19	9.98	0.51	
С-5-42	1	3ВрI	4150	4	16.60	0.85	1.44
	4	3ВрI	525	22	11.60	0.59	
С-6-28	1	3ВрI	2750	4	11.00	0.56	0.87
	5	3ВрI	410	15	6.15	0.31	
С-6-30	1	3ВрI	2950	4	11.80	0.60	1.25
	5	3ВрI	410	16	6.56	0.65	
С-6-33	1	3ВрI	3250	4	13.0	0.66	1.02
	5	3ВрI	410	17	6.98	0.36	
С-6-36	1	3ВрI	3550	4	14.20	0.73	1.13
	5	3ВрI	410	19	7.80	0.40	
С-6-42	1	3ВрI	4150	4	16.60	0.85	1.31
	5	3ВрI	410	22	9.02	0.46	

Примечание: Изготовление сеток производить контактной точечной электросваркой в соответствии с ГОСТ 14098-91-К1-К7.

Нач. АКИ-1	Котешов	Козырев	
ГКП	Ким	Белоусов	
Инж. II к.	Гуско		
Н. контр.	Ким		
Гл. конс. ИИ			
Гл. технол.			

Согласовано

Разраб. 13.XII.95 АП „БЕЛПРОЕКТ" г. Минск

ТК	Вентиляционные блоки	Сер. Б1.134.1-7
1995	Арматурные сетки	Выпуск 1 / Лист № 40

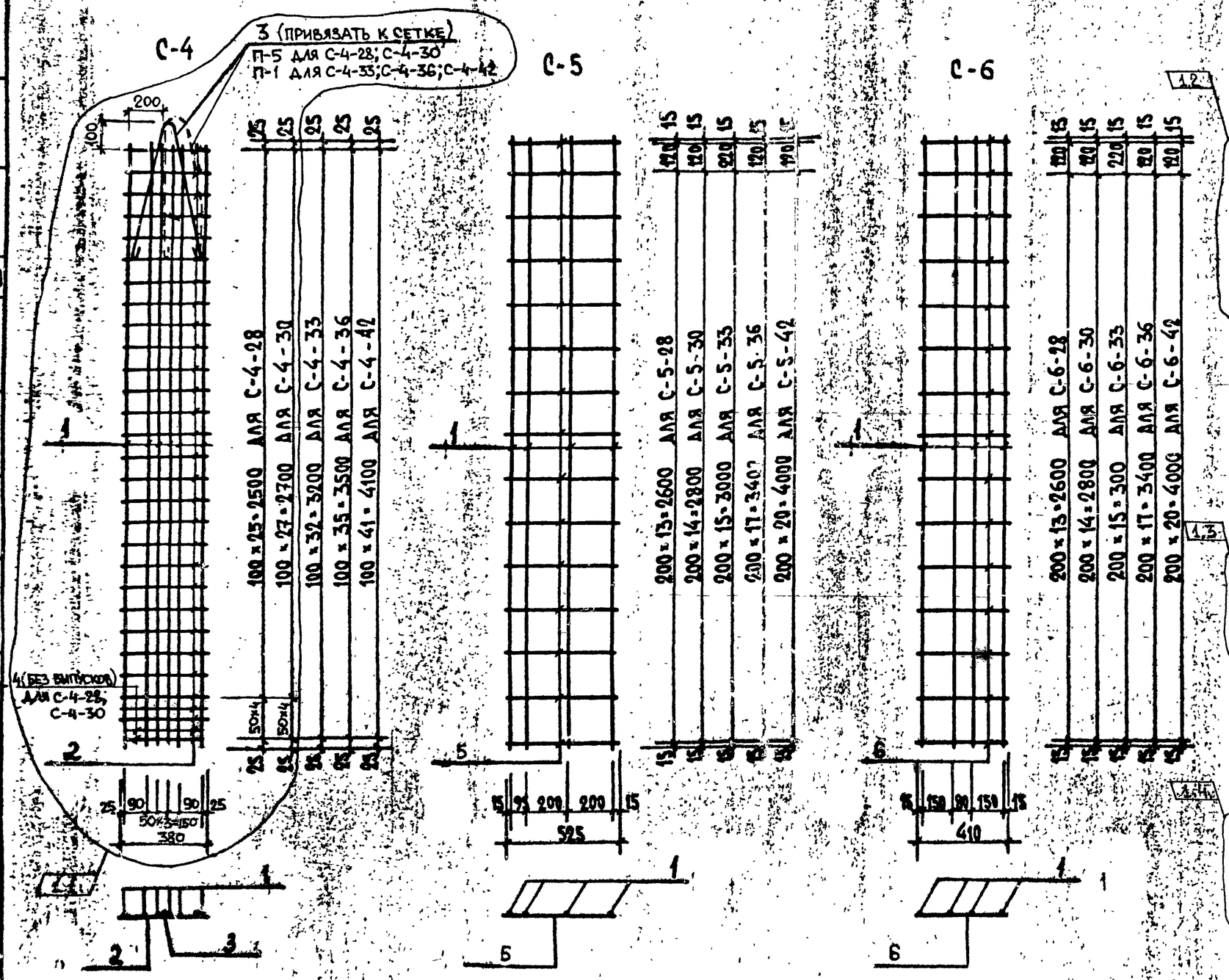

Примечание: Изготовление сеток производить контактной точечной электросваркой в соответствии с ГОСТ 14098-91-Кт-Хт.

Спецификация стали на 1 изделие

Марка	№ поз.	Сталь	Длина мм	Кол. шт.	Общая длина м	Масса, кг Позиц.	Масса, кг Общая
С-4-28	1	4ВрI	2750	6	16.5	1.63	3.65
	2	4ВрI	380	28	10.7	1.06	
	3	10АI	1430	1	1.43	0.89	
	4	4ВрI	340	2	0.68	0.07	
С-4-30	1	4ВрI	2950	6	17.70	1.75	3.84
	2	4ВрI	380	30	11.40	1.13	
	3	10АI	1430	1	1.43	0.89	
	4	4ВрI	340	2	0.68	0.07	
С-4-33	1	3ВрI	3250	6	19.50	0.99	2.52
	2	3ВрI	380	33	12.50	0.64	
	3	10АI	1430	1	1.43	0.89	
С-4-36	1	3ВрI	3550	6	21.30	1.09	2.68
	2	3ВрI	380	36	13.70	0.70	
	3	10АI	1430	1	1.43	0.89	
С-4-42	1	3ВрI	4150	6	25.0	1.28	2.99
	2	3ВрI	380	42	16.0	0.82	
	3	10АI	1430	1	1.43	0.89	
С-5-28	1	4ВрI	2750	4	11.00	1.09	1.87
	5	4ВрI	525	15	7.90	0.78	
С-5-30	1	4ВрI	2950	4	11.80	1.17	2.00
	5	4ВрI	525	16	8.40	0.83	
С-5-33	1	3ВрI	3250	4	13.00	0.66	1.11
	5	3ВрI	525	17	8.90	0.45	
С-5-36	1	3ВрI	3550	4	14.20	0.73	1.24
	5	3ВрI	525	19	9.98	0.51	
С-5-42	1	3ВрI	4150	4	16.60	0.85	1.44
	5	3ВрI	525	22	11.60	0.59	
С-6-28	1	4ВрI	2750	4	11.00	1.09	1.70
	6	4ВрI	410	15	6.15	0.61	
С-6-30	1	4ВрI	2950	4	11.80	1.17	1.82
	6	4ВрI	410	16	6.56	0.65	
С-6-33	1	3ВрI	3250	4	13.0	0.66	1.02
	6	3ВрI	410	17	6.98	0.36	
С-6-36	1	3ВрI	3550	4	14.20	0.73	1.13
	6	3ВрI	410	19	7.80	0.40	
С-6-42	1	3ВрI	4150	4	16.60	0.85	1.31
	6	3ВрI	410	22	9.02	0.46	

Изм.	Кол.уч.	Лист	№ док.	Подпись	Дата
1	1÷4	—	440-2000		08.2000

СЕР.Б1.134.1-7

ТК — Вентиляционные блоки

1975 — Арматурные сетки

Выпуск 1 — Лист № 40

Согласовано

Н.контр. Ким

Гл.инж.проекта Котешов

Гл.специалист Ким

Гл.инж.проекта Козырев В. Белоусов

Инж. 1 кат. Гурко

Инж. 1 кат. Ю.Конк.

Гл.технол. Ю.Конк.

Инж. 1 кат. Ю.Конк.

АП «Белпроект» г. Минск

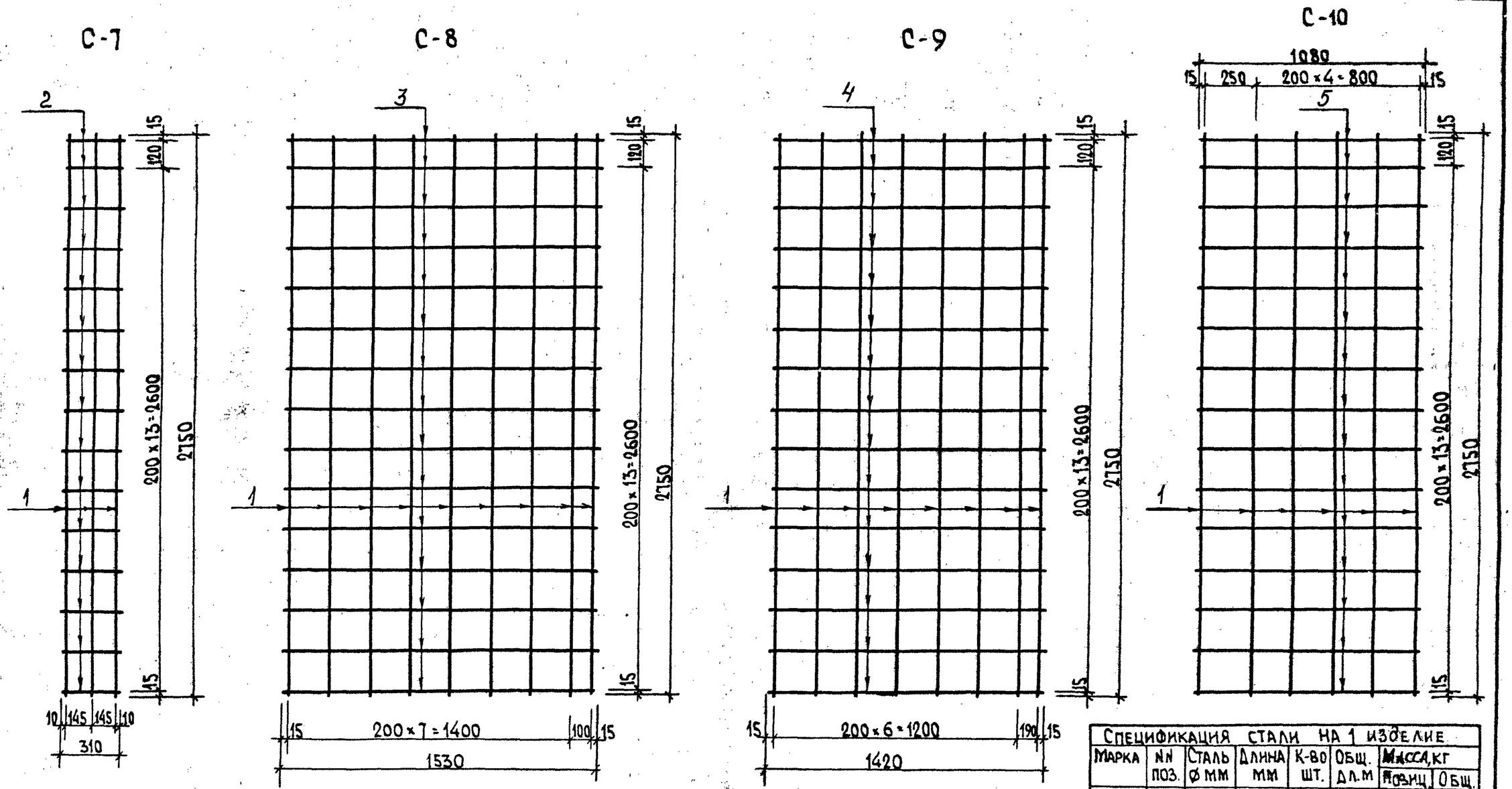

Спецификация стали на 1 изделие							
Марка	NN поз.	Сталь ⌀ мм	Длина мм	К-во шт.	Общ. дл. м	Масса, кг Позиц.	Общ.
С-7-28	1	3ВрI	2750	3	8.25	0.42	0.66
	2	3ВрI	310	15	4.65	0.24	
С-8-28	1	3ВрI	2750	9	24.75	1.26	2.43
	3	3ВрI	1530	15	23.00	1.17	
С-9-28	1	3ВрI	2750	8	22.00	1.12	2.21
	4	3ВрI	1420	15	21.30	1.09	
С-10-28	1	3ВрI	2750	6	16.50	0.84	1.67
	5	3ВрI	1080	15	16.20	0.83	

Изготовление сеток производить контактной точечной электросваркой в соответствии с ГОСТ 14098-91-К1-Кт.

ТК	Вентбоки	СЕР.Б1.134.1-7	
1995	Арматурные сетки	Выпуск 1	Лист N 41

АП „БЕЛПРОЕКТ" г. Минск

Согласовано

Гл. технол. Белоусов

Разработ. Ким

ГКП Турко

Инж. I кат. Ким

Н. контр. Ким

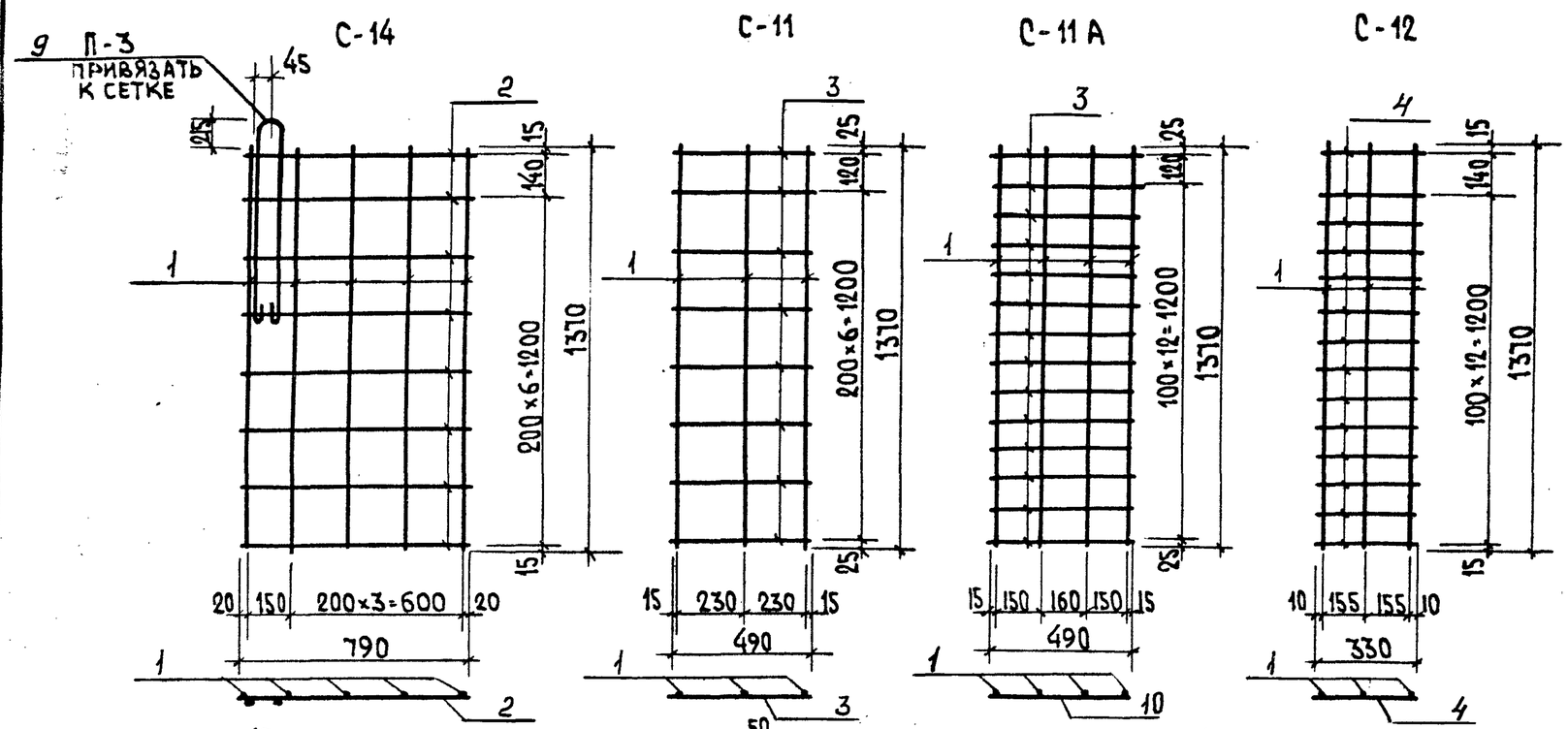

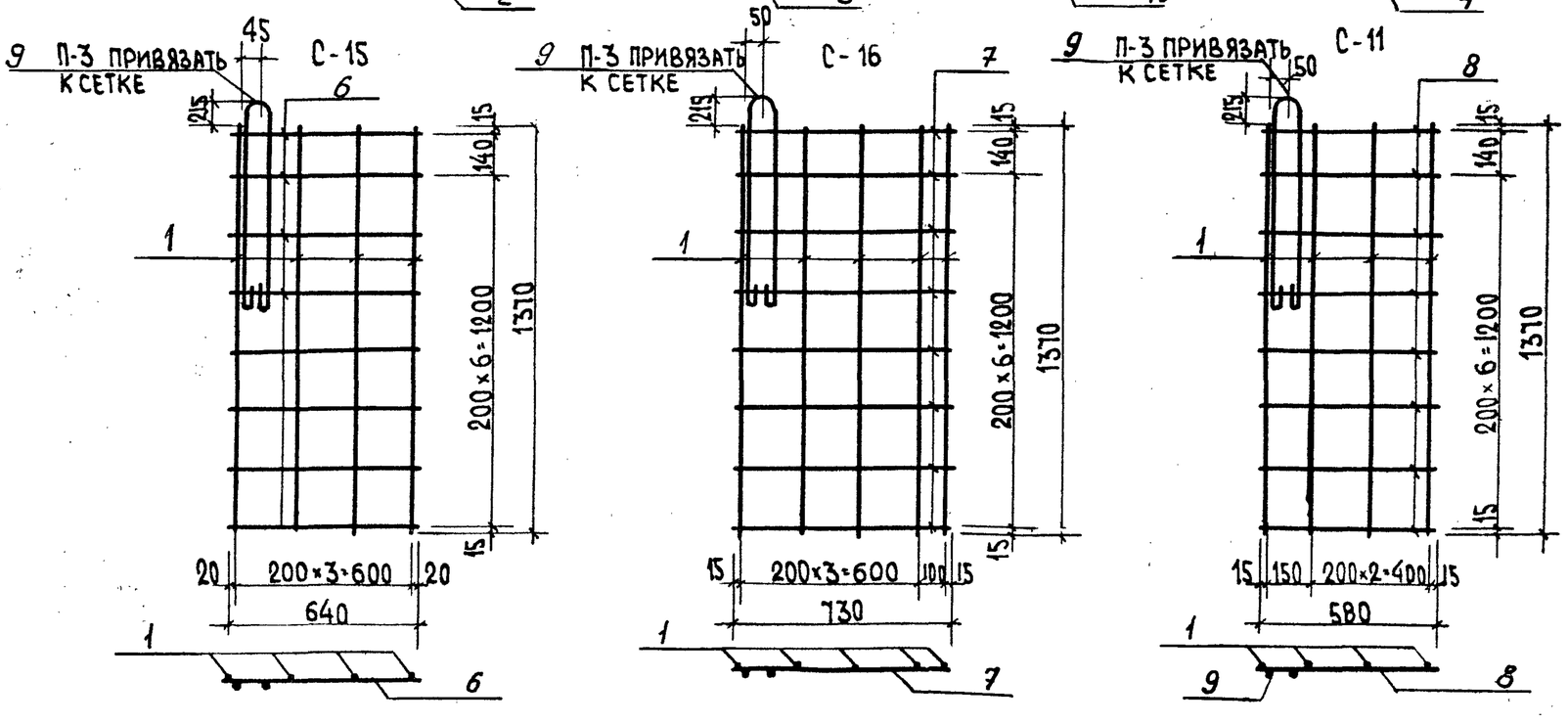

Спецификация стали на 1 изделие

Марка	NN поз.	Сталь ⌀ мм	Длина мм	К-во шт.	Общ. длина	Масса, кг Позиц.	Масса, кг Общ.
С-14	1	3 ВрI	1370	5	6.85	0.35	1.56
	2	3 ВрI	790	8	6.32	0.32	
	9	12 AI	1430	1	1.43	0.89	
С-11	1	3 ВрI	1370	3	4.11	0.21	0.43
	3	3 ВрI	490	8	4.32	0.22	
С-11 А	1	3 ВрI	1370	4	5.48	0.28	0.64
	3	3 ВрI	490	14	7.00	0.36	
С-12	1	3 ВрI	1370	3	4.11	0.21	0.45
	4	3 ВрI	330	14	4.62	0.24	
С-13	1	3 ВрI	1370	6	8.22	0.42	0.77
	3	3 ВрI	490	14	6.86	0.35	
С-15	1	3 ВрI	1370	4	5.48	0.28	1.43
	6	3 ВрI	640	8	5.16	0.26	
	9	12 AI	1430	1	1.43	0.89	
С-16	1	3 ВрI	1370	5	6.85	0.35	1.54
	7	3 ВрI	730	8	5.84	0.30	
	9	12 AI	1430	1	1.43	0.89	
С-17	1	3 ВрI	1370	4	5.48	0.28	1.41
	8	3 ВрI	580	8	4.64	0.24	
	9	12 AI	1430	1	1.43	0.89	

Нач. АКИ-1	Котешов	
ГКП	Ким	
Инж. II к.	Турко	
Н. контр.	Ким	
Гл. конс. ин.	Козырев	
Гл. технол.	Белоусов	
Согласовано		

АП „БЕЛПРОЕКТ" г. МИНСК

ТК	Вентшахты	СЕР.Б1.134.1-7
1995	Арматурные сетки	Выпуск 1 / Лист N 42

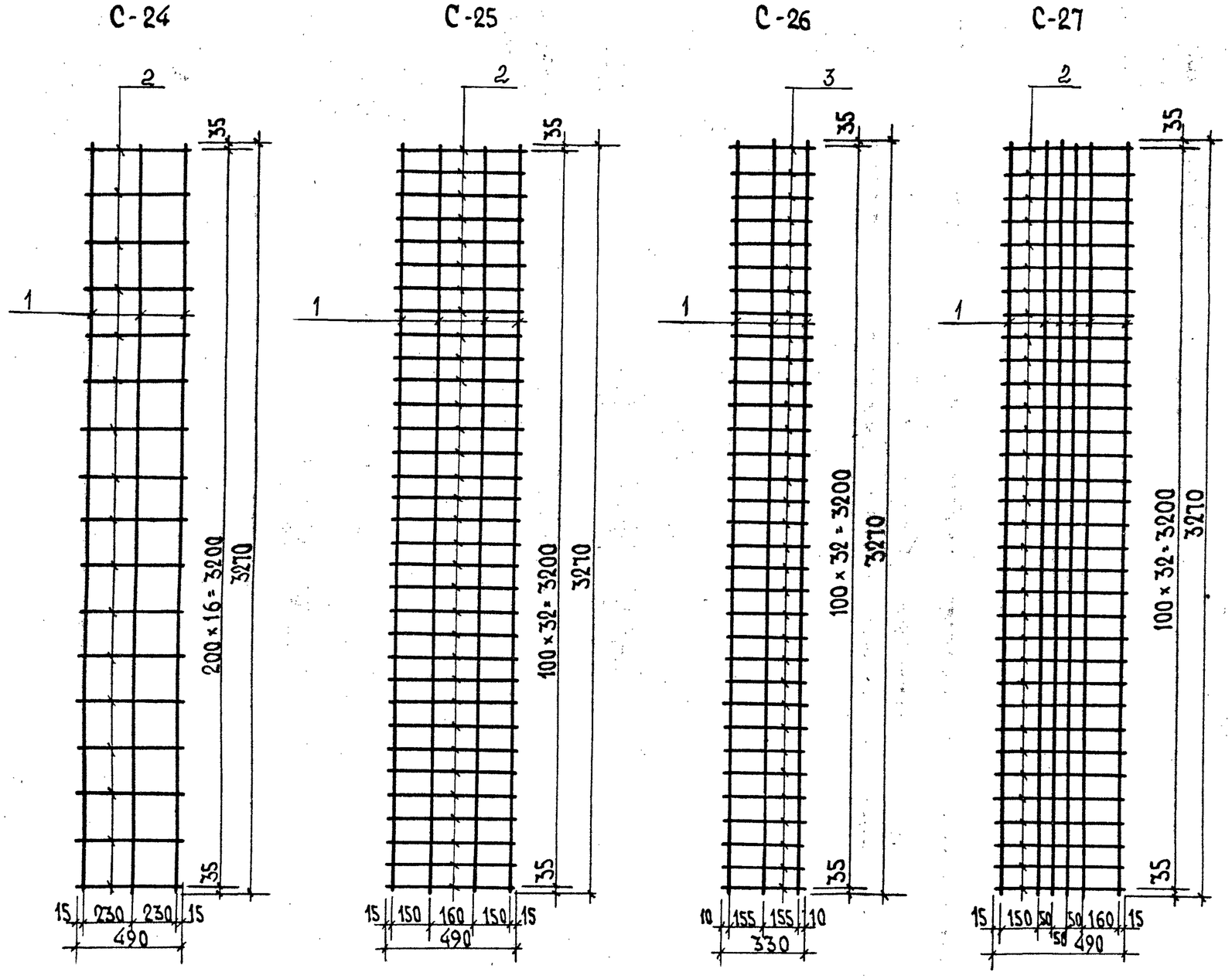

Спецификация стали на 1 изделие							
Марка	NN поз.	Сталь	Длина мм	Кол. шт.	Общая длина м	Масса, кг позиц.	Масса, кг общий
С-24	1	3Вр I	3270	3	9.81	0.50	0.93
	2	3Вр I	490	17	8.33	0.43	
С-25	1	3Вр I	3270	4	13.08	0.67	1.52
	2	3Вр I	490	33	16.17	0.85	
С-26	1	3Вр I	3270	3	9.81	0.50	1.06
	3	3Вр I	330	33	10.89	0.56	
С-27	1	3Вр I	3270	6	19.62	1.00	1.85
	2	3Вр I	490	33	16.17	0.85	

Изготовление сеток производить контактной точечной сваркой в соответствии с ГОСТ 14098-91-К1-Кт.

Согласовано

Гл. конс. ИИ	Казиреев	
Гл. технол.	Белоусов	
Нач. АПУ-1	Кулешов	
ГКП	Ким	
Инж. I к.	Смирнова	
Н. контр.	Ким	

АП „БЕЛПРОЕКТ"
г. Минск

ТК	Вентшахты	Серия Б1.134.1-7
1995	Арматурные сетки	Выпуск 1 / Лист N 43

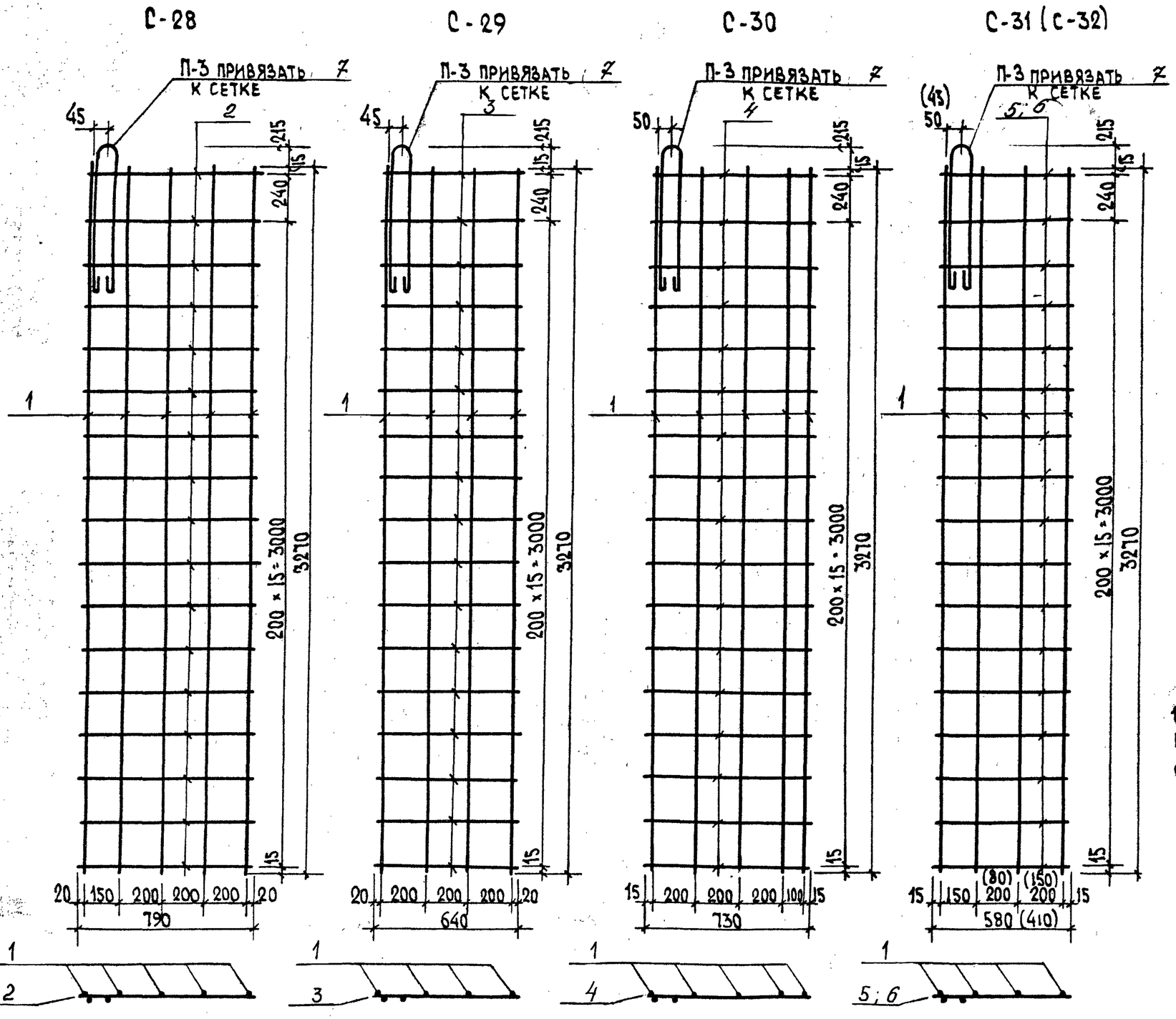

Спецификация стали на 1 изделие							
Марка	NN поз	Сталь	Длина мм	Кол. шт.	Общая длина	Масса, кг Поз.	Общий
С-28	1	Ø3Вр-I	3270	5	16.35	0.83	2.41
	2	Ø3Вр-I	790	17	13.43	0.69	
	7	Ø12АI	1430	1	1.43	0.89	
С-29	1	Ø3Вр-I	3270	4	13.08	0.67	2.12
	3	Ø3Вр-I	640	17	10.88	0.56	
	7	Ø12АI	1430	1	1.43	0.89	
С-30	1	Ø3Вр-I	3270	5	16.35	0.83	2.35
	4	Ø3Вр-I	730	17	12.41	0.63	
	7	Ø12АI	1430	1	1.43	0.89	
С-31	1	Ø3Вр-I	3270	4	13.08	0.67	2.06
	5	Ø3Вр-I	580	17	9.86	0.50	
	7	Ø12ВI	1430	1	1.43	0.89	
С-32	1	Ø3Вр-I	3270	4	13.08	0.67	1.92
	6	Ø3Вр-I	410	17	6.97	0.36	
	7	Ø12АI	1430	1	1.43	0.89	

1. Изготовление сеток производить контактной точечной сваркой в соответствии с ГОСТ 14098-91-К1-Кт.

Согласовано:

Гл. конструктор	Козырев	
Гл. технол.	Белоусов	
Нач. АКИ-1	Котешов	13.XII.95
ТКП	Ким	
Инж. I к.	Смирнов	
Н. контр.	Ким	

128-8.94

АП „БЕЛПРОЕКТ"
г. Минск

ТК	Вентшахты	Сер. Б1.134.1-7
1995	Арматурные сетки	Выпуск 1 / Лист N 44

С-18

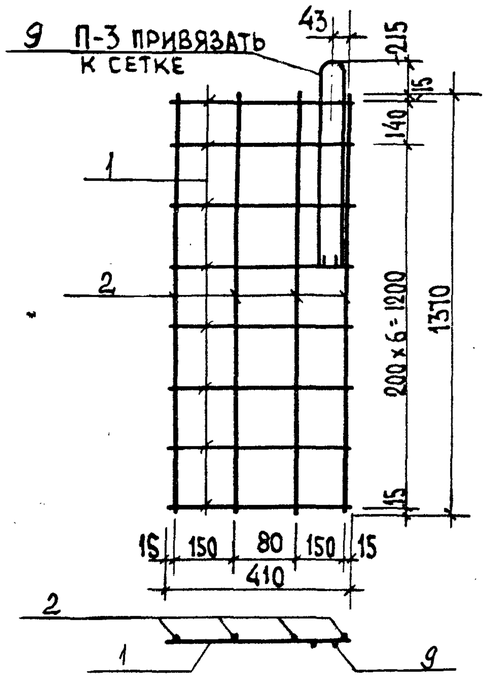

С-19

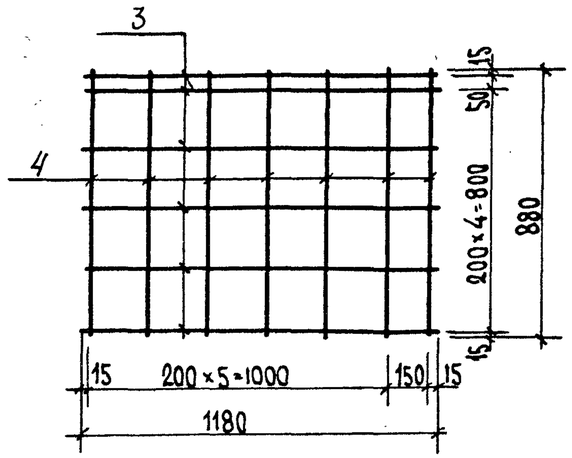

С-20

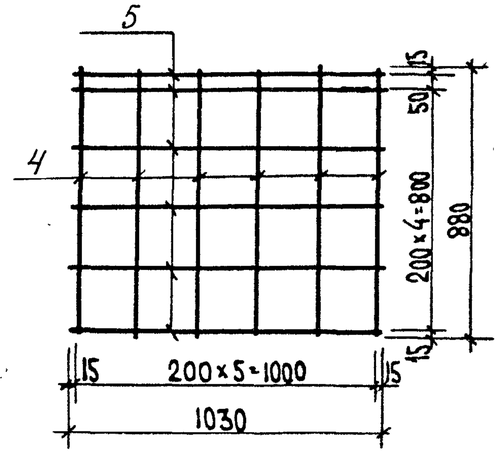

С-21

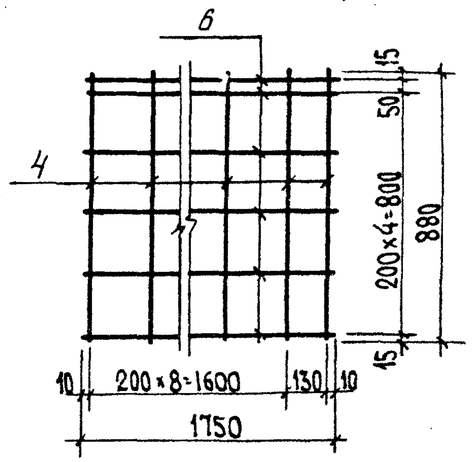

С-22

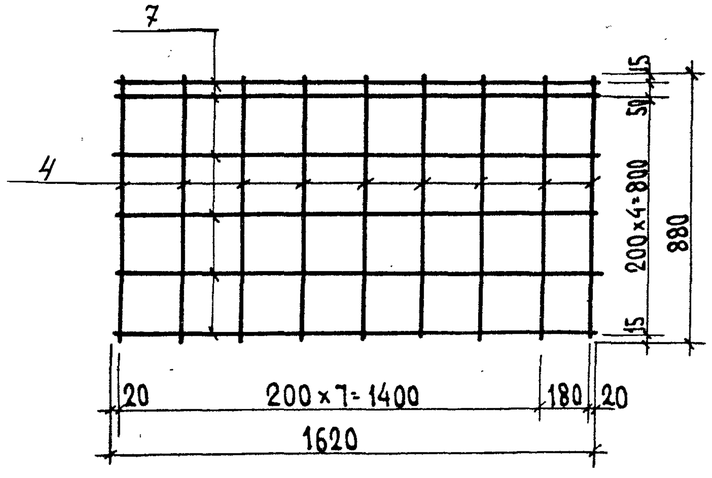

С-23

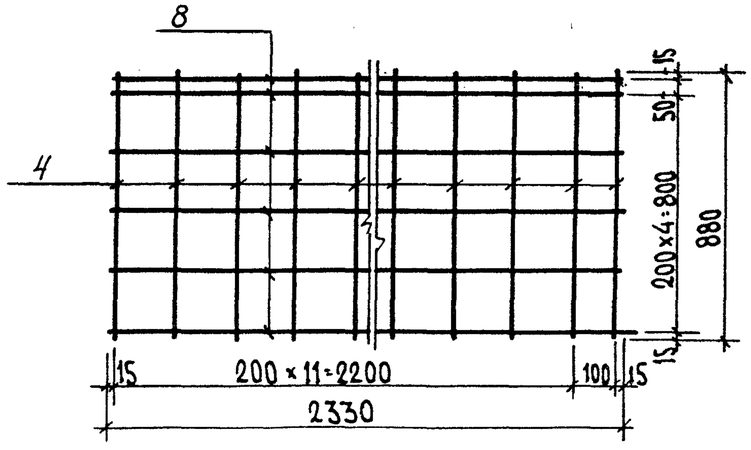

Спецификация стали на 1 изделие

Марка	NN поз.	Сталь	Длина (мм)	Кол. (шт.)	Общая длина (м)	Масса, (кг) Позиц.	Масса, (кг) Общая
С-18	1	3 ВрI	410	8	3.30	0.17	1.62
	2	3 ВрI	1370	4	5.50	0.28	
	9	12 АI	1430	1	1.43	0.89	
С-19	3	3 ВрI	1180	6	7.08	0.39	0.73
	4	3 ВрI	880	7	6.16	0.34	
С-20	5	3 ВрI	1030	6	6.18	0.34	0.63
	4	3 ВрI	880	6	5.28	0.29	
С-21	6	3 ВрI	1750	6	10.50	0.58	1.07
	4	3 ВрI	880	10	8.80	0.49	
С-22	7	3 ВрI	1620	6	9.72	0.53	0.97
	4	3 ВрI	880	9	7.92	0.44	
С-23	8	3 ВрI	2330	6	14.16	0.78	1.41
	4	3 ВрI	880	13	11.44	0.63	

Изготовление сеток производить контактной точечной электросваркой в соответствии с ГОСТ 14098-91-К1-Кт.

ТК	Плиты над вентшахтами	Сер. Б1.134.1-7	
1995	Арматурные сетки	Выпуск 1	Лист N 45

Согласовано:

Гл. конс. КИ	Козырев	
Гл. технол.	Белоусов	
Нач. АКИ-1	Котешов	
ГКП	Ким	
Нач. Тс	Смирнов	
Н. контр.	Ким	

13.XII 95

АП „БЕЛПРОЕКТ" г. Минск

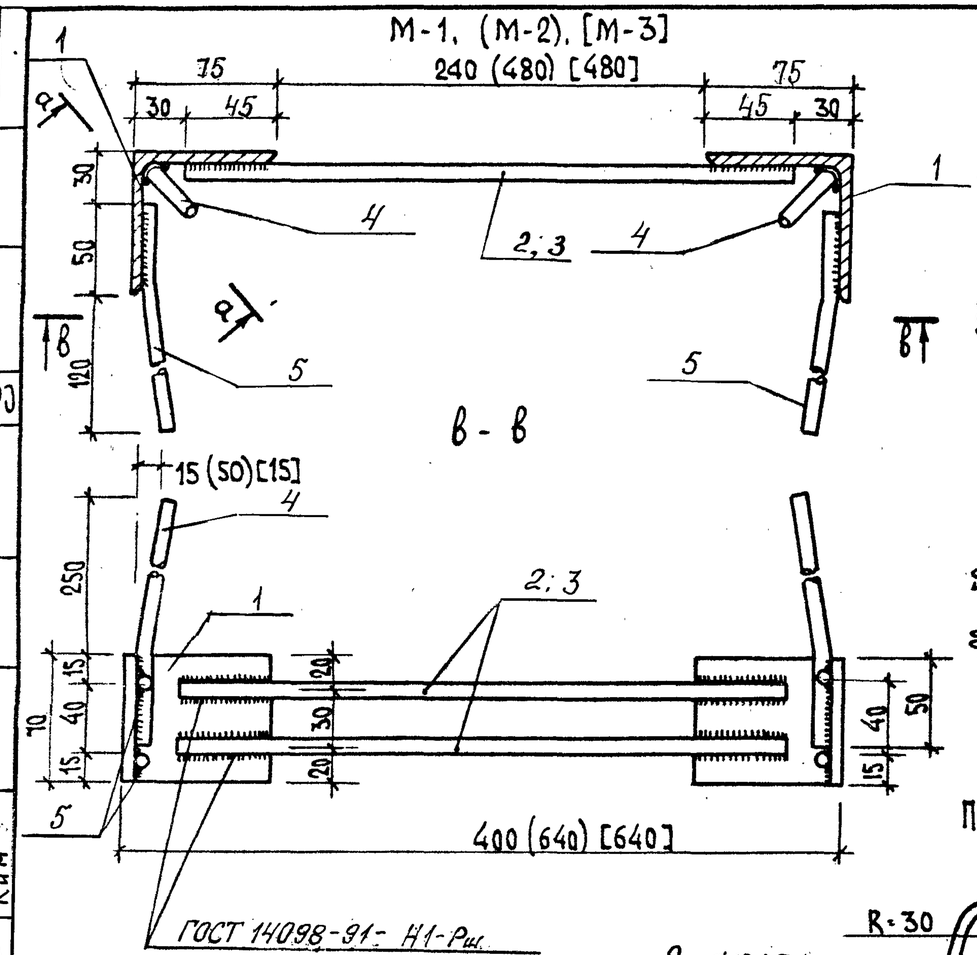

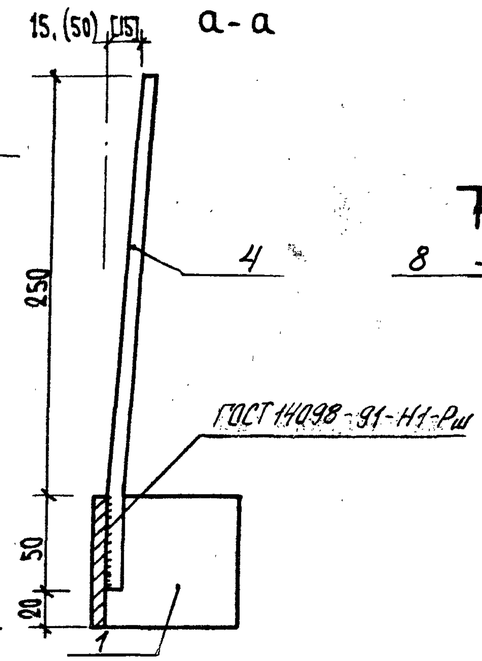

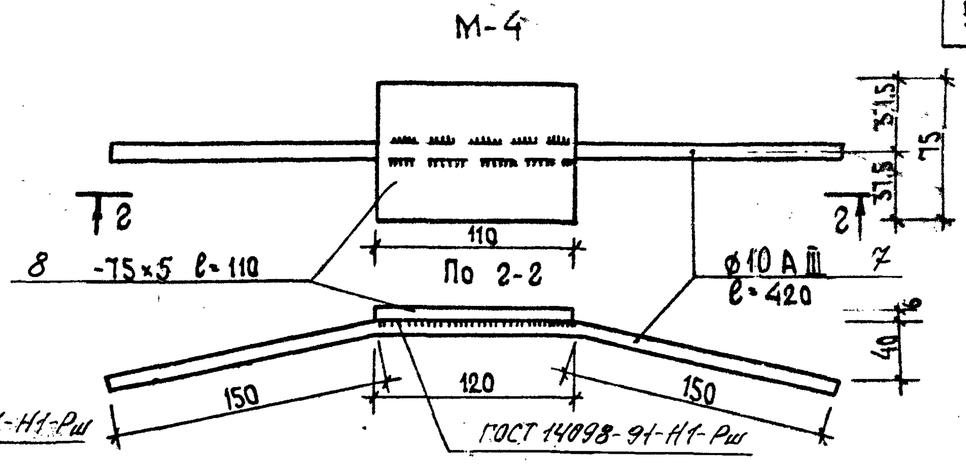

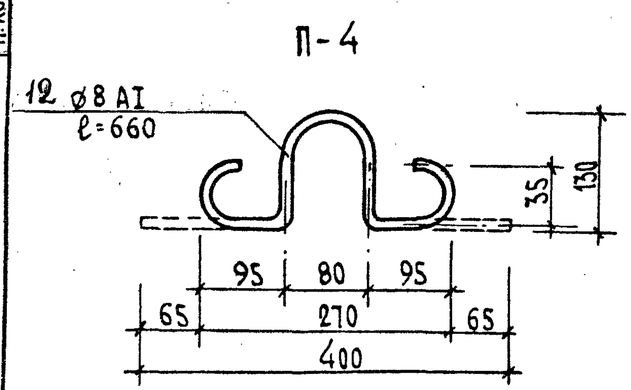

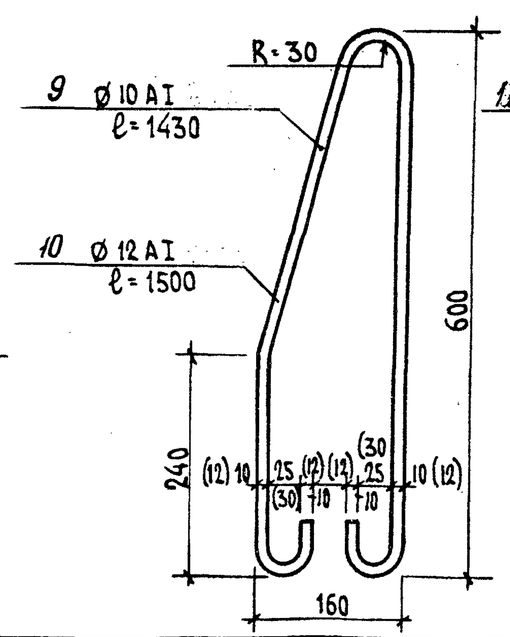

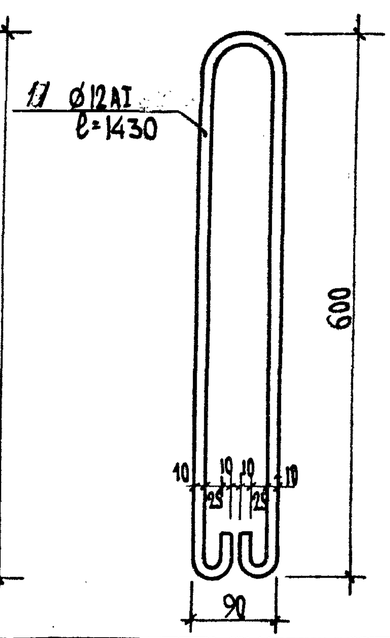

СПЕЦИФИКАЦИЯ МЕТАЛЛИЧ. ИЗДЕЛИЙ

Марка изделия	NN поз	Сечение мм	К-во шт.	Длина позиц. мм	Длина изделия м	Масса, кг позиция	Масса, кг изделия
М-1	1	L 75×5	2	70	0.14	0.81	2.03
	2	ø10 А III	2	340	0.68	0.42	
	4	ø10 А III	2	310	0.62	0.38	
	5	ø10 А III	4	170	0.68	0.42	
М-2	1	L 75×5	2	70	0.14	0.81	2.33
	3	ø10 А III	2	580	1.16	0.72	
	4	ø10 А III	2	310	0.62	0.38	
	5	ø10 А III	4	170	0.68	0.42	
М-3	1	L 75×5	2	70	0.14	0.81	2.33
	3	ø10 А III	2	580	1.16	0.72	
	4	ø10 А III	2	310	0.62	0.38	
	5	ø10 А III	4	170	0.68	0.42	
М-4	7	ø10 А III	1	420	0.42	0.26	0.9
	8	-75×5	1	110	0.11	0.64	
П-1	9	ø10 AI	1	1430	1.43	0.89	0.89
П-2	10	ø12 AI	1	1.500	1.50	0.93	0.93
П-3	11	ø12 AI	1	1430	1.43	0.90	0.90
П-4	12	ø8 AI	1	660	0.66	0.42	0.42

Нач. АКМ-1	Козырев	Согласовано	
ГКП	Белоусов		
Гл. конс. ин.	Котешов		
Гл. технолог	Ким		
Нач. л.	Смирнова		
Н. контр.	Ким		

АП БЕЛПРОЕКТ
г. Минск

ТК	Вентблоки	СЕР. Б1.134.1-7	
1995	Закладные изделия М-1, М-2, М-3, М-4. Подъемные петли П-1, П-2, П-3, П-4	Выпуск 1	Лист N 46

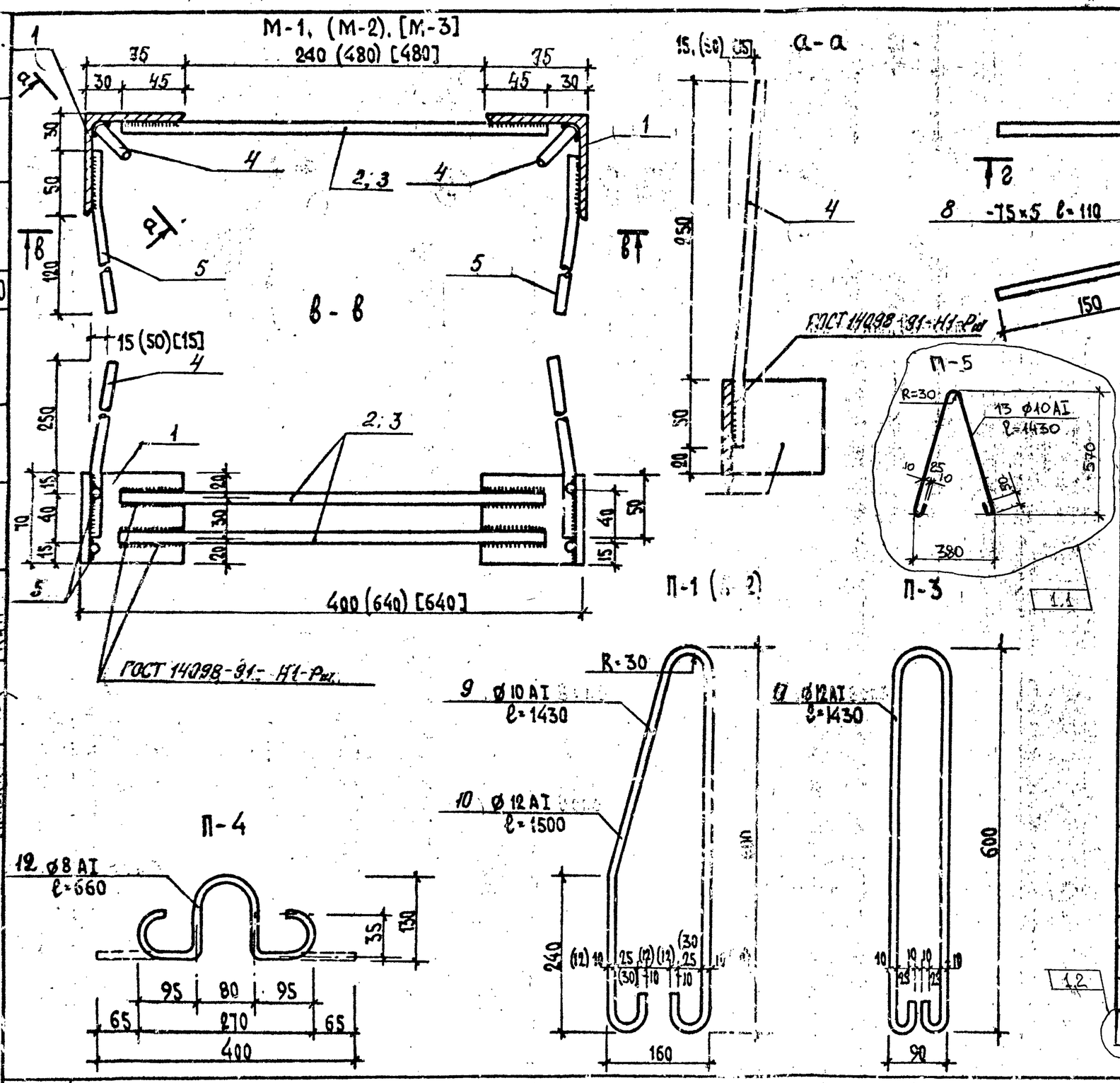

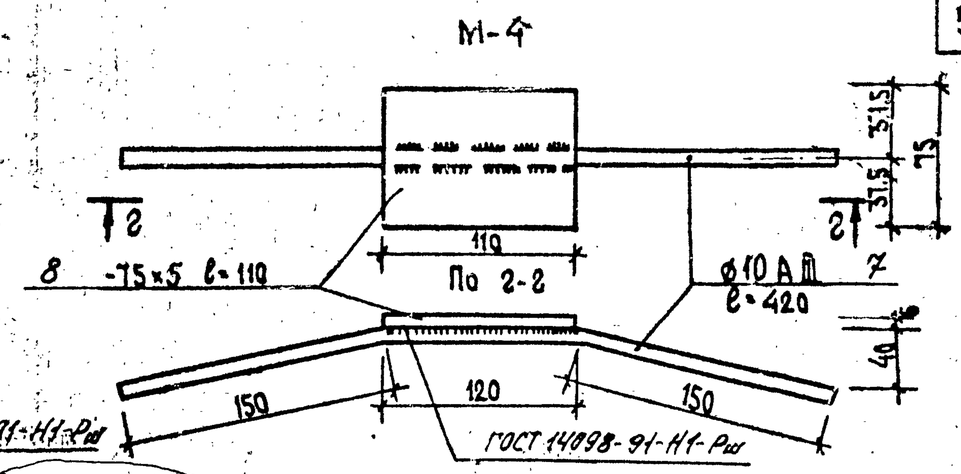

СПЕЦИФИКАЦИЯ МЕТАЛЛИЧ. ИЗДЕЛИЙ

Марка изделия	NN поз	Сечение мм	К-во шт.	Длина позиц. мм	Длина изделия м	Масса, кг позиции	Масса, кг изделия
М-1	1	L 75×5	2	70	0.14	0.81	2.03
	2	ф10АIII	2	340	0.68	0.42	
	4	ф10АIII	2	310	0.62	0.38	
	5	ф10АIII	4	170	0.68	0.42	
М-2	1	L 75×5	2	70	0.14	0.81	2.33
	3	ф10АIII	2	580	1.16	0.72	
	4	ф10АIII	2	310	0.62	0.38	
	5	ф10АIII	4	170	0.68	0.42	
М-3	1	L 75×5	2	70	0.14	0.81	2.33
	3	ф10АIII	2	580	1.16	0.72	
	4	ф10АIII	2	310	0.62	0.38	
	5	ф10АIII	4	170	0.68	0.42	
М-4	7	ф10АIII	1	420	0.42	0.26	0.9
	8	-75×5	1	110	0.11	0.64	
П-1	9	ф10АI	1	1430	1.43	0.89	0.89
П-2	10	ф12АI	1	1500	1.50	0.93	0.93
П-3	11	ф12АI	1	1430	1.43	0.90	0.90
П-4	12	ф8АI	1	660	0.66	0.42	0.42
П-5	13	ф10АI	1	1430	1.43	0.89	0.89

Согласовано

Козырев, Белоусов, Ю.конс.ин., Ю.технолог, Корнеев, Ким, Ким, Ким, Гл.инж.проекта, Нач.отд., Гл.спец., Н.контр.

АП БЕЛПРОЕКТ г. Минск

ТК	Вентблоки	1	1÷2	—	440-2000		08.2000	СЕР. Б1.134.1-7
		Изм.	Колич	Лист	№док	Подпись	Дата	
1995	Закладные изделия М-1, М-2, М-3, М-4. Подъемные петли П-1, П-2, П-3, П-4							Выпуск 1 / Лист N 46

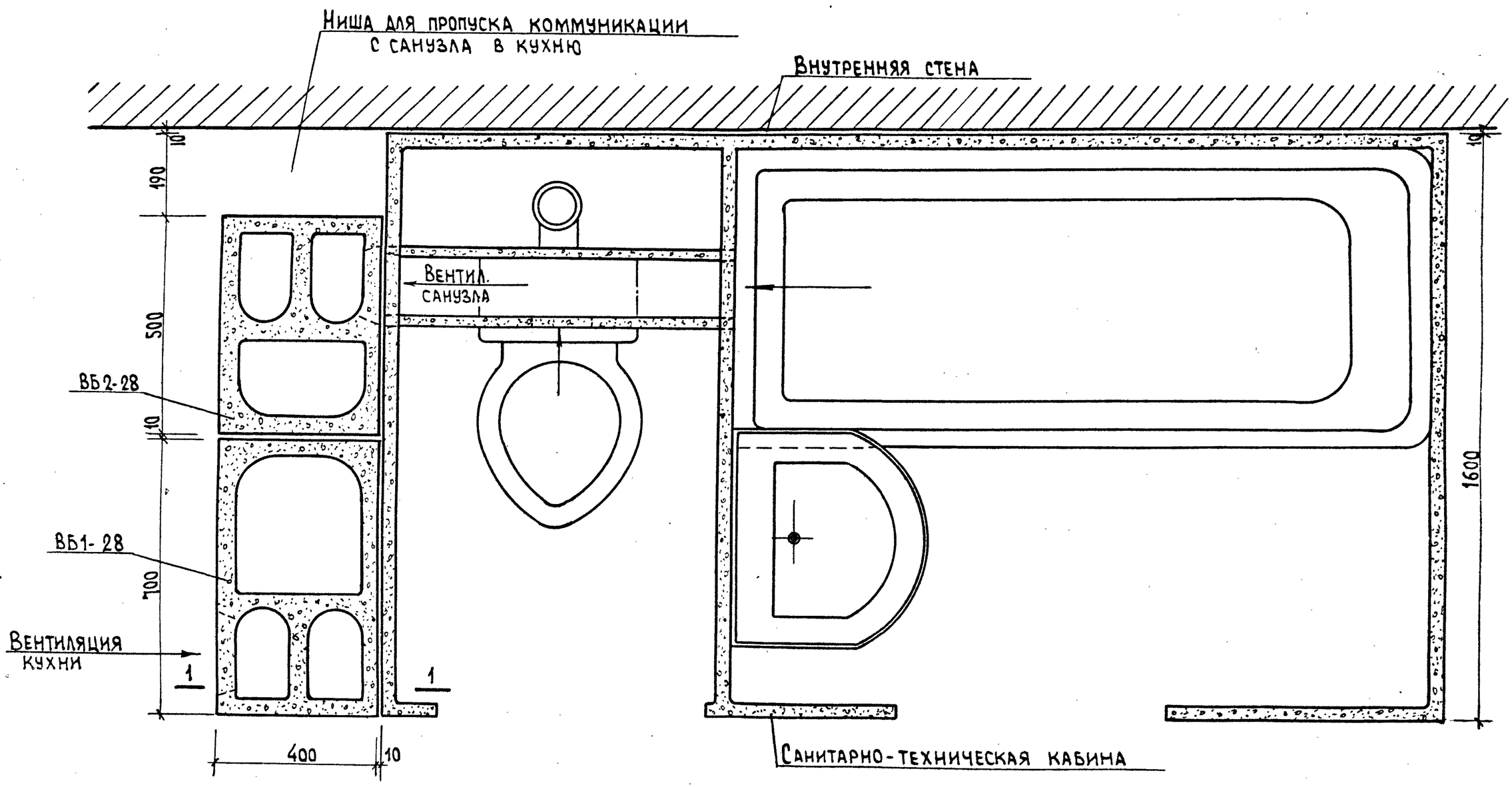

Сечение 1-1 см. на листе 41-41.

Гл. конс. ин.	Казыре в	
Гл. технолог	Белоусов	
Гл. сантех.	Медведев	
Согласовано		
Нач. АКМ-1	Котешов	
ГКП	КИМ	
Н. контр.	КИМ	

Главный инженер АП „Белпроект" г. Минск 13.XII.95

ТК	Вентблоки	СЕР. Б1.134.1-7
1995	Деталь установки вентблоков в жилом доме. (Вариант).	Выпуск 1 / Лист N 41

Согласовано

Гл. конс. инж. Козырев
Гл. технолог Белоусов
Гл. сантех. Медведев

Нач. АКМ-1 Котешов
ГКП КИМ
Н. контр. КИМ

АП „БЕЛПРОЕКТ" г. Минск

По 1-1

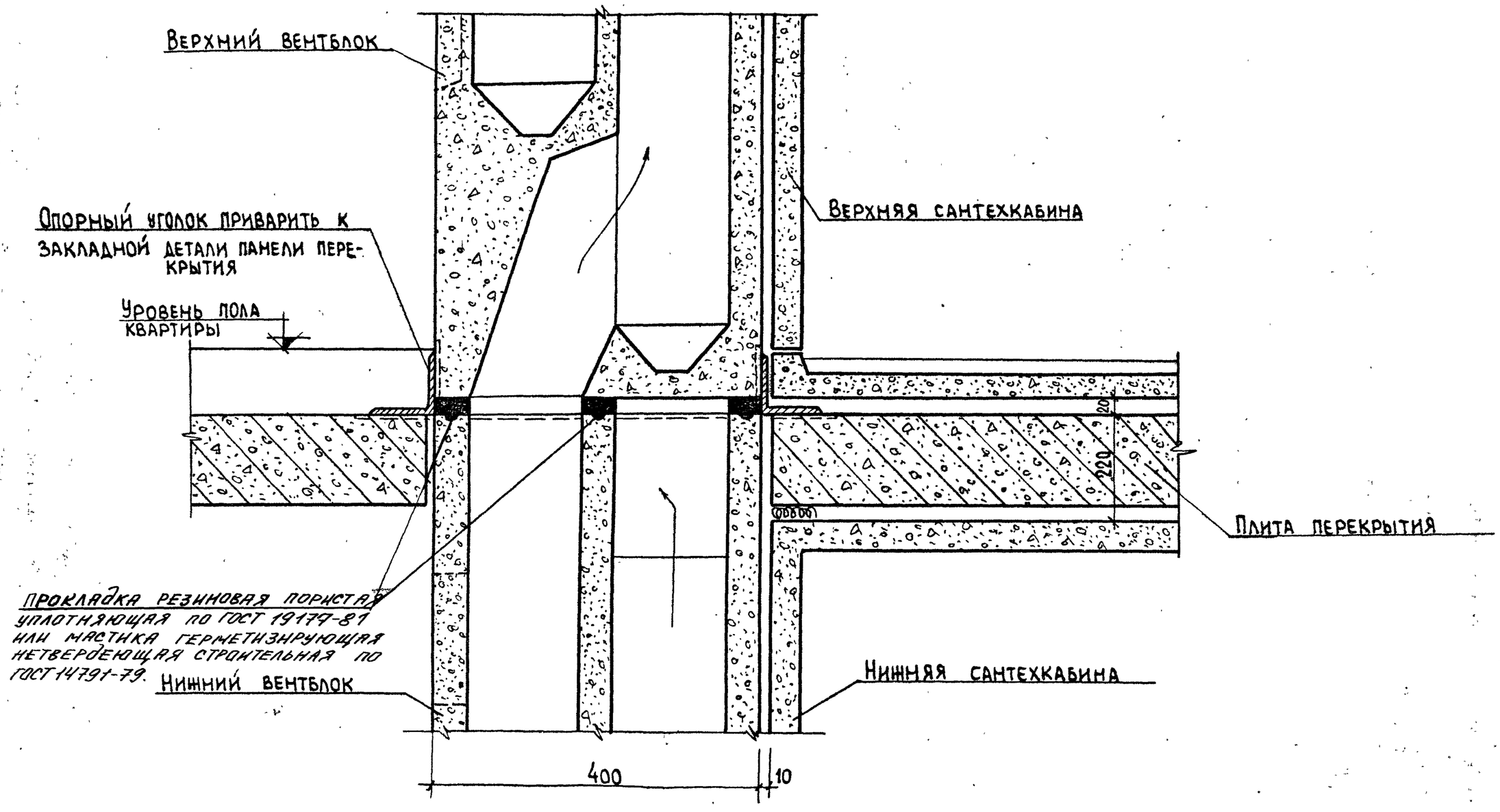

ТК	Вентблоки	СЕР. Б1.134.1-7
1995	Деталь установки вентблоков в жилом доме. Сеч. 1-1	Выпуск 1 / Лист N 48

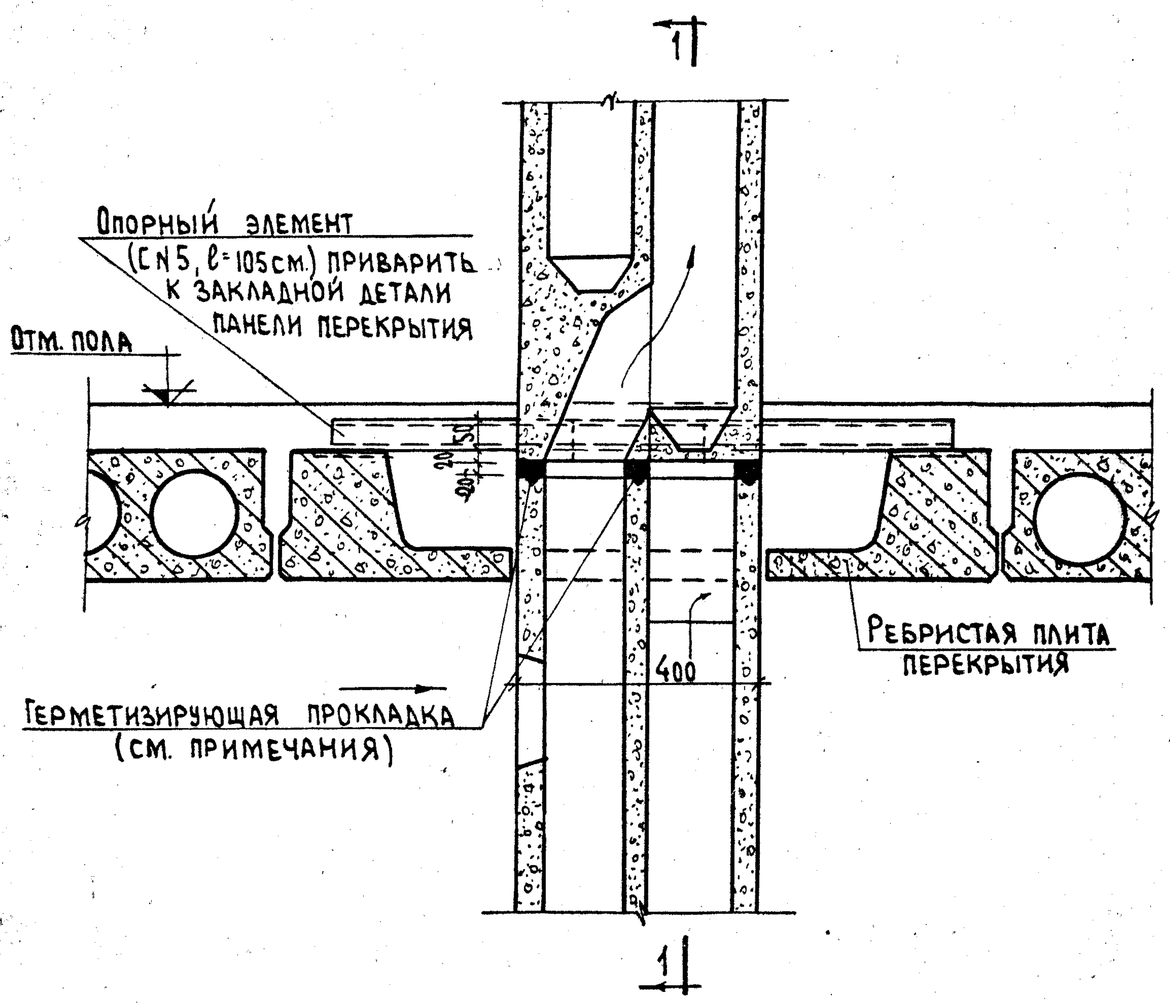

1 - 1

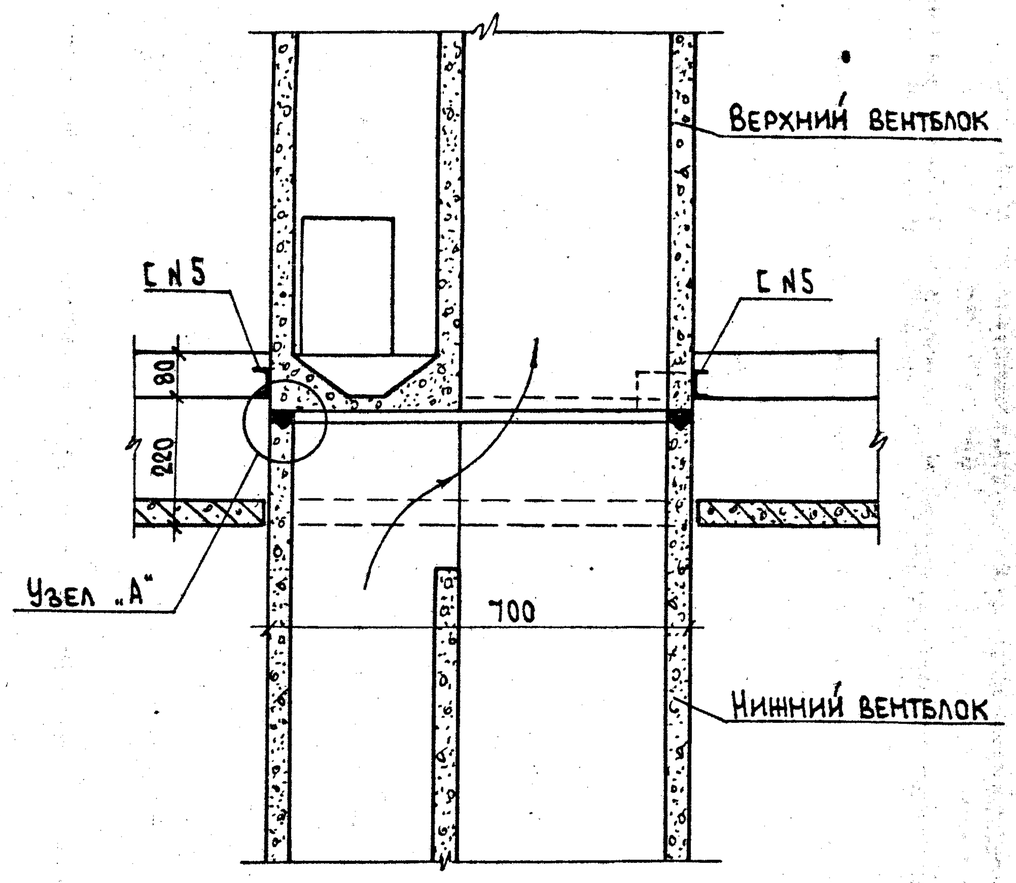

Узел „А"

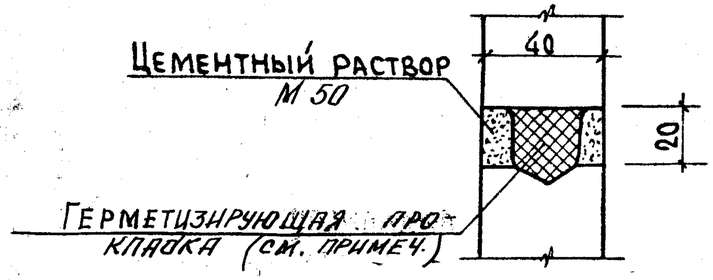

В качестве герметизирующей прокладки может применяться:
прокладка резиновая пористая уплотняющая по ГОСТ 19177-81
или мастика герметизирующая нетвердеющая строительная по ГОСТ 14791-79.

ТК	Вентблоки	СЕР.Б1.134.1-7	
1995	Узлы установки вентблоков в здании (Вариант)	Выпуск 1	Лист N 49

АП „БЕЛПРОЕКТ" г. МИНСК

Согласовано

Гл. конс. ин.	Козырев	
Гл. технол.	Белоусов	
Гл. сантех.	Меоьков	
Гл. инж. проекта	Ким	
Гкп	Смирнов	
Инж. I к.		
Н. контр.	Ким	