ТИПОВАЯ ДОКУМЕНТАЦИЯ НА СТРОИТЕЛЬНЫЕ СИСТЕМЫ И ИЗДЕЛИЯ ЗДАНИЙ И СООРУЖЕНИЙ

# СЕРИЯ 1.034.1-1

## СБОРНЫЕ ЖЕЛЕЗОБЕТОННЫЕ ВЕНТИЛЯЦИОННЫЕ БЛОКИ ДЛЯ МНОГОЭТАЖНЫХ ОБЩЕСТВЕННЫХ ЗДАНИЙ, ПРОИЗВОДСТВЕННЫХ И ВСПОМОГАТЕЛЬНЫХ ЗДАНИЙ, ПРОМЫШЛЕННЫХ ПРЕДПРИЯТИЙ

## ВЫПУСК 3

ВЕНТИЛЯЦИОННЫЕ БЛОКИ,
ВЕНТИЛЯЦИОННЫЕ БЛОКИ — ДИАФРАГМЫ ЖЕСТКОСТИ
С ОТВЕРСТИЯМИ ДИАМЕТРОМ 159 мм АРМАТУРНЫЕ ИЗДЕЛИЯ.

РАБОЧИЕ ЧЕРТЕЖИ

19666
цена 1-60

ЦЕНТРАЛЬНЫЙ ИНСТИТУТ ТИПОВОГО ПРОЕКТИРОВАНИЯ
ГОССТРОЯ СССР

Москва А-445 Смольная ул 22

Сдано в печать VIII 1988 года

Заказ № 9183 Тираж 360 экз

ТИПОВАЯ ДОКУМЕНТАЦИЯ НА СТРОИТЕЛЬНЫЕ СИСТЕМЫ И ИЗДЕЛИЯ ЗДАНИЙ И СООРУЖЕНИЙ

# СЕРИЯ 1.034.1-1

## СБОРНЫЕ ЖЕЛЕЗОБЕТОННЫЕ ВЕНТИЛЯЦИОННЫЕ БЛОКИ ДЛЯ МНОГОЭТАЖНЫХ ОБЩЕСТВЕННЫХ ЗДАНИЙ, ПРОИЗВОДСТВЕННЫХ И ВСПОМОГАТЕЛЬНЫХ ЗДАНИЙ, ПРОМЫШЛЕННЫХ ПРЕДПРИЯТИЙ

## ВЫПУСК 3

### ВЕНТИЛЯЦИОННЫЕ БЛОКИ, ВЕНТИЛЯЦИОННЫЕ БЛОКИ — ДИАФРАГМЫ ЖЕСТКОСТИ С ОТВЕРСТИЯМИ ДИАМЕТРОМ 159 мм. АРМАТУРНЫЕ ИЗДЕЛИЯ.

РАБОЧИЕ ЧЕРТЕЖИ


**РАЗРАБОТАНЫ:**

ЦНИИЭП УЧЕБНЫХ ЗДАНИЙ:

Гл.инж.ин-та А.Ляхович
Начальник АМ-2 В.Орлов
Гл.инж.АМ-2 В.Маргудец
Гл.инж.пр-та М.Ротерштейн

ЦНИИЭП ТОРГОВО-БЫТОВЫХ ЗДАНИЙ И ТУРИСТСКИХ КОМПЛЕКСОВ

Гл.инж.ин-та В.Лепский
Начальник отд. Б.Волынский
Гл.инж.пр-та И.Пригорев
Гл.технолог Г.Кац

НИИЖБ ГОССТРОЯ СССР:

Зам.директора ин-та Н.Коровин
Рук.лаборатории А.Васильев



**УТВЕРЖДЕНЫ:**

Госстроем СССР
протокол от 10.04.84 № ВА-22
введены в действие
с 15.04.84


©ЦИТП Госстроя СССР, 1988

| Обозначение | Наименование | Стр. |
|---|---|---|
| I.034.I-I.3-0ПЗ | Пояснительная записка | 2 |
| I.034.I-I.3-I00 | Каркас объемный 0КI...0К29 | 4 |
| I.034.I-I.3-I00СБ | Каркас объемный 0КI...0К29 Сборочный чертеж | 6 |
| I.034.I-I.3-200 | Каркас объемный 0КНI...0КН9; 0КН6Л | 8 |
| I.034.I-I.3-200СБ | Каркас объемный 0КНI...0КН9; 0КН6Л Сборочный чертеж | 9 |
| I.034.I-I.3- I0 | Каркас плоский КI...КI4 | I0 |
| I.034.I-I.3- I0СБ | Каркас плоский КI...КI4 Сборочный чертеж | II |
| I.034.I-I.3- 20 | Сетка СI...С36; С3IЛ...С33Л | I2 |
| I.034.I-I.3- 20СБ | Сетка СI...С36; С3IЛ...С33Л Сборочный чертеж | I4 |
| I.034.I-I.3- 30 | Изделие закладное МНI...МН4 | I6 |
| I.034.I-I.3- 30СБ | Изделие закладное МНI...МН4 Сборочный чертеж | I7 |
| I.034.I-I.3- 40 | Петля строповочная ПI...П6; ППI...ПП4 | I8 |
| I.034.I-I.3- 40СБ | Петля строповочная ПI..П6; ППI...ПП4 Сборочный чертеж | I9 |
| | | |


1.034 1-1 3-0

| | | | |
|---|---|---|---|
| Нач. маст | Орлов | | 07.83 |
| Гл. инж. п | Мартулец | | 07.83 |
| Гип | Розенштейн | | 07.83 |
| Ст. инж. | Попова | | 07.83 |
| Исполнит. | Чернова | | 07.83 |

Содержание

| Стадия | Лист | Листов |
|---|---|---|
| Р | | 1 |

ЦНИИЭП учебных зданий

Настоящий выпуск содержит рабочие чертежи закладных, плоских и объемных арматурных изделий для вентиляционных блоков и вентиляционных блоков-диафрагм жесткости, предназначенных для применения в зданиях, выполненных в серии I.020-I/83 и серии I.090.I-I.

Указанные чертежи предназначены для изготовления сварных сеток и плоских каркасов на автоматизированных линиях и машинной сборки объемных каркасов.

Для плоских каркасов и сеток принята арматурная сталь класса А-Ш по ГОСТ 5781-82 и класса Вр-I по ГОСТ 6727-80.

Подъемные петли выполняются из стали А-I и Ас-П (ГОСТ 5781-82) марки ВСт3сп2 (ГОСТ 380-71$^{ж}$) и марки I0ГТ.

Для пластин закладных изделий, марка стали определяется в конкретном проекте в зависимости от условий эксплуатации в соответствии с главой СНиП П-2I-75.

Сварку сеток и каркасов производить с нормируемой прочностью в соответствии с требованиями ГОСТ I0922-75.

В состав объемных арматурных изделий входят плоские сетки, каркасы, строповочные петли, отдельные стержни и закладные детали, соединяемые между собой контактно-точечной сваркой и вязальной проволокой.

Все объемные арматурные каркасы должны быть приняты мастером арматурного цеха, путем проверки соответствия рабочим чертежам, положения арматурных и закладных деталей, а также сечений всех арматурных элементов.

Все виды контрольных операций должны выполняться в соот-

| | | | | | |
|---|---|---|---|---|---|
| | | 1.034.1-1.3-ОП3 | | | |
| Нач.мест | ОРЛОВ | 14.07.83 | | | |
| Гл.инж.п | МАРГУЛЕВ | 14.07.83 | Пояснительная записка | Стадия | Лист | Листов |
| ГИП | РОТЕРШТЕЙН | 14.07.83 | | Р | 1 | 2 |
| Ст.инж. | ПОПОВА | 14.07.83 | | ЦНИИЭП учебных зданий | | |
| Исполнит. | ЧЕРНОВА | 14.07.83 | | | | |

Взам. инв. № | Подпись и дата | Инв. № подл.

ветствии с СН 393-78.

Режимы контактной точечной сварки арматуры должны быть установлены согласно 393-78. Правильность выбранного режима контактной сварки следует контролировать по осадке пересечения стержней, которая должна соответствовать СН 393-78, а также по прочности сварных соединений.

Указания по технологии изготовления, сборке арматурных изделий и закладных деталей даны в вып.0-4 серии I.020-I/83.

| ФОРМАТ | ЗОНА | ПОЗ. | ОБОЗНАЧЕНИЕ | НАИМЕНОВАНИЕ | КОЛ. НА ИСПОЛН. 1.034 1-1. 3-100 – | | | | | | | | | | | | | | | | ПРИМЕЧАНИЕ |
|---|---|---|---|---|---|---|---|---|---|---|---|---|---|---|---|---|---|---|---|---|---|
| | | | | | – | 01 | 02 | 03 | 04 | 05 | 06 | 07 | 08 | 09 | 10 | 11 | 12 | 13 | 14 | 15 | |
| | | | | Документация | | | | | | | | | | | | | | | | | |
| А3 | | | 1.034. 1-1. 3-100 СБ | Сборочный чертеж | | | | | | | | | | | | | | | | | |
| А4 | | | 1.034. 1-1. 3-ПЗ | Пояснительная записка | | | | | | | | | | | | | | | | | |
| | | | | Сборочные единицы | | | | | | | | | | | | | | | | | |
| А3 | | 1 | 1.034. 1-1. 3-20 | Сетка С1 | 2 | | | | | | | | | | | | | | | | |
| | | | –01 | С2 | | 2 | | | | | | | | | | | | | | | |
| | | | –02 | С3 | | | 2 | | | | | | | | | | | | | | |
| | | | –03 | С4 | | | | 2 | | | | | | | | | | | | | |
| | | | –04 | С5 | | | | | 2 | | | | | | | | | | | | |
| | | | –05 | С6 | | | | | | 2 | | | | | | | | | | | |
| | | | –06 | С7 | | | | | | | 2 | | | | | | | | | | |
| | | | –07 | С8 | | | | | | | | 2 | | | | | | | | | |
| | | | –08 | С9 | | | | | | | | | 2 | | | | | | | | |
| | | | –09 | С10 | | | | | | | | | | 2 | | | | | | | |
| | | | –10 | С11 | | | | | | | | | | | 2 | | | | | | |
| | | | –11 | С12 | | | | | | | | | | | | 2 | | | | | |
| | | | –12 | С13 | | | | | | | | | | | | | 2 | | | | |
| | | | –13 | С14 | | | | | | | | | | | | | | 2 | | | |
| | | | –14 | С15 | | | | | | | | | | | | | | | 2 | | |
| | | | –15 | С16 | | | | | | | | | | | | | | | | 2 | |
| | | | | Детали | | | | | | | | | | | | | | | | | |
| | | | | Стержень отдельный | | | | | | | | | | | | | | | | | Масса ед. кг |
| | | | | ГОСТ 6727-80 | | | | | | | | | | | | | | | | | |
| А3 | | 2 | 1034 1-1 3-001-01 | ∅ 5 Вр-I L=250 | 23 | 31 | 54 | 62 | 32 | 43 | 75 | 86 | 35 | 47 | 82 | 94 | 38 | 51 | 89 | 102 | 0,04 |

| | | |
|---|---|---|
| Нач маст. | Орлов | 4.07.83 |
| Гл инж М | Маргулец | 4.07.83 |
| ГИП | Ротерштейн | 4.07.83 |
| Ст. инж. | Попова | 4.07.83 |
| Исполн | Анофриева | 4.07.83 |

1.034. 1-1. 3-100

Каркас объемный ОК1 ... ОК29

| Стадия | Лист | Листов |
|---|---|---|
| Р | 1 | 2 |

ЦНИИЭП учебных зданий

19666 5

| ФОРМАТ | ЗОНА | ПОЗ. | ОБОЗНАЧЕНИЕ | НАИМЕНОВАНИЕ | КОЛ. НА ИСПОЛН. 1.034.1-1. 3-100 – 16 | 17 | 18 | 19 | 20 | 21 | 22 | 23 | 24 | 25 | 26 | 27 | 28 | ПРИМЕЧАНИЕ |
|---|---|---|---|---|---|---|---|---|---|---|---|---|---|---|---|---|---|---|
| | | | | СБОРОЧНЫЕ ЕДИНИЦЫ | | | | | | | | | | | | | | |
| А3 | | 1 | 1.034.1-1. 3-20-16 | СЕТКА С17 | 2 | | | | | | | | | | | | | |
| | | | -17 | С18 | | 2 | | | | | | | | | | | | |
| | | | -18 | С19 | | | 2 | | | | | | | | | | | |
| | | | -19 | С20 | | | | 2 | | | | | | | | | | |
| | | | -20 | С21 | | | | | 2 | | | 1 | | | | | | |
| | | | -21 | С22 | | | | | | 2 | | | 1 | | | | | |
| | | | -22 | С23 | | | | | | | 2 | | | 1 | | | | |
| | | | -36 | С34 | | | | | | | | | | | 2 | | | |
| | | | -37 | С35 | | | | | | | | | | | | 2 | | |
| | | | -38 | С36 | | | | | | | | | | | | | 2 | |
| | | 4 | -27 | С28 | | | | | | | | 1 | | | | | | |
| | | | -28 | С29 | | | | | | | | | 1 | | | | | |
| | | | -29 | С30 | | | | | | | | | | 1 | | | | |
| | | 5 | -30 | С31 | | | | | | | | 1 | | | | | | |
| | | | -32 | С32 | | | | | | | | | 1 | | | | | |
| | | | -34 | С33 | | | | | | | | | | 1 | | | | |
| | | 6 | -31 | С31А | | | | | | | | 1 | | | | | | |
| | | | -33 | С32А | | | | | | | | | 1 | | | | | |
| | | | -35 | С33А | | | | | | | | | | 1 | | | | |
| | | | | | | | | | | | | | | | | | | |
| | | | | ИЗДЕЛИЕ ЗАКЛАДНОЕ | | | | | | | | | | | | | | |
| А3 | | 7 | 1.034.1-1. 3-30-03 | МН4 | | | | | | | | 2 | 2 | 2 | | | | |
| | | | | | | | | | | | | | | | | | | |
| | | | | ДЕТАЛИ | | | | | | | | | | | | | | |
| | | | | Стержень отдельный | | | | | | | | | | | | | | МАССА ЕД., КГ |
| | | | | ГОСТ 6727-80 | | | | | | | | | | | | | | |
| А3 | | 2 | 1.034.1-1. 3-001-01 | Ф5 Вр-I L=250 | 41 | 55 | 96 | 110 | 23 | 32 | 35 | 25 | 34 | 37 | 44 | 58 | 65 | 0,04 |
| А3 | | 3 | 1.034.1-1. 3-001 | Ф5 Вр-I L=150 | | | | | | | | 28 | 40 | 44 | | | | 0,02 |



19666 6

Рис. 1

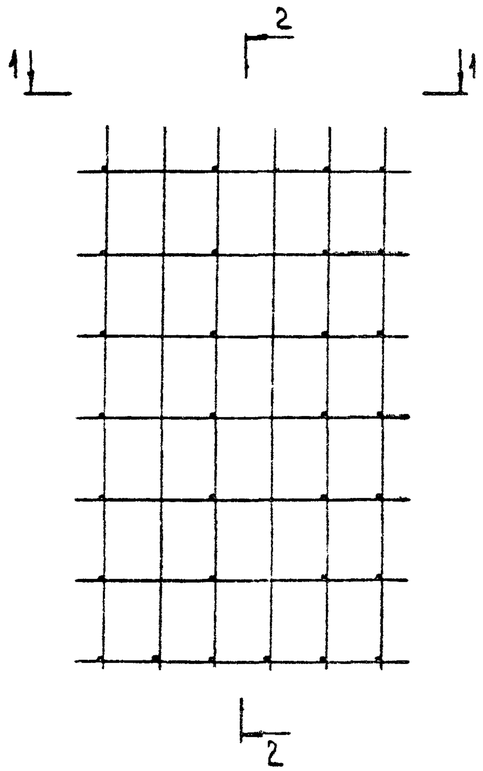


2-2

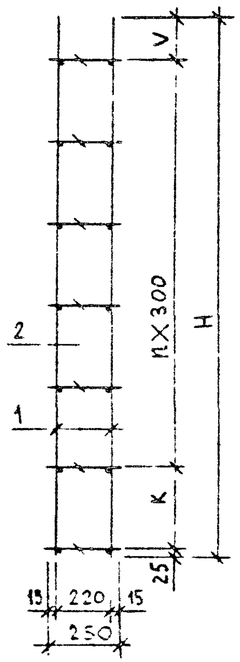


1-1

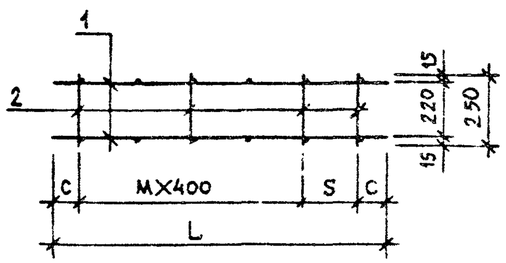


| Обозначение | Марка | Рис. | Размеры, мм L | H | S | K | C | V | Кол. M | N | Масса ед., кг |
|---|---|---|---|---|---|---|---|---|---|---|---|
| 1.034.1-1. 3-100 | ОК1 | 1 | 1160 | 1950 | – | – | 180 | 125 | 2 | 6 | 11,00 |
| –01 | ОК2 | | 1460 | 1950 | – | – | 130 | 125 | 3 | 6 | 14,96 |
| –02 | ОК3 | | 2540 | 1950 | 200 | – | 170 | 125 | 5 | 6 | 25,82 |
| –03 | ОК4 | | 2960 | 1950 | 200 | – | 180 | 125 | 6 | 6 | 30,06 |
| –04 | ОК5 | | 1160 | 2750 | – | 200 | 180 | 125 | 2 | 8 | 15,58 |
| –05 | ОК6 | | 1460 | 2750 | – | 200 | 130 | 125 | 3 | 8 | 21,18 |
| –06 | ОК7 | | 2540 | 2750 | 200 | 200 | 170 | 125 | 5 | 8 | 36,56 |
| –07 | ОК8 | | 2960 | 2750 | 200 | 200 | 180 | 125 | 6 | 8 | 42,56 |
| –08 | ОК9 | | 1160 | 2950 | – | 100 | 180 | 125 | 2 | 9 | 16,74 |
| –09 | ОК10 | | 1460 | 2950 | – | 100 | 130 | 125 | 3 | 9 | 22,74 |
| –10 | ОК11 | | 2540 | 2950 | 200 | 100 | 170 | 125 | 5 | 9 | 39,26 |
| –11 | ОК12 | | 2960 | 2950 | 200 | 100 | 180 | 125 | 6 | 9 | 45,70 |
| –12 | ОК13 | | 1160 | 3250 | – | 100 | 180 | 125 | 2 | 10 | 18,40 |
| –13 | ОК14 | | 1460 | 3250 | – | 100 | 130 | 125 | 3 | 10 | 25,00 |
| –14 | ОК15 | | 2540 | 3250 | 200 | 100 | 170 | 125 | 5 | 10 | 43,16 |
| –15 | ОК16 | | 2960 | 3250 | 200 | 100 | 180 | 125 | 6 | 10 | 50,24 |
| –16 | ОК17 | | 1160 | 3550 | – | 100 | 180 | 125 | 2 | 11 | 20,06 |
| –17 | ОК18 | | 1460 | 3550 | – | 100 | 130 | 125 | 3 | 11 | 27,26 |
| –18 | ОК19 | | 2540 | 3550 | 200 | 100 | 170 | 125 | 5 | 11 | 47,06 |
| –19 | ОК20 | | 2960 | 3550 | 200 | 100 | 180 | 125 | 6 | 11 | 54,78 |
| –20 | ОК21 | | 830 | 2070 | – | – | 15 | 245 | 2 | 6 | 10,80 |
| –21 | ОК22 | | 830 | 2940 | – | – | 15 | 215 | 2 | 9 | 15,28 |
| –22 | ОК23 | | 830 | 3240 | – | – | 15 | 215 | 2 | 10 | 16,84 |

| | | |
|---|---|---|
| Нач. маст. | Орлов | 14.07.83 |
| Гл. инж. м. | Маргулец | 14.07.83 |
| ГИП | Ротерштейн | 14.07.83 |
| Ст. инж. | Попова | 14.07.83 |
| Исполн. | Анофриева | 14.07.83 |

1.034.1-1. 3-100СБ

Каркас объемный ОК1 ... ОК23
Сборочный чертеж

| Стадия | Масса | Масштаб |
|---|---|---|
| Р | см. табл. | – |
| Лист 1 | Листов 2 | |

ЦНИИЭП учебных зданий

19666

| ОБОЗНАЧЕНИЕ | МАРКА | РИС. | РАЗМЕРЫ, ММ | | | | КОЛ. | МАССА |
|---|---|---|---|---|---|---|---|---|
| | | | L | H | V | K | n | ЕД., КГ |
| 1.034. 1-1. 3-100-23 | ОК24 | 2 | 1470 | 2070 | 245 | 255 | 6 | 22,76 |
| -24 | ОК25 | | 1470 | 2940 | 215 | 235 | 9 | 31,45 |
| -25 | ОК26 | | 1470 | 3240 | 215 | 235 | 10 | 34,42 |
| -26 | ОК27 | 3 | 2540 | 2750 | 285 | - | 1 | 21,72 |
| -27 | ОК28 | | 2540 | 3250 | 175 | - | 3 | 26,04 |
| -28 | ОК29 | | 2540 | 3550 | 175 | - | 4 | 28,50 |
| | | | | | | | | |

РИС.2

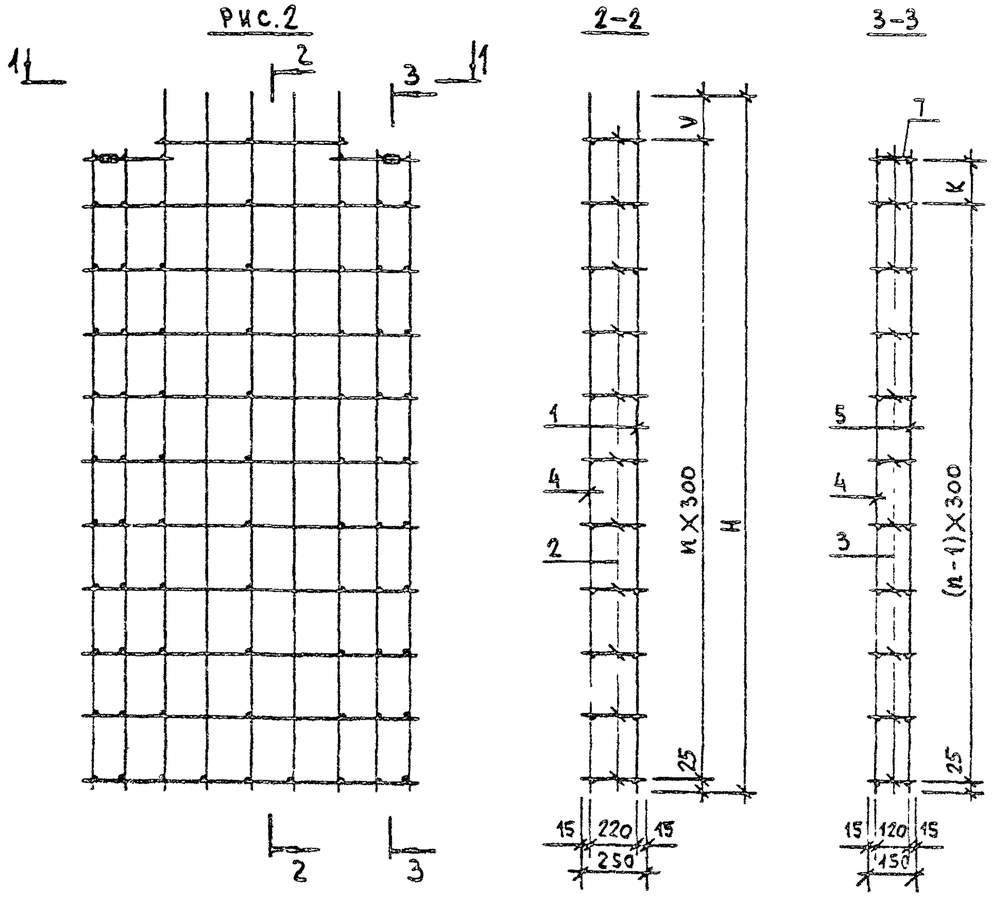


РИС. 3

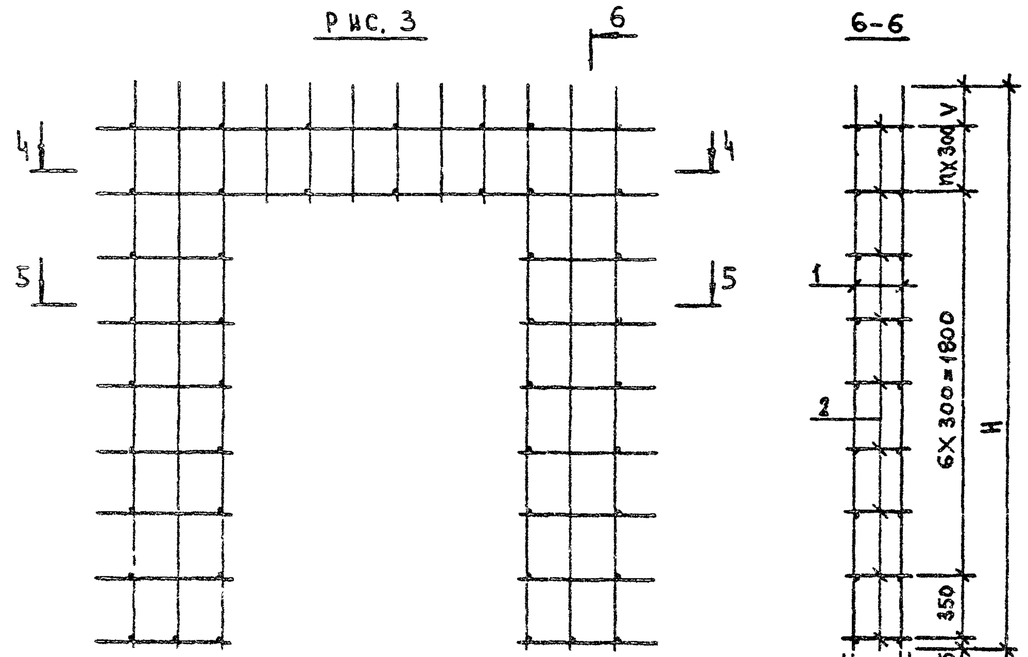


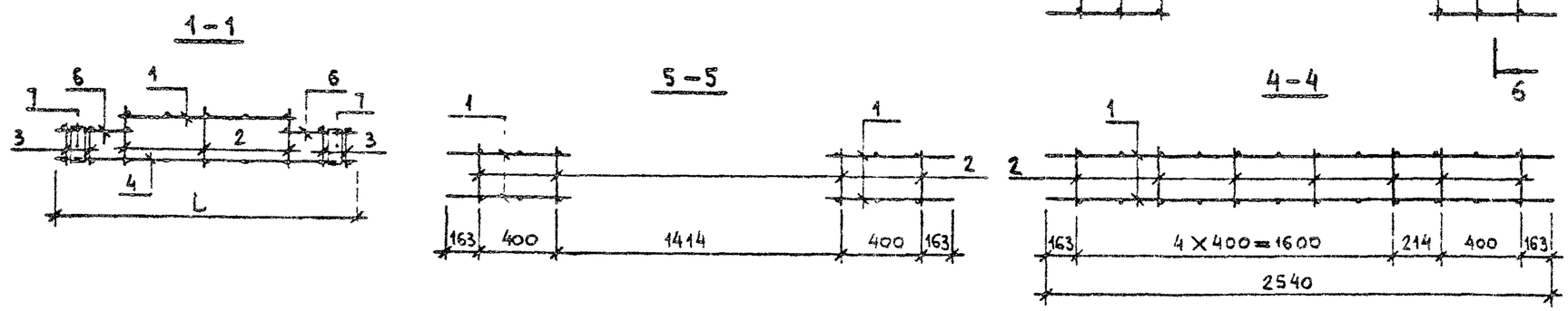


1.034. 1-1. 3-100СБ

ЛИСТ 2

19666 8

| Формат | Зона | Поз. | Обозначение | Наименование | Кол. на исполн. 1.034.1-1. 3-200- | | | | | | | | | | Примечание |
|---|---|---|---|---|---|---|---|---|---|---|---|---|---|---|---|
| | | | | | – | 01 | 02 | 03 | 04 | 05 | 06 | 07 | 08 | 09 | |
| | | | | **Документация** | | | | | | | | | | | |
| А3 | | | 1.034.1-1. 3-200 СБ | Сборочный чертеж | | | | | | | | | | | |
| А4 | | | 1.034.1-1. 3-ОПЗ | Пояснительная записка | | | | | | | | | | | |
| | | | | **Сборочные единицы** | | | | | | | | | | | |
| | | | | Каркас плоский | | | | | | | | | | | |
| А3 | | 1 | 1.034.1-1. 3-10 | К1 | 1 | | | | | | | | | | |
| | | | -01 | К2 | | 1 | | | | | | | | | |
| | | | -02 | К3 | | | 1 | | | | | | | | |
| | | | -03 | К4 | | | | 1 | | | | | | | |
| | | | -04 | К5 | | | | | 1 | | | | | | |
| | | | -05 | К6 | | | | | | 1 | 1 | | | | |
| | | | -06 | К7 | | | | | | | | 1 | | | |
| | | | -07 | К8 | | | | | | | | | 1 | | |
| | | | -08 | К9 | | | | | | | | | | 1 | |
| | | | | **Изделие закладное** | | | | | | | | | | | |
| А3 | | 2 | 1.034.1-1. 3-30 | МН1 | 2 | 2 | 2 | 2 | | | | | | | |
| | | | -01 | МН2 | | | | | 2 | 3 | 3 | 3 | 4 | | |
| | | | -02 | МН3 | | | | | | | | | | 2 | |

| | | | |
|---|---|---|---|
| Нач. маст. | Орлов | | 14.07.83 |
| Гл. инж. п. | Мартулец | | 14.07.83 |
| ГИП | Ротерштейн | | 14.07.83 |
| Ст. инж. | Попова | | 14.07.83 |
| Исполн. | Анофриева | | 14.07.83 |

1.034.1-1. 3-200

Каркас объемный
ОКН 1 ... ОКН 9; ОКН 6А

| Стадия | Лист | Листов |
|---|---|---|
| Р | | 1 |

ЦНИИЭП учебных зданий

19666 9

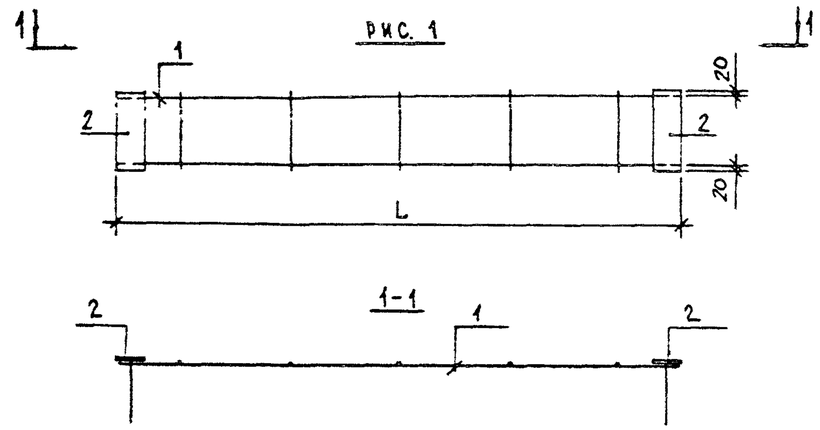


| ОБОЗНАЧЕНИЕ | МАРКА | РИС. | РАЗМЕРЫ, ММ | | | МАССА ЕД., КГ |
|---|---|---|---|---|---|---|
| | | | L | А | Б | |
| 1.034. 1-1. 3-200 | ОКН 1 | 1 | 1160 | — | — | 9,13 |
| -01 | ОКН 2 | | 1460 | — | — | 10,17 |
| -02 | ОКН 3 | | 2540 | — | — | 13,84 |
| -03 | ОКН 4 | | 2960 | — | — | 15,26 |
| -04 | ОКН 5 | 2 | 1470 | 1100 | — | 12,70 |
| -05 | ОКН 6 | 3 | 2270 | 1000 | 900 | 19,29 |
| -06 | ОКН 6А | 4 | 2270 | 1000 | 900 | 19,29 |
| -07 | ОКН 7 | 3 | 2570 | 1100 | 1100 | 19,67 |
| -08 | ОКН 8 | 5 | 3070 | 900 | — | 25,86 |
| -09 | ОКН 9 | 1 | 820 | — | — | 4,11 |
| | | | | | | |

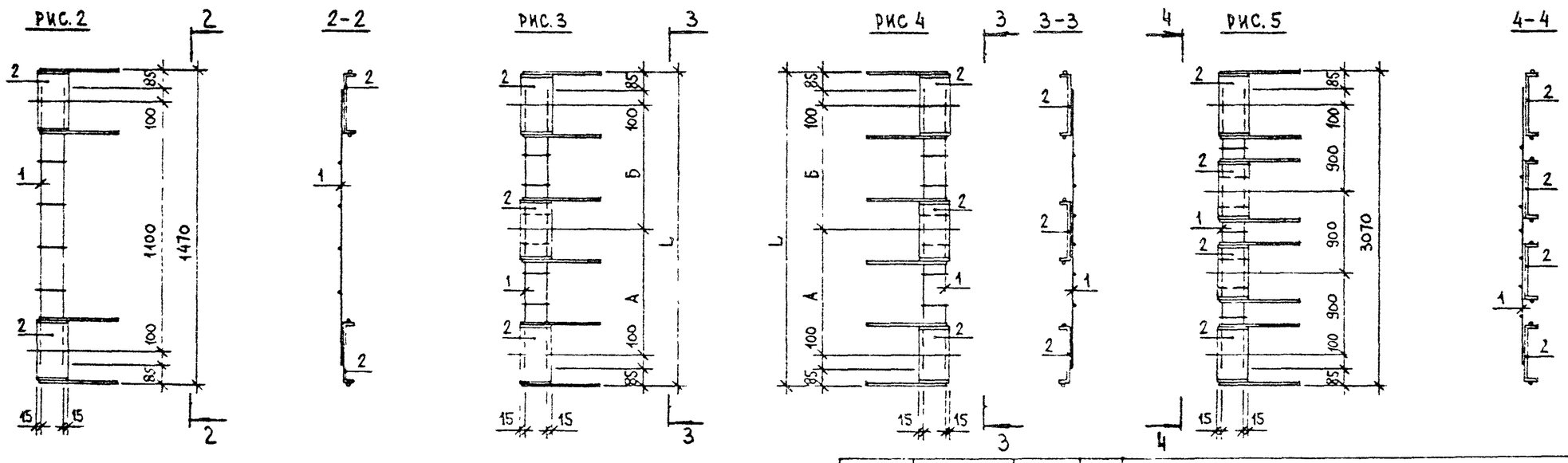


| | | | |
|---|---|---|---|
| НАЧ. МАСТ. | ОРЛОВ | | 14.07.83 |
| ГЛ. ИНЖ. М. | МАРГУЛЕЦ | | 14.07.83 |
| ГИП | РОТЕРШТЕЙН | | 14.07.83 |
| СТ. ИНЖ. | ПОПОВА | | 14.07.83 |
| ИСПОЛН. | АНОФРИЕВА | | 14.07.83 |

1.034. 1-1. 3-200СБ

КАРКАС ОБЪЕМНЫЙ
ОКН 1..., ОКН 9; ОКН 6А
СБОРОЧНЫЙ ЧЕРТЕЖ

| СТАДИЯ | МАССА | МАСШТАБ |
|---|---|---|
| Р | СМ. ТАБЛ. | — |
| ЛИСТ | ЛИСТОВ 1 | |

ЦНИИЭП УЧЕБНЫХ ЗДАНИЙ

19666 10

| ФОРМАТ | ЗОНА | ПОЗ. | ОБОЗНАЧЕНИЕ | НАИМЕНОВАНИЕ | КОЛ. НА ИСПОЛН. 1.034.1-1. 3-10- | | | | | | | | | | | | | | ПРИМЕЧАНИЕ |
|---|---|---|---|---|---|---|---|---|---|---|---|---|---|---|---|---|---|---|---|
| | | | | | — | 01 | 02 | 03 | 04 | 05 | 06 | 07 | 08 | 09 | 10 | 11 | 12 | 13 | |
| | | | | **ДОКУМЕНТАЦИЯ** | | | | | | | | | | | | | | | |
| А3 | | | 1.034.1-1. 3-10 СБ | СБОРОЧНЫЙ ЧЕРТЕЖ | | | | | | | | | | | | | | | |
| А4 | | | 1.034.1-1. 3-0 ПЗ | ПОЯСНИТЕЛЬНАЯ ЗАПИСКА | | | | | | | | | | | | | | | |
| | | | | **ДЕТАЛИ** | | | | | | | | | | | | | | | |
| | | | | СТЕРЖЕНЬ ОТДЕЛЬНЫЙ | | | | | | | | | | | | | | | МАССА ЕД., КГ |
| | | | | ГОСТ 5781-82 | | | | | | | | | | | | | | | |
| А3 | | 1 | 1.034.1-1. 3-001-54 | Ø 16 А-III L= 1160 | 2 | | | | | | | | | | | | | | 1,83 |
| | | | -55 | Ø 16 А-III L= 1460 | | 2 | | | | | | | | | | | | | 2,30 |
| | | | -56 | Ø 16 А-III L= 2540 | | | 2 | | | | | | | | | | | | 4,01 |
| | | | -57 | Ø 16 А-III L= 2960 | | | | 2 | | | | | | | | | | | 4,67 |
| | | | -50 | Ø 10 А-III L= 1300 | | | | | 2 | | | | | | | | | | 0,80 |
| | | | -51 | Ø 10 А-III L= 2100 | | | | | | 2 | | | | | | | | | 1,30 |
| | | | -52 | Ø 10 А-III L= 2400 | | | | | | | 2 | | | | | | | | 1,48 |
| | | | -53 | Ø 10 А-III L= 2900 | | | | | | | | 2 | | | | | | | 1,79 |
| | | | -49 | Ø 10 А-III L= 820 | | | | | | | | | 2 | | | | | | 0,51 |
| | | | -30 | Ø 8 А-III L= 1850 | | | | | | | | | | 2 | | | | | 0,73 |
| | | | -33 | Ø 8 А-III L= 2650 | | | | | | | | | | | 2 | | | | 1,05 |
| | | | -37 | Ø 8 А-III L= 2850 | | | | | | | | | | | | 2 | | | 1,13 |
| | | | -42 | Ø 8 А-III L= 3150 | | | | | | | | | | | | | 2 | | 1,24 |
| | | | -45 | Ø 8 А-III L= 3450 | | | | | | | | | | | | | | 2 | 1,36 |
| | | 2 | -26 | Ø 6 А-III L= 240 | 5 | 7 | 12 | 14 | | | | | 3 | | | | | | 0,05 |
| | | | -25 | Ø 6 А-III L= 110 | | | | | 4 | 8 | 9 | 12 | | | | | | | 0,02 |
| | | | | ГОСТ 6727-80 | | | | | | | | | | | | | | | |
| А3 | | 2 | 1.034.1-1. 3-001-01 | Ø 5 Вр-I L= 250 | | | | | | | | | | 7 | 10 | 11 | 12 | 13 | 0,04 |

| | | | |
|---|---|---|---|
| НАЧ.МАСТ. | ОРЛОВ | | 14.07.83 |
| ГА.ИНЖ.М. | МАРГУЛЕЦ | | 14.07.83 |
| ГИП | РОТЕРШТЕЙН | | 14.07.83 |
| СТ.ИНЖ. | ПОПОВА | | 14.07.83 |
| ИСПОЛН. | АНОФРИЕВА | | 14.07.83 |

1.034.1-1. 3-10

КАРКАС ПЛОСКИЙ
К1... К14

| СТАДИЯ | ЛИСТ | ЛИСТОВ |
|---|---|---|
| Р | | 1 |

ЦНИИЭП УЧЕБНЫХ ЗДАНИЙ

19666 11

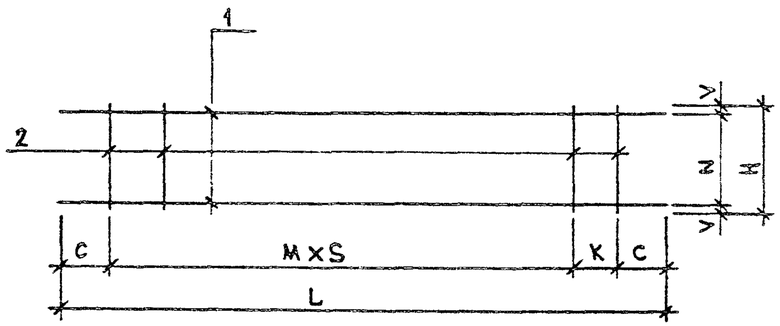


| Обозначение | Марка | Размеры, мм | | | | | | | Кол. | Масса ед., кг |
|---|---|---|---|---|---|---|---|---|---|---|
| | | L | H | S | N | V | C | K | M | |
| 1.034. 1-1. 3-10 | К1 | 1160 | 240 | 200 | 200 | 25 | 180 | – | 4 | 3,91 |
| -01 | К2 | 1460 | 240 | 200 | 200 | 25 | 130 | – | 6 | 4,95 |
| -02 | К3 | 2540 | 240 | 200 | 200 | 25 | 170 | – | 11 | 8,62 |
| -03 | К4 | 2960 | 240 | 200 | 200 | 25 | 180 | – | 13 | 10,04 |
| -04 | К5 | 1300 | 110 | 200 | 70 | 20 | 350 | – | 3 | 1,68 |
| -05 | К6 | 2100 | 110 | 200 | 70 | 20 | 350 | – | 7 | 2,76 |
| -06 | К7 | 2400 | 110 | 200 | 70 | 20 | 400 | – | 8 | 3,14 |
| -07 | К8 | 2900 | 110 | 200 | 70 | 20 | 350 | – | 11 | 3,82 |
| -08 | К9 | 820 | 240 | 200 | 200 | 25 | 210 | – | 2 | 1,17 |
| -09 | К10 | 1850 | 250 | 300 | 220 | 15 | 25 | – | 6 | 1,74 |
| -10 | К11 | 2650 | 250 | 300 | 220 | 15 | 25 | 200 | 8 | 2,50 |
| -11 | К12 | 2850 | 250 | 300 | 220 | 15 | 25 | 100 | 9 | 2,70 |
| -12 | К13 | 3150 | 250 | 300 | 220 | 15 | 25 | 100 | 10 | 2,96 |
| -13 | К14 | 3450 | 250 | 300 | 220 | 15 | 25 | 100 | 11 | 3,24 |

| | | | |
|---|---|---|---|
| Нач. маст. | Орлов | | 14.07.83 |
| Гл. инж. М. | Маргулец | | 14.07.83 |
| ГИП | Ротерштейн | | 14.07.83 |
| Ст. инж. | Попова | | 14.07.83 |
| Исполн. | Анофриева | | 14.07.83 |

1.034. 1-1. 3-10 СБ

Каркас плоский К1 ... К14
Сборочный чертеж

| Стадия | Масса | Масштаб |
|---|---|---|
| Р | см. таблицу | – |
| Лист | Листов 1 | |

ЦНИИЭП учебных зданий

19666 12

| ФОРМА | ЗОНА | ПОЗ. | ОБОЗНАЧЕНИЕ | НАИМЕНОВАНИЕ | КОЛ. НА ИСПОЛН. 1.034.1-1. 3-20- | | | | | | | | | | | | | | | | | | | | | ПРИМЕЧАНИЕ |
|---|---|---|---|---|---|---|---|---|---|---|---|---|---|---|---|---|---|---|---|---|---|---|---|---|---|---|
| | | | | | – | 01 | 02 | 03 | 04 | 05 | 06 | 07 | 08 | 09 | 10 | 11 | 12 | 13 | 14 | 15 | 16 | 17 | 18 | 19 | 20 | 21 | |
| | | | | ДОКУМЕНТАЦИЯ | | | | | | | | | | | | | | | | | | | | | | | |
| А3 | | | 1.034.1-1. 3-20 СБ | Сборочный чертеж | | | | | | | | | | | | | | | | | | | | | | | |
| А4 | | | 1.034.1-1. 3.-ОПЗ | Пояснительная записка | | | | | | | | | | | | | | | | | | | | | | | |
| | | | | ДЕТАЛИ | | | | | | | | | | | | | | | | | | | | | | | |
| | | | | Стержень отдельный | | | | | | | | | | | | | | | | | | | | | | | Масса ед., кг |
| | | | | ГОСТ 6727-80 | | | | | | | | | | | | | | | | | | | | | | | |
| А3 | | 1 | 1.034.1-1. 3-001-06 | ⌀5 Вр-I L=1160 | 7 | | | | 10 | | | | 11 | | | | 12 | | | | 13 | | | | | | 0,17 |
| | | | -08 | ⌀5 Вр-I L=1460 | | 7 | | | | 10 | | | | 11 | | | | 12 | | | | 13 | | | | | 0,21 |
| | | | -1 | ⌀5 Вр-I L=2540 | | | 7 | | | | 10 | | | | 11 | | | | 12 | | | | 13 | | | | 0,37 |
| | | | -13 | ⌀5 Вр-I L=2960 | | | | 7 | | | | 10 | | | | 11 | | | | 12 | | | | 13 | | | 0,43 |
| | | | -04 | ⌀5 Вр-I L=830 | | | | | | | | | | | | | | | | | | | | | 7 | 10 | 0,12 |
| | | | | ГОСТ 5781-82 | | | | | | | | | | | | | | | | | | | | | | | |
| А3 | | 2 | 1.034.1-1. 3-001-31 | ⌀8 А-III L=1950 | 5 | 7 | 12 | 14 | | | | | | | | | | | | | | | | | | | 0,77 |
| | | | -36 | ⌀8 А-III L=2750 | | | | | 5 | 7 | 12 | 14 | | | | | | | | | | | | | | | 1,09 |
| | | | -39 | ⌀8 А-III L=2950 | | | | | | | | | 5 | 7 | 12 | 14 | | | | | | | | | | | 1,16 |
| | | | -44 | ⌀8 А-III L=3250 | | | | | | | | | | | | | 5 | 7 | 12 | 14 | | | | | | | 1,28 |
| | | | -46 | ⌀8 А-III L=3550 | | | | | | | | | | | | | | | | | 5 | 7 | 12 | 14 | | | 1,40 |
| | | | -32 | ⌀8 А-III L=2070 | | | | | | | | | | | | | | | | | | | | | 5 | | 0,82 |
| | | | -38 | ⌀8 А-III L=2940 | | | | | | | | | | | | | | | | | | | | | | 5 | 1,16 |

| | | | |
|---|---|---|---|
| Нач. маст. | Орлов | | 14.07.83 |
| Гл. инж. маст. | Маргулец | | 14.07.83 |
| ГИП | Ротерштейн | | 14.07.83 |
| Ст. инж. | Попова | | 14.07.83 |
| Исполн. | Уваров | | 14.07.83 |

1.034.1-1. 3-20

СЕТКА

С1...С36; С31А...С33А

| Стадия | Лист | Листов |
|---|---|---|
| Р | 1 | 2 |

ЦНИИЭП учебных зданий

19666 13

| ФОРМА | ЗОНА | ПОЗ. | ОБОЗНАЧЕНИЕ | НАИМЕНОВАНИЕ | КОЛ. НА ИСПОЛН. 1.034.1-1. 3-20- | | | | | | | | | | | | | | | | | | | | | ПРИМЕЧАНИЕ |
|---|---|---|---|---|---|---|---|---|---|---|---|---|---|---|---|---|---|---|---|---|---|---|---|---|---|---|
| | | | | | 22 | 23 | 24 | 25 | 26 | 27 | 28 | 29 | 30 | 31 | 32 | 33 | 34 | 35 | 36 | 37 | 38 | | | | | |
| | | | | ГОСТ 6727-80 | | | | | | | | | | | | | | | | | | | | | | |
| 13 | | 1 | 1.034.1-1. 3-001-04 | Ф5 Вр-I L = 830 | 11 | | | | | | | | | | | | | | | | | | | | | 0,12 |
| | | | -05 | Ф5 Вр-I L = 1140 | | 4 | | | | | | | | | | | | | | | | | | | | 0,16 |
| | | | -07 | Ф5 Вр-I L = 1440 | | | 4 | | | | | | | | | | | | | | | | | | | 0,20 |
| | | | -10 | Ф5 Вр-I L = 2520 | | | | 4 | | | | | | | | | | | | | | | | | | 0,35 |
| | | | -12 | Ф5 Вр-I L = 2940 | | | | | 4 | | | | | | | | | | | | | | | | | 0,41 |
| | | | -09 | Ф5 Вр-I L = 1470 | | | | | | 6 | 9 | 10 | | | | | | | | | | | | | | 0,21 |
| | | | -02 | Ф5 Вр-I L = 350 | | | | | | | | | 6 | 6 | 9 | 9 | 10 | 10 | | | | | | | | 0,05 |
| | | | -11 | Ф5 Вр-I L = 2540 | | | | | | | | | | | | | | | 2 | 4 | 5 | | | | | 0,37 |
| | | | | ГОСТ 5781-82 | | | | | | | | | | | | | | | | | | | | | | |
| 13 | | 2 | 1.034.1-1. 3-001-43 | Ф8 А-II L = 3240 | 5 | | | | | | | | | | | | | | | | | | | | | 1,28 |
| | | | -28 | Ф8 А-II L = 920 | | 7 | 9 | 14 | 16 | | | | | | | | | | | | | | | | | 0,36 |
| | | | -29 | Ф8 А-II L = 1810 | | | | | | 2 | | | 1 | 1 | | | | | | | | | | | | 0,71 |
| | | | -34 | Ф8 А-II L = 2680 | | | | | | | 2 | | | | 1 | 1 | | | | | | | | | | 1,06 |
| | | | -40 | Ф8 А-II L = 2980 | | | | | | | | 2 | | | | | 1 | 1 | | | | | | | | 1,18 |
| | | | -36 | Ф8 А II L = 2750 | | | | | | | | | | | | | | | 6 | | | | | | | 1,09 |
| | | | -44 | Ф8 А II L = 3250 | | | | | | | | | | | | | | | | 6 | | | | | | 1,28 |
| | | | -46 | Ф8 А III L = 5550 | | | | | | | | | | | | | | | | | 6 | | | | | 1,40 |
| | | 3 | -30 | Ф8 А-III L = 1850 | | | | | | 2 | | | 2 | 2 | | | | | | | | | | | | 0,72 |
| | | | -35 | Ф8 А-III L 2720 | | | | | | | 2 | | | | 2 | 2 | | | | | | | | | | 1,07 |
| | | | -41 | Ф8 А-III L = 3020 | | | | | | | | 2 | | | | | 2 | 2 | | | | | | | | 1,18 |
| | | | -27 | Ф8 А-III L = 610 | | | | | | | | | | | | | | | 6 | 6 | 6 | | | | | 0,24 |
| | | 4 | -32 | Ф8 А-III L = 2070 | | | | | | 5 | | | | | | | | | | | | | | | | 0,82 |
| | | | -38 | Ф8 А-III L = 2940 | | | | | | | 5 | | | | | | | | | | | | | | | 1,16 |
| | | | -43 | Ф8 А III L = 3240 | | | | | | | | 5 | | | | | | | | | | | | | | 1,28 |
| | | | | | | | | | | | | | | | | | | | | | | | | | | |
| | | | | ГОСТ 6727-80 | | | | | | | | | | | | | | | | | | | | | | |
| 13 | | 4 | 1.034.1-1. 3-001-03 | Ф5 Вр-I L = 600 | | | | | | | | | | | | | | | 14 | 14 | 14 | | | | | 0,09 |
| | | 5 | -04 | Ф5 Вр-I L = 830 | | | | | | 1 | 1 | 1 | | | | | | | | | | | | | | 0,12 |
| | | 6 | -02 | Ф5 Вр-I L = 350 | | | | | | 2 | 2 | 2 | | | | | | | | | | | | | | 0,05 |

Рис. 1

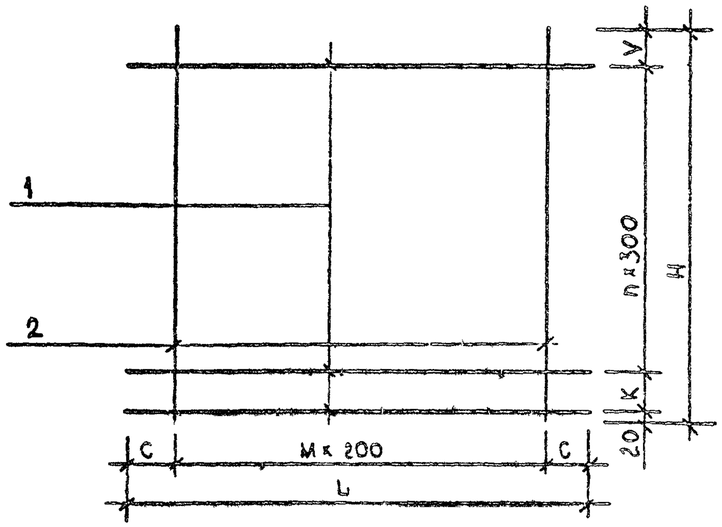


Рис. 2

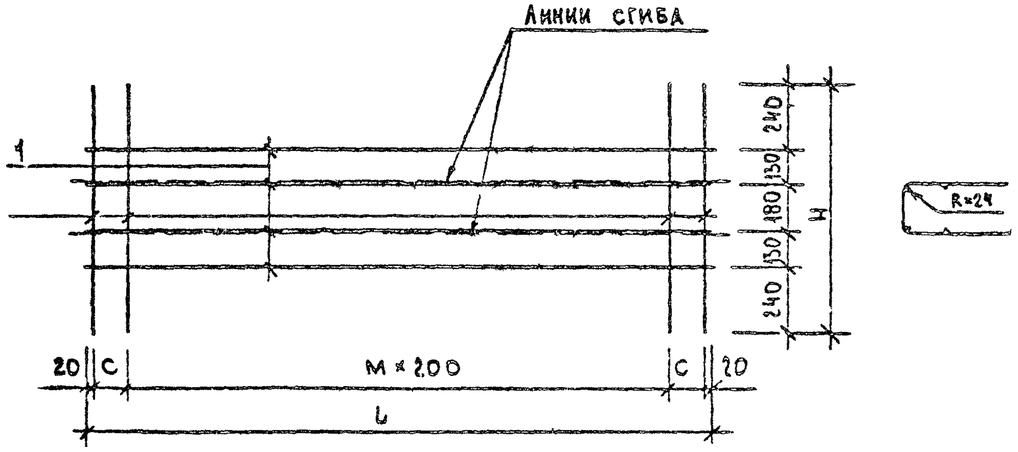


| Обозначение | Марка | Рис. | Размеры, мм L | H | K | C | V | Кол. M | n | Масса ед., кг |
|---|---|---|---|---|---|---|---|---|---|---|
| 1.034.1-1. 3-20 | С1 | 1 | 1160 | 1950 | – | 180 | 130 | 4 | 6 | 5,04 |
| -01 | С2 | | 1460 | 1950 | – | 150 | 130 | 6 | 6 | 6,86 |
| -02 | С3 | | 2540 | 1950 | – | 170 | 130 | 11 | 6 | 11,83 |
| -03 | С4 | | 2960 | 1950 | – | 180 | 130 | 13 | 6 | 13,79 |
| -04 | С5 | | 1160 | 2750 | 200 | 180 | 130 | 4 | 8 | 7,15 |
| -05 | С6 | | 1460 | 2750 | 200 | 130 | 130 | 6 | 8 | 9,73 |
| -06 | С7 | | 2540 | 2750 | 200 | 170 | 130 | 11 | 8 | 16,78 |
| -07 | С8 | | 2960 | 2750 | 200 | 180 | 130 | 13 | 8 | 19,56 |
| -08 | С9 | | 1160 | 2950 | 100 | 180 | 130 | 4 | 9 | 7,67 |
| -09 | С10 | | 1460 | 2950 | 100 | 130 | 130 | 6 | 9 | 10,43 |
| -10 | С11 | | 2540 | 2950 | 100 | 170 | 130 | 11 | 9 | 17,99 |
| -11 | С12 | | 2960 | 2950 | 100 | 180 | 130 | 13 | 9 | 20,97 |
| -12 | С13 | | 1160 | 3250 | 100 | 180 | 130 | 4 | 10 | 8,44 |
| -13 | С14 | | 1460 | 3250 | 100 | 130 | 130 | 6 | 10 | 11,48 |
| -14 | С15 | | 2540 | 3250 | 100 | 170 | 130 | 11 | 10 | 19,80 |
| -15 | С16 | | 2960 | 3250 | 100 | 180 | 130 | 13 | 10 | 23,08 |
| -16 | С17 | | 1160 | 3550 | 100 | 180 | 130 | 4 | 11 | 9,21 |
| -17 | С18 | | 1460 | 3550 | 100 | 130 | 130 | 6 | 11 | 12,33 |
| -18 | С19 | | 2540 | 3550 | 100 | 170 | 130 | 11 | 11 | 21,61 |
| -19 | С20 | | 2960 | 3550 | 100 | 180 | 130 | 13 | 11 | 25,19 |
| -20 | С21 | | 830 | 2070 | – | 15 | 250 | 4 | 6 | 4,94 |
| -21 | С22 | | 830 | 2940 | – | 15 | 220 | 4 | 9 | 7,00 |
| -22 | С23 | | 830 | 3240 | – | 15 | 220 | 4 | 10 | 7,72 |
| -23 | С24 | 2 | 1140 | 920 | – | 150 | – | 4 | – | 3,16 |
| -24 | С25 | | 1440 | 920 | – | 100 | – | 6 | – | 4,04 |

| | | | |
|---|---|---|---|
| Нач. маст. | Орлов | | 4.02.83 |
| Гл. инж. маст. | Маргулец | | 4.02.83 |
| ГИП | Ротерштейн | | 4.02.83 |
| Ст. инж. | Попова | | 4.02.83 |
| Исполн. | Уваров | | 4.02.83 |

1.034.1-1. 3-20 СБ

Сетка С1 ... С36; С31А...С33А
Сборочный чертеж

| Стадия | Масса | Масштаб |
|---|---|---|
| Р | См. табл. | – |
| Лист 1 | Листов 2 | |

ЦНИИЭП учебных зданий

19666 15

Рис. 3

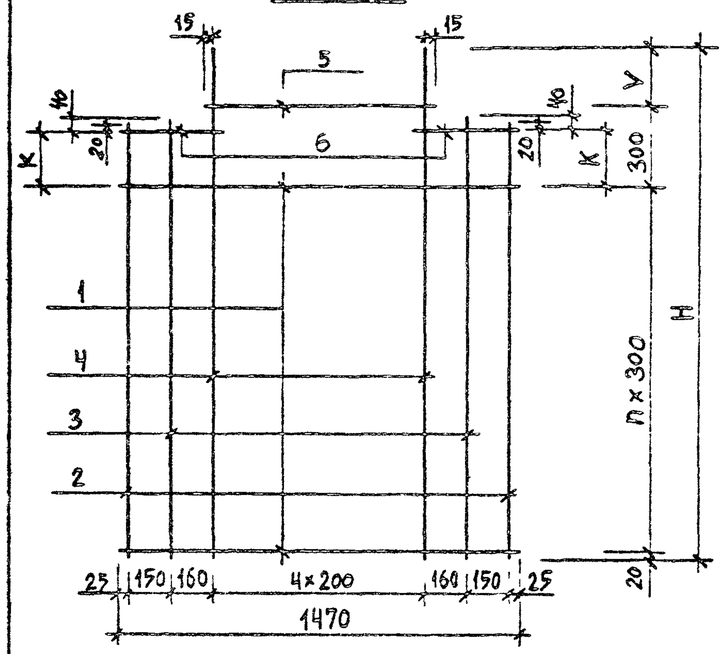


Рис. 4

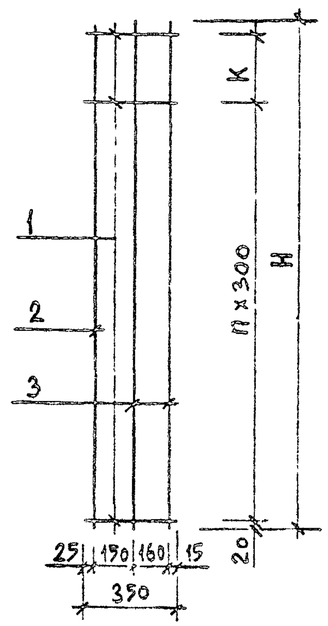


| Обозначение | Марка | Рис. | Размеры, мм | | | | | Кол. | | Масса |
|---|---|---|---|---|---|---|---|---|---|---|
| | | | L | H | K | C | V | M | n | ед., кг |
| 1.034.1-1. 3-20-25 | С26 | 2 | 2540 | 920 | – | 140 | – | 11 | – | 6.44 |
| -26 | С27 | | 2960 | 920 | – | 150 | – | 13 | – | 7.40 |
| -27 | С28 | 3 | 1470 | 2070 | 260 | – | 250 | 4 | 5 | 8,44 |
| -28 | С29 | | 1470 | 2940 | 240 | – | 220 | 4 | 8 | 12,17 |
| -29 | С30 | | 1470 | 3240 | 240 | – | 220 | 4 | 9 | 13,44 |
| -30 | С31 | 4 | 350 | 1850 | 260 | – | – | – | 5 | 2,45 |
| -31 | С31А | 5 | 350 | 1850 | 260 | – | – | – | 5 | 2,45 |
| -32 | С32 | 4 | 350 | 2720 | 240 | – | – | – | 8 | 3,65 |
| -33 | С32А | 5 | 350 | 2720 | 240 | – | – | – | 8 | 3,65 |
| -34 | С33 | 4 | 350 | 3020 | 240 | – | – | – | 9 | 4,04 |
| -35 | С33А | 5 | 350 | 3020 | 240 | – | – | – | 9 | 4,04 |
| -36 | С34 | 6 | 2540 | 2750 | 340 | – | 290 | – | 1 | 9,98 |
| -37 | С35 | | 2540 | 3250 | 340 | – | 190 | – | 3 | 11,86 |
| -38 | С36 | | 2540 | 3550 | 340 | – | 180 | – | 4 | 12,95 |
| | | | | | | | | | | |

Рис. 5

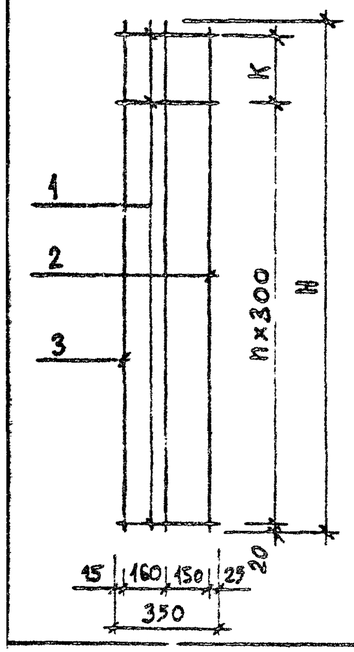


Рис. 6

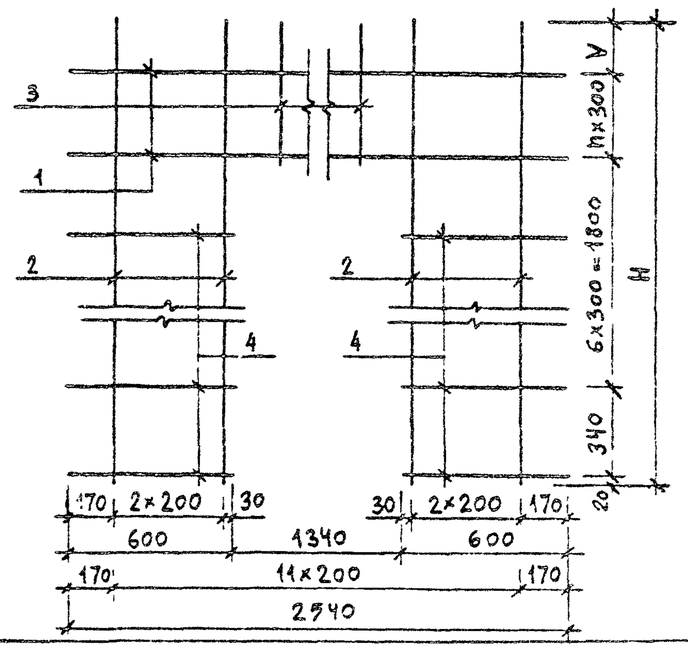


| 1.034.1-1. 3 - 20СБ | Лист 2 |
|---|---|

19666 16

| ФОРМАТ | ЗОНА | ПОЗ | ОБОЗНАЧЕНИЕ | НАИМЕНОВАНИЕ | КОЛ. НА ИСПОЛН. 1.034.1-1. 3-30- | | | | ПРИМЕЧАНИЕ |
|---|---|---|---|---|---|---|---|---|---|
| | | | | | – | 01 | 02 | 03 | |
| | | | | **ДОКУМЕНТАЦИЯ** | | | | | |
| А3 | | | 1.034.1-1. 3-30 СБ | Сборочный чертеж | | | | | |
| А4 | | | 1.034.1-1. 3-0 ПЗ | Пояснительная записка | | | | | |
| | | | | **ДЕТАЛИ** | | | | | |
| | | | | Стержень отдельный | | | | | Масса ед., кг |
| | | | | ГОСТ 5781-82 | | | | | |
| А3 | | 1 | 1.034.1-1. 3-001-47 | Ø 12 А-III L = 300 | 2 | | 2 | 2 | 0,27 |
| | | | -48 | Ø 10 А-III L = 500 | | 2 | | | 0,31 |
| | | | | Полоса | | | | | |
| | | | | ГОСТ 103-76 | | | | | |
| А3 | | 2 | 1.034.1-1. 3-002 | -110×10 L = 240 | 1 | | | | 2,07 |
| | | | -01 | -140×10 L = 445 | | 1 | | | 4,89 |
| | | | -02 | -80×10 L = 240 | | | 1 | | 0,93 |
| | | | -03 | -60×8 L = 230 | | | | 1 | 0,87 |

| | | | | | |
|---|---|---|---|---|---|
| Нач.маст. | Орлов | | 14.07.83 | 1.034.1-1. 3-30 | |
| Гл.инж.М. | Маргулец | | 14.07.83 | Изделие закладное МН1 ... МН4 | Стадия Р / Лист / Листов 1 |
| ГИП | Ротерштейн | | 14.07.83 | | ЦНИИЭП учебных зданий |
| Ст.инж. | Попова | | 14.07.83 | | |
| Ч.сполн. | Анофриева | | 14.07.83 | | |

19666 17

| ОБОЗНАЧЕНИЕ | МАРКА | РИС. | МАССА ЕД., КГ |
|---|---|---|---|
| 1.034. 1-1. 3- 30 | МН 1 | 1 | 2,61 |
| -01 | МН 2 | 2 | 5,51 |
| -02 | МН 3 | 3 | 1,47 |
| -03 | МН 4 | 4 | 1,41 |
| | | | |

Рис. 1

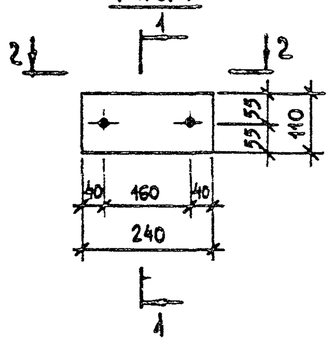


1-1

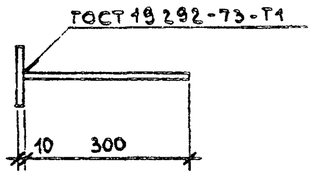


2-2

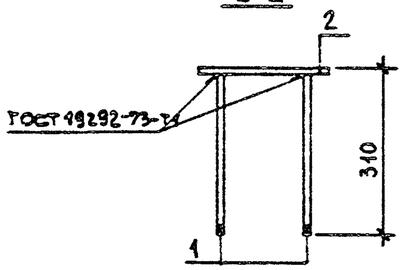


Рис. 3

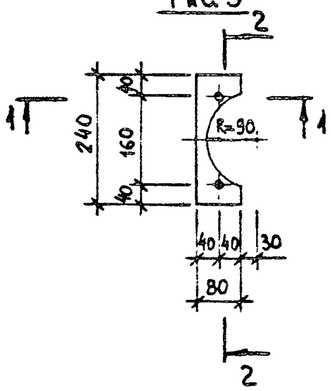


Рис. 2

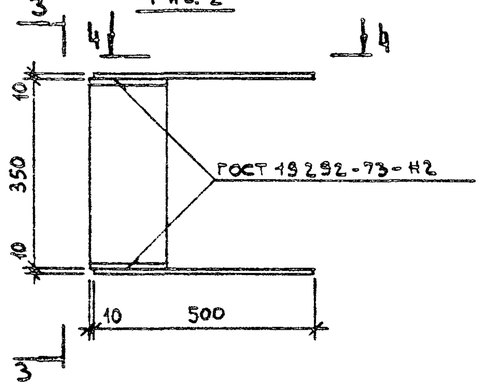


3-3

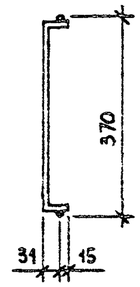


Рис. 4

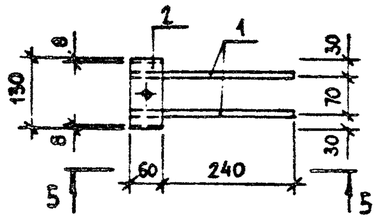


4-4

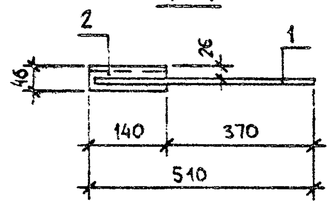


5-5

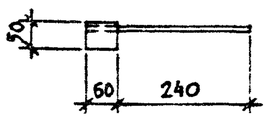


| | | | |
|---|---|---|---|
| НАЧ. МАСТ. | ОРЛОВ | | 14.07.83 |
| ГА. ИНЖ. Ц | МАРГУЛЕЦ | | 14.07.83 |
| ГИП | РОТЕРШТЕЙН | | 14.07.83 |
| СТ. ИНЖ. | ПОПОВА | | 14.07.83 |
| ИСПОЛН. | АНОФРИЕВА | | 14.07.83 |

1.034. 1-1. 3-30СБ

ИЗДЕЛИЕ ЗАКЛАДНОЕ МН1... МН4 СБОРОЧНЫЙ ЧЕРТЕЖ

| СТАДИЯ | МАССА | МАСШТАБ |
|---|---|---|
| Р | СМ. ТАБЛ. | — |
| ЛИСТ | ЛИСТОВ 1 | |

ЦНИИЭП УЧЕБНЫХ ЗДАНИЙ

19666 18

| ФОРМАТ | ЗОНА | ПОЗ. | ОБОЗНАЧЕНИЕ | НАИМЕНОВАНИЕ | КОЛ. НА ИСПОЛН. 1.034.1-1. 3-40 — | 01 | 02 | 03 | 04 | 05 | 06 | 07 | 08 | 09 | ПРИМЕЧАНИЕ |
|---|---|---|---|---|---|---|---|---|---|---|---|---|---|---|---|
| | | | | ДОКУМЕНТАЦИЯ | | | | | | | | | | | |
| А3 | | | 1.034.1-1. 3-40 СБ | СБОРОЧНЫЙ ЧЕРТЕЖ | | | | | | | | | | | |
| А4 | | | 1.034.1-1. 3-ПЗ | ПОЯСНИТЕЛЬНАЯ ЗАПИСКА | | | | | | | | | | | |
| | | | | ДЕТАЛИ | | | | | | | | | | | |
| | | | | СТЕРЖЕНЬ ОТДЕЛЬНЫЙ | | | | | | | | | | | МАССА ЕД., КГ |
| | | | | ГОСТ 5781-82 | | | | | | | | | | | |
| А3 | | 1 | 1.034.1-1. 3-001-15 | Ø 10 А-I L=1250 | 1 | | | | | | | | | | 0,77 |
| | | | -17 | Ø 12 А-I L=1250 | | 1 | | | | | | | | | 1,11 |
| | | | -18 | Ø 14 А-I L=1250 | | | 1 | | | | | | | | 1,51 |
| | | | -20 | Ø 16 А-I L=1250 | | | | 1 | | | | | | | 1,97 |
| | | | -21 | Ø 18 А-I L=1450 | | | | | 1 | | | | | | 2,90 |
| | | | -24 | Ø 18 Ас-II L=1450 | | | | | | 1 | | | | | 2,90 |
| | | | -14 | Ø 10 А-I L=690 | | | | | | | 1 | | | | 0,43 |
| | | | -16 | Ø 12 А-I L=690 | | | | | | | | 1 | | | 0,61 |
| | | | -22 | Ø 12 Ас-II L=690 | | | | | | | | | 1 | | 0,61 |
| | | | -23 | Ø 14 Ас-II L=690 | | | | | | | | | | 1 | 0,83 |
| | | | | ГОСТ 6727-80 | | | | | | | | | | | |
| А3 | | 2 | 1.034.1-1. 3-001-01 | Ø 5 Вр-I L=250 | 1 | 1 | 1 | 1 | 1 | 1 | | | | | 0,03 |
| | | | | ГОСТ 5781-82 | | | | | | | | | | | |
| А3 | | 2 | 1.034.1-1. 3-001-19 | Ø 16 А-I L=340 | | | | | | | 1 | 1 | 1 | 1 | 0,54 |

| | | | |
|---|---|---|---|
| НАЧ. МАСТ | ОРЛОВ | | 14.07.83 |
| ГЛ. ИНЖ. М | МАРГУЛЕЦ | | 14.07.83 |
| ГИП | РОТЕРШТЕЙН | | 14.07.83 |
| СТ. ИНЖ. | ПОПОВА | | 14.07.83 |
| ИСПОЛН. | АНОФРИЕВА | | 14.07.83 |

1.034.1-1 3-40

ПЕТЛЯ СТРОПОВОЧНАЯ П1... П6; ПП1... ПП4

| СТАДИЯ | ЛИСТ | ЛИСТОВ |
|---|---|---|
| Р | | 1 |

ЦНИИЭП УЧЕБНЫХ ЗДАНИЙ

19666 19

РИС.1

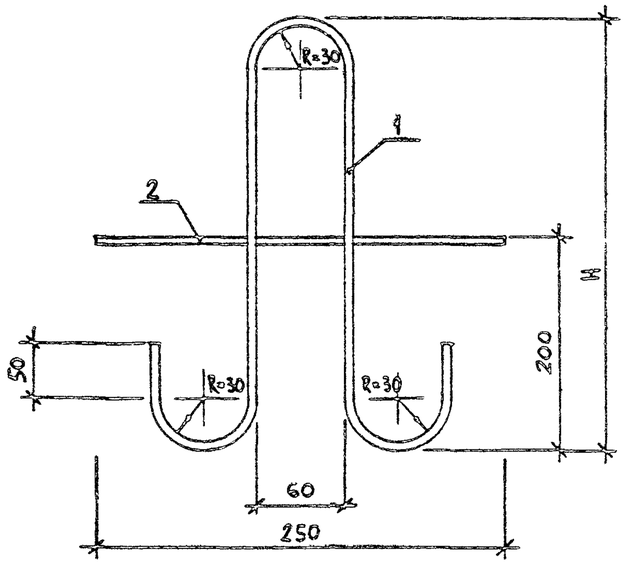


1-1 РИС.2 ПОЗ.2

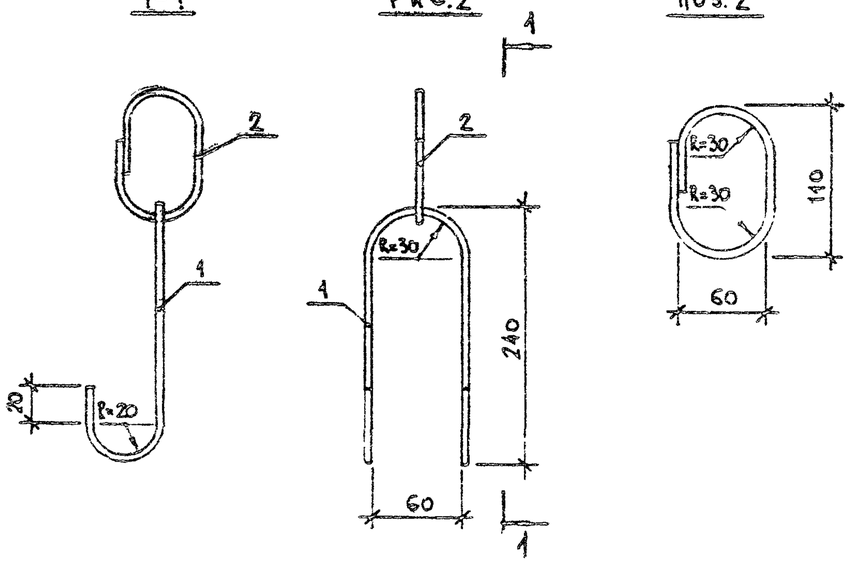


| ОБОЗНАЧЕНИЕ | МАРКА | РИС. | РАЗМЕРЫ, ММ H | МАССА ЕД., КГ |
|---|---|---|---|---|
| 1.034. 1-1. 3- 40 | П1 | 1 | 490 | 0,80 |
| -01 | П2 | | 490 | 1,14 |
| -02 | П3 | | 490 | 1,54 |
| -03 | П4 | | 490 | 2,00 |
| -04 | П5 | | 590 | 2,93 |
| -05 | П6 | | 590 | 2,93 |
| -06 | ПП1 | 2 | 240 | 0,97 |
| -07 | ПП2 | | 240 | 1,15 |
| -08 | ПП3 | | 240 | 1,15 |
| -09 | ПП4 | | 240 | 1,37 |
| | | | | |

| | | | |
|---|---|---|---|
| НАЧ. МАСТ. | ОРЛОВ | | 14.07.83 |
| ГА ИНЖ. М | МАРГУЛЕЦ | | 14.07.83 |
| ГИП | ГОТЕРШТЕЙН | | 14.07.83 |
| СТ. ИНЖ | ПОПОВА | | 14.07.83 |
| ИСПОЛН | АНОФРИЕВА | | 14.07.83 |

1.034. 1-1. 3 - 40СБ

ПЕТЛЯ СТРОПОВОЧНАЯ П1... П6 ; ПП1... ПП4 СБОРОЧНЫЙ ЧЕРТЕЖ

| СТАДИЯ | МАССА | МАСШТАБ |
|---|---|---|
| Р | СМ.ТАБЛ | — |
| ЛИСТ | ЛИСТОВ 1 | |

ЦНИИЭП УЧЕБНЫХ ЗДАНИЙ

19666 (20)