ТИПОВЫЕ КОНСТРУКЦИИ, ИЗДЕЛИЯ И УЗЛЫ ЗДАНИЙ и СООРУЖЕНИЙ

СЕРИЯ 1.090.1-6 сп

СБОРНЫЕ ЖЕЛЕЗОБЕТОННЫЕ КОНСТРУКЦИИ МЕЖВИДОВОГО ПРИМЕНЕНИЯ ДЛЯ КРУПНОПАНЕЛЬНЫХ ОБЩЕСТВЕННЫХ ЗДАНИЙ И ВСПОМОГАТЕЛЬНЫХ ЗДАНИЙ ПРОМЫШЛЕННЫХ ПРЕДПРИЯТИЙ

С ВЫСОТОЙ ЭТАЖА 3,3 м

ДЛЯ СТРОИТЕЛЬСТВА В РАЙОНАХ СРЕДНЕЙ АЗИИ СЕЙСМИЧНОСТЬЮ 7, 8 И 9 БАЛЛОВ НА ПРОСАДОЧНЫХ ГРУНТАХ

ВЫПУСК 2

ПАНЕЛИ НАРУЖНЫХ СТЕН НУЛЕВОГО ЦИКЛА ОДНОСЛОЙНЫЕ ДЛЯ ВАРИАНТА С МОНОЛИТНЫМИ ФУНДАМЕНТАМИ

РАБОЧИЕ ЧЕРТЕЖИ

ТИПОВЫЕ КОНСТРУКЦИИ, ИЗДЕЛИЯ И УЗЛЫ ЗДАНИЙ и СООРУЖЕНИЙ

СЕРИЯ 1.090.1-6 сп

СБОРНЫЕ ЖЕЛЕЗОБЕТОННЫЕ КОНСТРУКЦИИ МЕЖВИДОВОГО ПРИМЕНЕНИЯ ДЛЯ КРУПНОПАНЕЛЬНЫХ ОБЩЕСТВЕННЫХ ЗДАНИЙ И ВСПОМОГАТЕЛЬНЫХ ЗДАНИЙ ПРОМЫШЛЕННЫХ ПРЕДПРИЯТИЙ

С ВЫСОТОЙ ЭТАЖА 3,3 м

ДЛЯ СТРОИТЕЛЬСТВА В РАЙОНАХ СРЕДНЕЙ АЗИИ СЕЙСМИЧНОСТЬЮ 7, 8 И 9 БАЛЛОВ НА ПРОСАДОЧНЫХ ГРУНТАХ

ВЫПУСК 2

ПАНЕЛИ НАРУЖНЫХ СТЕН НУЛЕВОГО ЦИКЛА ОДНОСЛОЙНЫЕ ДЛЯ ВАРИАНТА С МОНОЛИТНЫМИ ФУНДАМЕНТАМИ

РАБОЧИЕ ЧЕРТЕЖИ

РАЗРАБОТАН ИНСТИТУТОМ
ТАШЗНИИЭП
ГЛАВНЫЙ ИНЖЕНЕР ИНСТИТУТА Л.А.МУХАМЕДШИН
ГЛАВНЫЙ ИНЖЕНЕР ПРОЕКТА Э.К.ТАШПУЛАТОВ

УТВЕРЖДЕНЫ И ВВЕДЕНЫ В ДЕЙСТВИЕ
ГОСГРАЖДАНСТРОЕМ
ПРИКАЗ № 22 ОТ 25.01.88 г.

Обозначение	Наименование	Стр.
I.090.I-6СП.2 000000	Содержание	2÷5
I.090.I-6СП.2 000000ТО	Техническое описание	6,7
	Панель цокольная	
	ПСЦ 30, ПСЦ 36 ПСЦ 60, ПСЦ 72.	
I.090.I-6СП.2 0I0000	ПСЦ 30.2I.2,5-П-СП.I	
-0I	ПСЦ 30.2I.3,0-П-СП.I	
-02	ПСЦ 30.2I.2,5-П-СП.I.I	
-03	ПСЦ 30.2I.3,0-П-СП.I.I	
-04	ПСЦ 36.2I.2,5-П-СП.I	
-05	ПСЦ 36.2I.3,0-П-СП.I	
-06	ПСЦ 60.2I.2,5-П-СП.I	
-07	ПСЦ 60.2I.3,0-П-СП.I	
-08	ПСЦ 72.2I.2,5-П-СП.I	
-09	ПСЦ 72.2I.3,0-П-СП.I	8
	Панель цокольная	
	ПСЦ 30, ПСЦ 36, ПСЦ 60, ПСЦ 72.	
I.090.I-6СП.2 0I0000СБ	ПСЦ 30.2I.2,5-П-СП.I	
-0I	ПСЦ 30.2I.3,0-П-СП.I	
-02	ПСЦ 30.2I.2,5-П-СП.I	
-03	ПСЦ 30.2I.3,0-П-СП.I	
-04	ПСЦ 36.2I.2,5-П-СП.I	
-05	ПСЦ 36.2I.3,0-П-СП.I	
-06	ПСЦ 60.2I.2,5-П-СП.I	
-07	ПСЦ 60.2I.3,0-П-СП.I	
-08	ПСЦ 72.2I.2,5-П-СП.I	
-09	ПСЦ 72.2I.3,0-П-СП.I	
	Сборочный чертеж	9

Обозначение	Наименование	Стр.
	Панель цокольная	
	IПСЦ 30, IПСЦ 36, IПСЦ 60, IПСЦ 72.	
I.090.I-6СП.2 020000	IПСЦ 30.2I.2,5-П-СП.I	
-0I	IПСЦ 30.2I.3,0-П-СП.I	
-02	IПСЦ 36.2I.2,5-П-СП.I	
-03	IПСЦ 36.2I.3,0-П-СП.I	
-04	IПСЦ 60.2I.2,5-П-СП.I	
-05	IПСЦ 60.2I.3,0-П-СП.I	
-06	IПСЦ 72.2I.2,5-П-СП.I	
-07	IПСЦ 72.2I.3,0-П-СП.I	I0
	Панель цокольная	
	IПСЦ 30, IПСЦ 36, IПСЦ 60, IПСЦ 72.	
I.090.I-6СП.2 020000СБ	IПСЦ 30.2I.2,5-П-СП.I	
-0I	IПСЦ 30.2I.3,0-П-СП.I	
-02	IПСЦ 36.2I.2,5-П-СП.I	
-03	IПСЦ 36.2I.3,0-П-СП.I	
-04	IПСЦ 60.2I.2,5-П-СП.I	
-05	IПСЦ 60.2I.3,0-П-СП.I	
-06	IПСЦ 72.2I.2,5-П-СП.I	
-07	IПСЦ 72.2I.3,0-П-СП.I	
	Сборочный чертеж	II
	Панель цокольная	
	IПСЦ 32, IПСЦ 38, IПСЦ 62,	
	2ПСЦ 32, 2ПСЦ 38, 2ПСЦ 62.	
I.090.I-6СП.2 030000	IПСЦ 32.2I.2,5-П-СП.I	
-0I	IПСЦ 32.2I.3,0-П-СП.I	

Инв № подл. | Подпись и дата | Взам инв №

Н контр.	Горбенко		09.87	I.090.I-6СП.2 000000
Нач отд	Янбулатов		09.87	Содержание
Гл.спец	Каримова		09.87	Стадия: Р; Лист: I; Листов: 4
ГИП	Ташпулатов		09.87	ТашЗНИИЭП
Рук.гр.	Абаева		09.87	
Вед инж	Шарова		09.87	

Формат А3

Обозначение	Наименование	Стр.
-02	1ПСЦ 38.21.2,5-П-СП.1	
-03	1ПСЦ 38.21.3,0-П-СП.1	
-04	1ПСЦ 62.21.2,5-П-СП.1	
-05	1ПСЦ 62.21.3,0-П-СП.1	
-06	2ПСЦ 32.21.2,5-П-СП.1	
-07	2ПСЦ 32.21.3,0-П-СП.1	
-08	2ПСЦ 38.21.2,5-П-СП.1	
-09	2ПСЦ 38.21.3,0-П-СП.1	
-10	2ПСЦ 62.21.2,5-П-СП.1	
-11	2ПСЦ 62.21.3,0-П-СП.1	12/13
	Панель цокольная	
	1ПСЦ 32, 1ПСЦ 38, 1ПСЦ 62,	
	2ПСЦ 32, 2ПСЦ 38, 2ПСЦ 62.	
I.090.I-6СП.2 030000СБ	1ПСЦ 32.21.2,5-П-СП.1	
-01	1ПСЦ 32.21.3,0-П-СП.1	
-02	1ПСЦ 38.21.2,5-П-СП.1	
-03	1ПСЦ 38.21.3,0-П-СП.1	
-04	1ПСЦ 62.21.2,5-П-СП.1	
-05	1ПСЦ 62.21.3,0-П-СП.1	
-06	2ПСЦ 32.21.2,5-П-СП.1	
-07	2ПСЦ 32.21.3,0-П-СП.1	
-08	2ПСЦ 38.21.2,5-П-СП.1	
-09	2ПСЦ 38.21.3,0-П-СП.1	
-10	2ПСЦ 62.21.2,5-П-СП.1	
-11	2ПСЦ 62.21.3,0-П-СП.1	
	Сборочный чертеж	14
	Панель цокольная	
	2ПСЦ 30, 2ПСЦ 36, 2ПСЦ 60, 2ПСЦ 72.	
I.090.I-6СП.2 040000	2ПСЦ 30.21.2,5-П-СП.1	

Обозначение	Наименование	Стр.
-01	2ПСЦ 30.21.3,0-П-СП.1	
-02	2ПСЦ 36.21.2,5-П-СП.1	
-03	2ПСЦ 36.21.3,0-П-СП.1	
-04	2ПСЦ 60.21.2,5-П-СП.1	
-05	2ПСЦ 60.21.3,0-П-СП.1	
-06	2ПСЦ 72.21.2,5-П-СП.1	
-07	2ПСЦ 72.21.3,0-П-СП.1	15
	Панель цокольная	
	2ПСЦ 30, 2ПСЦ 36, 2ПСЦ 60, 2ПСЦ 72.	
I.090.I-6СП.2 040000СБ	2ПСЦ 30.21.2,5-П-СП.1	
-01	2ПСЦ 30.21.3,0-П-СП.1	
-02	2ПСЦ 36.21.2,5-П-СП.1	
-03	2ПСЦ 36.21.3,0-П-СП.1	
-04	2ПСЦ 60.21.2,5-П-СП.1	
-05	2ПСЦ 60.21.3,0-П-СП.1	
-06	2ПСЦ 72.21.2,5-П-СП.1	
-07	2ПСЦ 72.21.3,0-П-СП.1	
	Сборочный чертеж	16
	Каркас пространственный	
	КПЦ 30, КПЦ 36, КПЦ 60, КПЦ 72.	
I.090.I-6СП.2 000100	КПЦ 30.21.2,5-СП.1	
-01	КПЦ 30.21.3,0-СП.1	
-02	КПЦ 30.21.2,5-СП.1.1	
-03	КПЦ 30.21.3.0-СП.1.1	
-04	КПЦ 36.21.2,5-СП.1	
-05	КПЦ 36.21.3,0-СП.1	
-06	КПЦ 60.21.2,5-СП.1	
-07	КПЦ 60.21.3,0-СП.1	
-08	КПЦ 72.21.2,5-СП.1	

Взам. инв. № | Подпись и дата | Инв. № подл.

Формат А3

Обозначение	Наименование	Стр.
-09	КПЦ 72.2I.3,0-СП.I	I7/8
	Каркас пространственный	
	КПЦ 30, КПЦ 36, КПЦ 60, КПЦ 72.	
I.090.I-6СП.2 000I00СБ	КПЦ 30.2I.2,5-СП.I	
-0I	КПЦ 30.2I.3,0-СП.I	
-02	КПЦ 30.2I.2,5-СП.I.I	
-03	КПЦ 30,2I.3,0-СП.I.I	
-04	КПЦ 36.2I.2,5-СП.I	
-05	КПЦ 36.2I.3,0-СП.I	
-06	КПЦ 60.2I.2,5-СП.I	
-07	КПЦ 60.2I.3,0-СП.I	
-08	КПЦ 72.2I.2,5-СП.I	
-09	КПЦ 72.2I.3,0-СП.I	
	Сборочный чертеж	I9,20
	Каркас пространственный	
	IКПЦ 32,IКПЦ 38, IКПЦ 62.	
I.090.I-6СП.2 000200	IКПЦ 32.2I.2,5-СП.I	
-0I	IКПЦ 32.2I.3,0-СП.I	
-02	IКПЦ 38.2I.2,5-СП.I	
-03	IКПЦ 38.2I.3,0-СП.I	
-04	IКПЦ 62.2I.2,5-СП.I	
-05	IКПЦ 62.2I.3,0-СП.I	2I,22
	Каркас пространственный	
	IКПЦ 32, IКПЦ 38, IКПЦ 62.	
I.090.I-6СП.2 000200СБ	IКПЦ 32.2I.2,5-СП.I	
-0I	IКПЦ 32.2I.3,0-СП.I	
-02	IКПЦ 38.2I.2,5-СП.I	
-03	IКПЦ 38.2I.3,0-СП.I	
-04	IКПЦ 62.2I.2,5-СП.I	

Обозначение	Наименование	Стр.
-05	IКПЦ 62.2I.3,0-СП.I	
	Сборочный чертеж	
	Каркас пространственный	23
	2КПЦ 32, 2КПЦ 38, 2КПЦ 62.	
I.090.I-6СП.2 000300	2КПЦ 32.2I.2,5-СП.I	
-0I	2КПЦ 32.2I.3,0-СП.I	
-02	2КПЦ 38.2I.2,5-СП.I	
-03	2КПЦ 38.2I.3,0-СП.I	
-04	2КПЦ 62.2I.2,5-СП.I	
-05	2КПЦ 62.2I.3,0-СП.I	24,25
	Каркас пространственный	
	2КПЦ 32, 2КПЦ 38, 2КПЦ 62.	
I.090.I-6СП.2 000300СБ	2КПЦ 32.2I.2,5-СП.I	
-0I	2КПЦ 32.2I.3,0-СП.I	
-02	2КПЦ 38.2I.2,5-СП.I	
-03	2КПЦ 38.2I.3,0-СП.I	
-04	2КПЦ 62.2I.2,5-СП.I	
-05	2КПЦ 62.2I.3,0-СП.I	
	Сборочный чертеж	26
	Каркас пространственный	
	2КПЦ 30, 2КПЦ 36.	
I.090.I-6СП.2 000400	2КПЦ 30.2I.2,5-СП.I	
-0I	2КПЦ 30.2I.3,0-СП.I	
-02	2КПЦ 36.2I.2,5-СП.I	
-03	2КПЦ 36.2I.3,0-СП.I	27,28
	Каркас пространственный	
	2КПЦ 30, 2КПЦ 36.	
I.090.I-6СП.2 000400СБ	2КПЦ 30.2I.2,5-СП.I	
-0I	2КПЦ 30.2I.3,0-СП.I	

Взам. инв. №

Подпись и дата

Инв. № подл.

Формат А3

Обозначение	Наименование	Стр.
-02	2КПЦ 36.2I.2,5-СП.I	
-03	2КПЦ 36.2I.3,0-СП.I	
	Сборочный чертеж	29
	Каркас пространственный	
	2КПЦ 60, 2КПЦ 72.	
I.090.I-6СП.2 000500	2КПЦ 60.2I.2,5-СП.I	
-0I	2КПЦ 60.2I.3,0-СП.I	
-02	2КПЦ 72.2I.2,5-СП.I	
-03	2КПЦ 72.2I.3,0-СП.I	30,31
	Каркас пространственный	
	2КПЦ 60, 2КПЦ 72.	
I.090.I-6СП.2 000500СБ	2КПЦ 60.2I.2,5-СП.I	
-0I	2КПЦ 60.2I.3,0-СП.I	
-02	2КПЦ 72.2I.2,5-СП.I	
-03	2КПЦ 72.2I.3,0-СП.I	
	Сборочный чертеж	32
I.090.I-6СП.2 000000I	Узлы опалубочные	33÷43
I.090.I-6СП.2 000002	Узлы арматурные	44÷48
I.090.I-6СП.2 0I00СБ	Каркас плоский	
	КН1 ... КН5	
	Сборочный чертеж	49
I.090.I-6СП.2 0200СБ	Каркас плоский	
	КН6 ... КН13	
	Сборочный чертеж	50
I.090.I-6СП.2 0300СБ	Каркас плоский	
	КН14 ... КН23	
	Сборочный чертеж	5I

Обозначение	Наименование	Стр.
I.090.I-6СП.2 0400СБ	Сетка	
	СН1 ... СН5	52
	Сборочный чертеж	
I.090.I-6СП.2 0500СБ	Сетка	
	СН6 ... СН13	
	Сборочный чертеж	53
I.090.I-6СП.2 0600СБ	Сетка	
	СН14 ... СН17	
	Сборочный чертеж	54
I.090.I-6СП.2 0700СБ	Петля строповочная	
	П1 , П2.	55
I.090.I-6СП.2 0800СБ	Изделие закладное МН1	
I.090.I-6СП.2 0900	Анкер	
	АН1... АН3	56
I.090.I-6СП.2 I000	Анкер АН4	
I.090.I-6СП.2 II00	Хомут ХМ1	57
I.090.I-6СП.2 000000РС	Ведомость расхода стали	58,59

Взам. инв. №

Подпись и дата

Инв. № подл.

Формат А3

ОБЩАЯ ЧАСТЬ

Выпуск 2. Панели наружных стен нулевого цикла однослойные для варианта с монолитными фундаментами" входят в состав серии I.090.I-6СП "Сборные железобетонные конструкции межвидового применения для строительства в районах сейсмичностью 7,8,9 баллов на просадочных грунтах IIтипа".

Выпуск содержит: пояснительную записку, спецификации, сборочные чертежи, выборку стали панелей наружных стен нулевого цикла; опалубочные узлы; спецификации и сборочные чертежи пространственных каркасов; арматурные узлы; спецификации и сборочные чертежи арматурных и закладных изделий.

Рабочие чертежи панелей наружных стен нулевого цикла разработаны применительно к зданиям с размерами планировочной сетки кратной 600мм. Панели запроектированы в соответствии с требованиями СНиП2.03.01-84 "Бетонные и железобетонные конструкции". Нормы проектирования", ВСН32-77 "Инструкция по проектированию конструкций панельных жилых зданий," ГОСТII024-84. "Панели из легких бетонов для наружных стен".

Конструкция панелей.

Панели запроектированы из легкого бетона на пористых неорганических заполнителях, класс по прочности на сжатие БI0 , толщиной 250 и 300 мм, высотой 2100мм. В качестве запонителя применен гравий керамзитовый по ГОСТ 9759-83. Морозостойкость бетона должна быть не менее Мрз25. Объемная масса легкого бетона в панелях (в высушенном до постоянной массы состояния) принята I400 кг/м2.

На вертикальных и горизонтальных гранях панелей предусмотрены бетонные шпонки и арматурные выпуски, обеспечивающие совместную работу с примыкающими конструкциями после заполнения стыков бетоном. На верхних гранях панелей установлены строповочные петли.

Армирование панелей производится сварными пространственными каркасами, которые устанавливаются в формирующее оборудование в собранном виде.

Пространственные каркасы состоят из плоских арматурных каркасов, отдельных стержней, арматурных выпусков, строповочных петель.

Арматурная сталь принята в соответствии со СНиП 2.03.01-84. Для плоских каркасов и отдельных стержней сталь класса А-Ш по ГОСТ5781-82* и класса Вр-I по ГОСТ6727-80*; для монтажных петель (анкеров)- сталь класса А-I по ГОСТ 5781-82*; для строповочных петель-сталь класса Ас-II марки I0ГТ по ГОСТ 5781-82*; для закладных изделий- сталь класса А-Ш по ГОСТ5781-82*; для закладных изделий принята полосовая сталь марки ВСт3кп2 по ГОСТ 380-71.

Размеры панелей не должны иметь отклонения от основных проектных размеров, превышающие допуски установленные ГОСТI2504-80. Масса панелей не должна превышать проектную массу более, чем на 7%.

3.Изготовление панелей.

При изготовлении панелей следует руководствоваться указаниями ГОСТ I2504-80. Панели должны изготавливаться в инвентарной заводской оснастке в горизонтальных формах.

Термообработку панелей производить при температуре не выше 70°С, допускается воздействие температуры до 75°С на срок не более 30 минут.

Распалубку панелей производить при достижении бетоном прочности не менее 70% проектной.

Контроль качества панелей при изготовлении должен производится путем систематического кооперационного контроля: прочности бетонных кубов и арматуры; прочности укладки пространственных каркасов; толщин защитных слоев.

Прочность бетона к моменту отпуска изделий с завода, если она не оговорена в проекте, должна быть не менее 70% проектной марки бетона для теплого времени года и I00% для применения в зимних условиях. Для предохранения от коррозии лицевые поверхности закладных деталей должны быть покрыты антикоррозийной обмазкой слоем 0,5 мм.

Приемка панелей ОТК завода-изготовителя и контрольная выборочная проверка потребителем производится в соответствии с ГОСТ I2504-80. При освоении производства панелей и при изменении технологии их изготовления рекомендуется провести испытания панелей и оценку их прочности и трещиностойкости по ГОСТ 8829-85 "Конструкции и изделия железобетонные сборные". Методы испытаний

Н контр.	Горбенко		09 87	I.090.I-6СП.2 000000ТО			
Нач отд	Янбулатов		09.87	Техническое описание.	Стадия	Лист	Листов
Гл спец.	Каримова		09 87		Р	I	2
ГИП	Ташпулатов		09 87		ТашЗНИИЭП		
Рук.гр	Абаева		09 87				
Разраб.	Берзон		09.87				

Инв № подл | Подпись и дата | Взам инв №

Формат А3

и оценки прочности, жесткости и трещеностойкости".

4. Указания по хранению и транспортировке панелей.

Хранение и транспортировка панелей должна выполняться в соответствии с требованиями ГОСТ 11024-84. Подъем панелей производить с применением самобалансирующих траверс, обеспечивающих вертикальное положение панелей, наклон к вертикали допускается не более 15 .

Опирание панелей при хранении и транспортировке должно производиться на специальные прокладки (деревянные, резиновые и т.п.).

5. Маркировка панелей.

Маркировка панелей выполнена в соответствии с ГОСТ 23009-78 "Конструкции и изделия бетонные и железобетонные сборные". Условные обозначения (марки).

Марка содержит обозначение основных характеристик панели и состоит из буквенно-цифровых групп.

Первая группа обозначает:

ПСЦ- панель стеновая цокольная;

Вторая группа цифр(записаны через точку) обозначает габарит панели в дециметрах(длина, высота и толщина).

Следующая группа обозначает вид бетона -П- ботон на пористых заполнителях.

Следующая группа -СП- обозначает сейсмичность района строительства 7, 8, 9 баллов на просадочных грунтах.

Последняя группа - I- обозначает монолитный вариант фундаментов.

6. Изготовление арматурных пространственных каркасов, арматурных и закладных деталей.

Сборка пространственных каркасов выполняется из плоских каркасов, отдельных стержней, петлевых выпусков и закладных деталей при помощи монтажных стержней в кондукторах. Все соединения следует производить сваркой в соответствии с требованиями ГОСТ 10922-75 "Арматурные изделия и закладные детали сварные для железобетонных конструкций. Технические требования и методы испытаний", СН 393-78 "Инструкции по сварке соединений арматуры и закладных деталий железобетонных конструкций". Качество сварки, выполняемой при сборке пространственных каркасов, плоских каркасов и закладных деталей, должно быть не ниже требований, предъявляемых к соединениям с немаркируемой прочностью по ГОСТ 10922-75. При изготовлении закладных деталей следует соблюдать требования ГОСТ 14098-85. "Соединения сварные арматуры и закладных изделий железобетонных конструкций. Типы, конструкция и размеры".

7. Маркировка пространственных каркасов арматурных изделий.

Марки пространственных каркасов имеют буквенно-цифровое обозначение.

Группа букв обозначает:

КПЦ- каркас пространственный цокольный.

Группа цифр(записаны через точку) обозначает габарит каркаса (длину, высоту, толщину) в дециметрах.

Вторая группа обозначает район сейсмичности -СП-, просадочные грунты -П.

Марки арматурных изделий имеют буквенно-цифровые обозначения.

Группа букв обозначает:

КН- каркас плоский наружных стеновых панелей.

СН- сетка наружных стеновых панелей.

ПС- петля строповочная.

АН- анкер.

МН- изделие закладное.

ХМ- хомут.

Группа цифр обозначает порядковый номер изделия.

Инв. № подл. | Подпись и дата | Взам. инв. №

Формат А3

Инв. № подл.	Подпись и дата	Взам. инв. №

Формат	Зона	Поз.	Обозначение	Наименование	Кол. на исполн. I.090.I-6СП.2 0I0000 –	0I	02	03	04	05	06	07	08	09	Примечание
				Документация											
А3			I.090.I-6СП.2 0I0000СБ	Сборочный чертеж											
А3			I.090.I-6СП.2 000000I	Узлы											
А3			I.090.I-6СП.2 000000ТО	Техническое описание											
А3			I.090.I-6СП.2 000000РС	Ведомость расхода стали											
А3			I.090.I-6СП.6 00РМ	Ведомость расхода материалов											
				Сборочные единицы											
				Каркас пространственный											
А3		I	I.090.I-6СП.2 000100	КПЦ 30.2I.2,5-СП.I	I										
			-0I	КПЦ 30.2I.3,0-СП.I		I									
			-02	КПЦ 30.2I.2,5-СП.I			I								

Н.контр.	Горбенко		09.87	I.090.I-6СП.2 0I0000	
Нач.отд.	Янбулатов		09.87	Панель цокольная ПСЦ 30, ПСЦ 36, ПСЦ 60, ПСЦ 72.	Стадия: Р; Лист: I; Листов: 2
Гл.спец.	Каримова		09.87		
ГИП	Ташпулатов		09.87		ТашЗНИИЭП
Рук.гр.	Абаева		09.87		
Вед.инж.	Шарова		09.87		

Формат А4

Инв. № подл.	Подпись и дата	Взам. инв. №

Формат	Зона	Поз.	Обозначение	Наименование	Кол. на исполн. I.090.I-6СП.2 0I0000 –	0I	02	03	04	05	06	07	08	09	Примечание
А3		I	-03	КПЦ 30.2I.3,0-СП.I				I							
			-04	КПЦ 36.2I.2,5-СП.I					I						
			-05	КПЦ 36.2I.3,0-СП.I						I					
			-06	КПЦ 60.2I.2,5-СП.I							I				
			-07	КПЦ 60.2I.3,0-СП.I								I			
			-08	КПЦ 72.2I.2,5-СП.I									I		
			-09	КПЦ 72.2I.3,0-СП.I										I	
А4		2	I.090.I-6СП.2 0800	Изделие закладное МНI				4	4						
				Материалы											
				Бетон легкий класса В10	I,I7	I,4I	I,I7	I,4I	I,49	I,78	2,88	3,46	3,55	4,25	$м^3$

Формат А4

I.090.I-6СП.2 0I0000	Лист 2

Рис.I

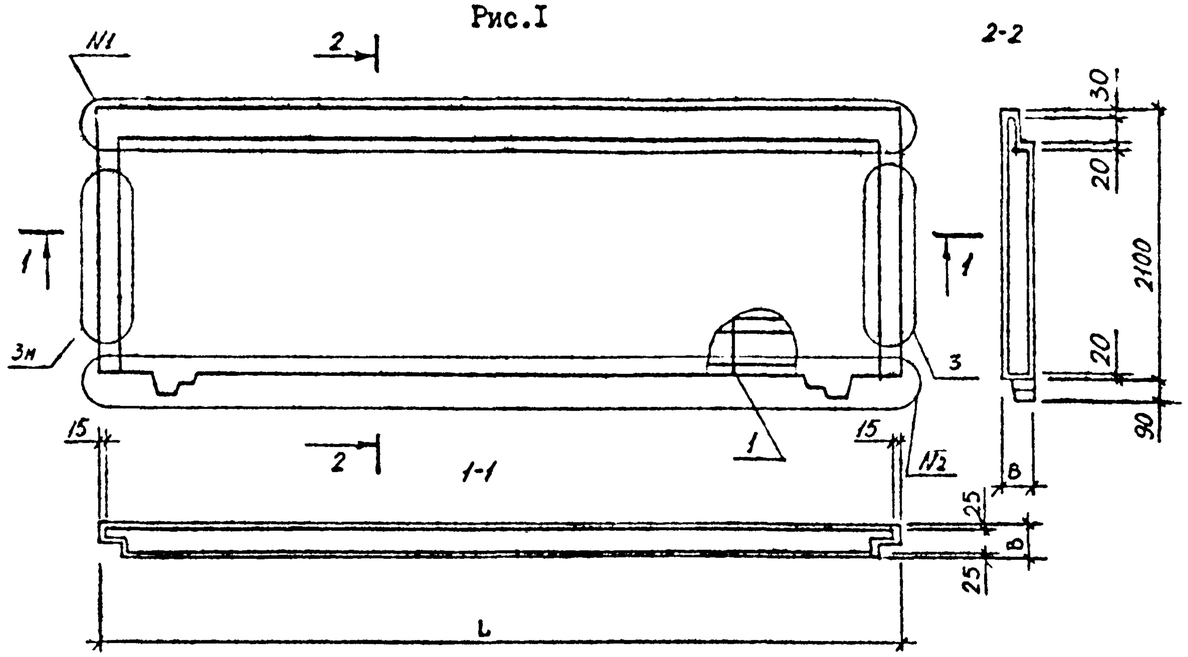

Рис.2

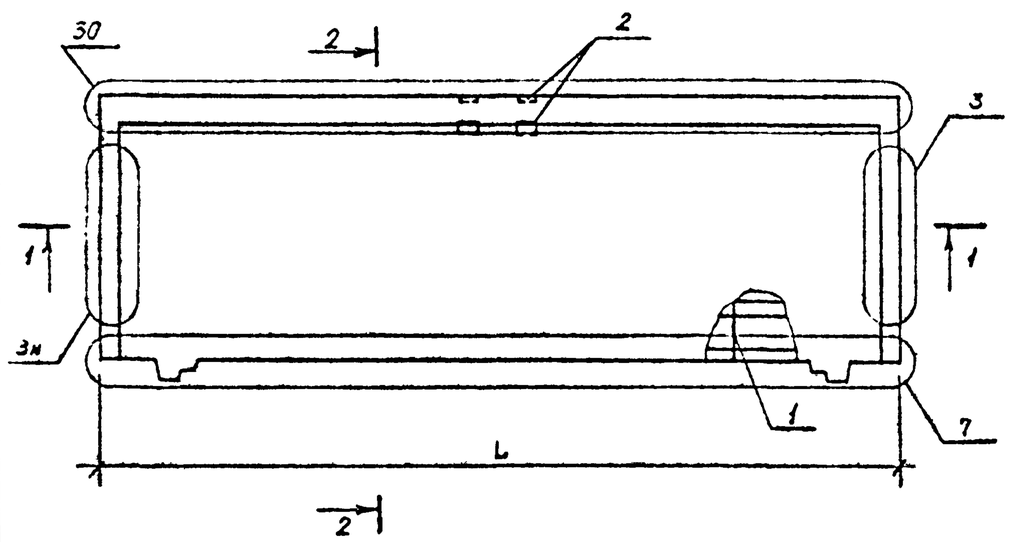

Обозначение	Марка	Рис	L, мм	B, мм	Узлы №I	Узлы №2	Масса, кг.
I.090.I-6СП.2 0I0000	ПСЦ30.2I.2,5-П-СП.I	I	2950	250	6	7	I638
-0I	ПСЦ30.2I.3,0-П-СП.I			300			I974
-02	ПСЦ30.2I.2,5-П-СП.II	2		250			I638
-03	ПСЦ30.2I.3,0-П-СП.II			300			I974
-04	ПСЦ36.2I.2,5-П-СП.I	I	3590	250	8	9	2086
-05	ПСЦ36.2I.3,0-П-СП.I			300			2492
-06	ПСЦ60.2I.2,5-П-СП.I		5990	250	4	5	4032
-07	ПСЦ60.2I.3,0-П-СП.I			300			4844
-08	ПСЦ72.2I.2,5-П-СП.I		7I90	250	I	2	4970
-09	ПСЦ72.2I.3,0-П-СП.I			300			5950

Н контр	Горбенко		09 87
Нач.стд.	Янбулатов		09.87
Гл.спец	Каримова		09 87
ГИП.	Ташпулатов		09.87
Рук.гр.	Абаева		09 87
Вед инж	Шарова		09 87

I.090.I-6СП.2 0I0000СБ

Панель цокольная ПСЦ30, ПСЦ36, ПСЦ60, ПСЦ72. Сборочный чертеж.

Стадия	Масса	Масштаб
Р	см. табл	
Лист	Листов I	

ТатЗНИИЭП

Взам инв N | Подпись и дата | Инв. № подл

Формат А3

Инв. № подл.	Подпись и дата	Взам. инв. №

Формат	Зона	Поз.	Обозначение	Наименование	Кол. на исполн. I.090.I-6СП.2 020000										Примечание
					-	0I	02	03	04	05	06	07			
				Документация											
А3			I.090.I-6СП.2 020000СБ	Сборочный чертеж											
А3			I.090.I-6СП.2 000000I	Узлы											
А3			I.090.I-6СП.2 000000ТО	Техническое описание											
А3			I.090.I-6СП.2 000000РС	Ведомость расхода стали											
А3			I.090.I-6СП.6 00РМ	Ведомость расхода материалов											
				Сборочные единицы											
				Каркас пространственный											
А3		I	I.090.I-6СП.2 000100	КПЦ 30.2I.2,5-СП.I	I										
			-0I	КПЦ 30.2I.3,0-СП.I		I									
			-04	КПЦ 36.2I.2,5-СП.I			I								

Н.контр	Горбенко		09.87
Нач.отд.	Янбулатов		09.87
Гл.спец.	Каримова		09.87
ГИП.	Ташпулатов		09.87
Рук.гр.	Абаева		09.87
Вед.инж	Шарова		09.87

I.090.I-6СП.2 020000

Панель цокольная
IПСЦ 30, IIПСЦ 36,
IПСЦ 60, IПСЦ 72.

Стадия	Лист	Листов
Р	I	2

ТашЗНИИЭП

Формат А4

Инв. № подл.	Подпись и дата	Взам. инв. №

Формат	Зона	Поз.	Обозначение	Наименование	Кол. на исполн. I.090.I-6СП.2 020000										Примечание
А3		I	-05	КПЦ 36.2I.3,0-СП.I				I							
			-06	КПЦ 60.2I.2,5-СП.I					I						
			-07	КПЦ 60.2I.3,0-СП.I						I					
			-08	КПЦ 72.2I.2,5-СП.I							I				
			-09	КПЦ 72.2I.3,0-СП.I								I			
				Материалы											
				Бетон легкий класса В10	I,I5	I,38	I,47	I,76	2,84	3,4I	3,52	4,22			$м^3$

I.090.I-6СП.2 020000

Лист 2

Формат А4

Рис.I

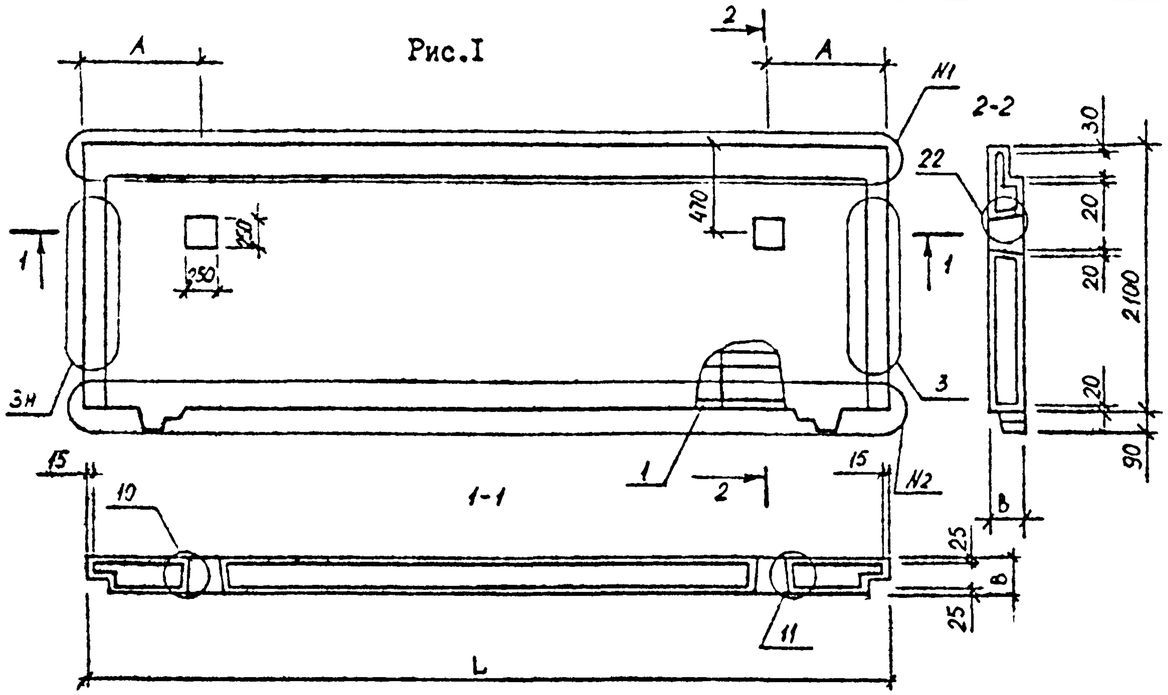

Рис.2

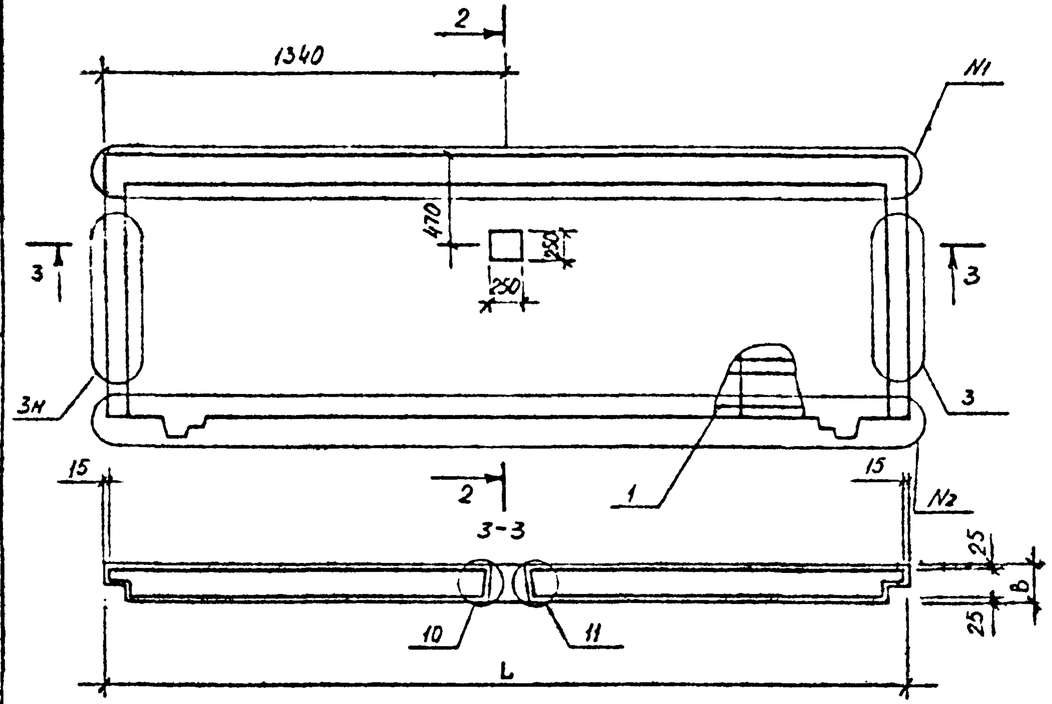

Обозначение	Марка	Рис	L, мм	A, мм	B, мм	Узлы №I	Узлы №2	Масса, кг.
I.090.I-6СП.2 020000	IПСЦ30.2I.25-П-СП	2	2990		250	6	7	I6I0
-0I	IПСЦ30.2I.35-П-СП				300			I932
-02	IПСЦ36.2I.25-П-СП		3590		250	8	9	2058
-03	IПСЦ36.2I.30-П-СП				300			2464
-04	IПСЦ60.2I.25-П-СП	I	5900	I500	250	4	5	3976
-05	IПСЦ60.2I.30-П-СП				300			4774
-06	IПСЦ72.2I.25-П-СП		7I40	I800	250	I	2	4928
-07	IПСЦ72.2I.30-П-СП				300			5908

Н.контр	Горбенко		09.87
Нач.отд.	Янбулатов		09.87
Гл.спец	Каримова		09.87
ГИП.	Ташпулатов		09.87
Рук.гр.	Абаева		09.87
Вед.инж	Шарова		09.87

I.090.I-6СП.2 020000СБ

Панель цокольная IПСЦ30, IАСЦ36, IПСЦ60, IПСЦ72.

Сборочный чертеж.

Стадия	Масса	Масштаб
Р	см. табл	
Лист	Листов I	

ТашЗНИИЭП

Взам.инв.№ | Подпись и дата | Инв.№ подл.

Формат А3

Инв. № подл.	Подпись и дата	Взам. инв. №

Формат	Зона	Поз.	Обозначение	Наименование	Кол. на исполн. I.090.I-6СП.2 030000										Примечание
					–	0I	02	03	04	05	06	07	08	09	
				Документация											
А3			I.090.I-6СП.2 030000СБ	Сборочный чертеж											
А3			I.090.I-6СП.2 000001	Узлы											
А3			I.090.I-6СП.2 000000ТО	Техническое описание											
А3			I.090.I-6СП.2 000000РС	Ведомость расхода стали											
А3			I.090.I-6СП.6 СОРМ	Ведомость расхода материалов											
				Сборочные единицы											
				Каркас пространственный											
А3		I	I.090.I-6СП.2 000200	IКПЦ 32.2I.2,5-СП.I	I										
			-0I	IКПЦ 32.2I.3,0-СП.I		I									
			-02	IКПЦ 38.2I.2,5-СП.I			I								
			-03	IКПЦ 38.2I.3,0-СП.I				I							

Н.контр	Горбенко		09.87	I.090.I-6СП.2 030000	
Нач.отд	Янбулатов		09.87	Панель цокольная I ПСЦ 30, I ПСЦ 38, I ПСЦ 62, 2ПСЦ 30, 2ПСЦ 38, 2ПСЦ 62	Стадия: Р; Лист: I; Листов: 3
Гл.спец.	Каримова		09.87		ТашЗНИИЭП
ГИП.	Ташпулатов		09.87		
Рук.гр.	Абаева		09.87		
Вед.инж	Шарова		09.87		

Формат А4

Инв. № подл.	Подпись и дата	Взам. инв. №

Формат	Зона	Поз.	Обозначение	Наименование	Кол. на исполн. I.090.I-6СП.2 030000										Примечание
					–	0I	02	03	04	05	06	07	08	09	
		I	-04	IКПЦ 62.2I.2,5-СП.I					I						
			-05	IКПЦ 62.2I.3,0-СП.I						I					
А3			I.090.I-6СП.2 000300	2КПЦ 32.2I.2,5-СП.I							I				
			-0I	2КПЦ 32.2I.3,0-СП.I								I			
			-02	2КПЦ 38.2I.2,5-СП.I									I		
			-03	2КПЦ 38.2I.3,0-СП.I										I	
				Материалы											
				Бетон легкий класса В10	I,I9	I,43	I,5I	I,8I	2,44	2,93	I,I9	I,43	I,5I	I,8I	$м^3$
				Обозначение исполнения	I0	II									
				Документация											
А3			I.090.I-6СП.2 030000СБ	Сборочный чертеж											
А3			I.090.I-6СП.2 000001	Узлы											
А3			I.090.I-6СП.2 000000ТО	Техническое описание											
А3			I.090.I-6СП.2 000000РС	Ведомость расхода стали											

Формат А4

Инв. № подл.	Подпись и дата	Взам. инв. №

Формат	Зона	Поз.	Обозначение	Наименование	Кол. на исполн. I.090.I-6СП.2 030000										Примечание
					I0	II									
А3			I.090.I-6СП.6 00РМ	Ведомость расхода											
				материалов											
				Сборочные единицы											
				Каркас пространственный											
А3			I.090.I-6СП.2 000300-04	2КПЦ 62.2I.2,5-СП.I	I										
			-05	2КПЦ 62.2I.3,0-СП.I		I									
				Материалы											
				Бетон легкий											
				класса В I0	244	293									$м^3$

I.090.I-6СП.2 030000	Лист 3

Формат А4

Инв. № подл.	Подпись и дата	Взам. инв. №

Формат	Зона	Поз.	Обозначение	Наименование	Кол. на исполн.										Примечание

	Лист

Формат А4

Рис.I

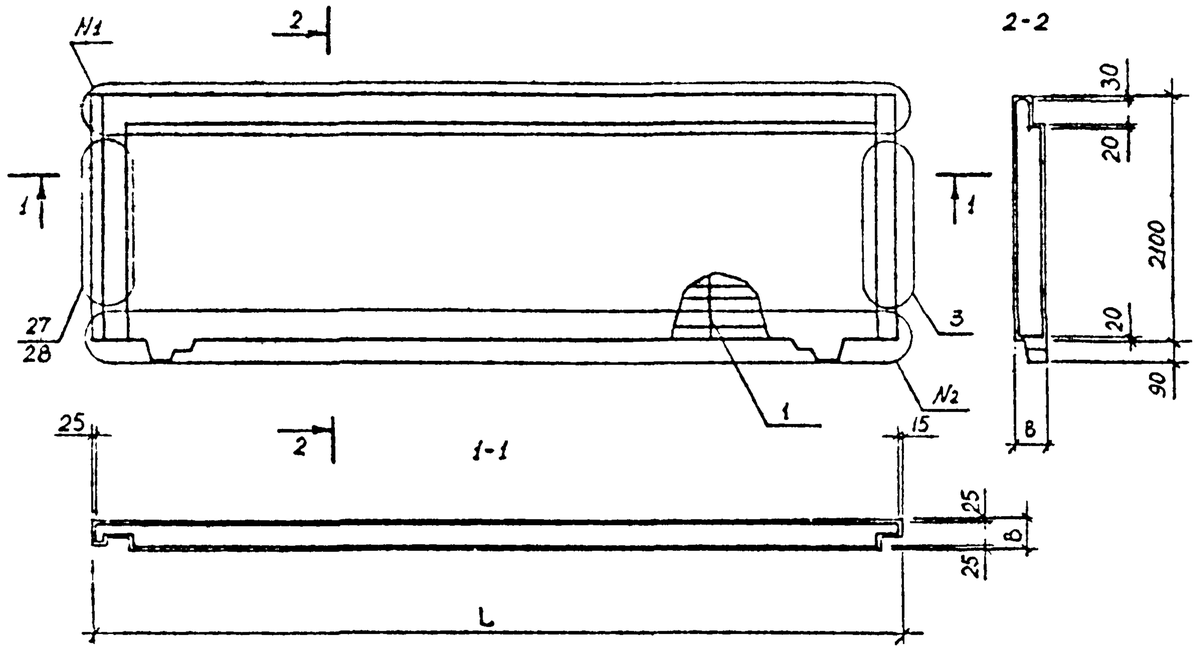

Рис.2

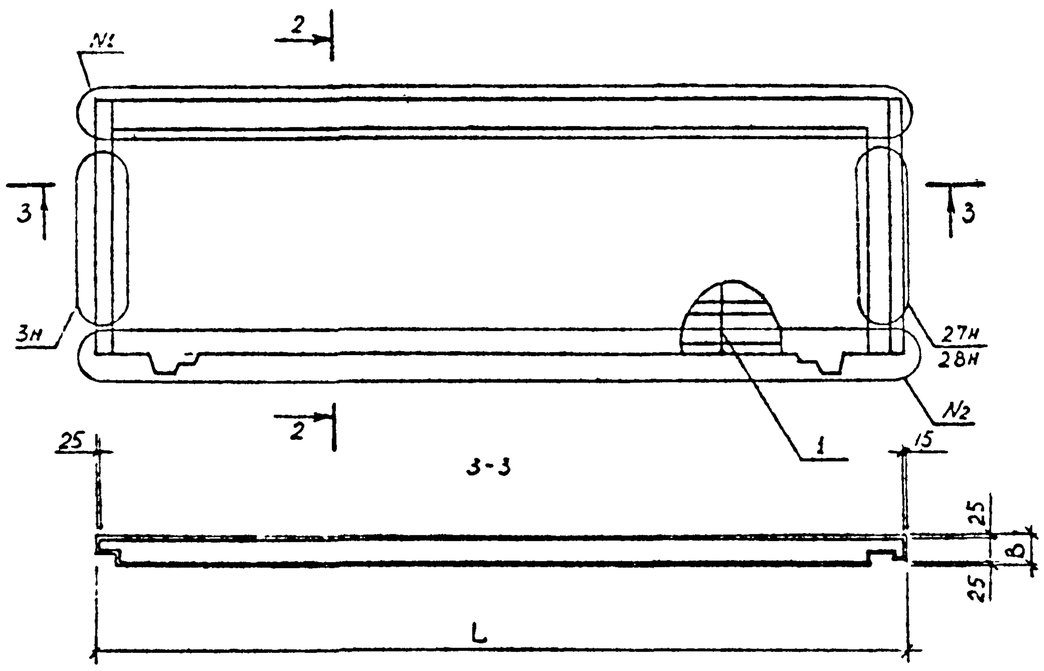

Обозначение	Марка	Рис.	L, мм	B, мм	№I	№2	Масса, кг
I.090.I-6СП.2 030000	IПСЦ32.2I.2,5-П-СП	I	3I65	250	I2	I4	I666
-0I	IПСЦ32.2I.3,0-П-СП		32I5	300	I3	I5	2002
-02	IПСЦ38.2I.2,5-П-СП		3765	250	I7	I9	2II4
-03	IПСЦ38.2I.3,0-П-СП		38I5	300	I8	20	2534
-04	IПСЦ62.2I.2,5-П-СП		6I75	250	23	25	34I6
-05	IПСЦ62.2I.3,0-П-СП		62I5	300	24	26	4I02
-06	2ПСЦ32.2I.2,5-П-СП	2	3I65	250	I2	I4	I666
-07	2ПСЦ32.2I.3,0-П-СП		32I5	300	I3	I5	2002
-08	2ПСЦ38.2I.2,5-П-СП		3765	250	I7	I9	2II4
-09	2ПСЦ38.2I.3,0-П-СП		38I5	300	I8	20	2534
-I0	2ПСЦ62.2I.2,5-П-СП		6I75	250	23	25	34I6
-II	2ПСЦ62.2I.3,0-П-СП		62I5	300	24	26	4I02

Н контр	Горбенко		09.87
Нач.отд.	Яньулатов		09.87
Гл спец	Кэримова		09.87
ГИП.	Ташпулатов		09.87
Рук.гр.	Абаева		09.87
Вед инж	Шарова		09.87

I.090.I-6СП.2 030000СБ

Панель цокольная IПСЦ32, IПСЦ38, IПСЦ62, 2ПСЦ32, 2ПСЦ38, 2ПСЦ62. Сборочный чертеж.

Стадия	Масса	Масштаб
Р	см. табл	
Лист	Листов I	

ТашЗНИИЭП

Инв. № подл | Подпись и дата | Взам. инв. №

Формат А3

Инв. № подл.	Подпись и дата	Взам. инв. №

Формат	Зона	Поз.	Обозначение	Наименование	Кол. на исполн. I.090.I-6СП.2 040000										Примечание
					–	0I	02	03	04	05	06	07			
				Документация											
А3			I.090.I-6СП.2 040000СБ	Сборочный чертеж											
А3			I.090.I-6СП.2 000001	Узлы											
А3			I.090.I-6СП.2 000000ТО	Техническое описание											
А3			I.090.I-6СП.2 000000РС	Ведомость расхода стали											
А3			I.090.I-6СП.6 00РМ	Ведомость расхода материалов											
				Сборочные единицы											
				Каркас пространственный											
А3		I	I.090.I-6СП.2 000400	2КПЦ 30.2I.2,5-СП.I	I										
			-0I	2КПЦ 30.2I.3,0-СП.I		I									
			-02	2КПЦ 36.2I.2,5-СП.I			I								

Н.контр.	Горбенко		09.87	I.090.I-6СП.2 040000
Нач.отд.	Янбулатов		09.87	Панель цокольная 2ПСЦ 30,2ПСЦ 36, 2ПСЦ 60,2ПСЦ 72.
Гл.спец.	Каримова		09.87	Стадия: Р; Лист: I; Листов: 2
ГИП.	Ташпулатов		09.87	ТашЗНИИЭП
Рук.гр.	Абаева		09.87	
Вед.инж.	Шарова		09.87	

Формат А4

Инв. № подл.	Подпись и дата	Взам. инв. №

Формат	Зона	Поз.	Обозначение	Наименование	Кол. на исполн. I.090.I-6СП.2 040000										Примечание
					–	0I	02	03	04	05	06	07			
А3		I	-03	2КПЦ 36.2I.3,0-СП.I				I							
			I.090.I-6СП.2 000500	2КПЦ 60.2I.2,5-СП.I					I						
			-0I	2КПЦ 60.2I.3,0-СП.I						I					
			-02	2КПЦ 72.2I.2,5-СП.I							I				
			-03	2КПЦ 72.2I.3,0-СП.I								I			
				Детали											
				Пробка деревянная											
БЧ				40 x 100 L = I20	4	4	4	4							
				Материалы											
				Бетон легкий класса В10	0,85	I,02	I,II	I,33	2,8I	3,39	3,48	4,I8			$м^3$

Формат А4

I.090.I-6СП.2 040000	Лист 2

Рис. I

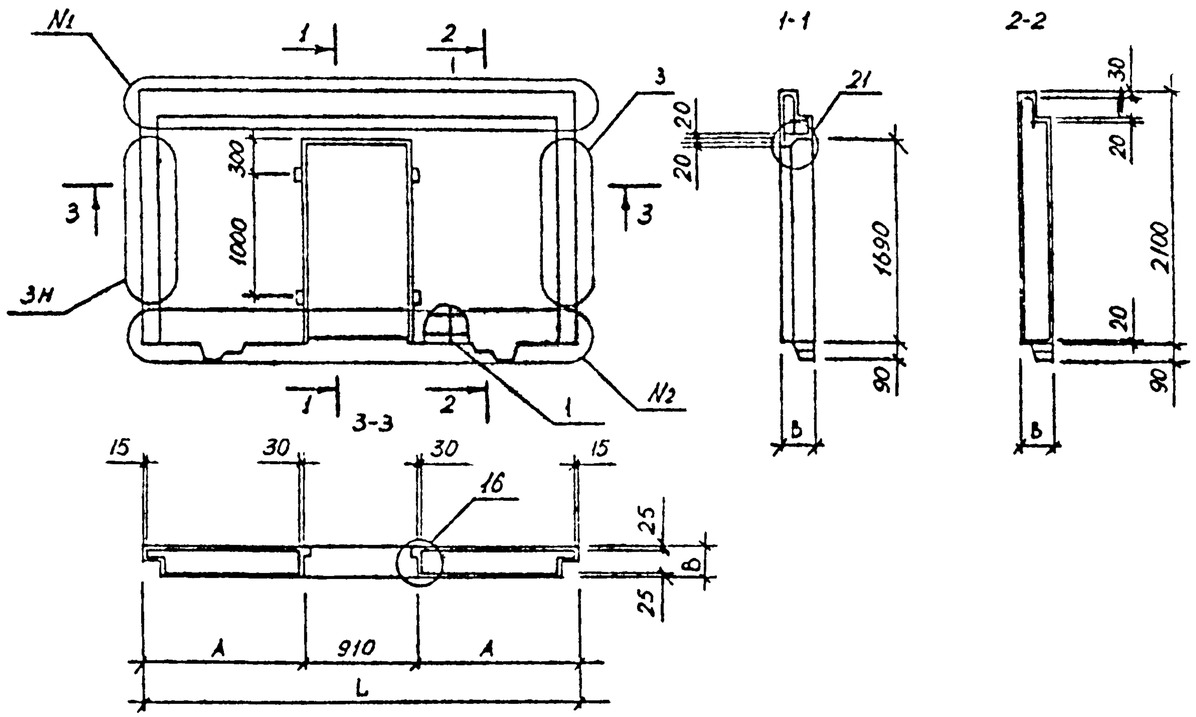

Рис.2

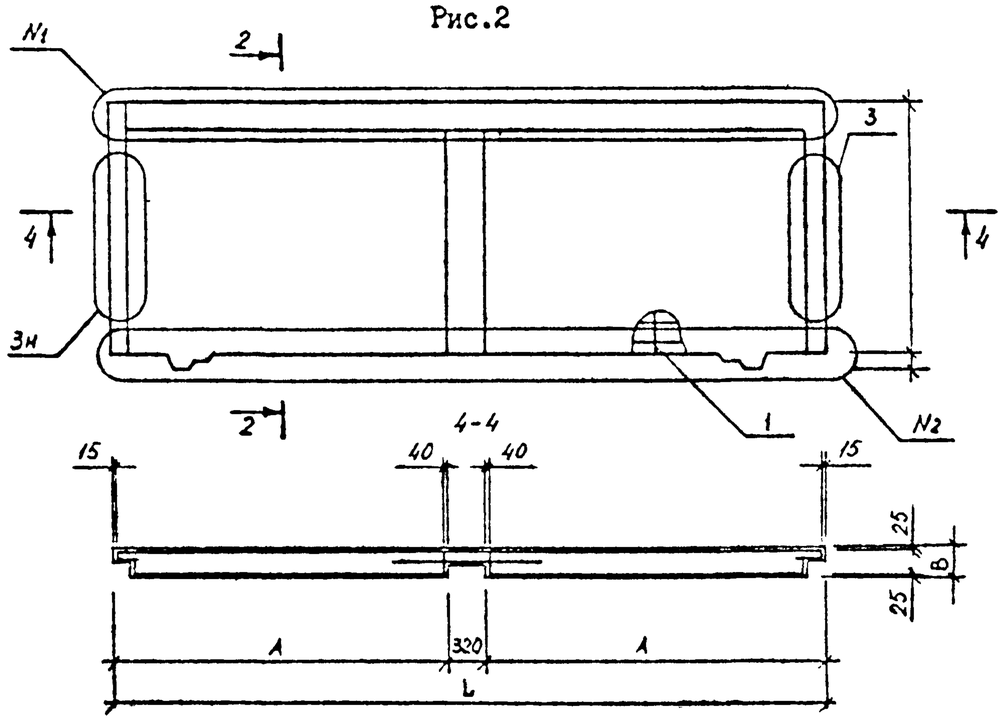

Обозначение	Марка	Рис	L, мм.	A, мм.	B, мм.	№I	№2	Масса кг.
I.090.I-6СП.2 040000	2ПСЦ30.2I.25-П-СП.I	I	2990	I040	250	6	3I	II90
-0I	2ПСЦ30.2I.3,0-П-СП.I				300			I428
-02	2ПСЦ36.2I.2,5-П-СП.I		3590	I340	250	8	32	I554
-03	2ПСЦ36.2I.30-П-СП.I				300			I862
-04	2ПСЦ60.2I.2,5-П-СП.I	2	5990	2835	250	4	5	3934
-05	2ПСЦ60.2I.3,0-П-СП.I				300			4746
-06	2ПСЦ72.2I.2,5-П-СП.I		7I90	3435	250	I	2	4872
-07	2ПСЦ72.2I.3,0-П-СП.I				300			5652

Н контр	Горбенко		09.87
Нач.отд.	Янбулатов		09.87
Гл.спец	Каримова		09.87
ГИП.	Ташпулатов		09.87
Рук.гр.	Абаева		09.87
Вед инж	Шарова		09.87

I.090.I-6СП.2 040000СБ

Цокольная панель 2ПСЦ30,2ПСЦ36,2ПСЦ60, 2ПСЦ72.

Сборочный чертеж

Стадия	Масса	Масштаб
Р	см. табл.	
Лист	Листов I	

ТашЗНИИЭП

Взам инв №

Подпись и дата

Инв. № подл

Формат А3

Инв. № подл.	Подпись и дата	Взам. инв. №

Формат	Зона	Поз.	Обозначение	Наименование	Кол. на исполн. I.090.I-6СП.2 000I00										Примечание
					–	0I	02	03	04	05	06	07	08	09	
				Документация											
А3			I.090.I-6СП.2 000I00СБ	Сборочный чертеж											
А3			I.090.I-6СП.2 000002	Узлы арматурные											
А3			I.090.I-6СП.2 000000ТО	Техническое описание											
				Сборочные единицы											
				Каркас плоский											Масса, кг
А4		I	I.090.I-6СП.2 0I00	КН1	5		5		6		I0		I2		0,94
			-0I	КН2		5		5		6		I0		I2	0,97
А4		2	I.090.I-6СП.2 0200	КН6	2		2								I,29
			-0I	КН7		2		2							I,33
			-02	КН8					2						I,60
			-03	КН9						2					I,65
			-04	КН10							2				2,8I

Н.контр.	Горбенко		09.87	I.090.I-6СП.2 000I00
Нач.отд.	Янбулатов		09.87	Каркас пространственный КПЦ 30, КПЦ 36, КПЦ 60, КПЦ 72.
Гл.спец.	Каримова		09.87	Стадия: Р; Лист: I; Листов: 4
ГИП.	Ташпулатов		09.87	ТашЗНИИЭП
Рук.гр.	Абаева		09.87	
Вед.инж.	Шарова		09.87	

Формат А4

Инв. № подл.	Подпись и дата	Взам. инв. №2

Формат	Зона	Поз.	Обозначение	Наименование	Кол. на исполн. I.090.I-6СП.2 000I00										Примечание
					–	0I	02	03	04	05	06	07	08	09	
А4		2	-05	КН11								2			2,9I
			-06	КН12									2		3,42
			-07	КН13										2	3,54
				Сетка арматурная											
А4		3	I.090.I-6СП.2 0400	СН1	2		2		2		2		2		I,44
			-0I	СН2		2		2		2		2		2	I,49
		4	-02	СН3	2	2	2	2	3	3	4	4	6	6	0,I7
		5	-03	СН4	2	2	2	2	3	3	4	4	6	6	0,09
А4		6	I.090.I-6СП.2 0500	СН6	I		I								I,77
			-0I	СН7		I		I							I.80
			-02	СН8					I						2,I8
			-03	СН9						I					2,22
			-04	СН10							I				3,82
			-05	СН11								I			3,89
			-06	СН12									I		4,64
			-07	СН13										I	4,73

I.090.I-6СП.2 000I00	Лист 2

Формат А4

Инв. № подл.	Подпись и дата	Взам. инв. №

Формат	Зона	Поз.	Обозначение	Наименование	Кол. на исполн. I.090.I-6СП.2 000100 –	01	02	03	04	05	06	07	08	09	Примечание
				Детали											
				Петля строповочная											
А4		7	I.090.I-6СП.2 0700	ПСI	2	2	2	2	2	2	4	4			I,52
			-0I	ПС2									4	4	3,03
				Стержень гнутый											
А4		8	I.090.I-6СП.2 I000	АН4	2	2	2	2	6	6	4	4	I2	I2	0,I9
А4		9	I.090.I-6СП.2 0900	АНI	2	2	2	2	2	2	2	2	2	2	0,7I
А4		I0	I.090.I-6СП.2 II00	Хомут ХМI	8	8	8	8	I0	I0	I8	I8	22	22	0,I04
				Отдельные стержни											
				ГОСТ 578I-82*											
БЧ		II	I.090.I-6СП.2 000I0I	⌀I2АШ L = 2I30	4	4	4	4	4	4	8	8	8	8	I,89
БЧ		I2	000I02	L = 2840	2	2	2	2							2,52
			000I03	L = 3440					2	2					3,05
			000I04	L = 5840							2	2			5,I9
			000I05	L = 7040									2	2	6,25
БЧ		I3	000I06	⌀I6АШ L = 2840	4	4	4	4							4,48
			000I07	L = 3440					4	4					5,43

Формат А4

I.090.I-6СП.2 000I00	Лист 3

Инв. № подл.	Подпись и дата	Взам. инв. №

Формат	Зона	Поз.	Обозначение	Наименование	Кол. на исполн. I.090.I-6СП.2 000100 –	01	02	03	04	05	06	07	08	09	Примечание
БЧ			000I08	L = 5840							4	4			9,22
			000I09	L = 7040									4	4	II,II
				Отдельные стержни											
				ГОСТ 6727-80*											
БЧ		I4	I.090.I-6СП.2 000II0	⌀5ВрI L = 2530	9	9	9	9							0,35
			000III	L = 3I30					9	9					0,44
			000II2	L = 5530							9	9			0,77
			000II3	L = 6730									9	9	0,94
БЧ		I5	000II4	L = 620	4	4	4	4	4	4	4	4	4	4	0,09

Формат А4

I.090.I-6СП.2 000I00	Лист 4

Рис.I

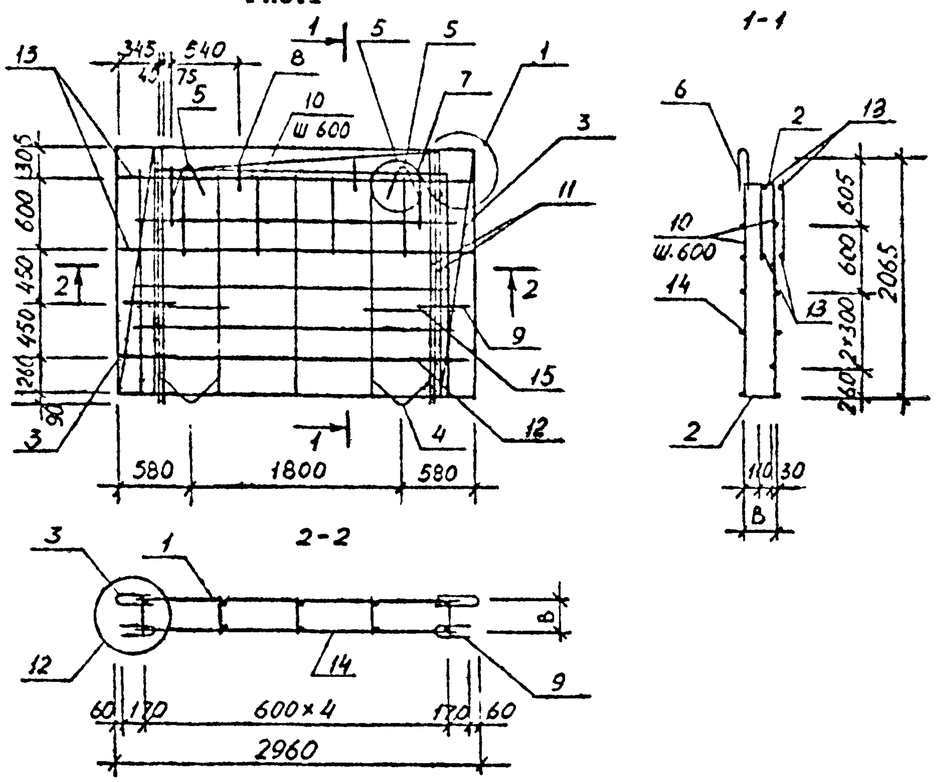

Рис. 2

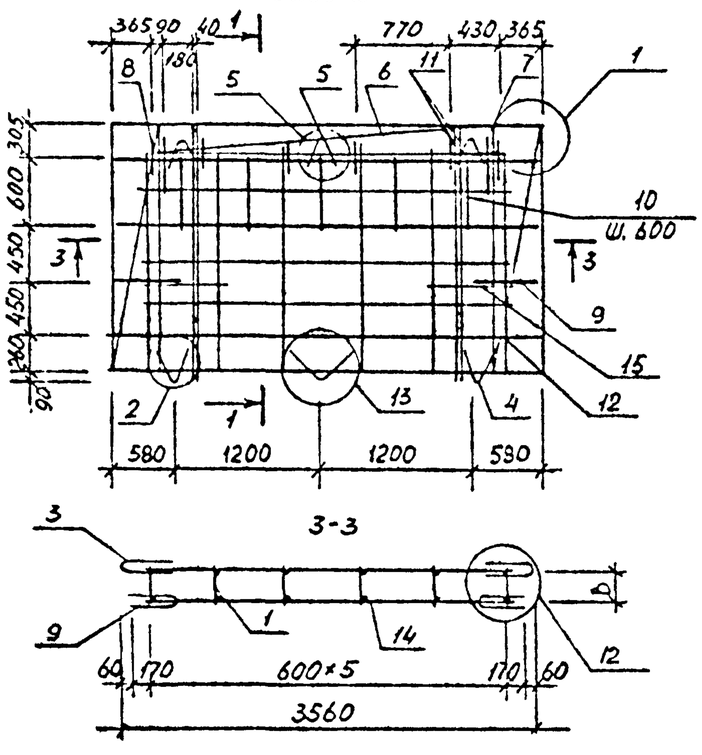

Обозначение	Марка	Рис.	В,мм	Масса, кг.
I.090.I-6СП.2 000I00	КПЦ30.2I.2,5-СП,I	I	2I5	52,I3
-0I	КПЦ30.2I.3,0-СП.I		265	52,50
-02	КПЦ30.2I.2,5-СП.I		2I5	54,25
-03	КПЦ30.2I.3,0-СП.I		265	54,62
-04	КПЦ36.2I.2,5-СП.I	2	2I5	60,9I
-05	КПЦ36.2I.3,0-СП.I		265	6I,34
-06	КПЦ60.2I.2,5-СП.I	3	2I5	I0I,5
-07	КПЦ60.2I.3,0-СП.I		265	I02,2
-08	КПЦ72.2I.2,5-СП.I	4	2I5	I26,I
-09	КПЦ72.2I.3,0-СП.I		265	I26,9

Н контр	Горбенко		09.87
Нач.отд.	Янбулатов		09.87
Гл.спец	Каримова		09.87
ГИП.	Ташпулатов		09.87
Рук.гр.	Абаева		09.87
Вед инж	Шарова		09.87

I.090.I-6СП.2 000I00СБ

Каркас пространтсвенный КПЦ30,КПЦ36,КПЦ60,КПЦ72
Сборочный чертеж

Стадия	Масса	Масштаб
Р	см. табл	
Лист I	Листов 2	

ТашЗНИИЭП

Инв. № подл | Подпись и дата | Взам инв №

Формат А3

Рис.3

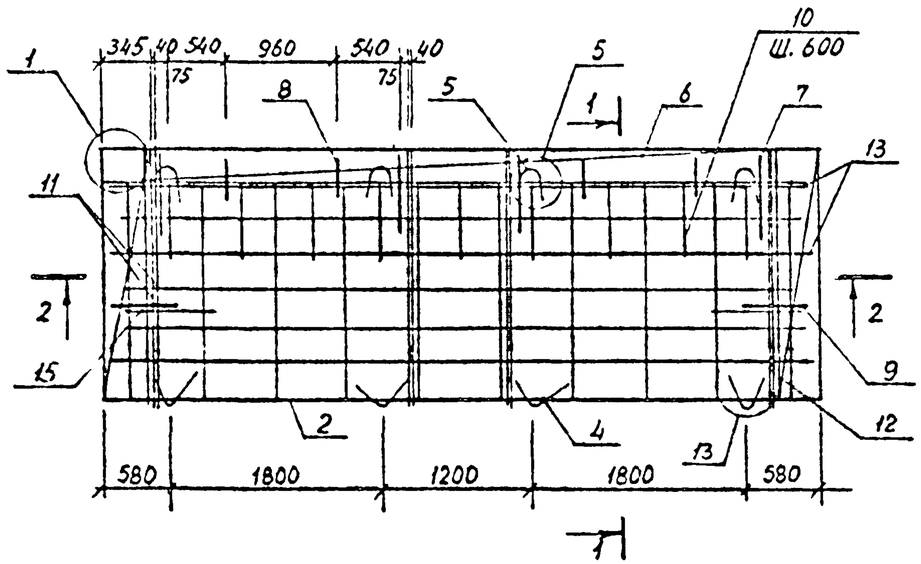

Рис. 4

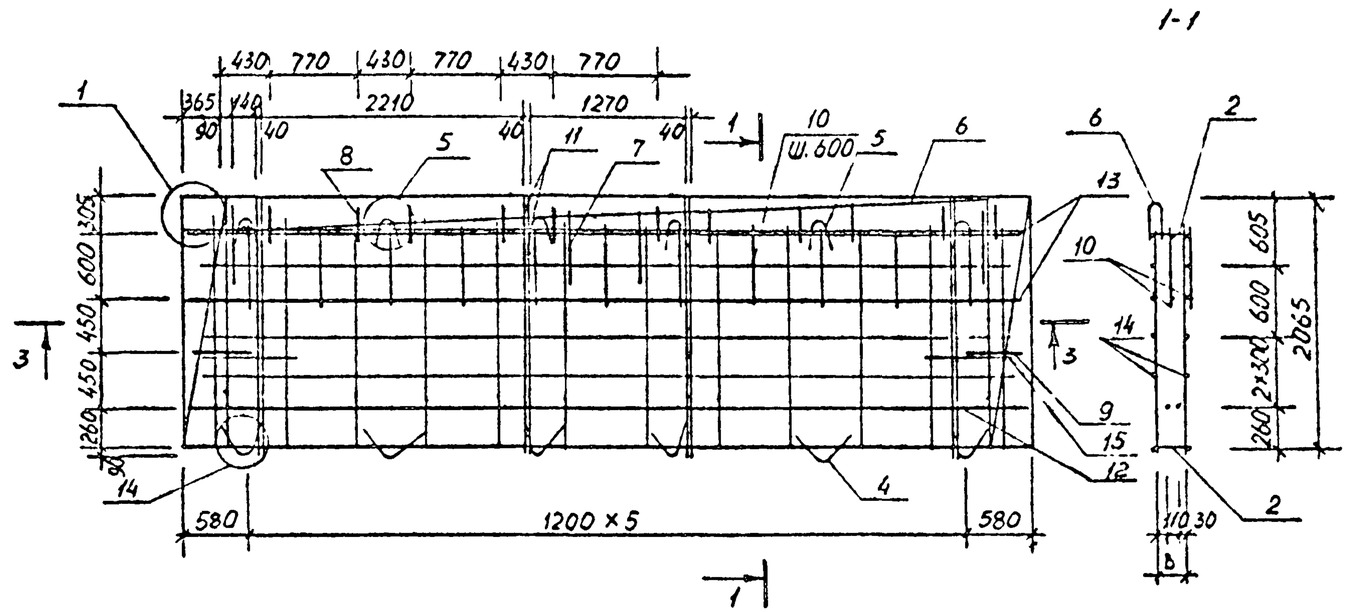

2-2

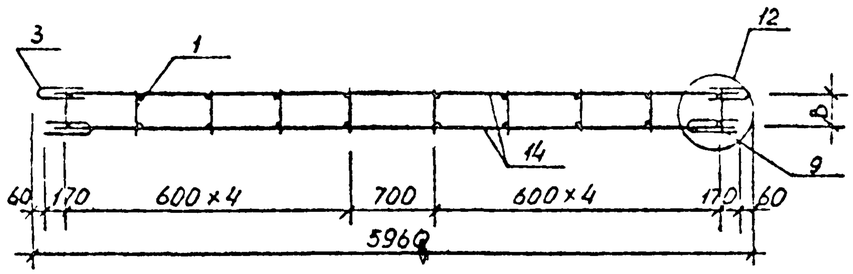

3-3

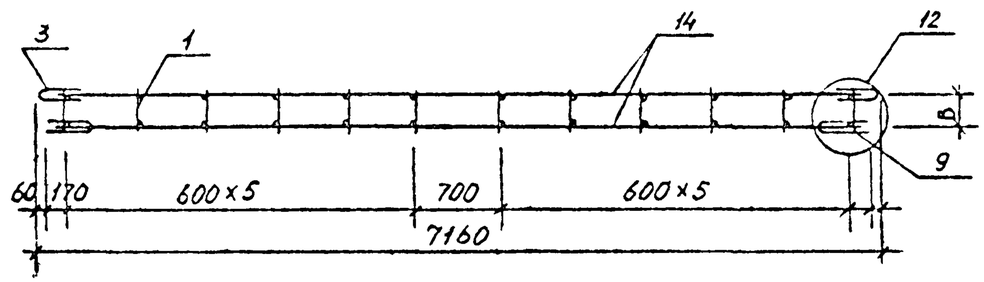

I.090.I-6СП.2 000I00СБ	Лист 2

Инв. № подл. | Подпись и дата | Взам. инв. №

Формат А3

Инв. № подл.	Подпись и дата	Взам. инв. №

Формат	Зона	Поз.	Обозначение	Наименование	Кол. на исполн. I.090.I-6СП.2 000200										Примечание
					–	0I	02	03	04	05					
				Документация											
A3			I.090.I-6СП.2 000200СБ	Сборочные единицы											
A3			I.090.I-6СП.2 000002	Узлы арматурные											
A3			I.090.I-6СП.2 000000ТО	Техническое описание											
				Сборочные единицы											
				Каркас плоский											
A4		I	I.090.I-6СП.2 0I00	КНI	5		6		I0						0,94
			-0I	КН2		5		6		I0					0,97
A4		2	I.090.I-6СП.2 0200	КН6	2										I,29
			-0I	КН7		2									I,33
			-02	КН8			2								I,60
			-03	КН9				2							I,65
			-04	КНI0					2						2,8I

Н.контр	Горбенко		09.87	I.090.I-6СП.2 000200
Нач.отд	Янбулатов		09.87	Каркас пространственный ІКПЦ 32, ІКПЦ 38, ІКПЦ 62.
Гл.спец.	Каримова		09.87	Стадия: Р; Лист: I; Листов: 4
ГИП.	Ташпхлатов		09.87	ТашЗНИИЭП
Рук.гр.	Абаева		09.87	
Вед.инж	Шарова		09.87	

Формат А4

Инв. № подл.	Подпись и дата	Взам. инв. №

Формат	Зона	Поз.	Обозначение	Наименование	Кол. на исполн. I.090.I-6СП.2 000200										Примечание
					–	0I	02	03	04	05					
		2	-05	КНII						2					2,9I
				Сетка арматурная											
A4		3	I.090.I-6СП.2 0400	СНI	I		I		I						I,44
			-0I	СН2		I		I		I					I,49
		4	-02	СН3	2	2	3	3	4	4					0,I7
		5	-03	СН4	2	2	3	3	4	4					0,09
A4		6	I.090.I-6СП.2 0500	СН6	I										I,77
			-0I	СН7		I									I,80
			-02	СН8			I								2,I8
			-03	СН9				I							2,22
			-04	СНI0					I						3,82
			-05	СНII						I					3,89
A4		7	I.090.I-6СП.2 0600	СНI4	I		I		I						2,34
			-0I	СНI5		I		I		I					2,36
		8	-02	СНI6	I		I		I						0,56
			-03	СНI7		I		I		I					0,69

I.090.I-6СП.2 000200	Лист 2

Формат А4

Инв. № подл.	Подпись и дата	Взам. инв. №

Формат	Зона	Поз.	Обозначение	Наименование	Кол. на исполн. I.090.I-6СП.2 000200										Примечание
					-	0I	02	03	04	05					
				Детали											
				Петля строповочная											
А4		9	I.090.I-6СП.2 0700	ПСI	2	2	2	2	4	4					I,52
				Стержень гнутый											
А4		I0	I.090.I-6СП.2 0900	АНI	2	2	2	2	2	2					0,7I
		II	I000	АН4	2	2	6	6	4	4					0,I9
А4		I2	I.090.I-6СП.2 II00	Хомут ХМI	8	8	I0	I0	I8	I8					0,I04
				Отдельные стержни ГОСТ 578I-82*											
БЧ		I3	I.090.I-6СП.2 000202I	⌀I2 АШ L = 2I30	4	4	4	4	8	8					I,89
БЧ		I4	000202	L = 2840	2	2									2,52
			000203	L = 3440			2	2							3,05
			000204	L = 5840					2	2					5,I9
БЧ		I5	000205	⌀I6 АШ L = 2840	4	4									4,48
			000206	L = 3440			4	4							5,43

Формат А4

Инв. № подл.	Подпись и дата	Взам. инв. №

Формат	Зона	Поз.	Обозначение	Наименование	Кол. на исполн. I.090.I-6СП.2 000200										Примечание
БЧ			I.090.I-6СП.2 000207	L = 5840					4	4					9,22
				Отдельные стержни ГОСТ 6727-80*											
БЧ		I6	I.090.I-6СП.2 000208	⌀5 ВрI L = 2530	9	9									0,35
			000209	L = 3I30			9	9							0,44
			0002I0	L = 5530					9	9					0,77
БЧ		I7	0002II	L = 620	4	4	4	4	4	4					0,09

Формат А4

Рис.I

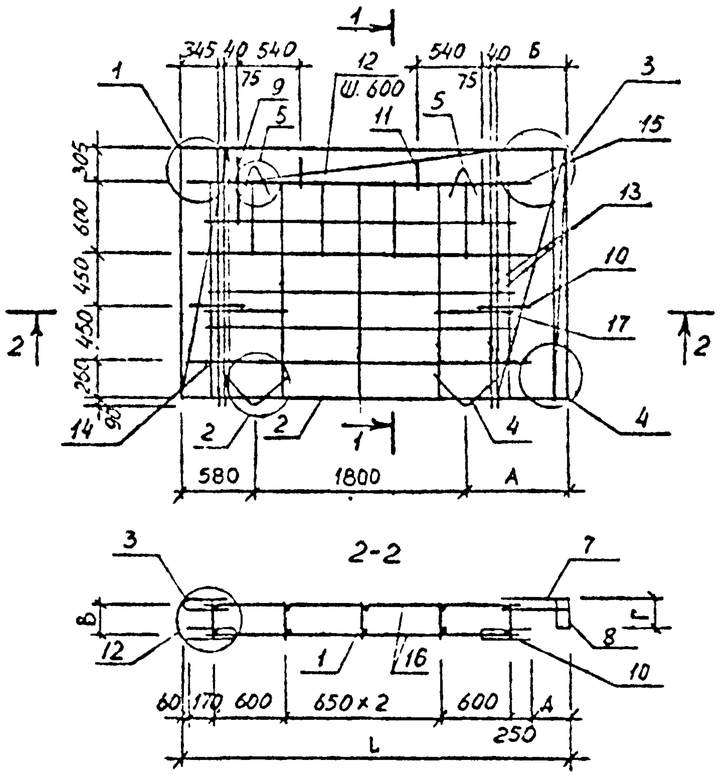

Рис.2

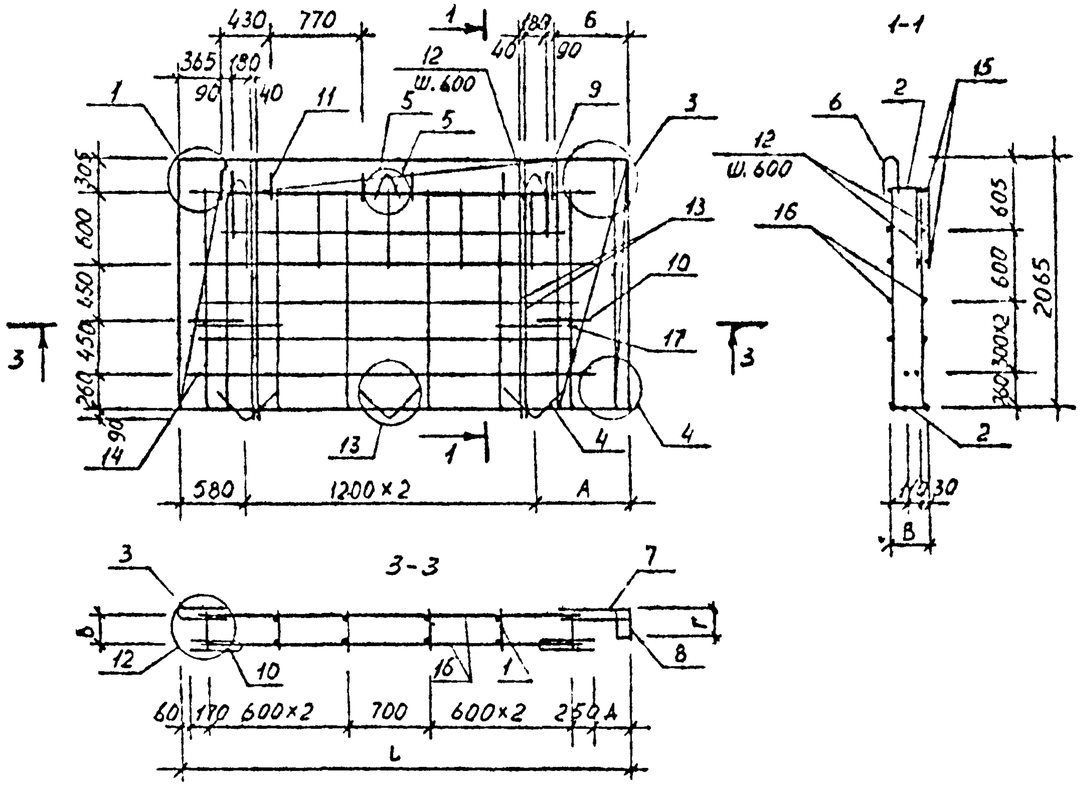

Рис.3

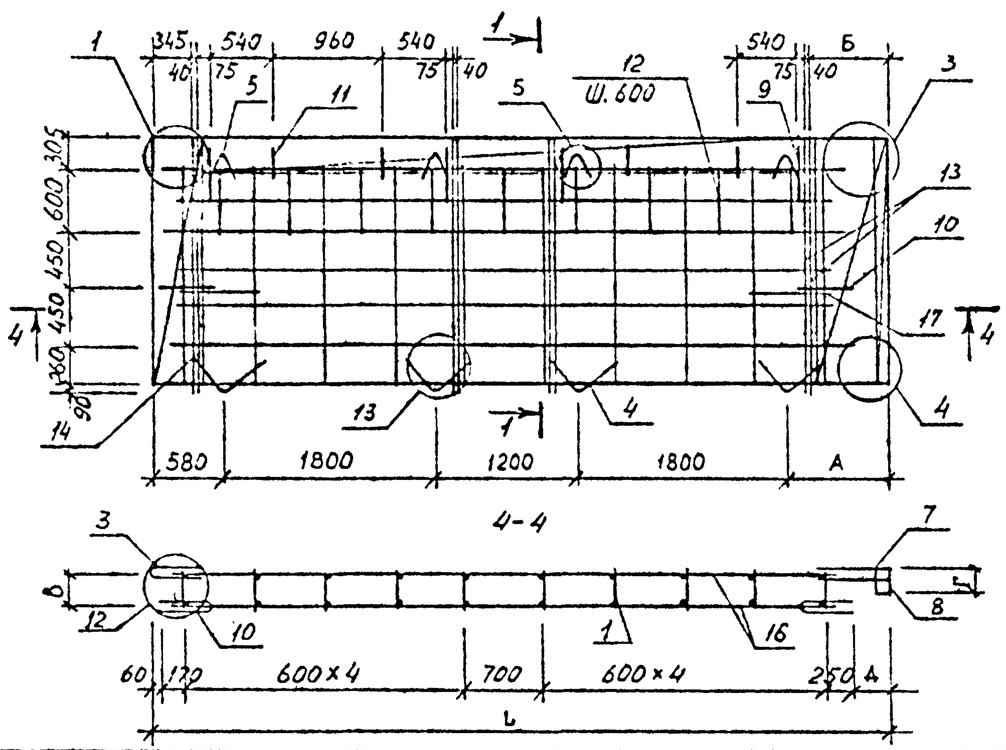

Обозначение	Марка	Рис	Размеры, мм						Масса, кг
			L	А	Б	В	Г	Д	
I.090.I-6СП.2 000200	IКПЦ32.2I.2,5-СП.I	I	3I25	745	495	2I5	I05	2I5	52,63
-0I	IКПЦ32.2I.3,0-СП.I		3I75	795	545	265	I55	265	56,69
-02	IКПЦ38.2I.2,5-СП.I	2	3725	745	5I5	2I5	I05	2I5	64,80
-03	IКПЦ38.2I.3,0-СП.I		3775	795	565	265	I55	265	65,4I
-04	IКПЦ62.2I.2,5-СП.I	3	6I25	745	495	2I5	I05	2I5	I05,2
-05	IКПЦ62.2I.3,0-СП.I		6I75	795	545	265	I55	265	I06,0

Н.контр	Горбенко		09.87
Нач.отд.	Янбулатов		09.87
Гл.спец.	Каримова		09.87
ГИП.	Ташпулатов		09.87
Рук.гр.	Абаева		09.87
Вед.инж	Шарова		09.87

I.090.I-6СП.2 000200СБ

Каркас пространственный IКПЦ 32, IКПЦ38, IКПЦ62
Сборочный чертеж

Стадия	Масса	Масштаб
Р	см табл.	
Лист	Листов I	

ТашЗНИИЭП

Инв. № подл. | Подпись и дата | Взам. инв. №

Формат А3

Инв. № подл.	Подпись и дата	Взам. инв. №

Формат	Зона	Поз.	Обозначение	Наименование	Кол. на исполн. I.090.I-6СП.2 000300										Примечание
					-	0I	02	03	04	05					
				Документация											
A3			I.090.I-6СП.2 000300СБ	Сборочные единицы											
A3			I.090.I-6СП.2 000002	Узлы арматурные											
A3			I.090.I-6СП.2 000000ТО	Техническое описание											
				Сборочные единицы											
				Каркас плоский											Масса, кг
A4		I	I.090.I-6СП.2 0I00	КН1	5		6		I0						0,94
			-0I	КН2		5		6		I0					0,97
A4		2	I.090.I-6СП.2 0200	КН6	2										I,29
			-0I	КН7		2									I,33
			-02	КН8			2								I,60
			-03	КН9.				2							I,65
			-04	КН10					2						2,8I

Н.контр.	Горбенко		09.87	I.090.I-6СП.2 000300	
Нач.отд.	Янбулатов		09.87	Каркас пространственный 2КПЦ 32, 2КПЦ 38, 2КПЦ 62.	Стадия: Р; Лист: I; Листов: 4
Гл.спец.	Каримова		09.87		ТашЗНИИЭП
ГИП.	Ташпулатов		09.87		
Рук.гр.	Абаева		09.87		
Вед.инж.	Шарова		09.87		

Формат А4

Инв. № подл.	Подпись и дата	Взам. инв. №

Формат	Зона	Поз.	Обозначение	Наименование	Кол. на исполн. I.090.I-6СП.2 000300										Примечание
					-	0I	02	03	04	05					
		2	-05	КН11						2					2,9I
				Сетка арматурная											
A4		3	I.090.I-6СП.2 0400	СН1	I		I		I						I,44
			-0I	СН2		I		I		I					I,49
		4	-02	СН3	2	2	3	3	4	4					0,I7
		5	-03	СН4	2	2	3	3	4	4					0,09
A4		6	I.090.I-6СП.2 0500	СН6	I										I,77
			-0I	СН7		I									I,80
			-02	СН8			I								2,I8
			-03	СН9				I							2,22
			-04	СН10					I						3,82
			-05	СН11						I					3,89
A4		7	I.090.I-6СП.2 0600	СН14	I		I		I						2,34
			-0I	СН15		I		I		I					2,36
		8	-02	СН16	I		I		I						0,56
			-03	СН17		I		I		I					0,69

I.090.I-6СП.2 000300	Лист	2

Формат А4

Инв. № подл.	Подпись и дата	Взам. инв. №

Формат	Зона	Поз.	Обозначение	Наименование	Кол. на исполн. I.090.I-6СП.2 000300										Примечание
					-	0I	02	03	04	05					
				Детали											
				Петля строповочная											
A4		9	I.090.I-6СП.2 0700	ПСI	2	2	2	2	4	4					I,52
				Стержень гнутый											
A4		I0	I.090.I-6СП.2 0900	АНI	2	2	2	2	2	2					0,7I
A4		II	-0I	АН2	2	2	6	6	4	4					0,I9
		I2	I.090.I-6СП.2 II00	Хомут ХМI	8	8	I0	I0	I8	I8					0,I04
				Отдельные стержни											
				ГОСТ 578I-82*											
A4		I3	I.090.I-6СП.2 00030I	⌀I2 АШ L = 2I30	4	4	4	4	8	8					I,89
		I4	000302	L = 2840	2	2									2,52
			000303	L = 3440			2	2							3,05
			000304	L = 5840					2	2					5,I9
		I5	000305	⌀I6 АШ L = 2840	4	4									4,48
			000306	L = 3440			4	4							5,43

Формат А4

Инв. № подл.	Подпись и дата	Взам. инв. №

Формат	Зона	Поз.	Обозначение	Наименование	Кол. на исполн. I.090.I-6СП.2 000300										Примечание
					-	0I	02	03	04	05					
			000307	L = 5840					4	4					9,22
				Отдельные стержни											
				ГОСТ 6727-80*											
A4		I6	I.090.I-6СП.2 000308	⌀5 ВрI L = 2530	9	9									0,35
			000309	L = 3I30			9	9							0,44
			000310	L = 5530					9	9					0,77
		I7	000311	L = 620	4	4	4	4	4	4					0,09

Формат А4

Рис.I

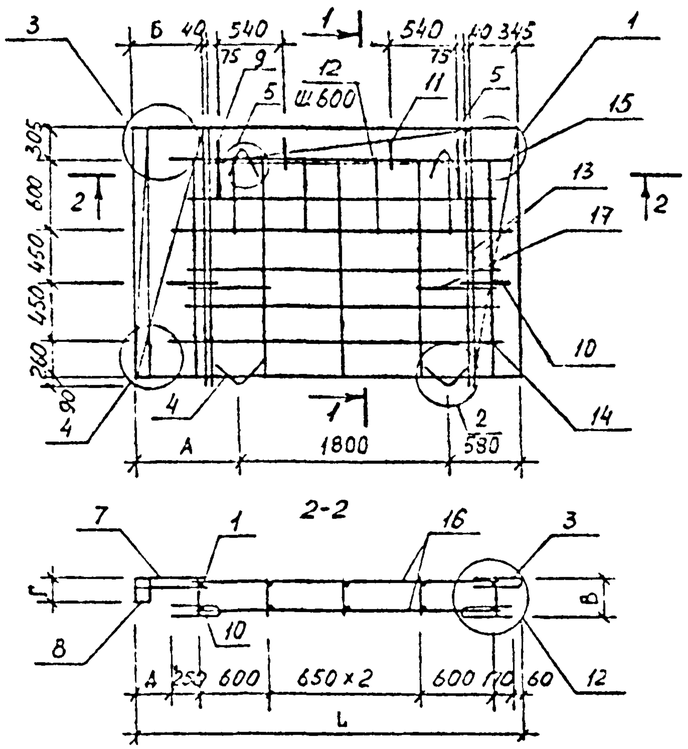

Рис.2

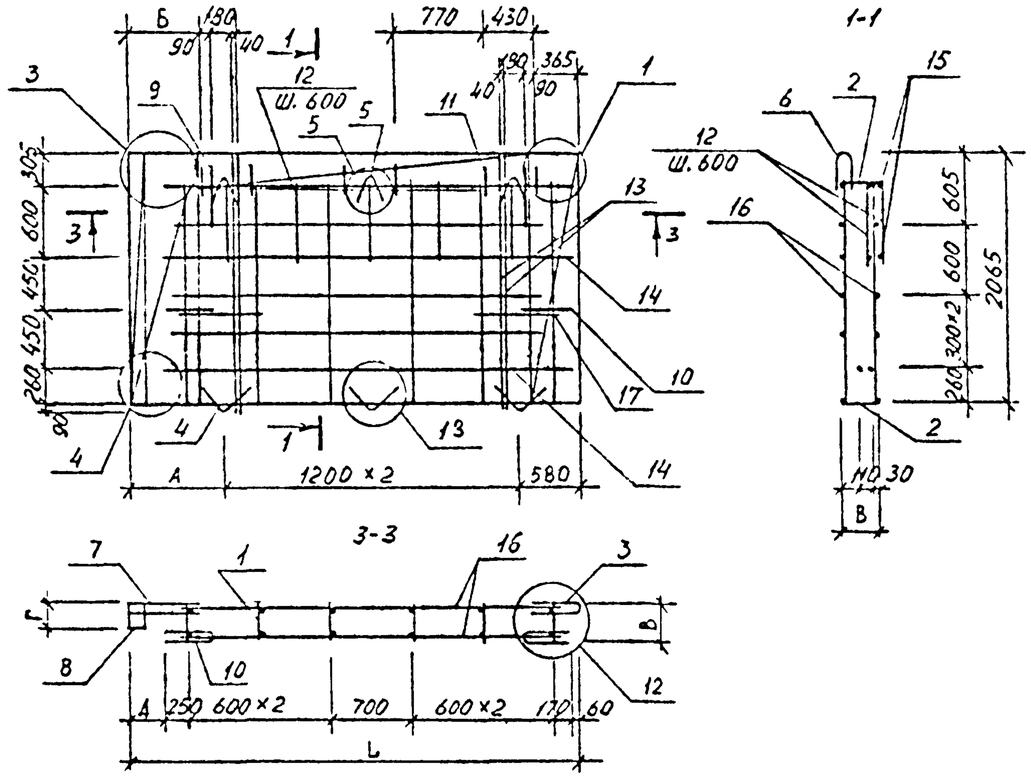

Рис.3

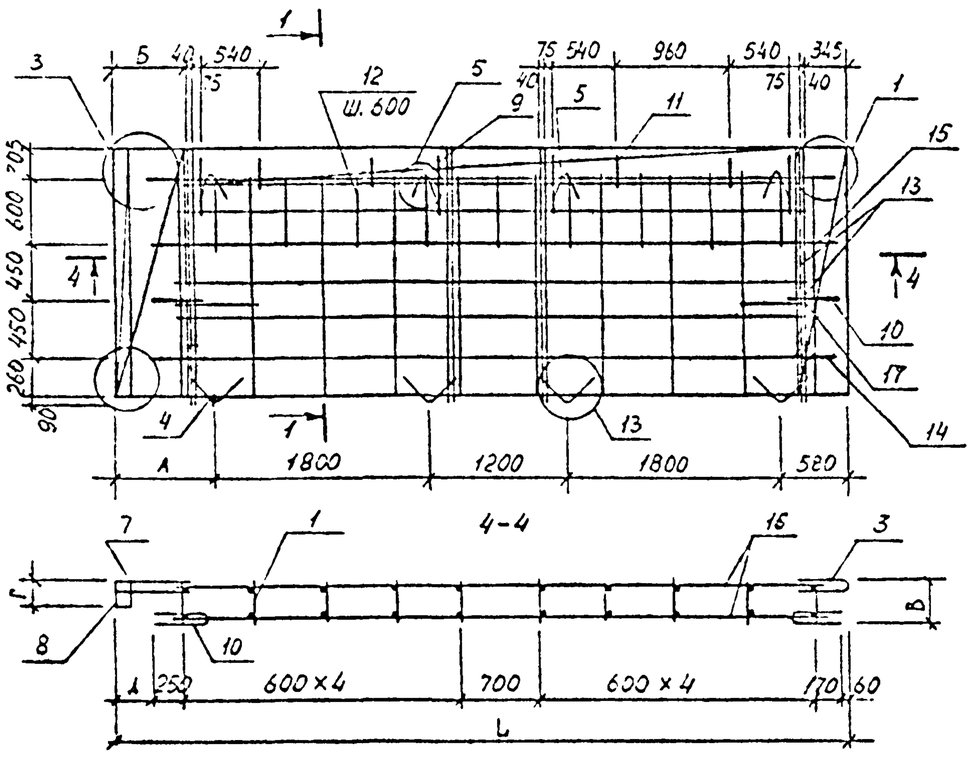

Обозначение	Марка	Рис	Размеры, мм						Масса кг
			L	А	Б	В	Г	Д	
I.090.I-6СП.2 000300	2КПЦ32.2I.2,5-СП.I	I	3I25	745	495	2I5	I05	2I5	52,63
-0I	2КПЦ32.2I.3,0-СП.I		3775	795	545	265	I55	265	56,69
-02	2КПЦ38.2I.2,5-СП.I	2	3725	745	5I5	2I5	I05	2I5	64,80
-03	2КПЦ38.2I.3,0-СП.I		3775	795	565	265	I55	265	65,4I
-04	2КПЦ62.2I.2,5-СП.I	3	6I25	745	495	2I5	I05	2I5	I05,2
-05	2КПЦ62.2I.3,0-СП.I		6I75	795	545	265	I55	265	I06,0

Н контр	Горбенко		09.87
Нач отд.	Янбулатов		09.87
Гл спец	Каримова		09.87
ГИП.	Ташпулатов		09.87
Рук.гр.	Абзева		09.87
Вед инж	Шарова		09.87

I.090.I-6СП.2 000300СБ

Каркас пространственный 2КПЦ32,2КПЦ38,2КПЦ62. Сборочный чертеж.

Стадия	Масса	Масштаб
Р	см. табл	
Лист	Листов I	

ТашЗНИИЭП

Инв. № подл. | Подпись и дата | Взам. инв. №

Формат А3

Инв. № подл.	Подпись и дата	Взам. инв. №

Формат	Зона	Поз.	Обозначение	Наименование	Кол. на исполн. I.090.I-6СП.2 000400										Примечание
					–	0I	02	03							
				Документация											
A3			I.090.I-6СП.2 000400СБ	Сборочный чертеж											
A3			I.090.I-6СП.2 000002	Узлы арматурные											
A3			I.090.I-6СП.2 000000ТО	Техническое описание											
				Сборочные единицы											
				Каркас плоский											Масса, кг
A4		I	I.090.I-6СП.2 0100	КН1	4		4								0.94
			-0I	КН2		4		4							0.97
		2	-02	КН3	2		2								3.47
			-03	КН4		2		2							3.5I
A4		3	I.090.I-6СП.2 0200	КН6	2										I.29
			-0I	КН7		2									I.33
			-02	КН8			2								I.60

Н.контр	Горбенко		09 87	I.090.I-6СП.2 000400
Нач отд	Янбулатов		09 87	Каркас пространственный 2КПЦ 30, 2КПЦ 36.
Гл.спец.	Каримова		09 87	Стадия: Р; Лист: I; Листов: 4
ГИП.	Ташпулатов		09 87	ТашЗНИИЭП
Рук. гр.	Абаева		09 87	
Вед инж	Шарова		09 87	

Формат А4

Инв. № подл.	Подпись и дата	Взам. инв. №

Формат	Зона	Поз.	Обозначение	Наименование	Кол. на исполн. I.090.I-6СП.2 000400										Примечание
					–	0I	02	03							
		3	-03	КН9				2							I.65
A4		4	I.090.I-6СП.2 0300	КН14	I										5.22
			-0I	КН15		I									5.25
			-02	КН16			I								6.33
			-03	КН17				I							6.38
		5	-04	КН18	I	I									5.03
			-05	КН19			I	I							6.44
		6	-06	КН20	I										2.99
			-07	КН2I		I									3.03
			-08	КН22			I								3.69
			-09	КН23				I							3.74
				Сетка арматурная											
A4		7	I.090.I-6СП.2 0400	СН1	2		2								I.44
			-0I	СН2		2		2							I.49
		8	-02	СН3	2	2	2	2							0.I7
		9	-03	СН4	2	2	3	3							0.09
		I0	-04	СН5	2	2	2	2							0.20
A4		II	I.090.I-6СП.2 0500	СН6	I										I.77

I.090.I-6СП.2 000400

Лист 2

Формат А4

Инв. № подл.	Подпись и дата	Взам. инв. №

Формат	Зона	Поз.	Обозначение	Наименование	Кол. на исполн. I.090.I-6СП.2 000400										Примечание
					-	01	02	03							
А4		II	-01	СН7		I									I,80
			-02	СН8			I								2,18
			-03	СН9				I							2,22
				Детали											
				Петля строповочная											
А4		I2	I.090.I-6СП.2 0700	ПСI	2	2	2	2							I,52
				Стержень гнутый											
А4		I3	I.090.I-6СП.2 0900	АНI	2	2	2	2							0,7I
А4		I4	I.090.I-6СП.2 I000	АН4	2	2	6	6							0,I9
				Отдельные стержни											
				ГОСТ 578I-82*											
Б4		I5	I.090.I-6СП.2 00040I	⌀I2 АШ L = 2I30	4	4	4	4							I,89
		I6	000402	L = 920	4	4									0,82
			000403	L = I220			4	4							I,08
		I7	000404	⌀I6 АШ L = 920	4	4									I,45
			000405	L = I220			4	4							I,93

Формат А4

I.090.I-6СП.2 000400	Лист 3

Инв. № подл.	Подпись и дата	Взам. инв. №

Формат	Зона	Поз.	Обозначение	Наименование	Кол. на исполн. I.090.I-6СП.2 000400										Примечание
					-	01	02	03							
		I8	000406	⌀I0 АШ L = I700	2	2	2	2							I,05
				Отдельные стержни											
				ГОСТ 6728-80*											
Б4		I9	I.090.I-6СП.2 000407	⌀5ВрI L = 770	22	22									0,I07
			000408	L = I070			22	22							0,I5

Формат А4

I.090.I-6СП.2 000400	Лист 4

Рис.I

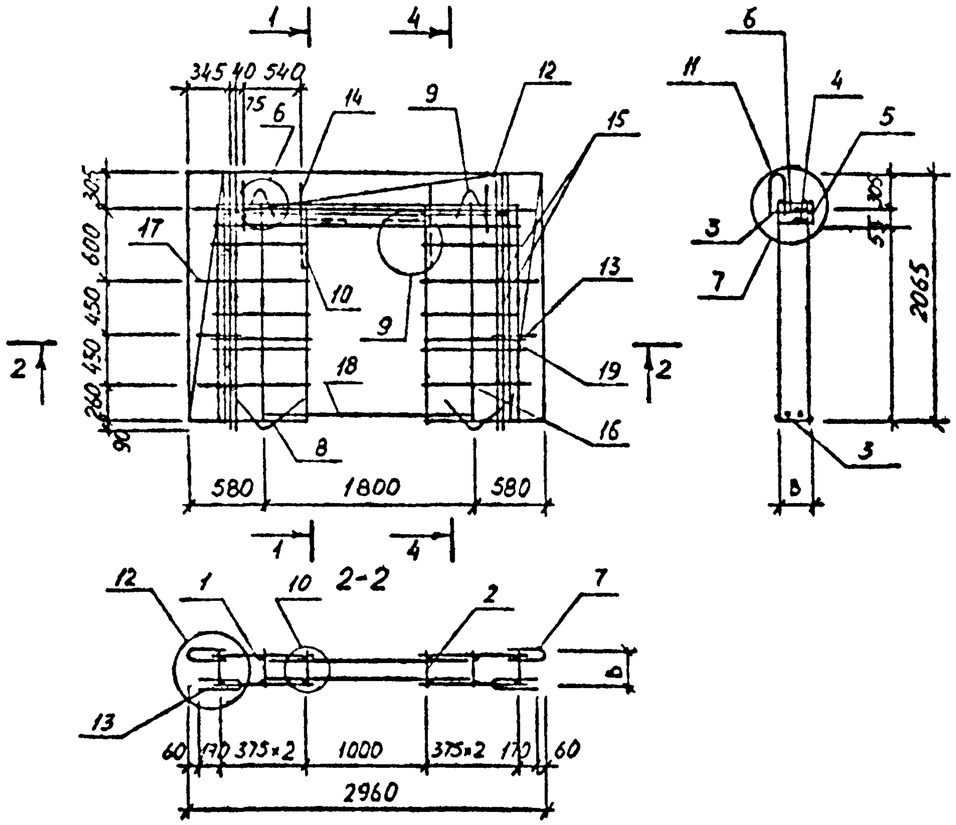

Рис.2

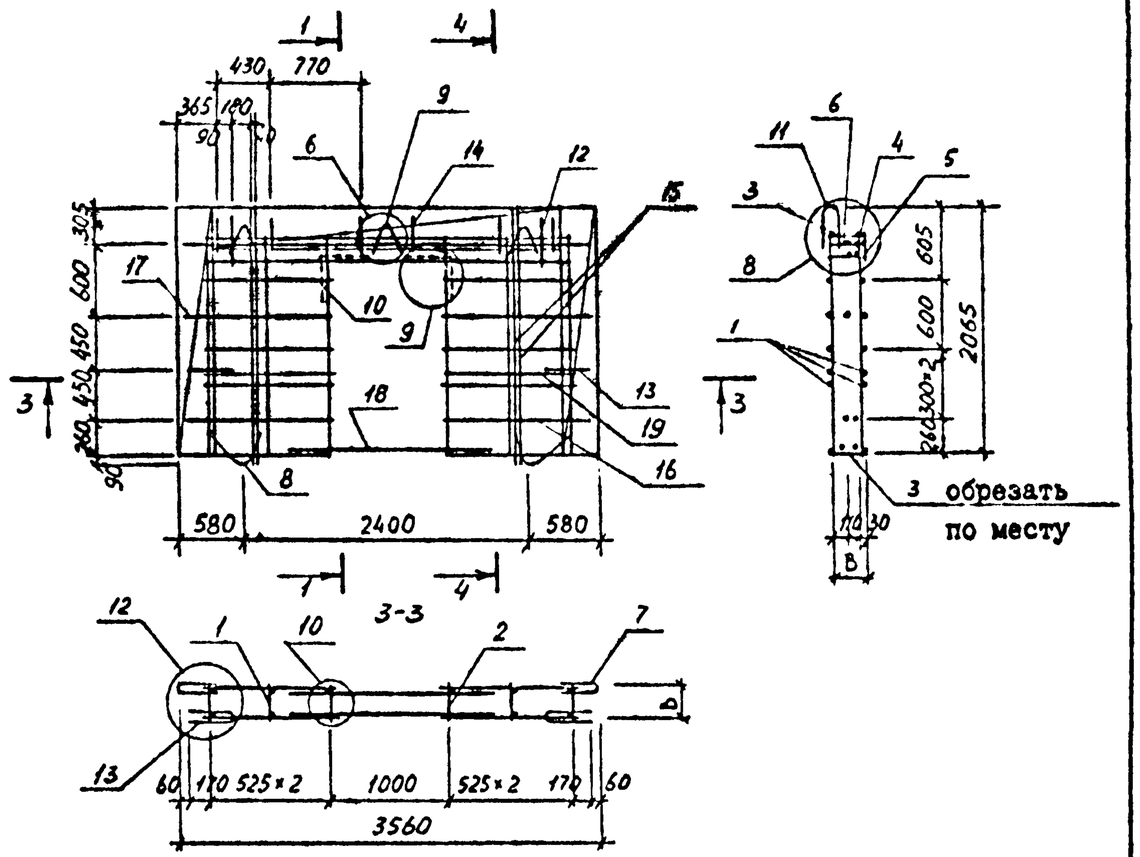

Обозначение	Марка	Рис.	В, мм	Масса, кгс
I.090.I-6СП.2 000400	2КПЦ30.2I.2,5-СП.I	I	2I5	58,27
-0I	2КПЦ30.2I.3,0-СП.I		265	58,77
-02	2КПЦ36.2I.2,5-СП.I	2	2I5	66,99
-03	2КПЦ36.2I.3,0-СП.I		265	67,50

Н.контр.	Горбенко		09.87
Нач.отд.	Янбулатов		09.87
Гл спец	Каримова		09.87
ГИП.	Ташпулатов		09.87
Рук.гр.	Аваева		09.87
Вед инж	Шагова		09.87

I.090.I-6СП.2 000400СБ

Каркас пространственный 2КПЦ30, 2КПЦ36 Сборочный чертеж

Стадия	Масса	Масштаб
Р	см табл.	
Лист	Листов	

ТашЗНИИЭП

Инв № подл | Подпись и дата | Взам инв №

Формат А3

Инв. № подл.	Подпись и дата	Взам. инв. №

Формат	Зона	Поз.	Обозначение	Наименование	Кол. на исполн. I.090.I-6СП.2 000500										Примечание
					–	0I	02	03							
				Документация											
A3			I.090.I-6СП.2 000500СБ	Сборочный чертеж											
A3			I.090.I-6СП.2 000002	Узлы арматурные											
A3			I.090.I-6СП.2 000000ТО	Техническое описание											
				Сборочные единицы											Масса, кг
				Каркас плоский											
A4		I	I.090.I-6СП.2 0I00	КНI	I0		I2								0.94
			-0I	КН2		I0		I2							0.97
		2	-02	КН3	2		2								3.47
			-03	КН4		2		2							3.5I
		3	-04	КН5	I	I	I	I							6.56
A4		4	I.090.I-6СП.2 0200-04	КНI0	2										2.8I
			-05	КНII		2									2.9I

Н.контр.	Горбенко		09.87	I.090.I-6СП.2 000500
Нач.отд.	Янбулатов		09.87	Каркас пространственный 2КПЦ 60, 2КПЦ 72.
Гл.спец.	Каримова		09.87	Стадия: Р; Лист: I; Листов: 4
ГИП.	Ташпулатов		09.87	ТашЗНИИЭП
Рук.гр.	Абаева		09.87	
Вед.инж.	Шарова		09.87	

Формат А4

Инв. № подл.	Подпись и дата	Взам. инв. №

Формат	Зона	Поз.	Обозначение	Наименование	Кол. на исполн. I.090.I-6СП.2 000500										Примечание
					–	0I	02	03							
		4	-06	КНI2			2								3.42
			-07	КНI3				2							3.54
				Сетка арматурная											
A4		5	I.090.I-6СП.2 0400	СНI	2		2								I.44
			-0I	СН2		2		2							I.49
		6	-02	СН3	4	4	6	6							0.I7
		7	-03	СН4	4	4	6	6							0.09
A4		8	I.090.I-6СП.2 0500-04	СНI0	I										3.82
			-05	СНII		I									3.89
			-06	СНI2			I								4.64
			-07	СНI3				I							4.73
				Детали											
				Петля строповочная											
A4		9	I.090.I-6СП.2 0700	ПСI	4	4									I.52
			-0I	ПС2			4	4							3.03

Формат А4

I.090.I-6СП.2 000500

Лист 2

Инв. № подл.	Подпись и дата	Взам. инв. №

Формат	Зона	Поз.	Обозначение	Наименование	Кол. на исполн. 1.090.1-6СП.2 000500										Примечание
					-	01	02	03							
				Стержень гнутый											
А4		10	1.090.1-6СП.2 0900	АН1	2	2	2	2							0.71
		11	-01	АН2	2	2	2	2							0.18
		12	-02	АН3	2	2	2	2							0.26
А4		13	1.090.1-6СП.2 1000	АН4	4	4	12	12							0.19
А4		14	1.090.1-6СП.2 1100	Хомут ХМ1	16	16	20	20							0.10
				Отдельные стержни											
				ГОСТ 5781-82*											
БЧ		15	1.090.1-6СП.2 000501	⌀12 АШ L = 2130	8	8	8	8							1.89
		16	000502	L = 5840	1	1									5.12
			000503	L = 7040			1	1							6.25
		17	000504	L = 2780	2	2									2.47
			000505	L = 3330			2	2							2.96
		18	000506	⌀16 L = 5840	2	2									9.22
			000507	L = 7040			2	2							11.11

Формат А4

Инв. № подл.	Подпись и дата	Взам. инв. №

Формат	Зона	Поз.	Обозначение	Наименование	Кол. на исполн. 1.090.1-6СП.2 000500										Примечание
					-	01	02	03							
БЧ		19	000508	L = 2780	4	4									4.39
			000509	L = 3330			4	4							5.25
		20	000510	⌀10 АI L = 1850	1	1	1	1							1.14
				Отдельные стержни											
				ГОСТ 7627-80*											
БЧ		21	1.090.1-6СП.2 000511	⌀5 ВрI L = 5530	5	5									0.77
			000512	L = 6730			5	5							0.94
		22	000513	L = 2780	8	8									0.39
			000514	L = 3330			8	8							0.46
		23	000515	L = 620	4	4	4	4							0.09

Формат А4

Рис.I

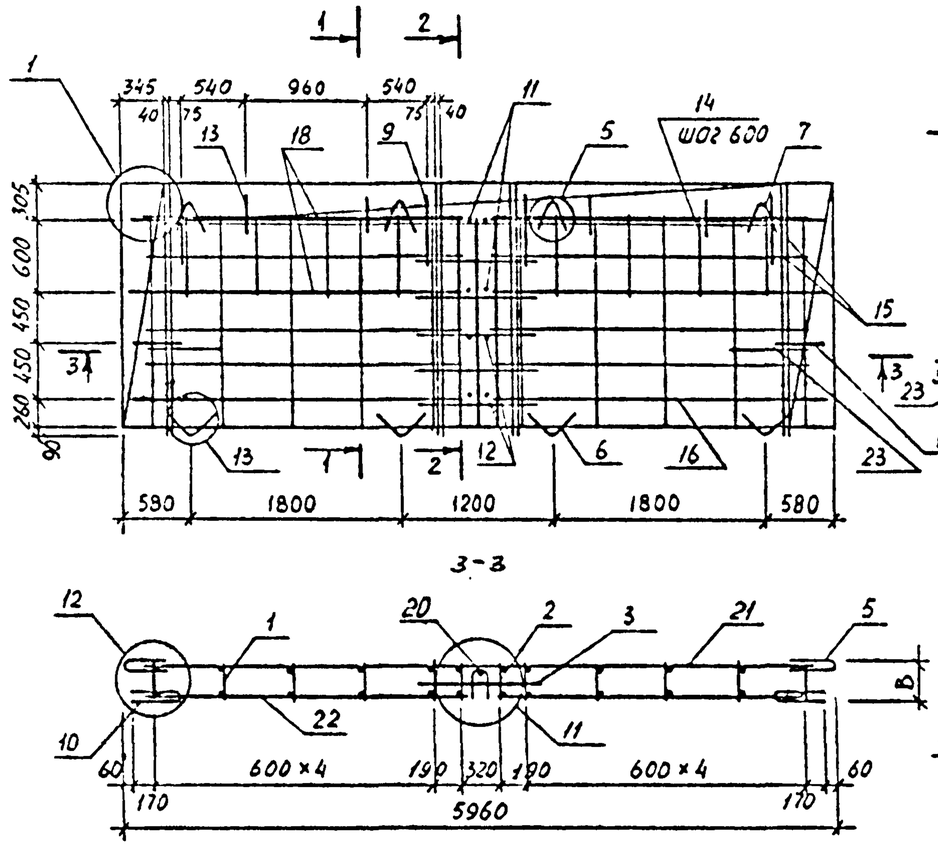

Рис.2

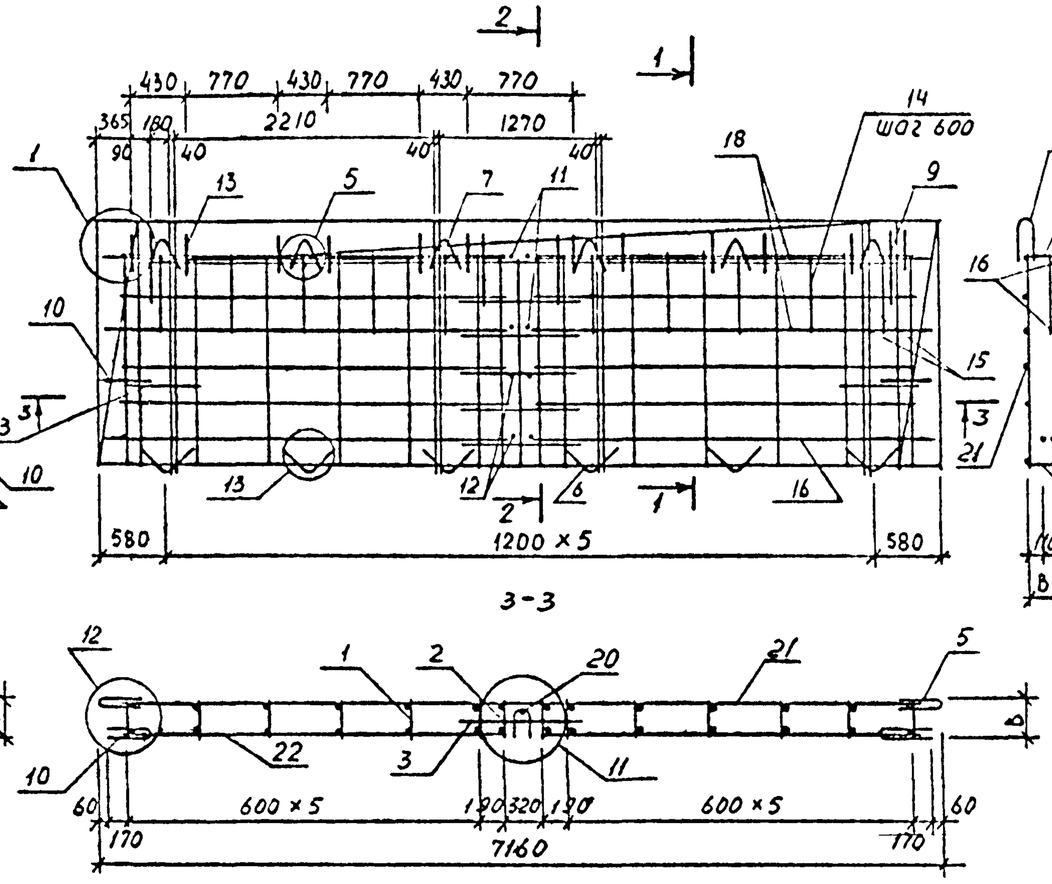

1-1

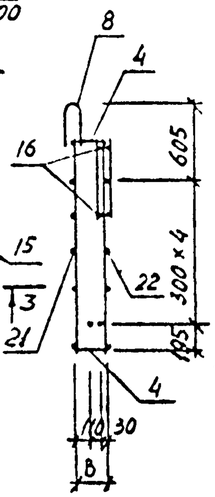

2-2

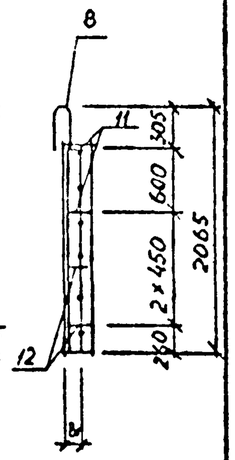

Обозначение	Марка	Рис	В, мм	ВI, мм	Масса, кг
I.090.I-6СП.2 000500	2КПЦ60.2I.2,5-СП.I	I	2I5	95	II6,6
-0I	2КПЦ60.2I.3,0-СП.I		265	I45	II7,4
-02	2КПЦ72.2I.2,5-СП.I	2	2I5	95	I39,8
-03	2КПЦ72.2I.3,0-СП.I		265	I45	I40,7

Н контр	Горбенко		09.87	I.090.I-6СП.2 000500СБ
Нач.отд.	Янбулатов		09.87	Каркас пространственный 2КПЦ60,2КПЦ72. Сборочный чертеж.
Гл.спец	Каримова		09.87	Стадия: Р; Масса: см. табл.; Масштаб:
ГИП.	Ташпулатов		09.87	Лист; Листов I
Рук.гр.	Абаева		09.87	ТашЗНИИЭП
Вед инж	Шарова		09.87	

Взам инв №

Подпись и дата

Инв № подл

Формат А3

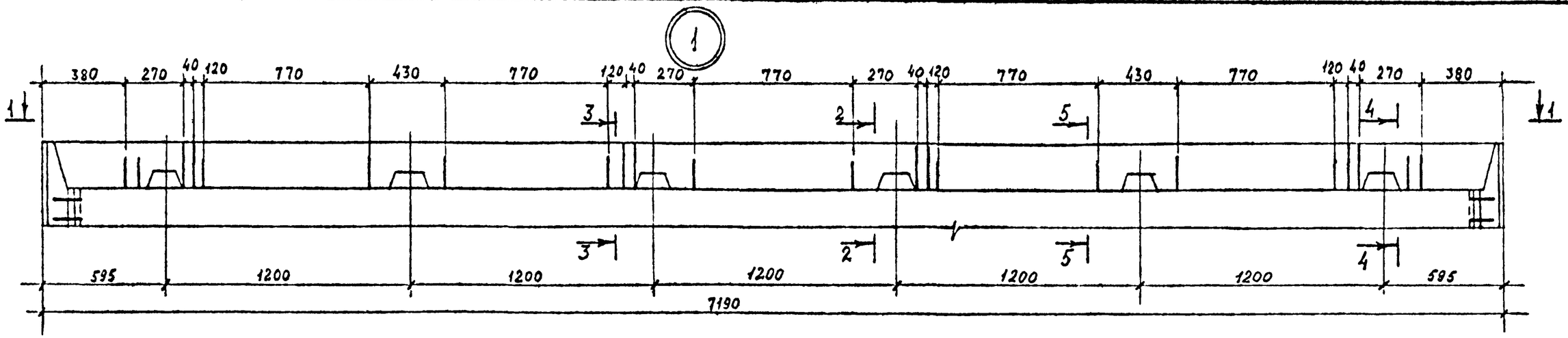

1-1

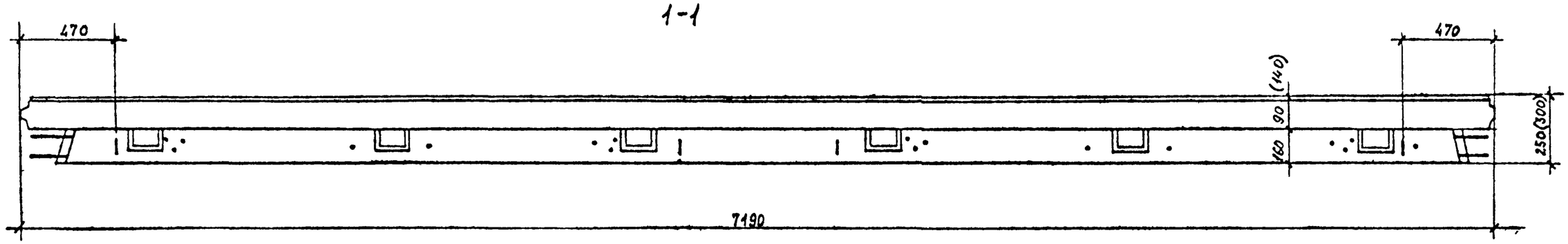

2-2

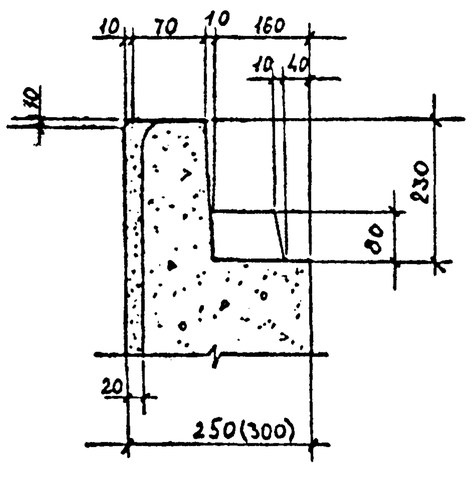

3-3

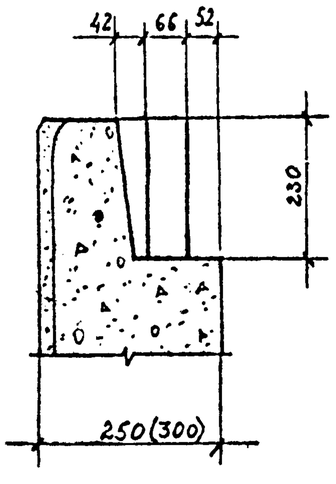

4-4

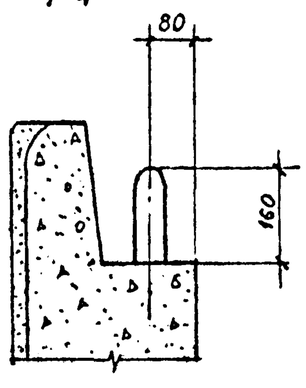

5-5

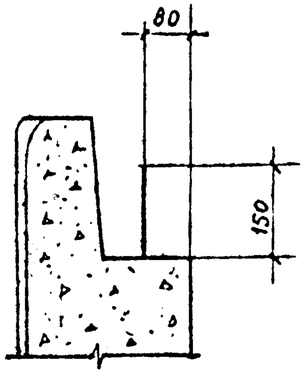

				I.090.I-6СП.2 00000I		
Н контр.	Горбенко		09.87			
Нач.отд	Янбулатов		09.87	Узлы опалубочные.	Стадия	Лист	Листов
Гл.спец	Каримова		09.87		Р	I	II
ГИП.	Ташпулатов		09.87		ТашЗНИИЭП		
Рук гр.	Авдеева		09.87				
Вед.инж	Шарова		09.87				

Взам инв №

Подпись и дата

Инв № подл

Формат А3

2

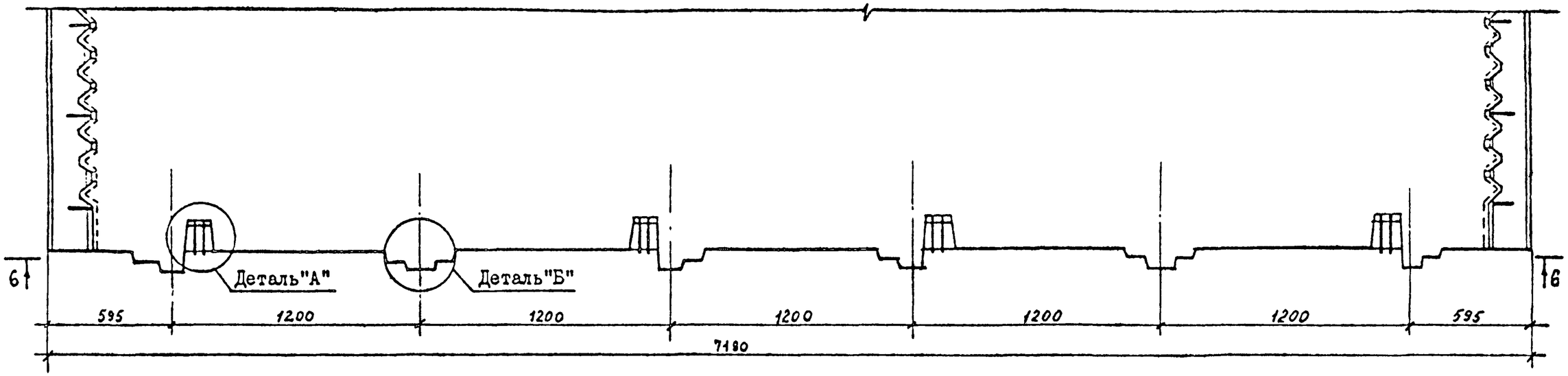

6-6

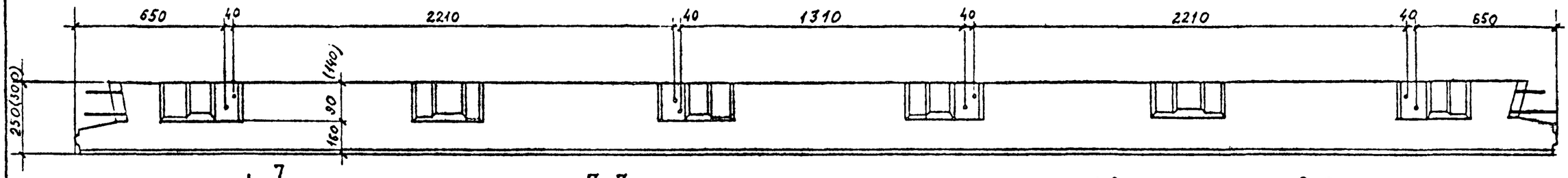

Деталь "А"

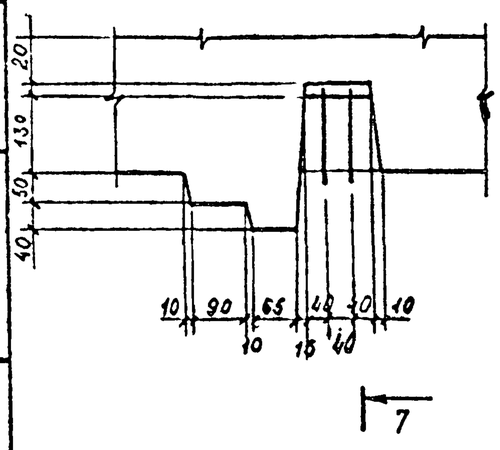

7-7

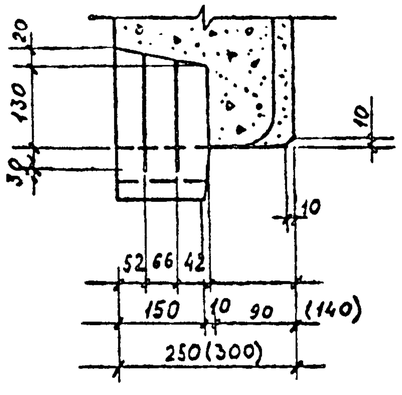

Деталь "Б"

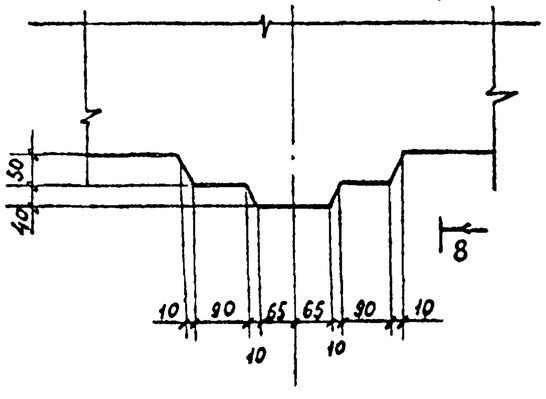

8-8

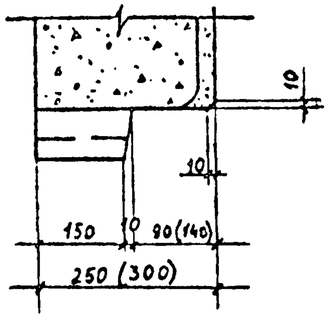

Инв. № подл.	Подпись и дата	Взам. инв. №

I.090.I-6СП.2 00000I	Лист 2

Формат А3

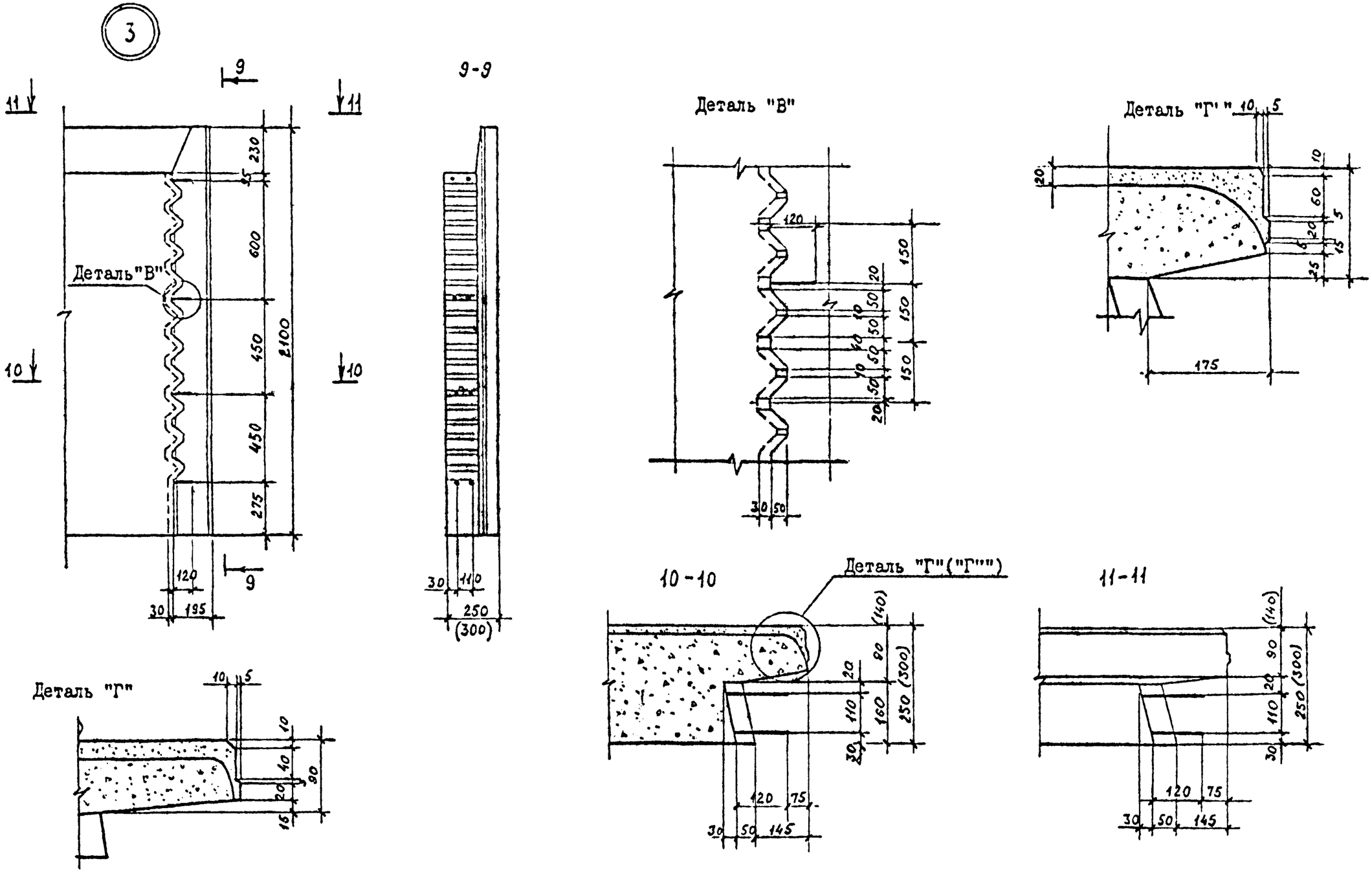

1. Деталь "Г" относится к панели толщиной 250мм,
2. Деталь "Г"" к панели толщиной 300мм.

Инв. № подл	Подпись и дата	Взам. инв №

I.090.I-6СП.2 00000I	Лист 3

Формат А3

4

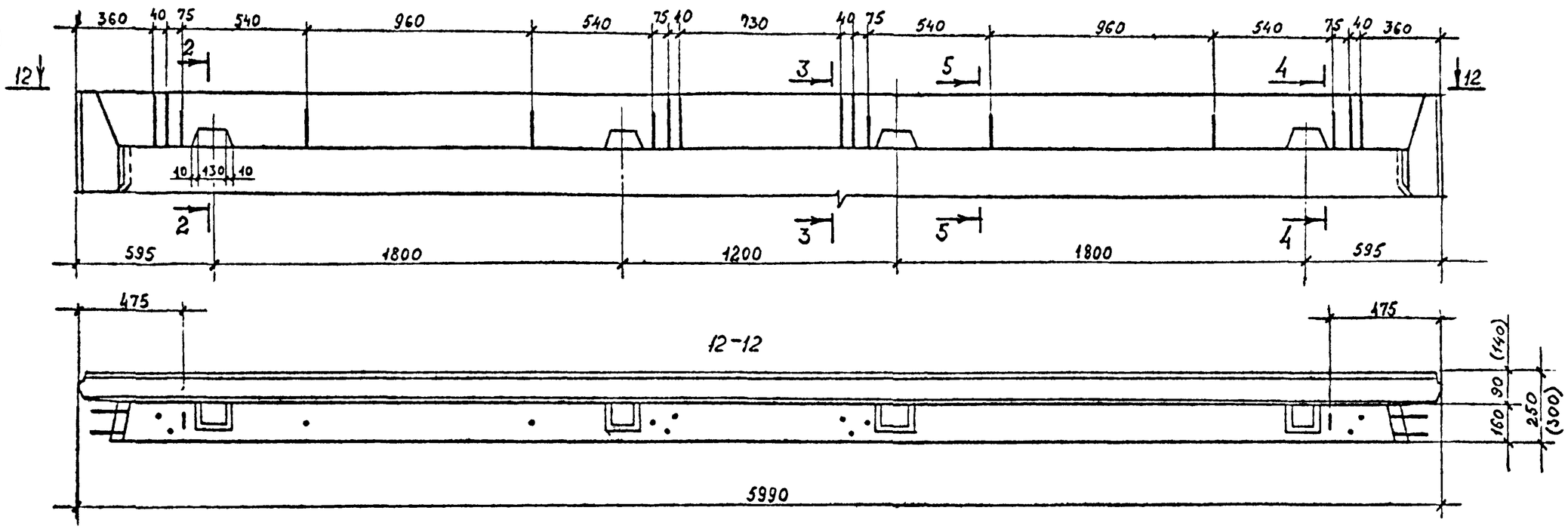

5

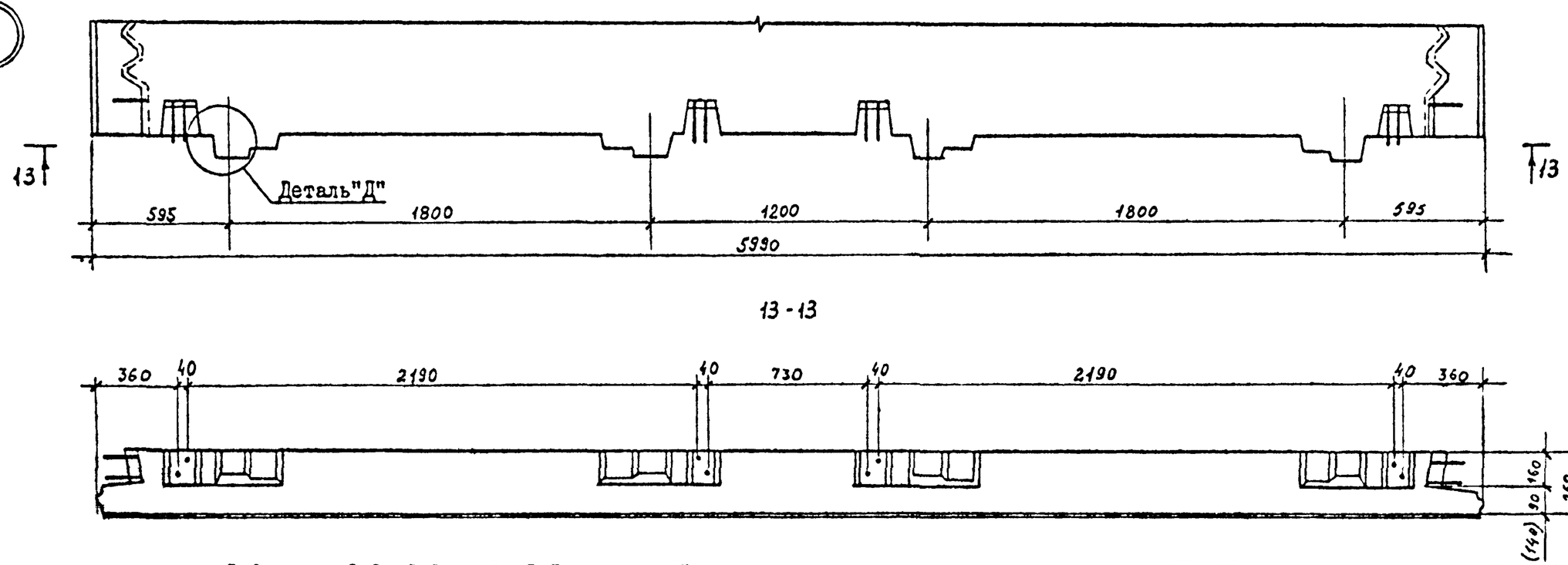

1.Сечения 2-2, 3-3, 4-4, 5-5 см. лист I.

2.Деталь "Д" см. лист 5.

I.090.I-6СП.2 00000I	Лист 4

Инв. № подл. | Подпись и дата | Взам. инв. №

Формат А3

6

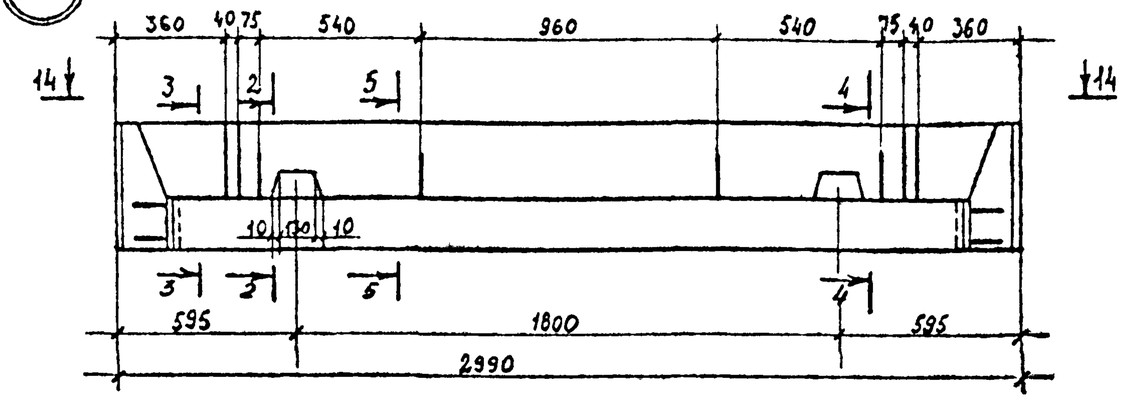

7

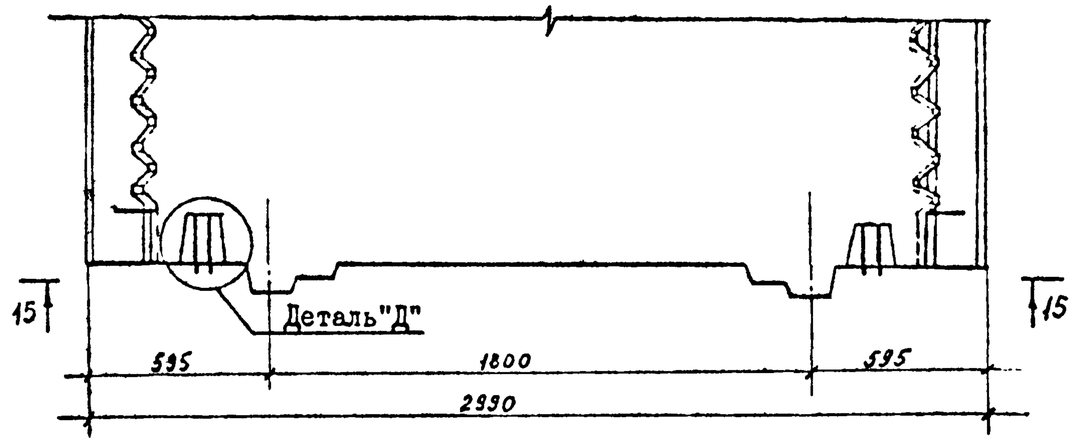

14-14

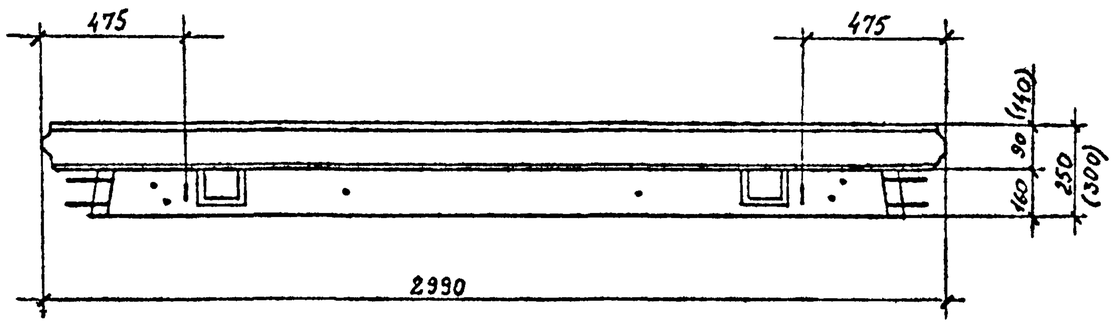

15-15

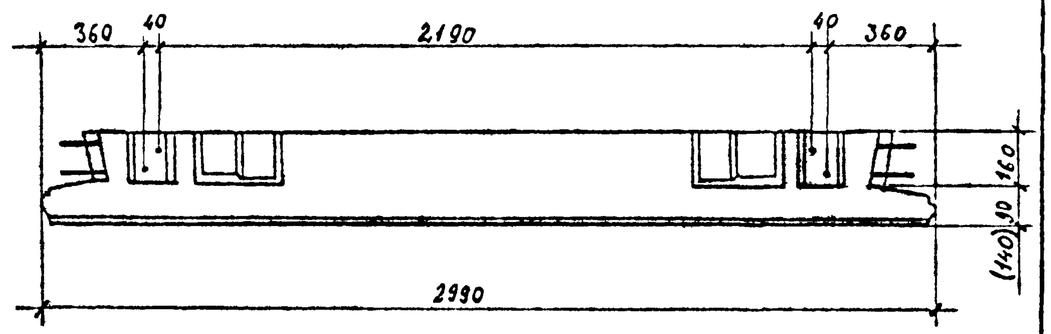

Деталь "Д"

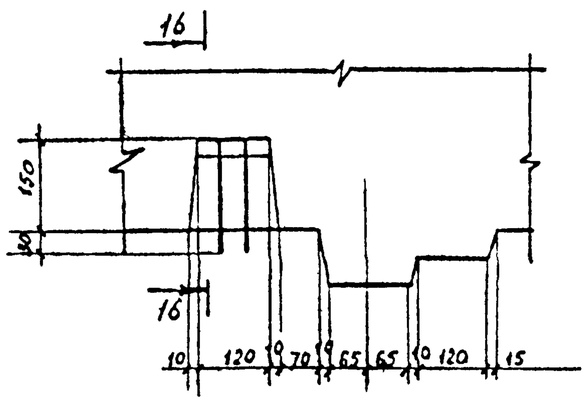

16-16

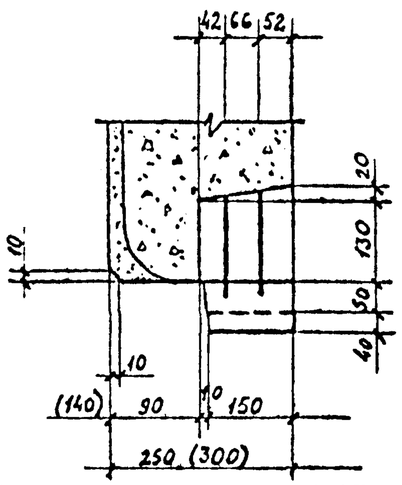

Сечения 2-2, 3-3, 4-4, 5-5 см. лист I.

Инв. № подл	Подпись и дата	Взам. инв. №

Формат А3

8

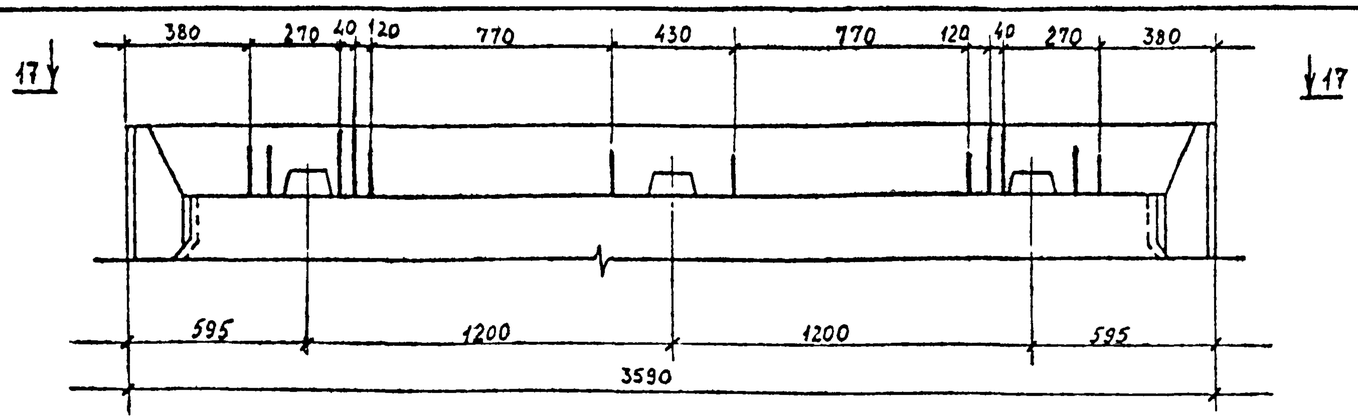

17 - 17

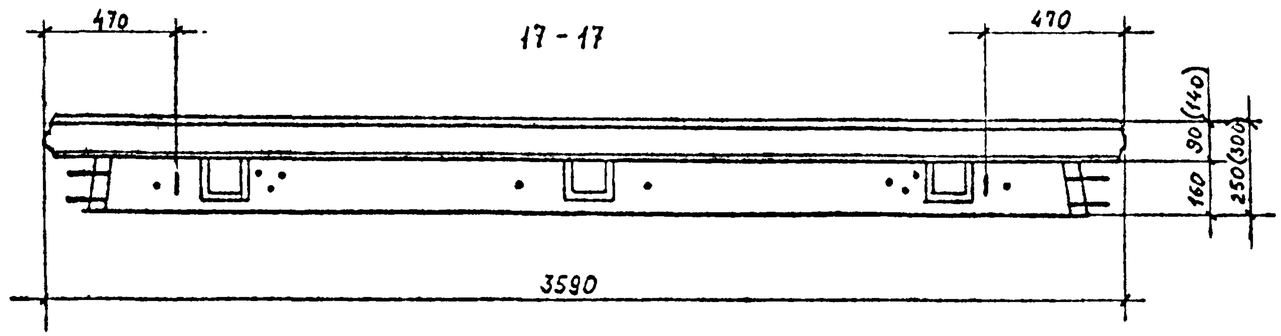

9

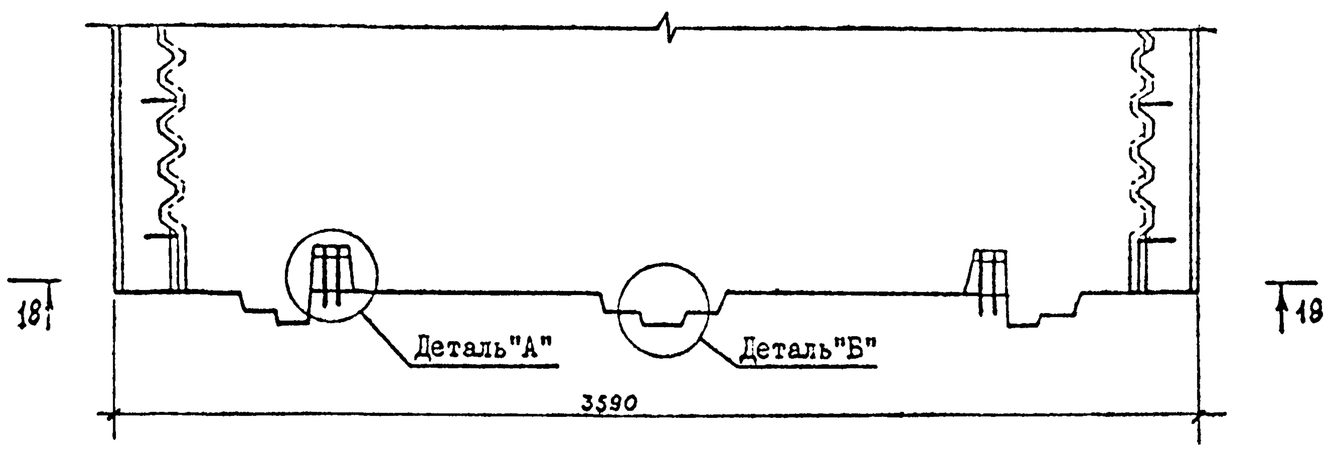

18-18

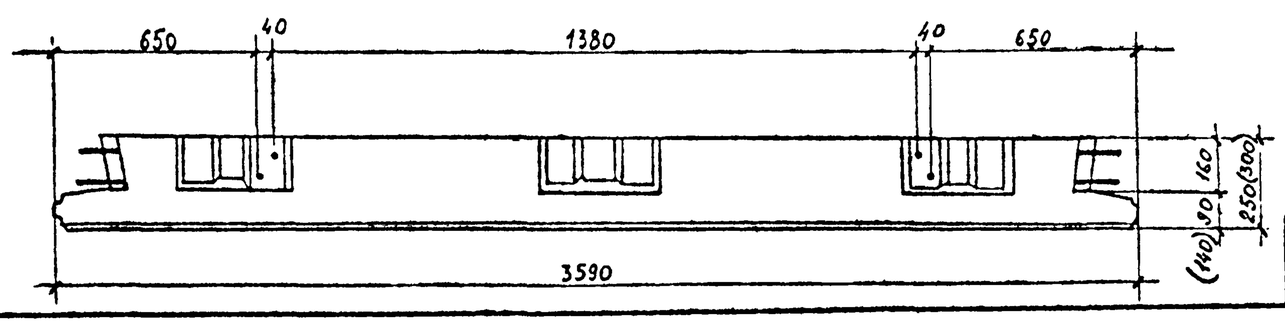

10

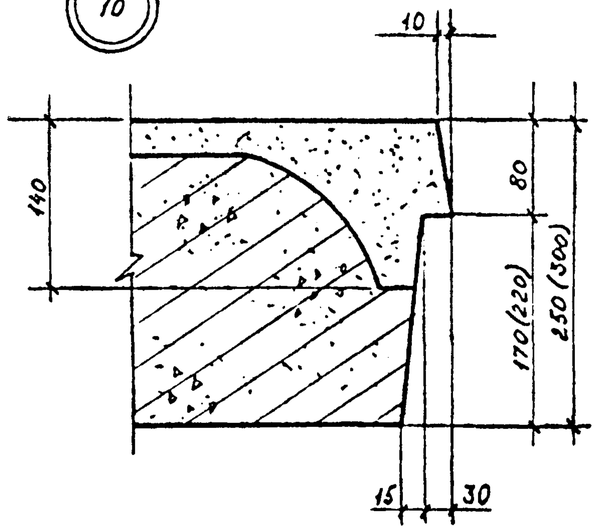

11

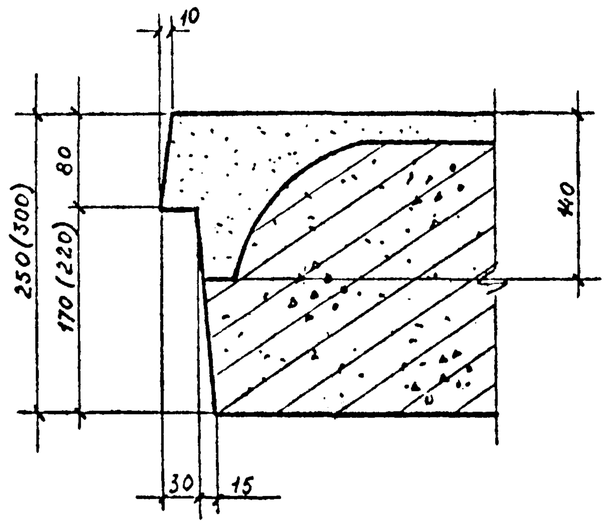

Деталь "А"и"Б" см. лист 2.

I.090.I-6СП.2 000001	Лист 6

Инв. № подл. | Подпись и дата | Взам. инв. №

Формат А3

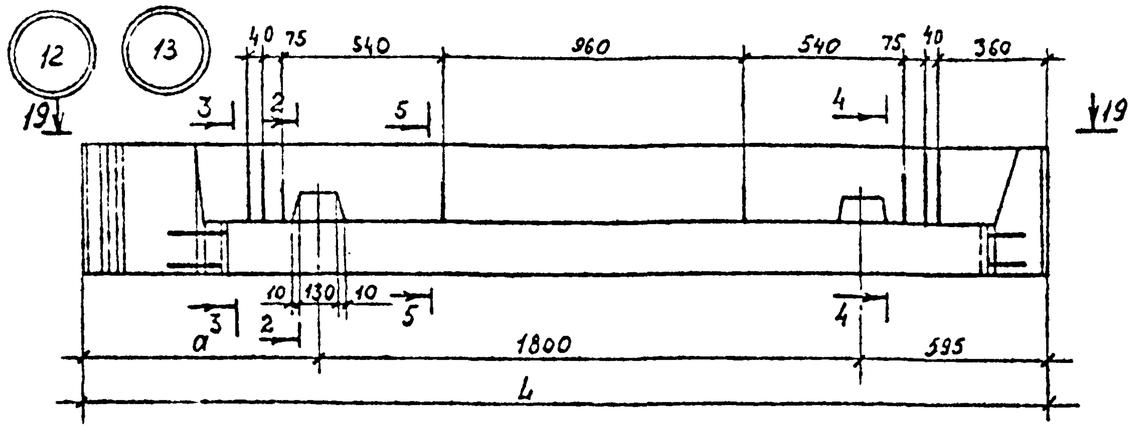

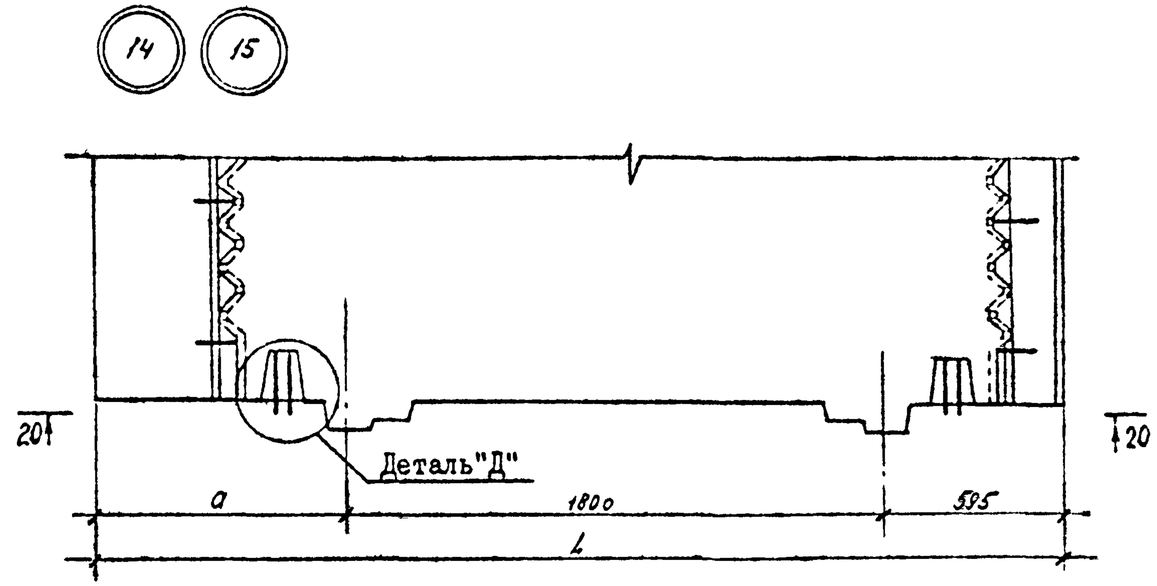

19-19

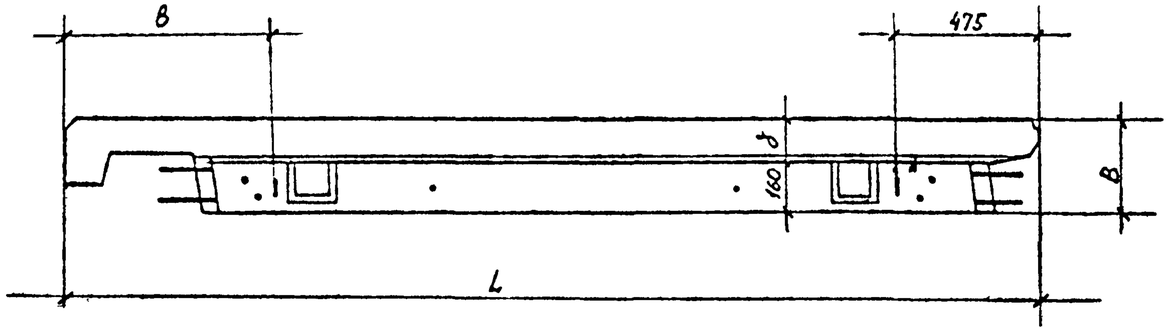

20-20

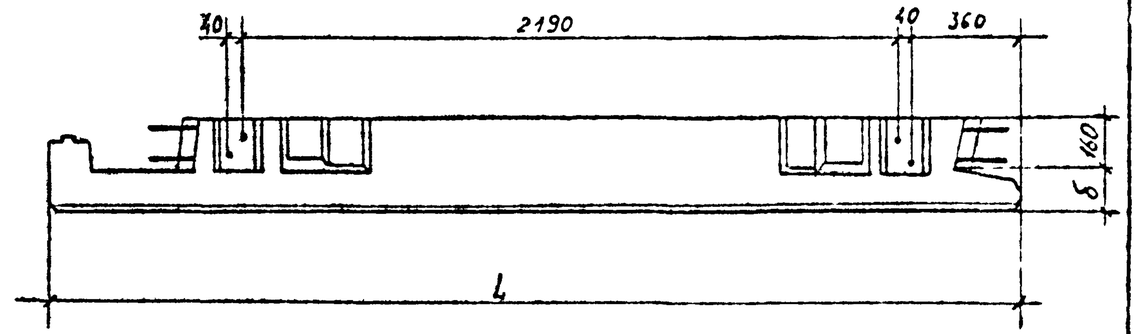

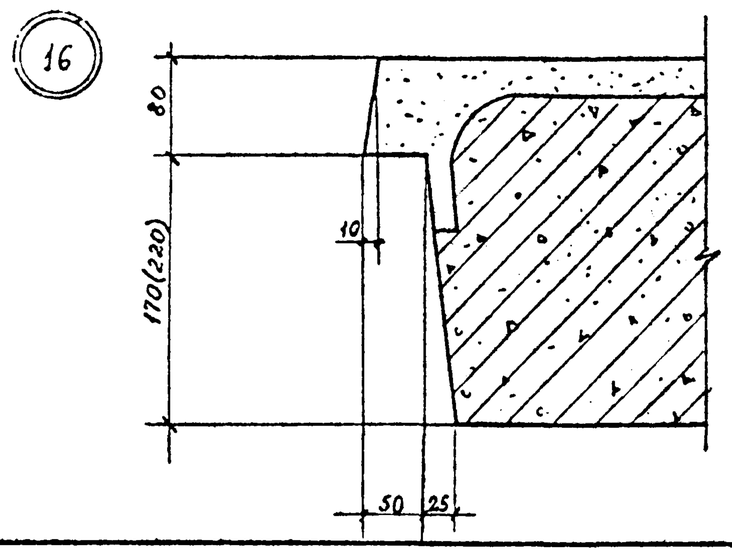

№ узла	L,мм	B,мм	a,мм	б,мм	в,мм
I5,I7	3I65	250	770	90	650
I6,I8	32I5	300	820	I40	700

I.Сечения 2-2,3-3,4-4,5-5 см. лист I

2.Деталь "Д" см. лист 5.

Инв. № подл. | Подпись и дата | Взам. инв. №

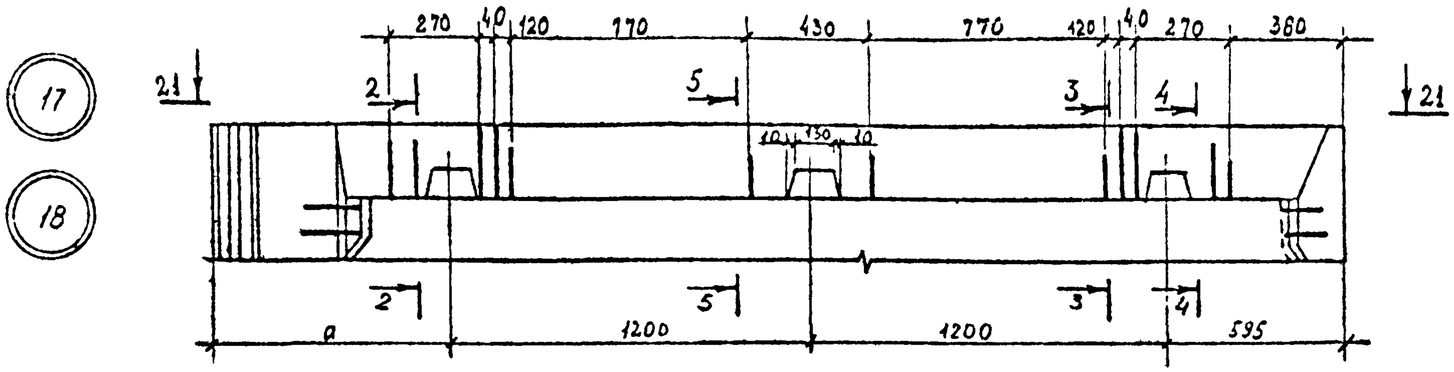

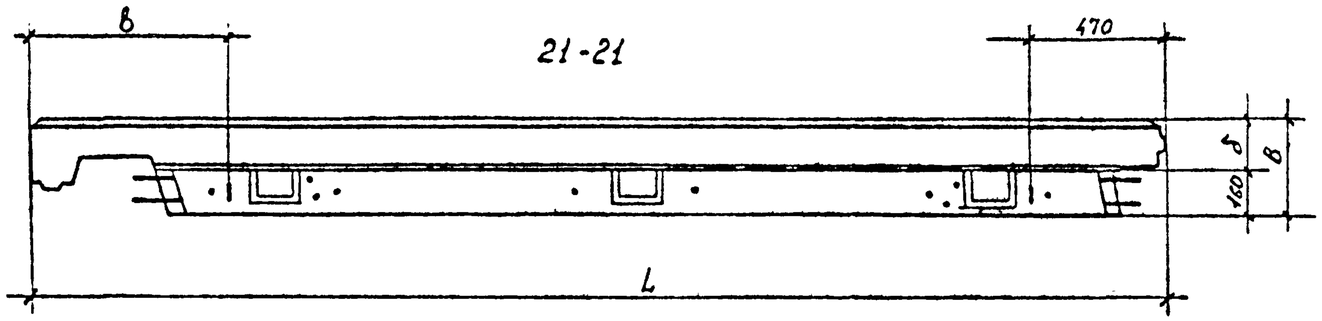

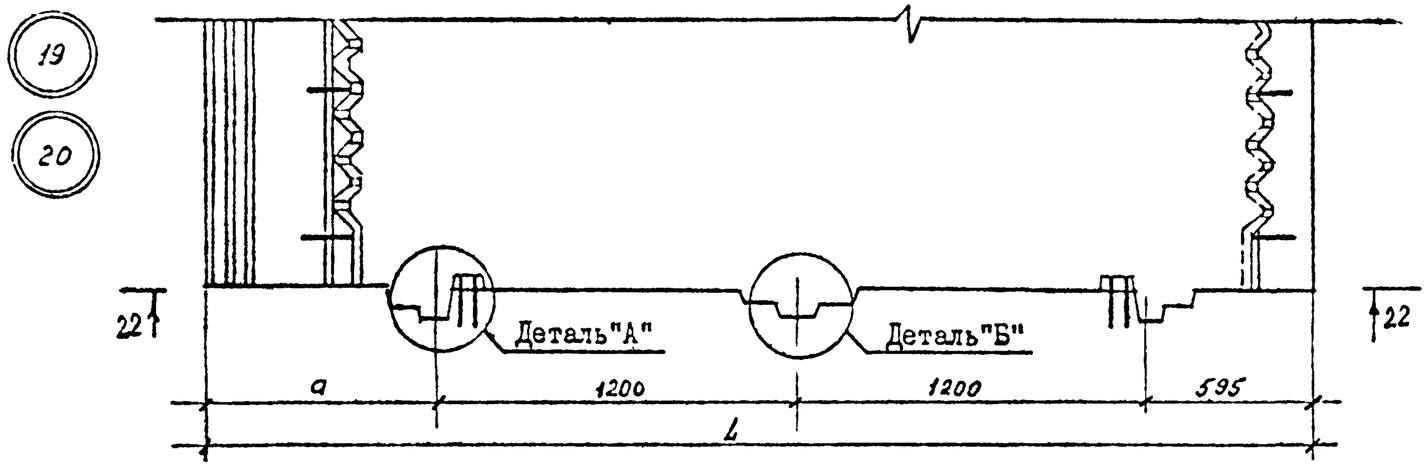

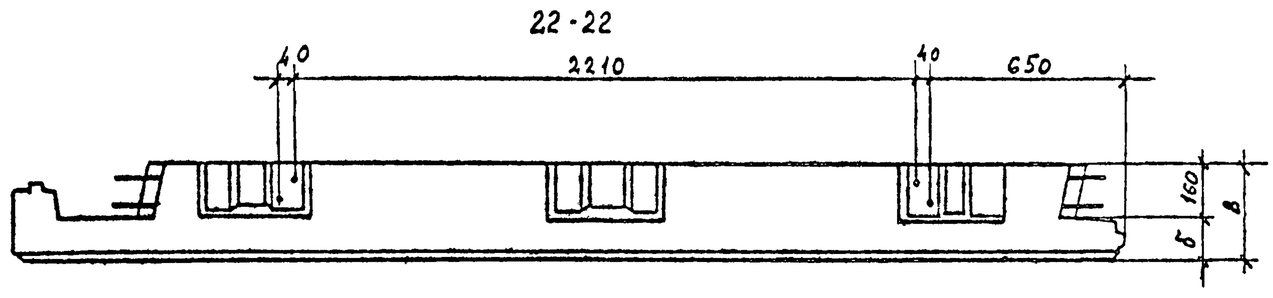

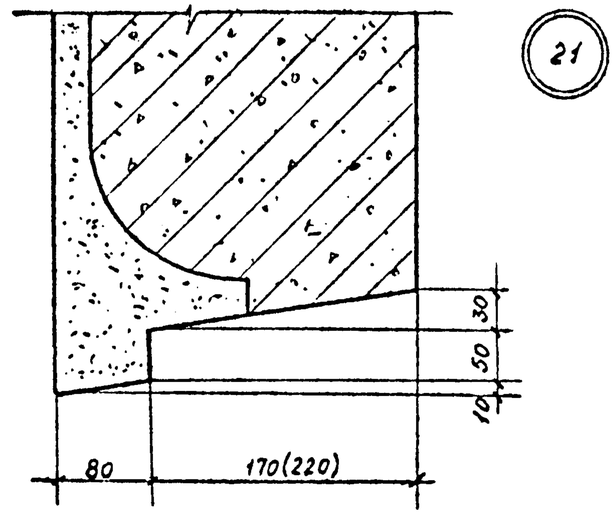

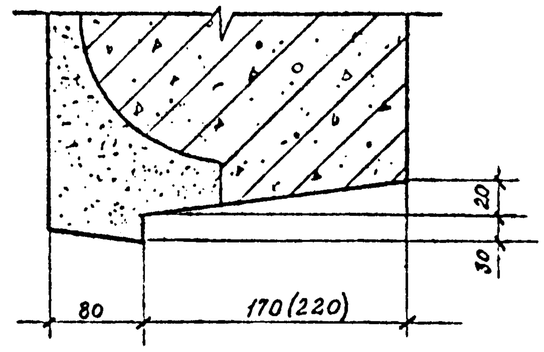

№ узла	L ,мм.	B,мм.	a,мм.	б,мм.	в,мм.
I9,2I	3765	250	770	90	645
20,22	38I5	300	820	I40	695

I.Сечения 2-2, 3-3, 4-4, 5-5 см. лист I
2.Деталь "А" и "Б" см. лист 2.

Взам инв. №
Подпись и дата
Инв. № подл

I.090.I-6СП.2 00000I

Лист 8

Формат А3

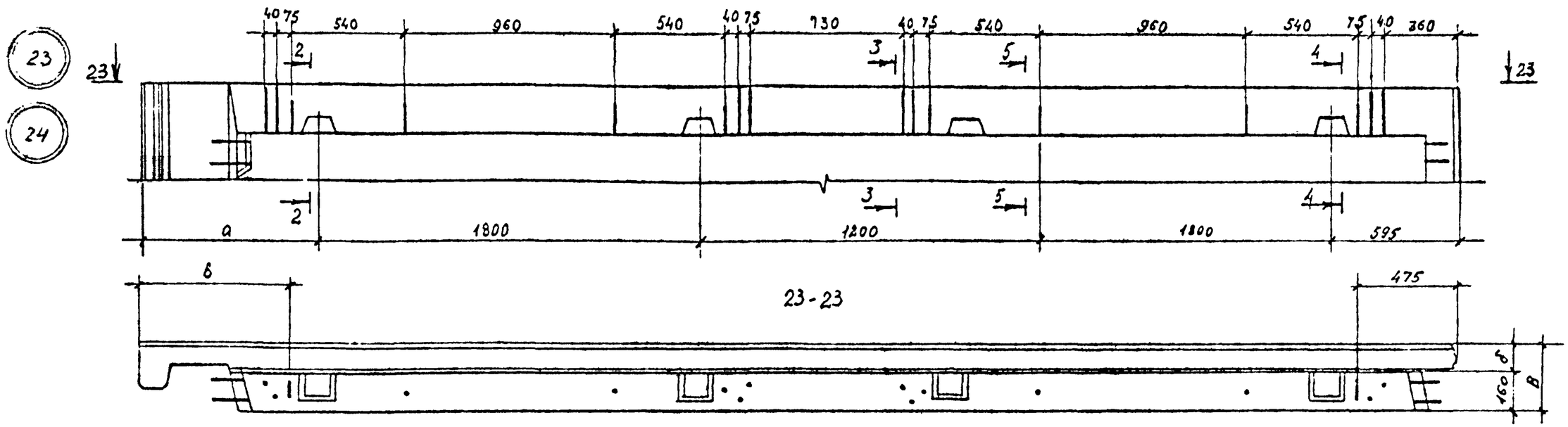

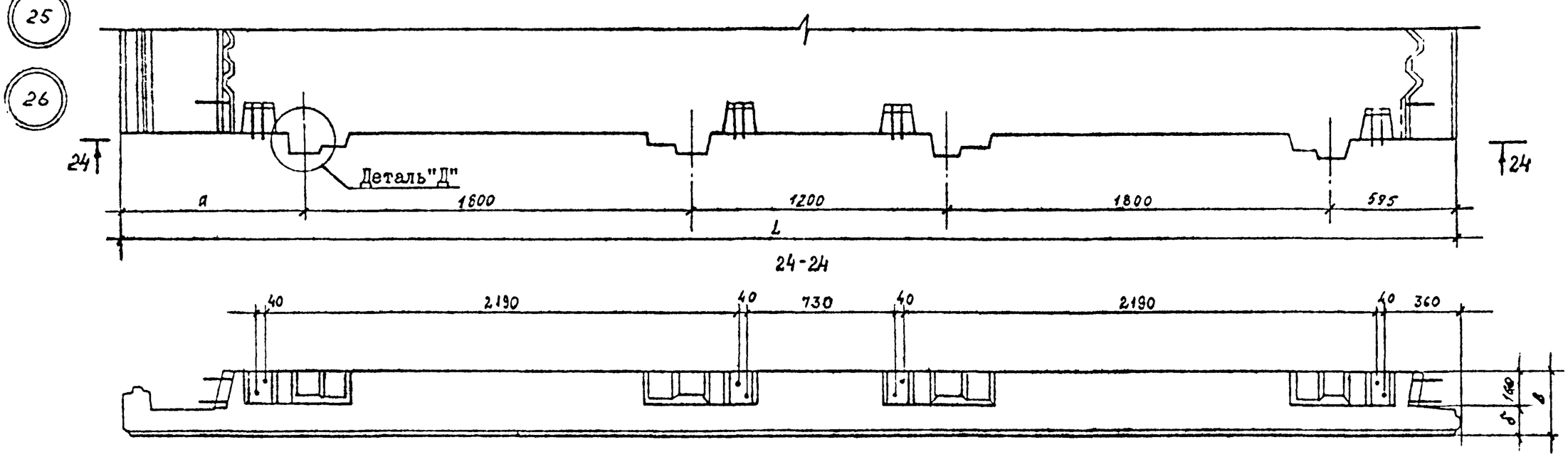

№ узла	L ,мм	B,мм.	a,мм.	б,мм.	в,мм.
23,25	6I65	250	770	90	650
24,26	62I5	300	820	I40	700

I. Сечения 2-2,3-3,4-4,5-5 см. лист I

2. Деталь "Д" см. лист 5.

Взам. инв. №

Подпись и дата

Инв. № подл.

Формат А3

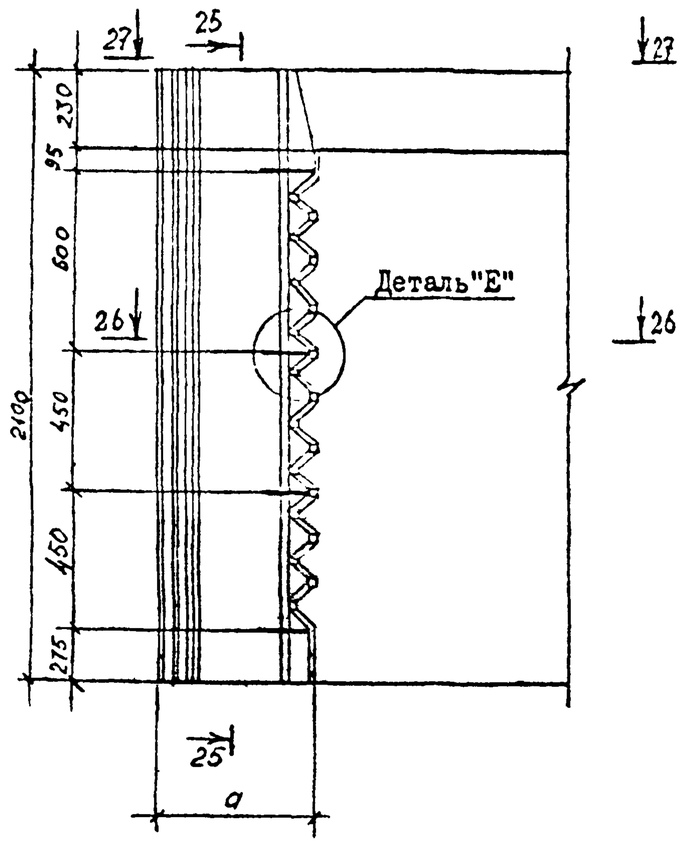

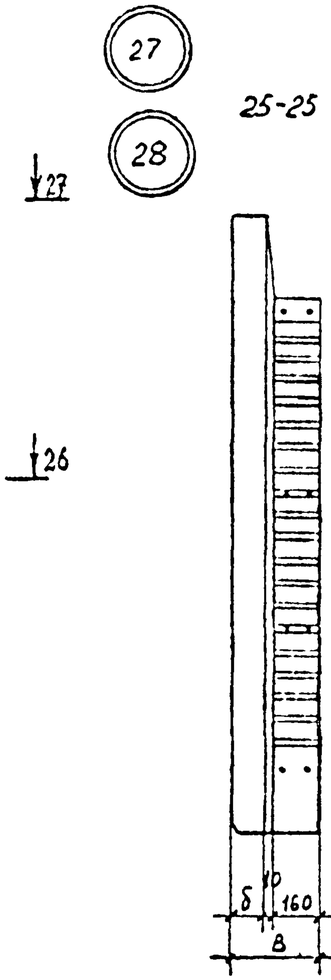

Деталь "Е"

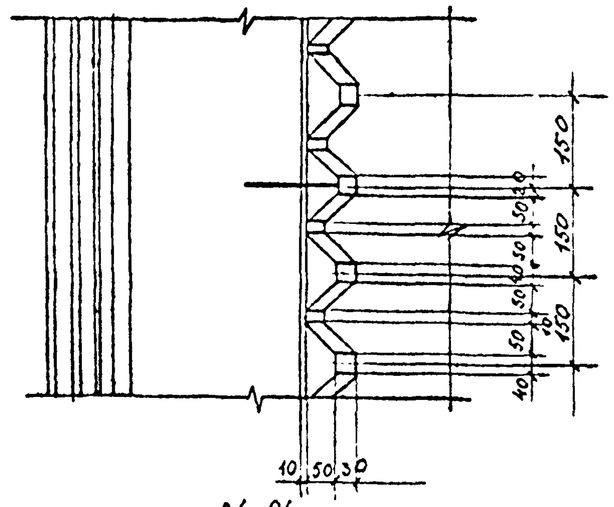

Деталь "Ж' "

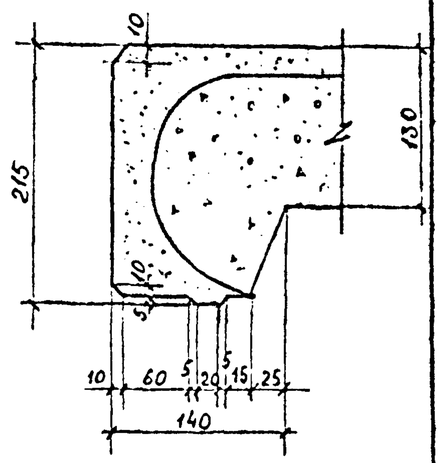

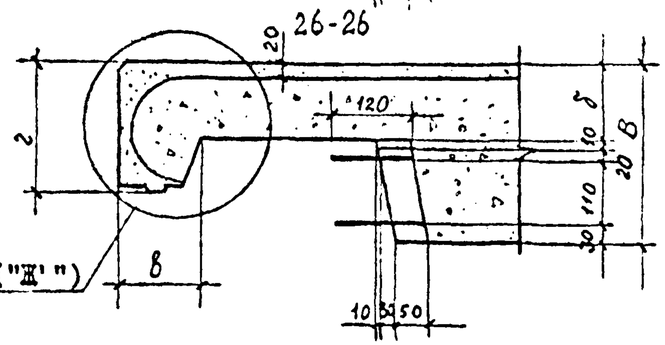

Деталь "Ж"

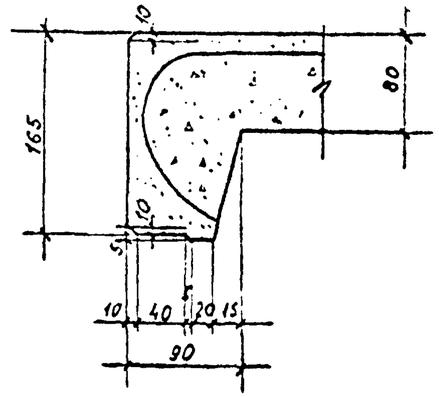

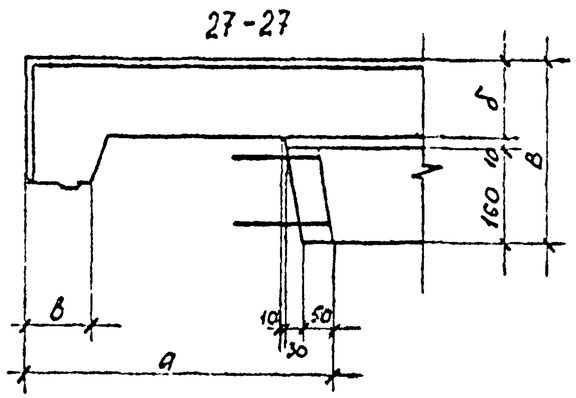

№ узла	В,мм.	а,мм.	б,мм.	в,мм.	г,мм.
27	250	470	80	90	165
28	300	520	130	140	215

Инв. № подл. | Подп. и дата | Взам. инв. №

Формат А3

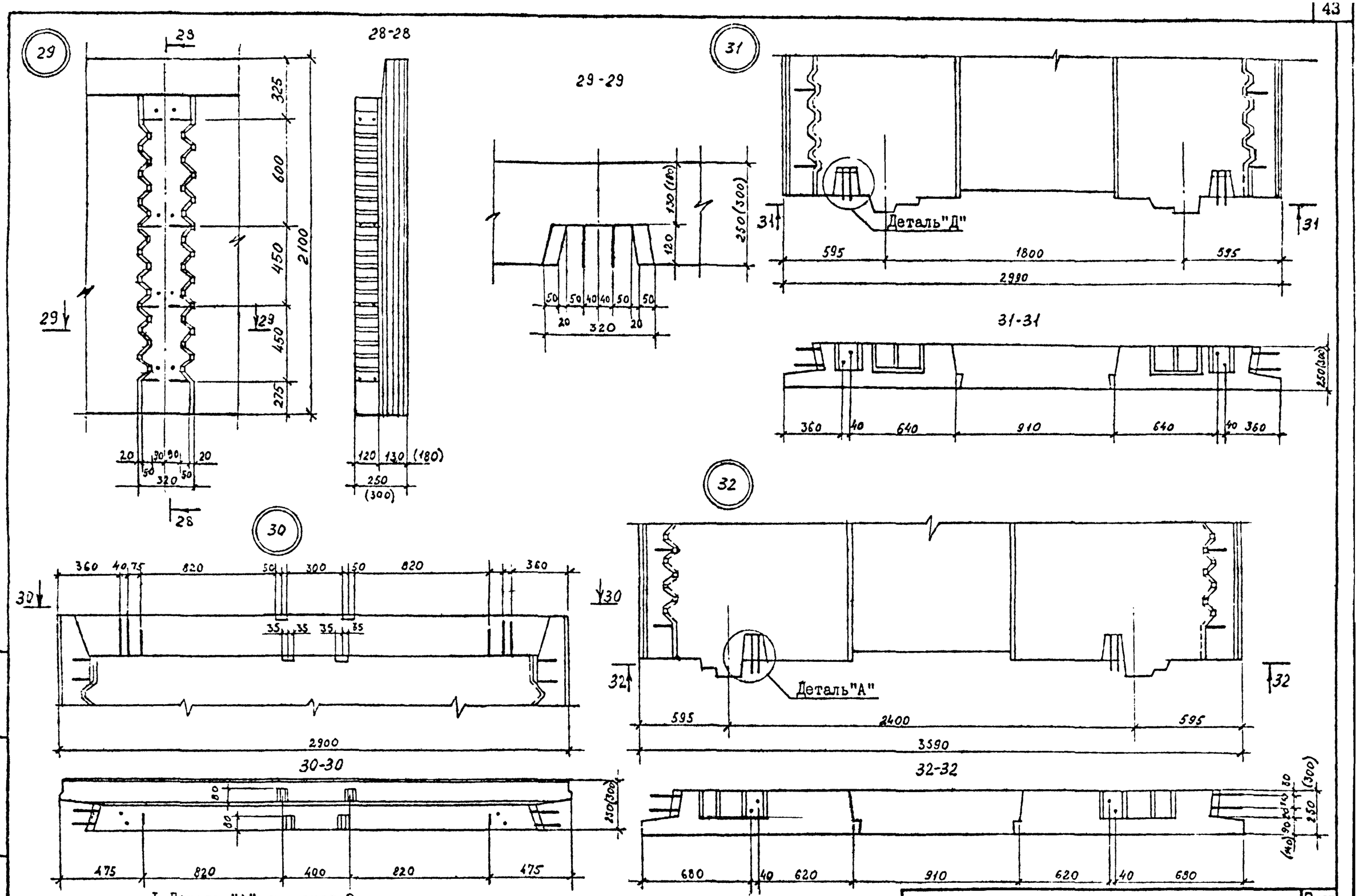

1. Деталь "А" см. лист 2.
2. Деталь "Д" см. лист 5.

I.090.I-6СП.2 00000I	Лист II

Формат А3

Взам. инв. №
Подпись и дата
Инв. № подл.

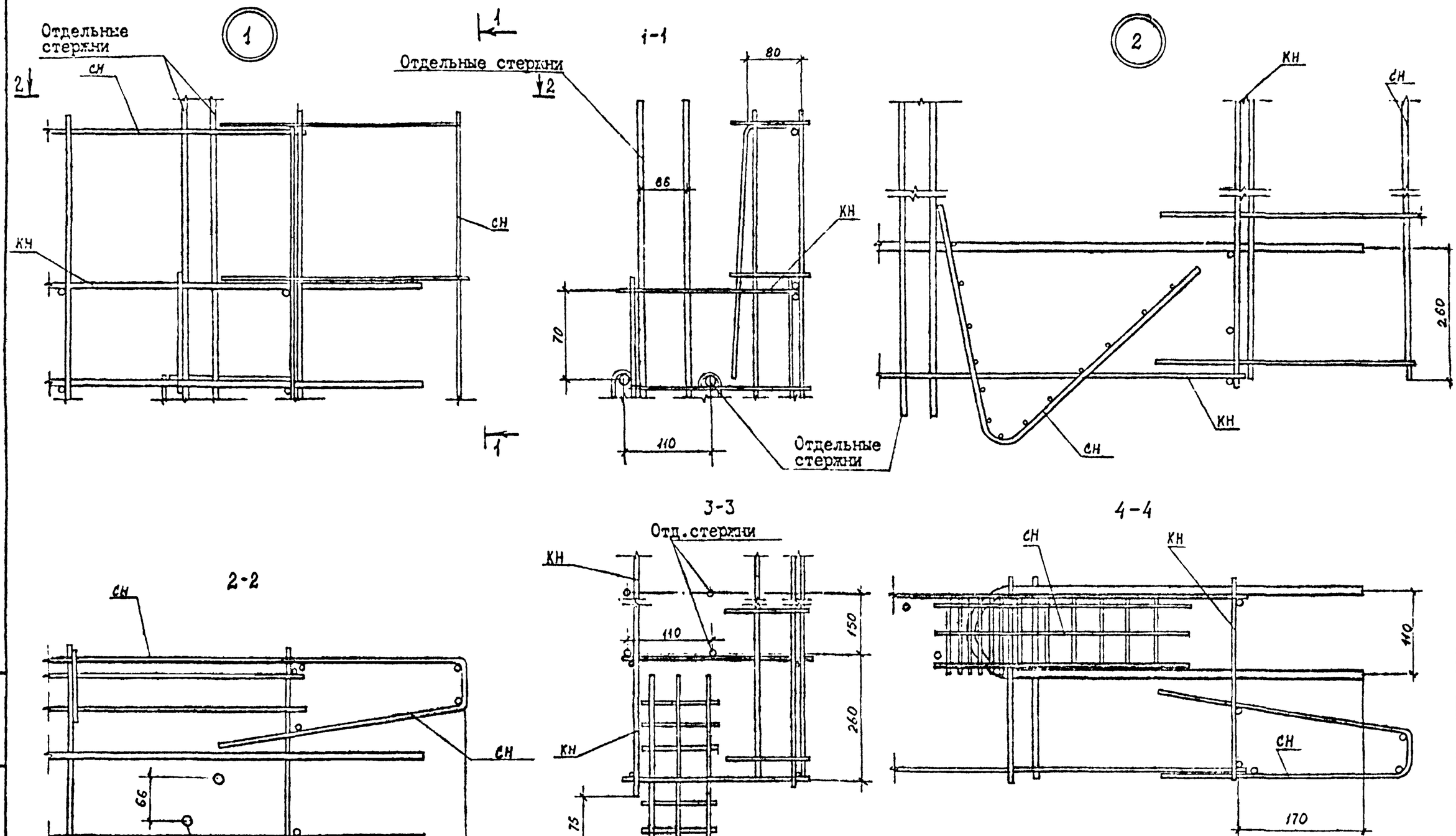

Н.контр.	Горбенко		09.87	I.090.I-6СП.2 000002	
Нач.отд	Янбулатова		09.87	Узлы арматурные	Стадия: Р; Лист: I; Листов: 5
Гл.спец	Керимова		09.87		ТатЗНИИЭП
ГИП.	Ташпулатов		09.87		
Рук.гр.	Авдеева		09.87		
Вед.инж	Шарова		09.87		

Инв № подл. | Подпись и дата | Взам инв №

Формат А3

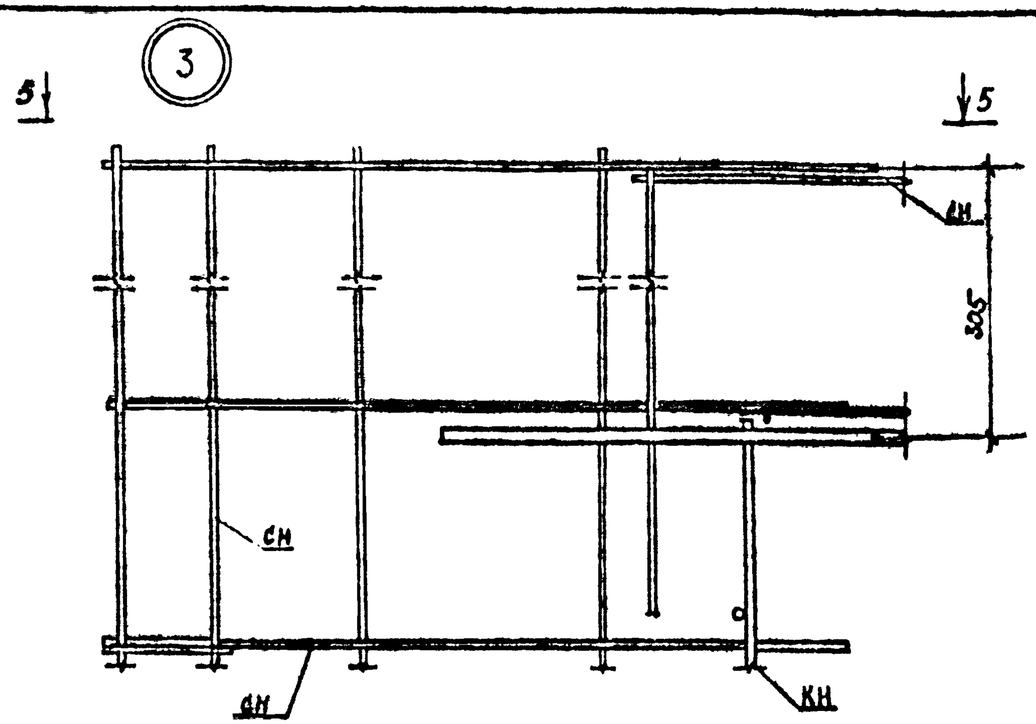

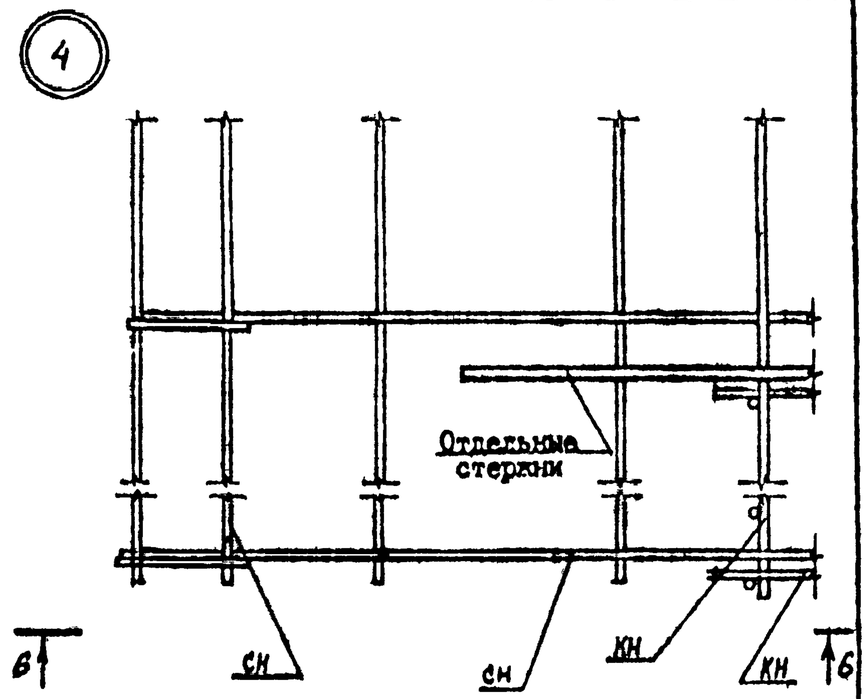

5-5

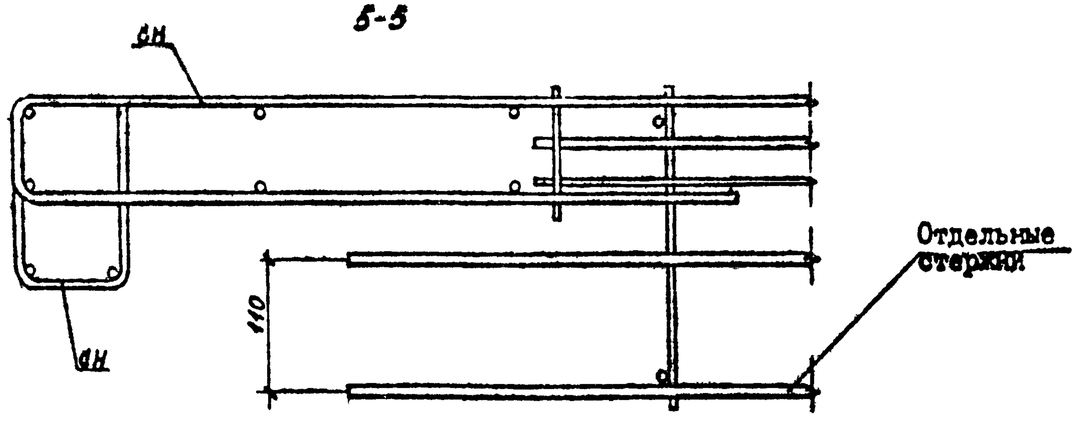

6-6

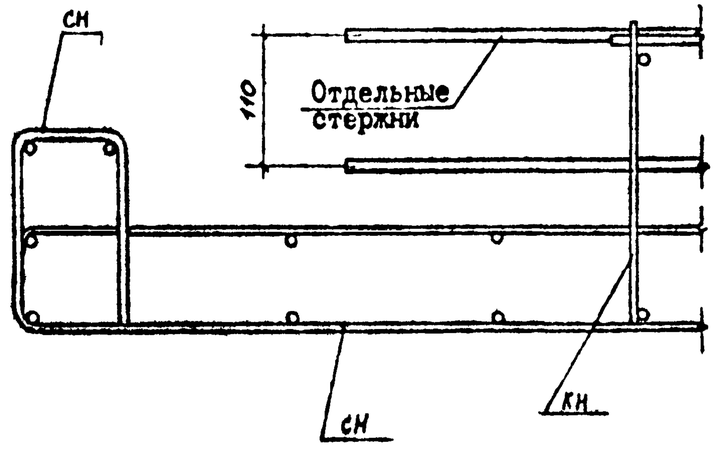

Инв. № подл. | Подпись и дата | Взам. инв. №

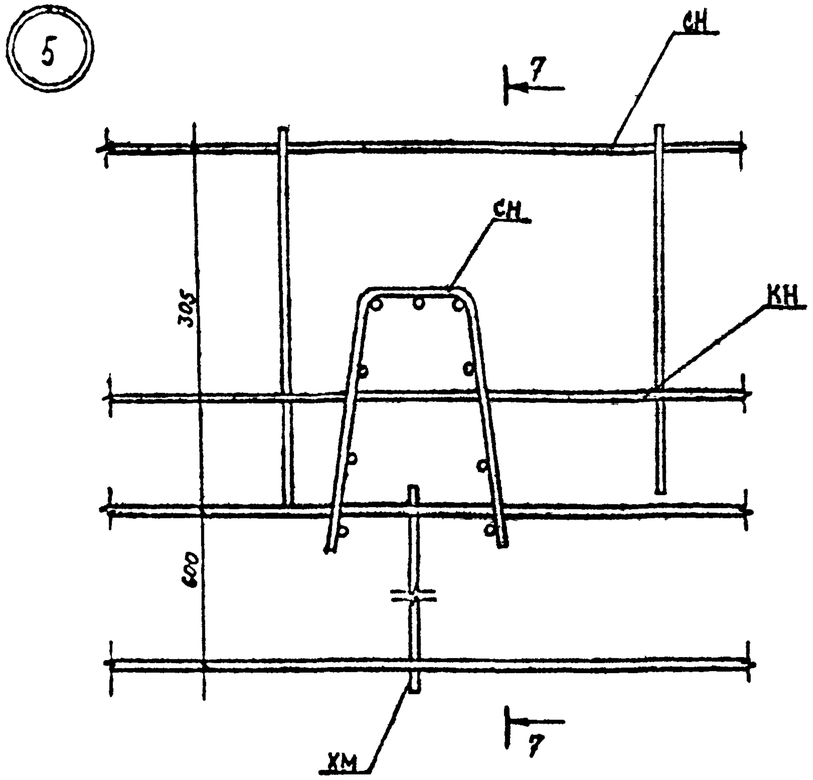

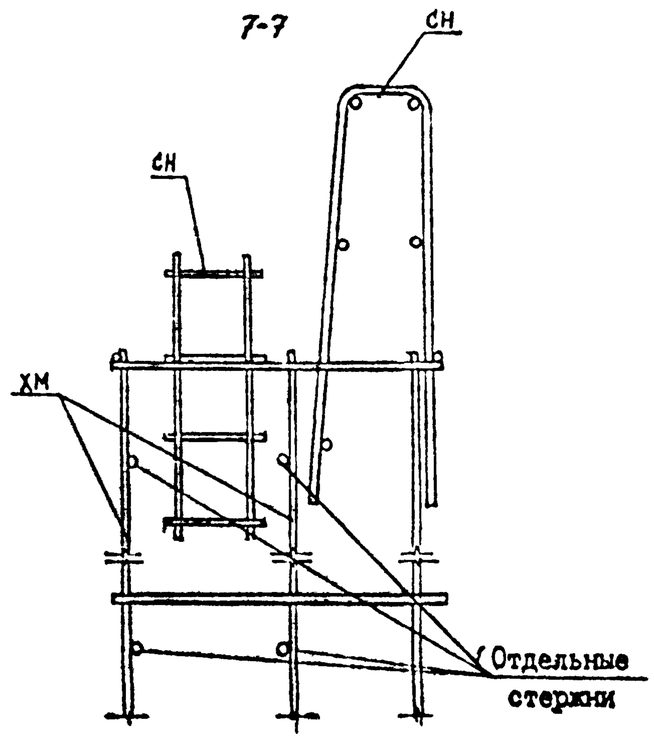

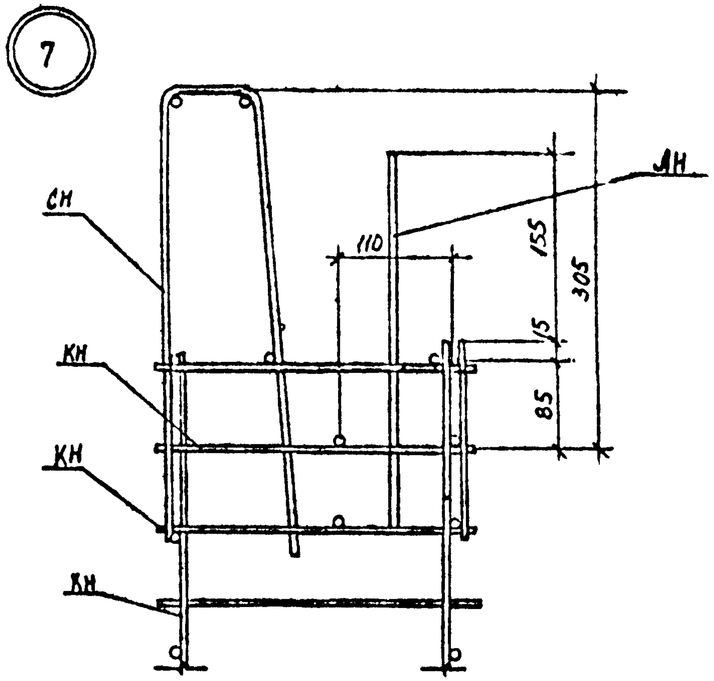

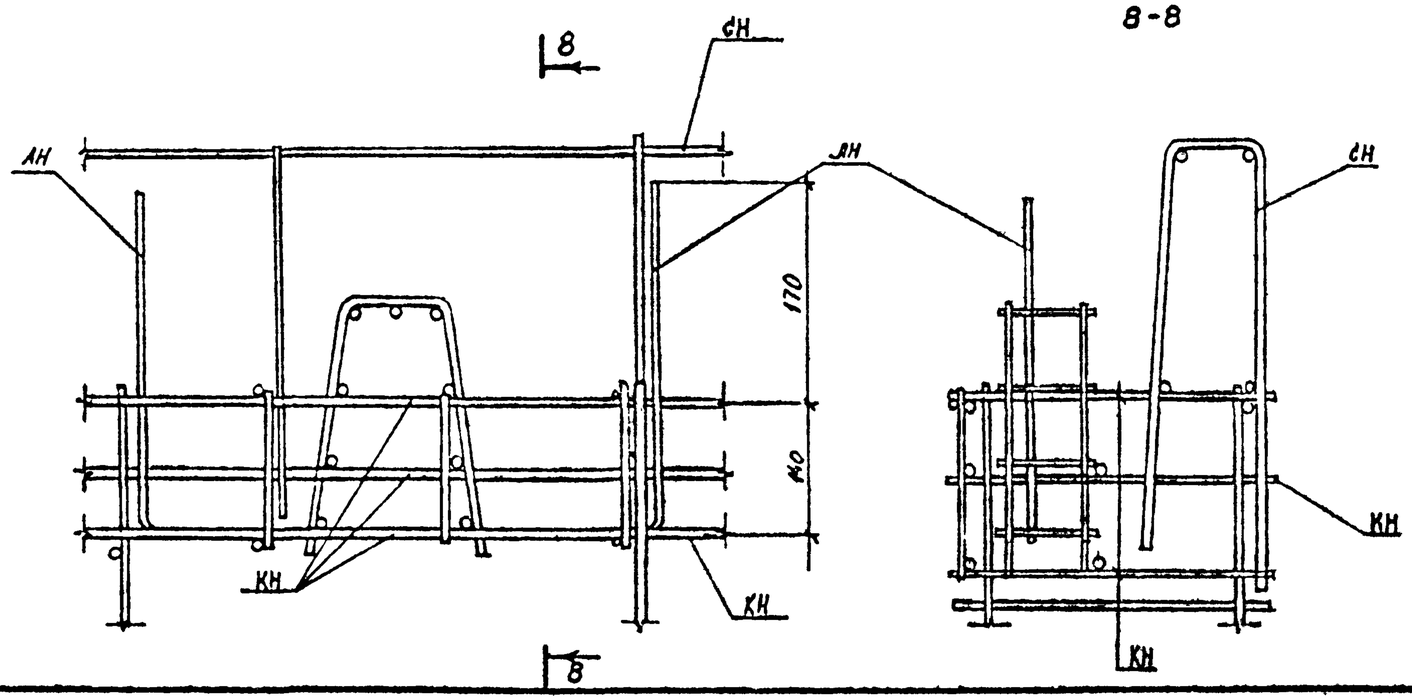

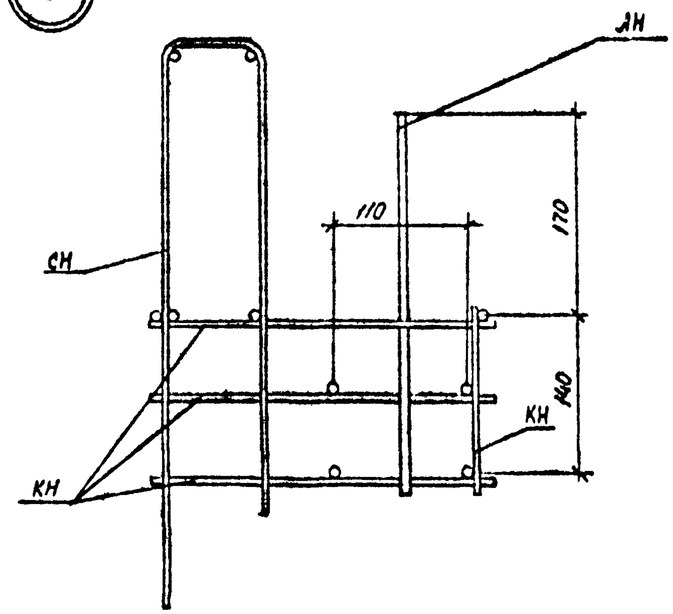

Инв № подл	Подпись и дата	Взам инв №

Формат А3

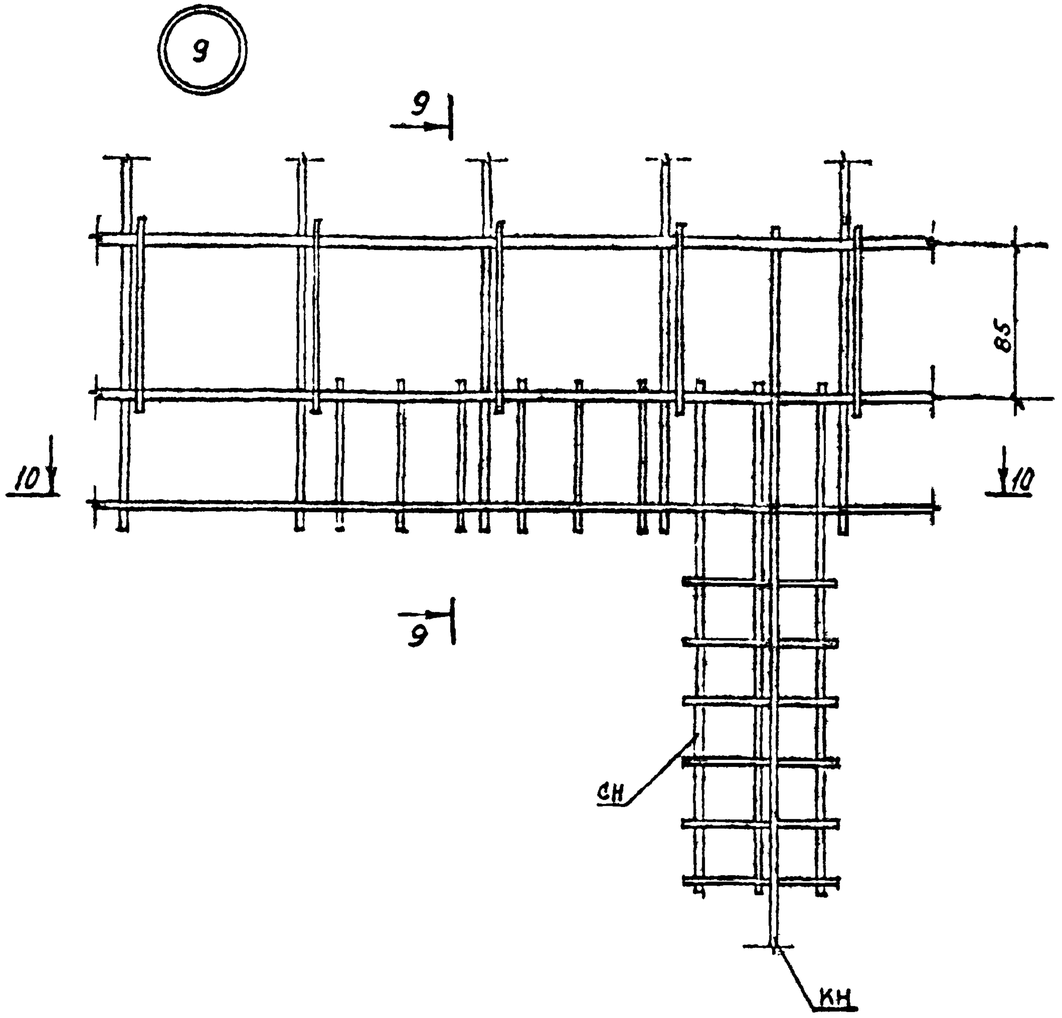

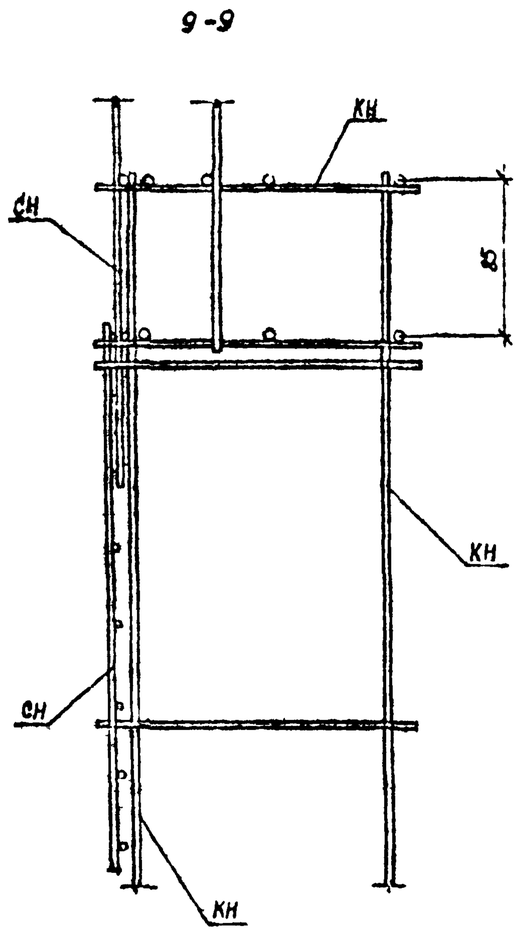

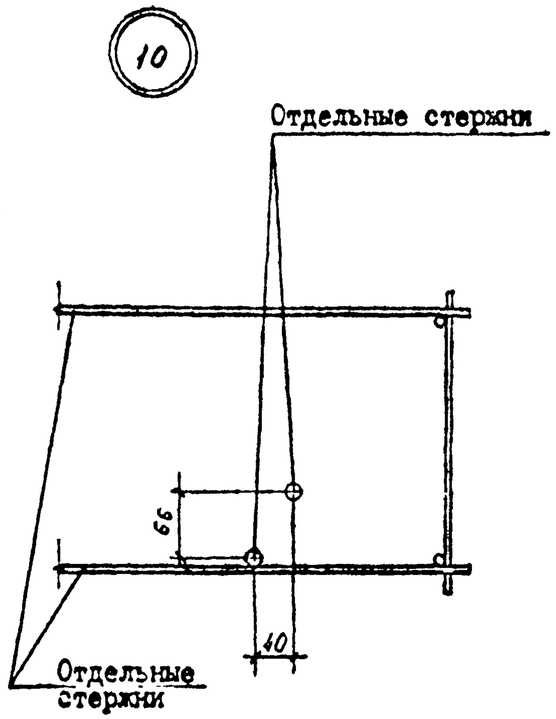

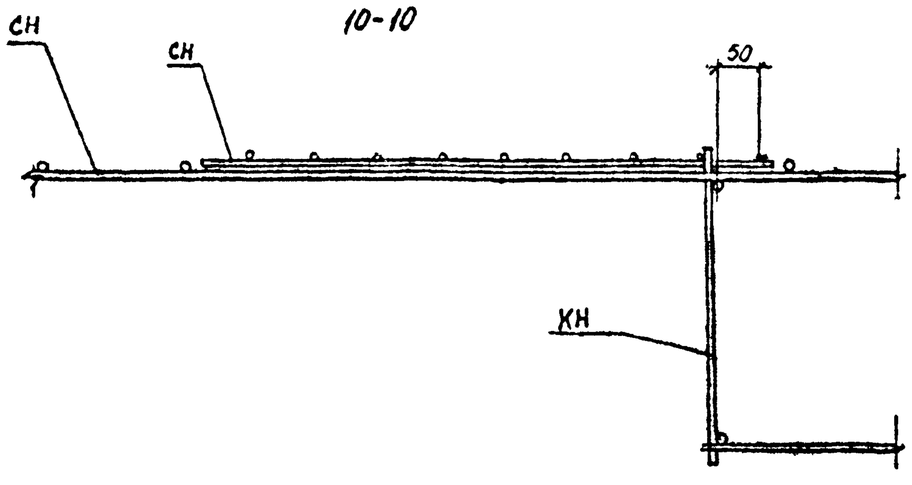

Инв. № подл.	Подпись и дата	Взам. инв. №

I.090.I-6СП.2 000002	Лист 4

Формат А3

11-11

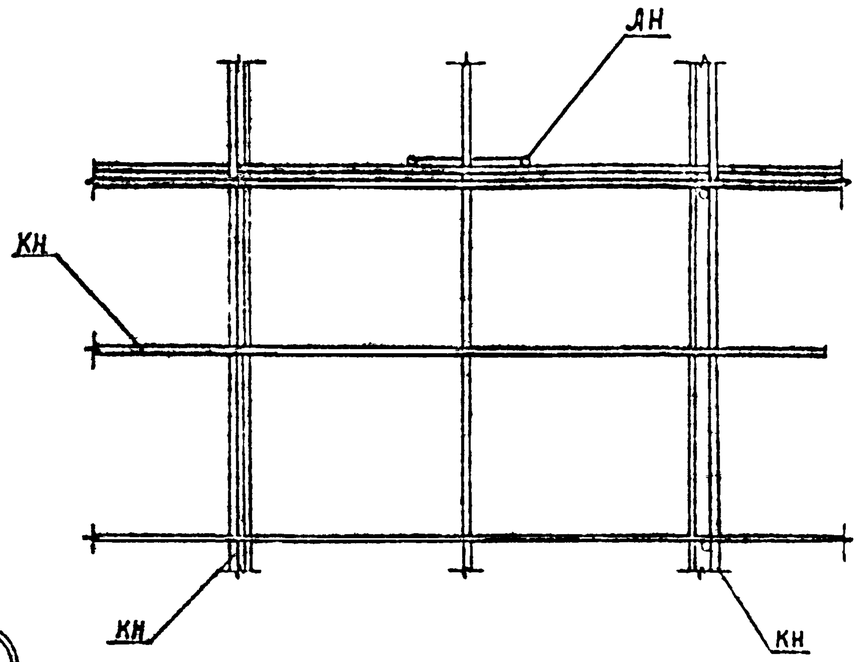

11

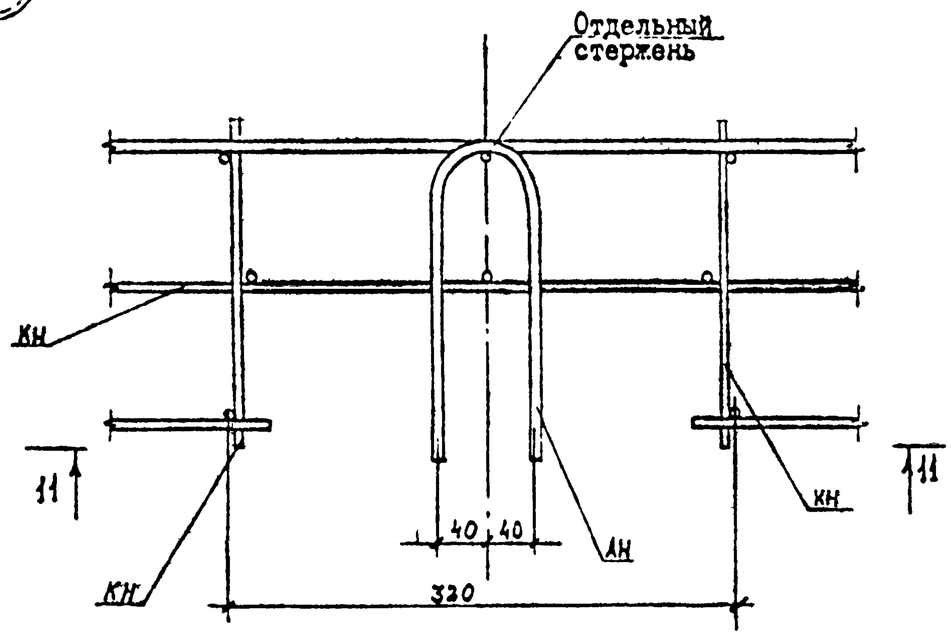

12

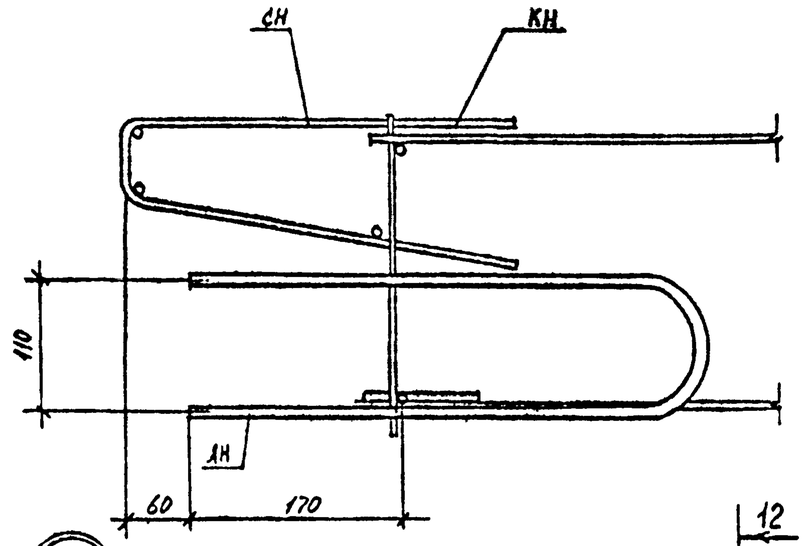

13

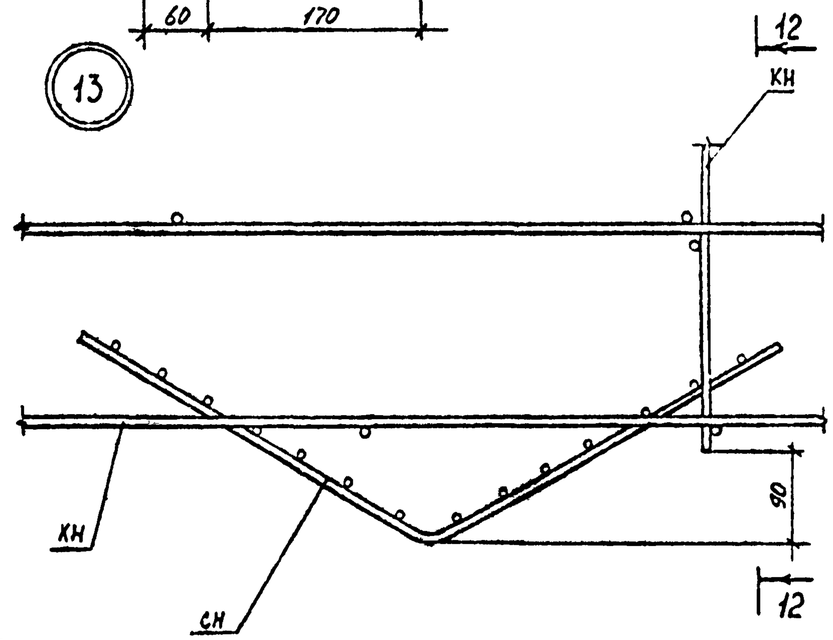

12-12

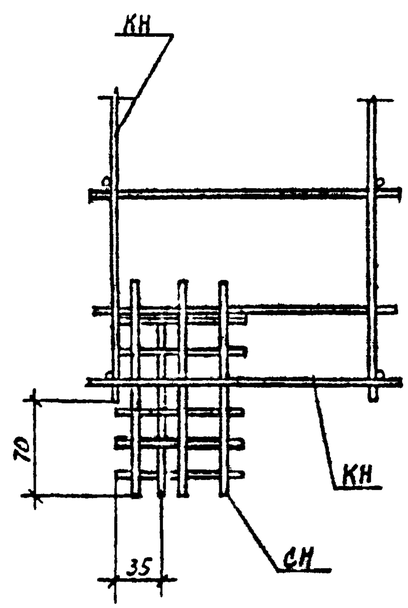

Инв. № подл	Подпись и дата	Взам. инв. №

I.090.I-6СП.2 000002	Лист 5

Формат А3

Обозначение	Наименование	Кол. на исполн. I.090.I-6СП.2 0100					Масса, кг	Примечание
		-	01	02	03	04		
	Документация							
I.090.I-6СП.2 0100СБ	Сборочный чертеж							
	Детали							
	ГОСТ 5781-82*							
0101	Ø6АШ L=1850	2	2				0,411	
0102	Ø12АШ L=1850			2	2		1,643	
0103	L=1000					6	0,888	
	ГОСТ 6727-80*							
0104	Ø4ВрI L=265		6				0,024	
0105	L=215	6					0,019	
0106	Ø5ВрI L=265				6		0,037	
0107	L=215			6			0,030	

Инв. № подл.	Подпись и дата	Взам. инв. №

Поз.	Зона	Формат
		А4
1		Б4
2		Б4

Н.контр.	Горбенко		09.87
Нач.отд.	Яньбулатов		09.87
Гл.спец.	Каримова		09.87
ГИП.	Ташпулатов		09.87
Рук.гр.	Абаева		09.87
Инженер	Дмитриева		09.87

I.090.I-6СП.2 0100

Каркас плоский КН I...КН 5

Стадия	Лист	Листов
Р		I

ТашЗНИИЭП

Формат А4

Рис.1

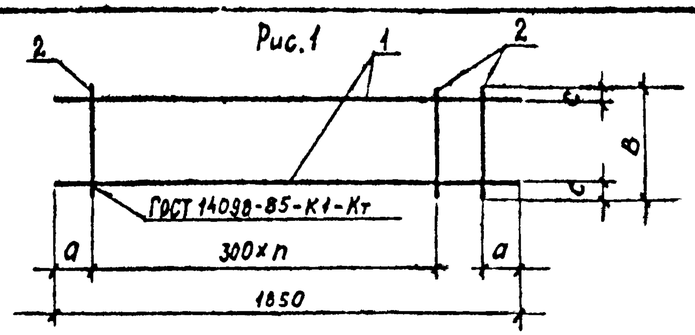

Рис. 2

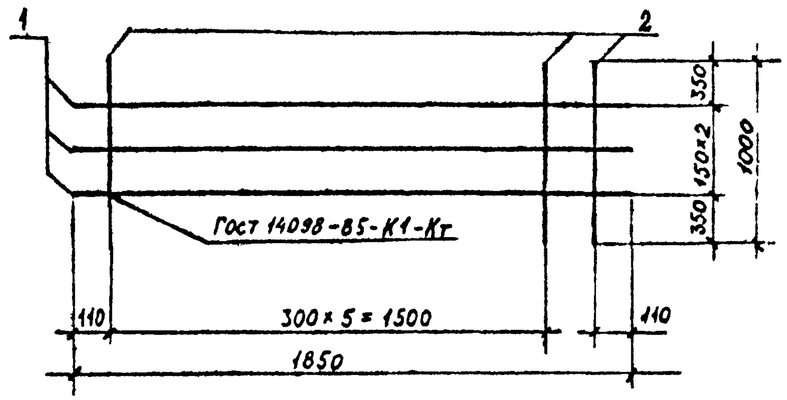

Обозначение	Марка	Рис.	В, мм.	а, мм.	п	Масса, кг
I.090.I-6СП.2 0100	КН I	I	215	100	5	0,94
-01	КН 2		265			0,97
-02	КН 3		215	155		3,47
-03	КН 4		265			3,51
-04	КН 5	2				6,56

Инв. № подл.	Подпись и дата	Взам. инв. №

Н.контр.	Горбенко		09.87
Нач.отд.	Яньбулатов		09.87
Гл.спец.	Каримова		09.87
ГИП.	Ташпулатов		09.87
Рук.гр.	Абаева		09.87
Инженер	Дмитриева		09.87

I.090.I-6СП.2 0100СБ

Каркас плоский КН I...КН5. Сборочный чертеж.

Стадия	Масса	Масштаб
Р	см. табл.	

Лист	Листов
	I

ТашЗНИИЭП

Формат А4

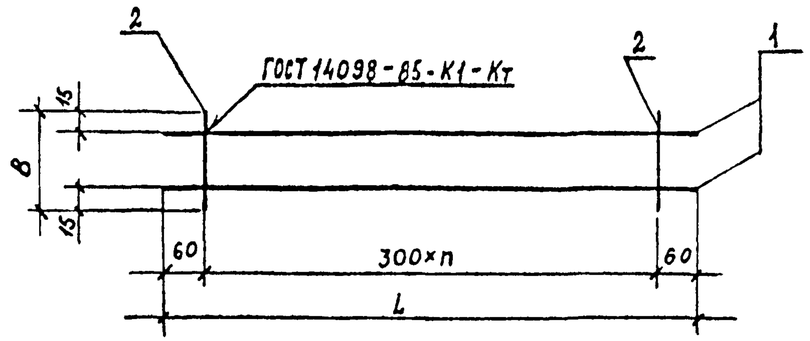

Обозначение	Марка	L,мм	В,мм	п	Масса, кг
I.090.I-6СП.2 0200	КН6	2520	2I5	8	I,29
-0I	КН7		265	8	I,33
-02	КН8	3I20	2I5	I0	I,50
-03	КН9		265	I0	I,65
-04	КНI0	5520	2I5	I8	2,8I
-05	КНII		265	I8	2,9I
-06	КНI2	6720	2I5	22	3,42
-07	КНI3		265	22	3,54

Инв. № подл. | Подпись и дата | Взам. инв. №

Н.контр.	Горбенко		09.87
Нач.отд.	Янбулатов		09.87
Гл.спец.	Каримова		09.87
ГИП.	Ташпулатов		09.87
Рук.гр.	Аваева		09.87
Инженер	Дмитриева		09.87

I.090.I-6СП.2 0200СБ

Каркас плоский КН6...КНI3. Сборочный чертеж.

Стадия	Масса	Масштаб
Р	см. табл.	
Лист	Листов I	

ТашЗНИИЭП

Формат А4

Инв. № подл. | Подпись и дата | Взам. инв. №

Обозначение	Наименование	Поз.	Кол. на исполн. I.090.I-6СП.2 0200										Примечание
			-	0I	02	03	04	05	06	07			
	Документация												
I.090.I-6СП.2 0200СБ	Сборочный чертеж												
	Детали												
I.090.I-6СП. 0200I	ГОСТ 5781-82* Ø6АШ L =2520	I	2	2							0,559		
0202	L =3I20				2	2					0,693		
0203	L =5520						2	2			I,225		
0204	L =6720								2	2	I,492		
I.090.I-6СП. 0205	ГОСТ 6727-80* Ø4ВрI L =2I5	2	9		II		I9		23		0,0I9		
0206	L =265			9		II		I9		23	0,024		

Формат	Зона	Поз.
А4		
БЧ		I
БЧ		2

I.090.I-6СП.2 0200

Стадия	Лист	Листов
Р		I

Каркас плоский КН6...КНI3

ТашЗНИИЭП

Н.контр.	Горбенко		09.87
Нач.отд.	Янбулатов		09.87
Гл.спец.	Каримова		09.87
ГИП.	Ташпулатов		09.87
Рук.гр.	Аваева		09.87
Инженер	Дмитриева		09.87

Формат А4

Обозначение	Наименование	Кол. на исполн. I.090.I-6СП.2 0300											Примечание
		-	01	02	03	04	05	06	07	08	09		
	Документация												
I.090.I-6СП.2 0300СБ	Сборочный чертеж												
	Детали												
	ГОСТ5781-82*												
I.090.I-6СП.2 0301	⌀ I6АШ L =2840	I	I			I						Масса, кг	4,481
0302	L =3440			I	I		I						5,428
0303	⌀I2АШ L =2540							I	I				2,255
0304	L =3I40									I	I		2,788
0305	⌀6АШ L =2540	I	I		I	I		I	I				0,563
0306	L =3I40			I	I		I			I	I		0,697
	ГОСТ6727-80*												
I.090.I-6СП.2 0307	⌀4ВрI L=2I5	9		II				9		II			0,019
0308	L=265		9		II				9		II		0,023
0309	L=I70					I7	2I						0,015

Инв. № подл.	Подпись и дата	Взам. инв. №

Поз.	Зона	Формат
I		БЧ
2		БЧ
3		БЧ
		А4

I.090.I-6СП.2 0300

Н.контр.	Горбенко		09.87
Нач.отд.	Янбулатов		09.87
Гл.спец.	Каримова		09.87
ГИП.	Ташпулатов		09.87
Рук.гр.	Аваева		09.87
Инженер	Дмитриева		09.87

Каркас плоский КН14... КН23.

Стадия	Лист	Листов
Р		I

ТашЗНИИЭП

Формат А4

Рис. 1

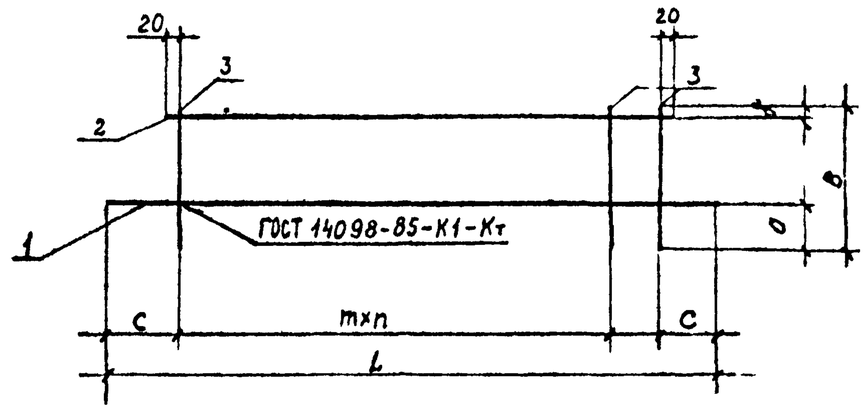

Обозначение	Марка	L,мм	В, мм	а, мм	б, мм	с, мм	п	ш, мм	Масса, кг
I.090.I-6СП.2 0300	КН I4	2840	2I5	85	20	I70	8	300	5,22
-0I	КН I5		265	I35	20				5,25
-02	КН I6	3440	2I5	85	20		I0		6,33
-03	КН I7		265	I35	20				6,38
-04	КН I8	2840	I70	I00	I5		I6	I50	5,03
-05	КН I9	3440					20		6,44
-06	КН 20	2540	2I5	I25	40	70	8	300	2,99
-07	КН 2I		265						3,03
-08	КН 22	3I40	2I5				I0		3,69
-09	КН 23		265						3,74

Инв. № подл.	Подпись и дата	Взам. инв. №

I.090.I-6СП.2 0300СБ

Н.контр	Горбенко		09.87
Нач.отд.	Янбулатов		09.87
Гл.спец	Каримова		09.87
ГИП.	Ташпулатов		09.87
Рук.гр.	Аваева		09.87
Инженер	Дмитриева		09.87

Каркас плоский
КН14...КН23.
Сборочный чертеж.

Стадия	Масса	Масштаб
Р	см. табл.	
Лист	Листов I	

ТашЗНИИЭП

Формат А4

Обозначение	Наименование	Кол. на исполн. I.090.I-6СП.2 0400						Масса, кг	Примечание
		-	01	02	03	04			
	Документация								
I.090.I-6СП.2 0400СБ	Сборочный чертеж								
	Детали								
	ГОСТ6727-80*								
0401	L =2050 Л4Вр1	4	4				1	0,185	
0402	L =710	11		11			2	0,064	
0403	L =750		11					0,068	
0404	L =700 Л 3Вр1			3			1	0,036	
0405	L =500				2			0,026	
0406	L =420					6		0,021	
0407	L =100			13			2	0,005	
0408	L =80				9			0,004	
0409	L =120					12		0,006	

Инв. № подл. | Подпись и дата | Взам. инв. №

Формат А4 | Зона | Поз.

Н.контр.	Горбенко			09.87
Нач.отд.	Янбулатов			09.87
Гл.спец.	Каримова			09.87
ГИП.	Ташпулатов			09.87
Рук.гр.	Абаева			09.87
Инженер	Дмитриева			09.87

I.090.I-6СП.2 0400

Сетки СН1 ... СН5

Стадия	Лист	Листов
Р		I

ТашЗНИИЭП

Рис.1

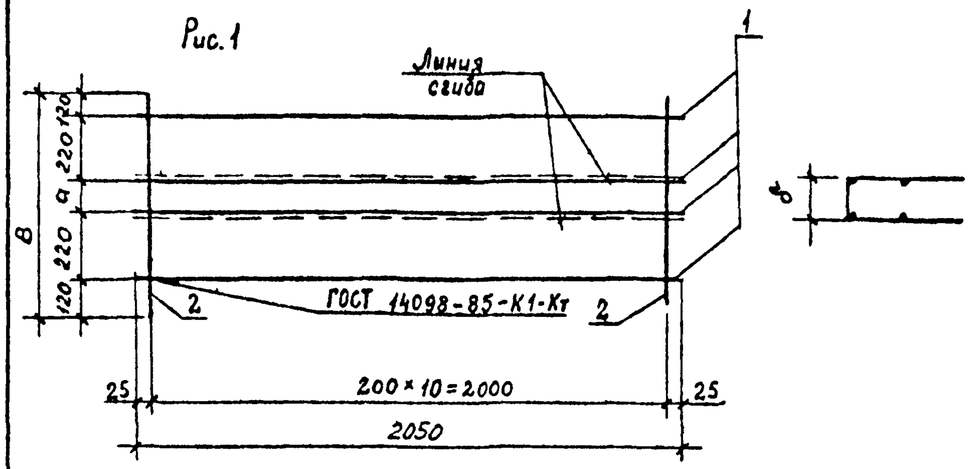

Рис. 2

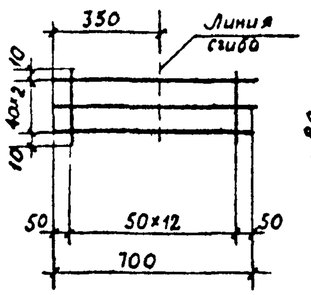

Рис. 3.

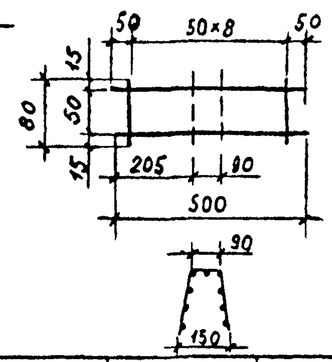

Рис. 4

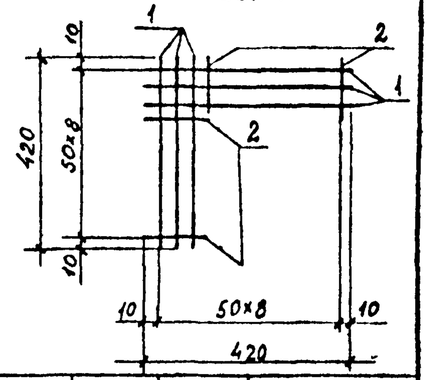

Обозначение	Марка	Рис.	а, мм	б, мм	в, мм	Масса, кг
I.090.I-6СП.2 0400	СН I	I	30	68	710	I,44
-01	СН 2	I	70	78	750	I,49
-02	СН 3	2				0,17
-03	СН 4	3				0,09
-04	СН 5	4				0,20

Инв. № подл. | Подпись и дата | Взам. инв. №

Н.контр	Горбенко		09.87
Нач.отд.	Янбулатов		09.87
Гл.спец	Каримова		09.87
ГИП.	Ташпулатов		09.87
Рук.гр.	Абаева		09.87
Инженер	Дмитриева		09.87

I.090.I-6СП.2 0400СБ

Сетки СН.I... СН 5.
Сборочный чертеж.

Стадия	Масса	Масштаб
Р	см. табл.	
Лист	Листов I	

ТашЗНИИЭП

Формат А4

Обозначение	Наименование	Кол. на исполн. I.090.I-6СП.2 0500															Масса, кг	Примечание
		-	01	02	03	04	05	06	07									
	Документация																	
I.090.I-6СП.2 0500СБ	Сборочный чертеж								X									
	Детали																	
	ГОСТ6727-80*								X									
I.090.I-6СП.2 0501	Ø4Вр1 L=2520	5	5						X								0,227	
0502	L=3120			5	5				X								0,281	
0503	L=5520					5	5		X								0,497	
0504	L=6720							5	5								0,605	
0505	L=775	9		11		19		23									0,070	
0506	L=825		9		11		19		23								0,074	

Инв. № подл. | Подпись и дата | Взам. инв. №

Поз. | Зона | Формат
I | 2 | БЧ | БЧ | А4

Н.контр.	Горбенко		09.87
Нач.отд.	Янбулатов		09.87
Гл.спец.	Каримова		09.87
ГИП.	Ташпулатов		09.87
Рук.гр.	Абаева		09.87
Инженер	Дмитриева		09.87

I.090.I-6СП.2 0500

Сетки СН6...СН13

Стадия	Лист	Листов
Р		I

ТашЗНИИЭП

Формат А4

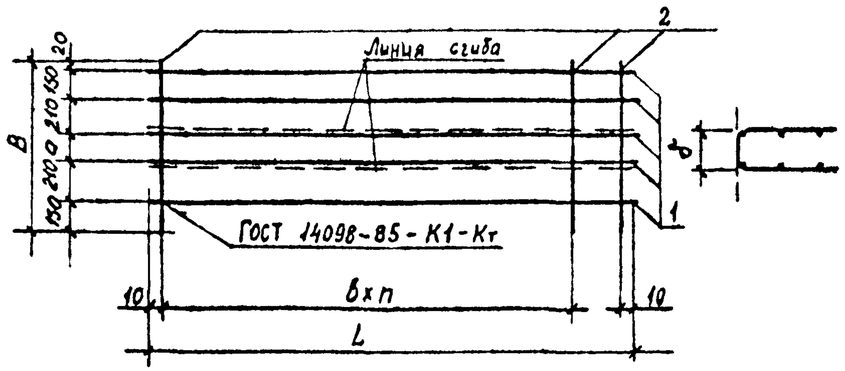

Обозначение	Марка	В, мм	а, мм	б, мм	L, мм	в, мм	п,	Масса, кг.
I.090.I-6СП.2 0500	СН 6	775	35	43	2520	300	8	I,77
-01	СН 7	825	85	93	2520		8	I,80
-02	СН 8	775	35	43	3I20		I0	2,I8
-03	СН 9	825	85	93	3I20		I0	2,22
-04	СНI0	775	35	43	5520		I8	3,82
-05	СНII	825	85	93	5520		I8	3,89
-06	СНI2	775	35	43	6720		22	4,64
-07	СНI3	825	85	93	6720		22	4,73

Инв. № подл. | Подпись и дата | Взам. инв. №

Н.контр.	Горбенко		09.87
Нач.отд.	Янбулатов		09.87
Гл.спец.	Каримова		09.87
ГИП.	Ташпулатов		09.87
Рук.гр.	Абаева		09.87
Инженер	Дмитриева		09.87

I.090.I-6СП.2 0500СБ

Сетки СН6...СНI3.
Сборочный чертеж.

Стадия	Масса	Масштаб
Р	см. табл.	
Лист	Листов I	

ТашЗНИИЭП

Формат А4

Рис.I

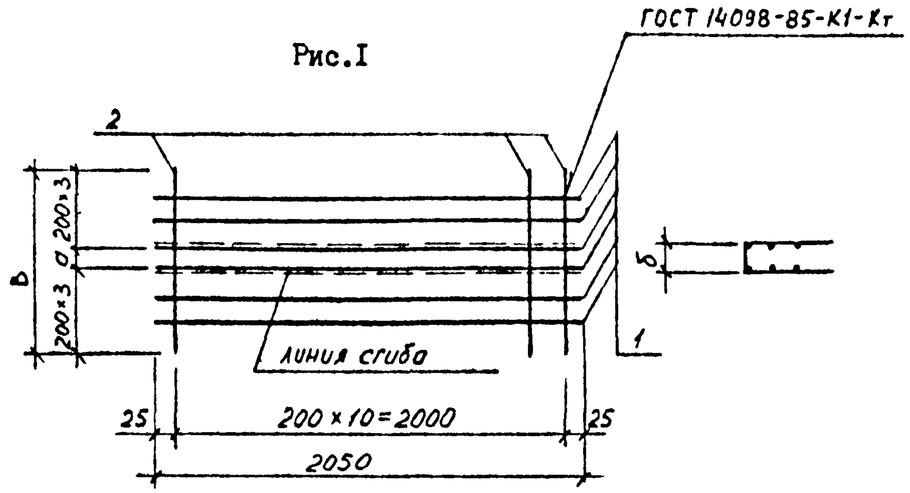

Рис.2

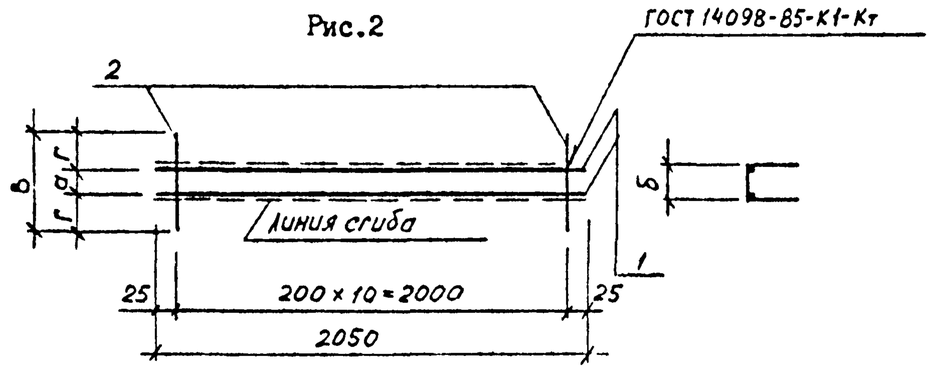

Обозначение	Марка	Рис.	В, мм.	а, мм.	б, мм.	г, мм.	Масса, кг.
I.090.I-6СП.2 0600	СНI4	I	I240	40	48		2,34
-0I	СНI5	I	I270	70	78		2,36
-02	СНI6	2	I90	30	38	80	0,56
-03	СНI7	2	320	60	68	I30	0,69

Н.контр	Горбенко		09.87
Нач.отд.	Янбулатов		09.87
Гл.спец	Каримова		09.87
ГИП.	Ташпулатов		09.87
Рук.гр.	Аваева		09.87
инженер	Дмитриева		09.87

I.090.I-6СП.2 0600СБ

Сетки СНI4 ... СНI7.
Сборочный чертеж.

Стадия	Масса	Масштаб
Р	см. табл.	
Лист	Листов I	

ТашЗНИИЭП

Взам. инв. № | Подпись и дата | Инв. № подл.

Формат А4

Обозначение	Наименование	Кол. на исполн. I.090.I-6СП.2 0600						Примечание
		-	0I	02	03			
	Документация							
I.090.I-6СП.2 0600СБ	Сборочный чертеж				X			
	Детали							
	ГОСТ 6727-80*							Масса, кг
I.090.I-6СП.2 0601	Ø4 ВрI	6	6	2	2			0,I85
0602	L=2050	6						0,II2
0603	L=I240	II						0,II4
0604	L=I270		II					0,0I7
0605	L= I90			II				0,029
	L= 320				II			
Поз.		I	2					
Зона								
Формат		БЧ	БЧ					

I.090.I-6СП.2 0600

Н.контр	Горбенко		09.87
Нач.отд	Янбулатов		09.87
Гл.спец	Каримова		09.87
ГИП	Ташпулатов		09.87
Рук.гр.	Аваева		09.87
Инженер	Дмитриева		09.87

Сетки СНI4 ... СНI7

Стадия	Лист	Листов
Р		I

ТашЗНИИЭП

Взам. инв. № | Подпись и дата | Инв. № подл.

Формат А4

Обозначение	Наименование	Кол. на исполн. I.090.I-6СП.2 0700	Масса, кг	Примечание
	Документация			
I.090.I-6СП.2 0700СБ	Сборочный чертеж			
	Детали			
	Отдельный стержень ГОСТ 5781-82*			
I.090.I-6СП.2 0701	⌀12АсП L=1420	I	I,26	
0702	L=280	I I	0,25	
0703	⌀16АсП L=1760	I	2,78	

Поз.	Зона	Формат
I		БЧ
2		БЧ
I		БЧ
		А4

Инв. № подл. | Подпись и дата | Взам. инв. №

Н.контр	Горбенко		09.87
Нач.отд.	Янбулатов		09.87
Гл.спец	Каримова		09.87
ГИП.	Ташпулатов		09.87
Рук.гр.	Аваева		09.87
Инженер	Дмитриева		09.87

I.090.I-6СП.2 0700

Петля строповочная ПС I, ПС 2.

Стадия	Лист	Листов
Р		I

ТашЗНИИЭП

Формат А4

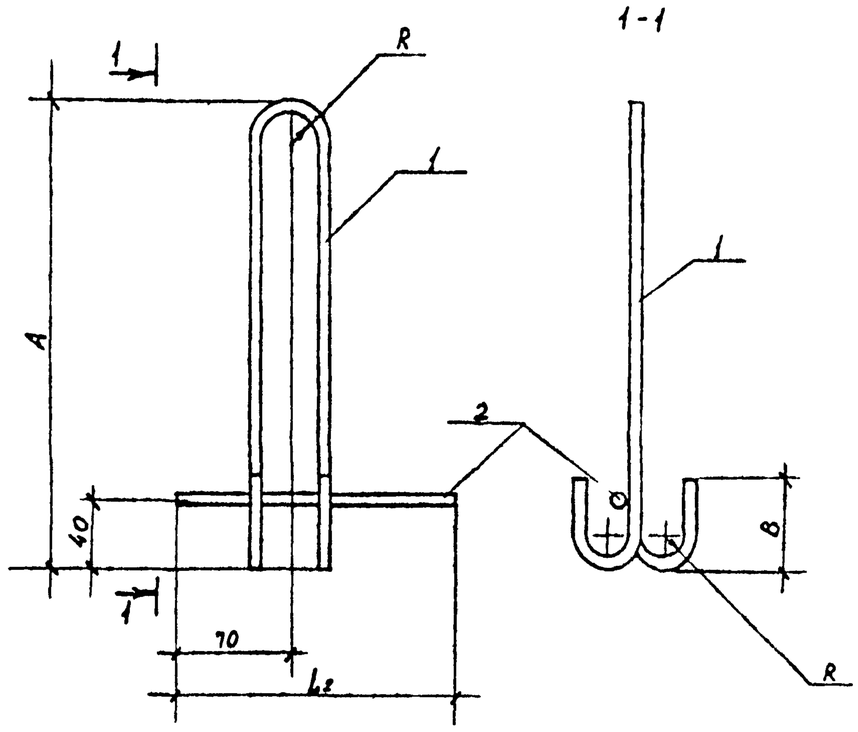

Обозначение	Марка	A, мм	B, мм	R, мм	L1, мм	L2, мм	Масса, кг
I.090.I-6СП.2 0700	ПС I	580	30	280	I420	280	I,5I
-0I	ПС 2	720	50		I760		3,03

Инв. № подл. | Подпись и дата | Взам. инв. №

Н.контр	Горбенко		09.87
Нач.отд.	Янбулатов		09.87
Гл.спец	Каримова		09.87
ГИП.	Ташпулатов		09.87
Рук.гр.	Аваева		09.87
Инженер	Дмитриева		09.87

I.090.I-6СП.2 0700СБ

Петля строповочная ПСI, ПС2.

Стадия	Масса	Масштаб
Р	см. табл.	
Лист	Листов I	

ТашЗНИИЭП

Формат А4

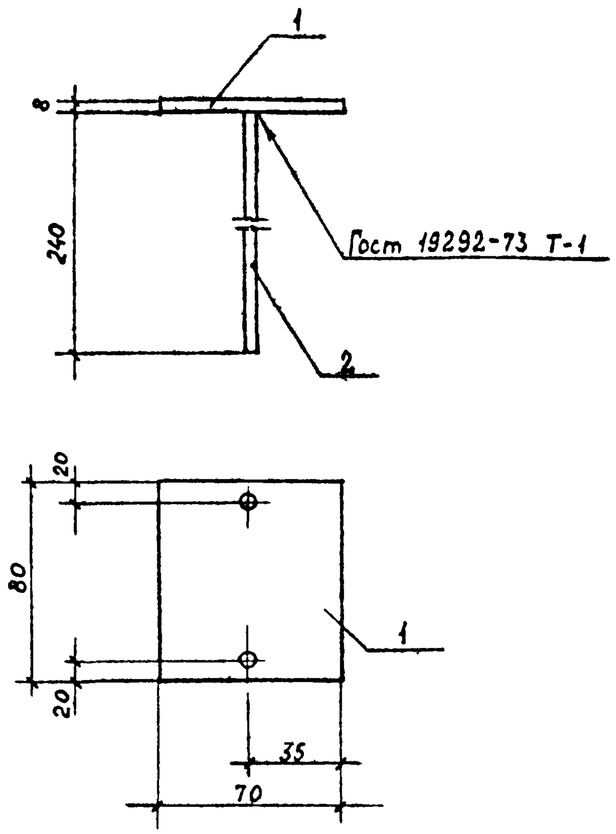

Формат	Зона	Поз.	Обозначение	Наименование	Кол.	Примечание
				Детали		
БЧ		I	I.090.I-6СП.2 0801	Полоса Б-2 8х70 ГОСТ 103-76* / ВСт3 ГОСТ 380-71*, L=80	I	0,35кг
БЧ		2	0802	⌀8АШ ГОСТ 5781-82*, L =240	2	0,09кг

Н.контр.	Горбенко		09.87	I.090.I-6СП.2 0800СБ
Нач.отд.	Янбулатов		09.87	Изделие закладное МН I.
Гл.спец.	Каримова		09.87	Стадия: Р; Масса: см. табл.; Масштаб:
ГИП	Ташпулатов		09.87	Лист; Листов I
Рук.гр.	Абаева		09.87	ТатЗНИИЭП
Инженер	Дмитриева		09.87	

Формат А4

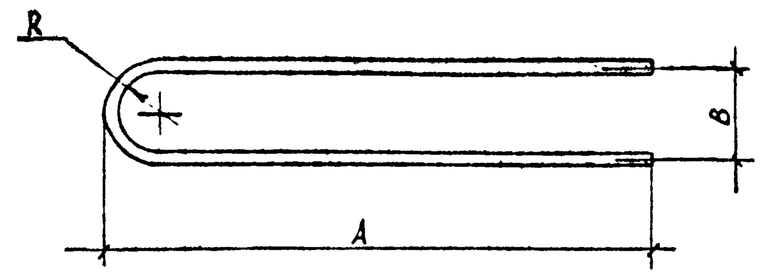

Обозначение	Марка	Сечение	Размеры, мм A	B	R	Длина, мм	Масса, кг.
I.090.I-6СП.2 0900	АНI	IOAI	540	II0	50	II50	0,7I
-0I	АН2	IOAI	II0	80	35	290	0,I79
-02	АН3	I2АШ	II0	80	34	290	0,258

Н.контр.	Горбенко		09.87	I.090.I-6СП.2 0900
Нач.отд.	Янбулатов		09.87	Анкер АН I ... АН 3.
Гл.спец	Каримова		09.87	Стадия: Р; Масса: см. табл.; Масштаб:
ГИП	Ташпулатов		09.87	Лист; Листов I
Рук.гр.	Абаева		09.87	ТатЗНИИЭП
Инженер	Дмитриева		09.87	

Формат А4

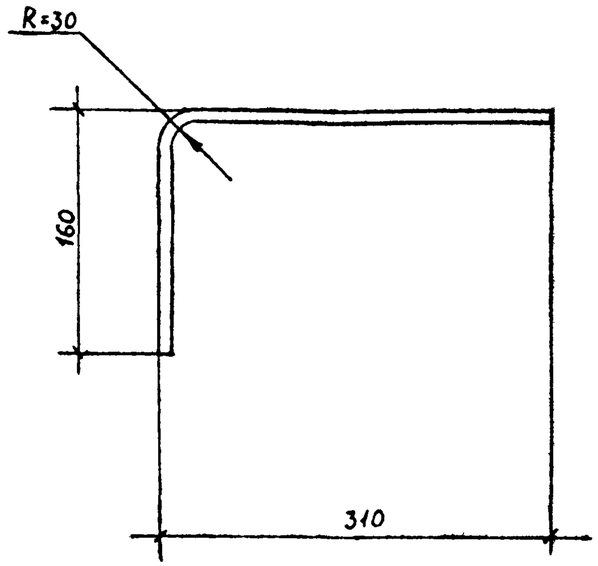

				I.090.I-6СП.2 I000			
				Анкер АН 4.	Стадия	Масса	Масштаб
					Р	0,I9	
Н контр	Горбенко		09.87		Лист		Листов I
Нач.отд.	Янбулатов		09.87				
Гл.спец	Каримова		09.87				
ГИП	Ташпулатов		09.87	Стержень класса А-I ГОСТ5781-82* ⌀8, L=490	ТашЗНИИЭП		
Рук.гр.	Абаева		09.87				
Инженер	Дмитриева		09.87				

Взам.инв№ | Подпись и дата | Инв№ подл.

Формат А4

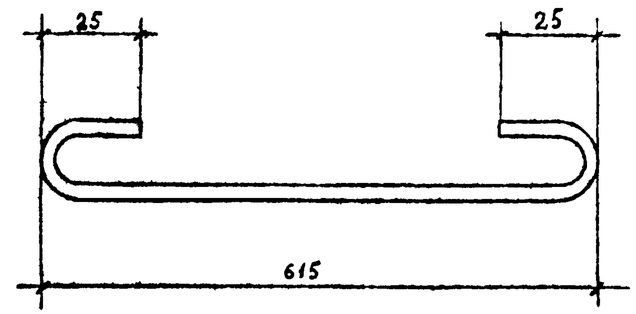

				I.090.I-6СП.2 II00			
				Хомут ХМ I.	Стадия	Масса	Масштаб
Н контр.	Горбенко		09.87		Р	0,I04	
Нач.отд	Янбулатов		09.87		Лист		Листов I
Гл.спец	Каримова		09.87				
ГИП	Ташпулатов		09.87	Стержень класса Вр-I ГОСТ6727-80* ⌀5, L=675	ТашЗНИИЭП		
Рук.гр	Абаева		09.87				
Инженер	Дмитриева		09.87				

Взам.инв№ | Подпись и дата | Инв№ подл

Формат А4

Марки элемента	Изделие арматурное																Изделие закладное					Общий расход
	Арматура класса																Арматура класса		Прокат марки			
	А-Ш					Ас-П			А-I			Вр-I				Всего	А-Ш		В ст.3		Всего	
	ГОСТ5781-82*					ГОСТ5781-82*			ГОСТ5781-82*			ГОСТ6727-80*					ГОСТ5781-82*		ГОСТ103-76*			
	Ø6	Ø10	Ø12	Ø16	Итого	Ø12	Ø16	Итого	Ø8	Ø10	Итого	Ø3	Ø4	Ø5	Итого		Ø8	Итого	-8х70	Итого		
ПСЦ30.21.2,5-П-СП.I 1ПСЦ30.21.2,5-П-СП.I	6,35	-	12,6	17,92	36,87	3,04	-	3,04	0,38	1,42	3,22	0,52	5,56	4,34	10,42	52,13	-	-	-	-	-	52,13
ПСЦ30.21.3,0-П-СП.I 1ПСЦ30.21.3,0-П-СП.I	6,35	-	12,6	17,92	36,87	3,04	-	3,04	0,38	1,42	3,22	0,52	5,93	4,34	10,79	52,50	-	-	-	-	-	52,50
ПСЦ30.21.2,0-П-СП1.I	6,35	-	12,6	17,92	36,87	3,04	-	3,04	0,38	1,42	3,22	0,52	5,56	4,34	10,42	52,13	0,72	0,72	1,40	1,40	2,12	54,25
ПСЦ30.21.3,0-П-СП1.I	6,35	-	12,6	17,92	53,55	3,04	-	3,04	0,38	1,42	3,22	0,52	5,93	4,34	10,42	52,50	0,72	0,72	1,40	1,40	2,12	54,62
ПСЦ36.21.2,5-П-СП.I 1ПСЦ36.21.2,5-П-СП.I	7,70	-	13,66	21,71	43,07	3,04	-	3,04	1,14	1,42	3,98	0,78	6,16	5,30	12,24	60,91	-	-	-	-	-	60,91
ПСЦ36.21.3,0-П-СП.I 1ПСЦ36.21.3,0-П-СП.I	7,7	-	13,66	21,71	43,07	3,04	-	3,04	1,14	1,42	3,98	0,78	6,59	5,30	12,67	61,34	-	-	-	-	-	61,34
ПСЦ60.21.2,5-П-СП.I 1ПСЦ60.21.2,5-П-СП.I	13.12	-	25,5	36,86	75,48	6,08	-	6,08	0,76	1,42	3,60	1,04	8,56	8,15	17,73	101,5	-	-	-	-	-	101,5
ПСЦ60.21.3,0-П-СП.I 1ПСЦ60.21.3,0-П-СП.I	13,12	-	25,5	36,86	75,48	6,08	-	6,08	0,76	1,42	3,60	1,04	9,22	8,13	18,39	102,2	-	-	-	-	-	102,2
ПСЦ72.21.2,5-П-СП.I 1ПСЦ72.21.2,5-П-СП.I	15,83	-	27,62	44,44	87,89	1,00	11,12	12,12	2,28	1,42	5,12	1,56	9,76	11,05	22,37	126,1	-	-	-	-	-	126,1
ПСЦ72.21.3,0-П-СП.I 1ПСЦ72.21.3,0-П-СП.I	15,83	-	27,62	44,44	87,89	1,00	11,12	12,12	2,28	1,42	5,12	1,56	10,54	11,05	23,15	126,9	-	-	-	-	-	126,9
1ПСЦ32.21.2,5-П-СП.I 2ПСЦ32.21.2,5-П-СП.I	6,88	-	12,6	17,92	37,4	3,04	-	3,04	0,38	1,42	3,22	0,72	5,33	4,34	10,39	52,63	-	-	-	-	-	52,63

Взам. инв. №

Дата

Подп.

Инв. № подл.

Н.контр.	Горбенко		09.87
Нач.отд	Янбулатов		09.87
Гл.спец.	Каримова		09.87
ГИП	Ташпулатов		09.87
Рук.гр	Аваева		09.87
Вед.инж	Шарова		09.87

I.090.I-6СП.2 000000РС

Ведомость расхода стали

Стадия	Лист	Листов
Р	I	2

ТашЗНИИЭП

Формат А3

Марка элемента	Изделие арматурное																Изделие закладное					Общий расход
	Арматура класса																Арматура класса		Прокат марки		Всего	
	А-Ш					Ас-П			А-I			Вр-I				Всего	А-Ш		В ст.3			
	ГОСТ5781-82*					ГОСТ5781-82*			ГОСТ5781-82*			ГОСТ6727-80*					ГОСТ5781-82*		ГОСТ103-76*			
	Ø6	Ø10	Ø12	Ø16	Итого	Ø12	Ø16	Итого	Ø8	Ø10	Итого	Ø3	Ø4	Ø5	Итого		Ø8	Итого	-8х70	Итого		
1ПСЦ32.21.3,0-П-СП.I 2ПСЦ32.21.3,0-П-СП.I	6,88	-	12,6	17,92	37,4	3,04	-	3,04	0,38	1,42	3,22	0,52	7,59	4,34	12,45	54,69	-	-	-	-	-	54,69
1ПСЦ38.21.2,5-П-СП.I 2ПСЦ38.21.2,5-П-СП.I	9,83	-	13,66	21,71	45,2	3,04	-	3,04	1,14	1,42	3,98	0,78	7,92	5,30	14,00	64,80	-	-	-	-	-	64,80
1ПСЦ38.21.3,0-П-СП.I 2ПСЦ38.21.3,0-П-СП.I	9,83	-	13,66	21,71	45,2	3,04	-	3,04	1,14	1,42	3,98	0,78	8,53	5,30	14,61	65,41	-	-	-	-	-	65,41
1ПСЦ62.21.2,5-П-СП.I 2ПСЦ62.21.2,5-П-СП.I	14,19	-	25,5	36,86	76,55	6,08	-	6,08	0,76	1,42	3,60	1,04	10,17	9,14	20,35	105,2	-	-	-	-	-	105,2
1ПСЦ62.21.3,0-П-СП.I 2ПСЦ62.21.3,0-П-СП.I	14,19	-	25,5	36,86	76,55	6,08	-	6,08	0,76	1,42	3,60	1,04	10,97	9,14	21,15	106,0	-	-	-	-	-	106,0
2ПСЦ30.21.2,5-П-СП.I	7,21	2,10	19,67	14,77	43,75	3,04	-	3,04	0,38	1,42	3,22	0,92	6,05	2,71	9,68	58,27	-	-	-	-	-	58,27
2ПСЦ30.21.3,0-П-СП.I	7,21	2,10	19,67	14,77	43,75	3,04	-	3,04	0,38	1,42	3,22	0,92	6,47	2,79	10,18	58,77	-	-	-	-	-	58,77
2ПСЦ36.21.2,5-П-СП.I	8,16	2,10	21,24	18,56	50,06	3,04	-	3,04	1,14	1,42	3,98	1,01	6,68	3,64	11,33	66,99	-	-	-	-	-	66,99
2ПСЦ36.21.3,0-П-СП.I	8,16	2,10	21,24	18,56	50,06	3,04	-	3,04	1,14	1,42	3,98	1,01	7,11	3,72	11,84	67,50	-	-	-	-	-	67,50
2ПСЦ60.21.2,5-П-СП.I	14,35	1,14	37,60	36,0	89,09	6,08	-	6,08	0,76	1,78	3,96	1,04	8,56	9,30	18,90	116,6	-	-	-	-	-	116,6
2ПСЦ60.21.3,0-П-СП.I	14,35	1,14	37,60	36,0	89,09	6,08	-	6,08	0,76	1,78	3,96	1,04	9,22	9,38	19,64	117,4	-	-	-	-	-	117,4
2ПСЦ72.21.2,5-П-СП.I	17,06	1,14	39,71	43,22	101,13	1,00	11,12	12,12	2,28	1,78	5,48	6,20	5,12	11,16	92,48	139,8	-	-	-	-	-	139,8
2ПСЦ72.21.3,0-П-СП.I	17,06	1,14	39,71	43,22	101,13	1,00	11,12	12,12	2,28	1,78	5,48	6,29	5,81	11,24	23,34	140,7	-	-	-	-	-	140,7

Взам инв. №

Подпись и дата

Инв. № подл