ТИПОВЫЕ СТРОИТЕЛЬНЫЕ КОНСТРУКЦИИ, ИЗДЕЛИЯ И УЗЛЫ

СЕРИЯ 1.100.1-7

ИНДУСТРИАЛЬНЫЕ ИЗДЕЛИЯ КРУПНОПАНЕЛЬНЫХ 5-9 ЭТАЖНЫХ ЗДАНИЙ С ВЫСОТОЙ ЭТАЖА 2,8м И СО СТРОИТЕЛЬНЫМ МОДУЛЕМ 15М НА ОСНОВЕ ЖИЛЫХ ДОМОВ СЕРИИ 97

ВЫПУСК 1-1

ПАНЕЛИ НАРУЖНЫХ ЦОКОЛЬНЫХ СТЕН ОДНОСЛОЙНЫЕ ЛЕГКОБЕТОННЫЕ ДЛЯ ОДНОСЛОЙНЫХ НАРУЖНЫХ СТЕН ТОЛЩИНОЙ 400 мм

РАБОЧИЕ ЧЕРТЕЖИ

ТИПОВЫЕ СТРОИТЕЛЬНЫЕ КОНСТРУКЦИИ, ИЗДЕЛИЯ И УЗЛЫ

СЕРИЯ 1.100.1-7

ИНДУСТРИАЛЬНЫЕ ИЗДЕЛИЯ КРУПНОПАНЕЛЬНЫХ 5-9 ЭТАЖНЫХ ЗДАНИЙ С ВЫСОТОЙ ЭТАЖА 2,8м И СО СТРОИТЕЛЬНЫМ МОДУЛЕМ 15М НА ОСНОВЕ ЖИЛЫХ ДОМОВ СЕРИИ 97

ВЫПУСК 1-1

ПАНЕЛИ НАРУЖНЫХ ЦОКОЛЬНЫХ СТЕН ОДНОСЛОЙНЫЕ ЛЕГКОБЕТОННЫЕ ДЛЯ ОДНОСЛОЙНЫХ НАРУЖНЫХ СТЕН ТОЛЩИНОЙ 400 мм

РАБОЧИЕ ЧЕРТЕЖИ

РАЗРАБОТАНЫ

СибЗНИИЭП

Главный инженер С.Ф.Траутвейн

Начальник АПМ-1 М.К.Печерин

Главный инженер проекта И.Б.Радашкевич

УТВЕРЖДЕНЫ И ВВЕДЕНЫ В ДЕЙСТВИЕ
С 30 АПРЕЛЯ 1990 Г
ГОСКОМАРХИТЕКТУРЫ
ПРИКАЗ ОТ 23.03.90 №46

Обозначение	Наименование	Стр.
1.100.1-7.1-1 00.00.00	Содержание	3
00.00.00ТО	Техническое описание	4...7
00.00.00НН	Номенклатура изделий	8...10
01.00.00	Панель цокольная наружная 1НЦ 30.22.35-150л	11
01.01.00	Каркас пространственный КП30.22.35	12
02.00.00	Панель цокольная наружная 1НЦ30.20.35-150л	13
02.01.00	Каркас пространственный КП30.20.35	14
03.00.00	Панель цокольная наружная 1НЦ45.22.35-150л	15
03.01.00	Каркас пространственный КП45.22.35	16
04.00.00	Панель цокольная наружная 1НЦ45.20.35-150л	17
04.01.00	Каркас пространственный КП45.20.35	18
05.00.00	Панель цокольная наружная 1НЦ45.22.35-150л-1	19
05.01.00	Каркас пространственный КП45.22.35-1	20
06.00.00	Панель цокольная наружная 1НЦ27.22.35-150л	21
06.01.00	Каркас пространственный КП27.22.35	22
07.00.00	Панель цокольная наружная 1НЦ 38.22.35-150л	23
07.01.00	Каркас пространственный КП38.22.35	24
08.00.00	Панель цокольная наружная 1НЦ30.10.50-150л	25
08.01.00	Каркас пространственный КП30.10.50	26
09.00.00	Панель цокольная наружная 1НЦ33.22.35-150л	27
09.01.00	Каркас пространственный КП33.22.35	28
10.00.00	Панель цокольная наружная 1НЦ48.22.35-150л	29
10.01.00	Каркас пространственный КП48.22.35	30
11.00.00	Панель цокольная 1НЦ15.22.35-150л	31
11.01.00	Каркас пространственный КП15.22.35	32

Обозначение	Наименование	Стр.
1.100.1-7.1-1 00.00.00Д1	Узлы опалубки	33...39
00.00.00Д2	Узлы армирования	40...42
00.00.01	Каркас плоский Кр1...Кр6	43
00.00.02	Каркас плоский Кр7...Кр12	44
00.00.03	Каркас ПК1...ПК4	45
00.00.04	Каркас ПК5, ПК6	46
00.00.05	Сетка С1, С2	47
00.00.06	Изделие закладное М1	48
00.00.07	Анкер А1	
00.00.08	Петли монтажные П1÷П5	49
00.00.08СБ	Петли монтажные П1÷П5 Сборочный чертёж	
12.00.00	Продух оконный ОП1	50
00.00.00РС	Ведомость расхода стали	51

Инв.№подл. | Подпись и дата | Взам.инв.№

Привязан

Инв.№

Н.контр.	Радашкевич		
Нач.АПМ	Печерин		12.89
Гл.конст.	Радашкевич		
Рук.гр.	Стабредова		
Провер.	Булгакова		
Разраб.	Моисеева		

1.100.1-7.1-1 00.00.00

Содержание

Стадия	Лист	Листов
Р		1

СибЗНИИЭП г. Новосибирск

I. Общая часть.

Рабочие чертежи панелей цокольных наружных стен однослойных керамзитобетонных, с шагом поперечных стен 3.0 и 4.5 и высотой этажа 2.0 м для крупнопанельных жилых зданий серии 97 разработаны в составе общесоюзного строительного каталога типовых конструкций и изделий для всех видов строительства.

Выпуск содержит техническое описание, опалубочные и арматурные узлы.

Панели предназначены для несущих стен 5-9 этажных жилых зданий с размерами строительного модуля кратными 1500 мм (1.5 м), предназначенных для строительства в климатическом районе I В, при расчётных температурах наружного воздуха -40°С, нормативном ветровом давлении до 0.38 кПа, на территориях с обычными геологическими условиями.

Панели предназначены для зданий II степени огнестойкости: предел огнестойкости - более 2х часов.

Соединение цокольных панелей наружных стен с цокольными панелями внутренних стен и перекрытий должно осуществляться в соответствии с монтажными узлами, разработанными для домов серии 97.

В данном альбоме представлены рабочие чертежи наружных цокольных панелей, толщиной 350 мм.

При проектировании панелей учтены требования СНиП 2.03.01-84* и ГОСТ 11024-84* "Панели из легких бетонов для наружных стен жилых и общественных зданий". Изготовление панелей должно также соответствовать требованиям разработанных для настоящей серии технических условий ТУ67-993-88

Наружные цокольные стеновые панели разработаны с учётом следующих основных технологических положений:

а) изготовление панелей предусматривается применительно к технологии заводов железобетонных изделий, запроектированных институтом Гипростроймаш, шифр 409-013-14.83.

б) предельный габарит панелей 4.5×2.2×0.35 м, масса до 5.6 т;

в) панели изготавливаются фасадной стороной вниз;

г) подъем панелей в вертикальное положение после термообработки производится с помощью кантователя при угле наклона не менее 70°;

д) распалубка производится при достижении прочности бетона изделия не менее 70% от проектной;

е) панели армируются пространственными сварными каркасами, устанавливаемыми в форму при закрытых бортах: отдельные элементы пространственных каркасов, а также строповочные петли, выпуски и закладные детали окончательно фиксируются в форме;

ж) съемные элементы форм, обеспечивающие образование проёмов, а также элементы, образующие профили торцовых панелей, устанавливаются после укладки пространственных каркасов в форму.

Контроль качества при изготовлении должен производиться путем систематического пооперационного контроля: прочности бетонных кубов и арматуры, прочности укладки пространственных каркасов, толщин защитных слоев.

2. Конструкция панелей.

Наружные цокольные однослойные панели выполняются из керамзитобетона класса по прочности на сжатие В7.5; морозостойкость не менее F50; плотность керамзитобетона в высушенном до

Привязан						1.100.1-7.1-1		0000.00.ТО
				Норм.конт.	Радашкевич			
				Нач.АПМ	Печерин	12.89	Техническое описание	Стадия: Р; Лист: 1; Листов: 4
				Гл.конст.	Радашкевич			
				Рук.гр.	Стабредова			СибЗНИИЭП г. Новосибирск
				Провер.	Радашкевич			
Инв.№				Разраб.	Павлючик			

Копир. Морозова. Формат А3

Инв.№ подл. | Подпись и дата | Взам.инв.№

постоянной массы состоянии D 1500 кг/м³.

Фактурный слой или слой, к которому крепится облицовочная плитка, должен переходить с фасадной поверхности на оконные и дверные откосы и на торцы панелей в зоне установки герметиков. Класс фактурного слоя по прочности на сжатие должен быть не менее В7.5, морозостойкость фактурного слоя - не ниже F 50, толщина фактурного слоя - 20мм (D 2000 кг/м³).

Для фасадных поверхностей панелей приняты варианты отделки; а) траторной или гранитной щебенкой; б) стеклянной или керамической плиткой; в) фактура „декор".

Вид отделки назначается в конкретном проекте.

Качество отделки внутренней поверхности панелей должно соответствовать категории А6-лицевых неотделываемых поверхностей (см. ГОСТ 11024-84*).

Некачественные поверхности должны затираться цементно-песчаным раствором с добавкой эмульсии ПВА (в количестве 5% от массы цемента).

Панели по своему местоположению в здании делятся на рядовые (вдоль фасадов) и торцевые, включая боковые стенки ризалитов.

По характеру примыкания к перекрытию панели делятся на панели с противодождевым барьером в виде гребня, расположенного поверху панели, и без гребня - для опирания на них плит лоджий и балконов.

Профили по периметру наружного слоя панелей запроектированы из условия устройства стыков, заделываемых герметиком, с отводом воды случайно проникшей в вертикальные стыки, для чего в них предусмотрены каналы декомпрессионные полости.)

Наружная поверхность верхнего гребня должна быть покрыта водонепроницаемой мастикой (см. узел опалубки I).

По вертикальным торцам панелей предусмотрены шпонки (см. шпонки I÷III); в углах панелей по верху - петлевые выпуски для сопряжения панелей между собой и с внутренними стенами.

По верху панелей расположены строповочные петли. Наружные цокольные стеновые панели крепятся к плитам перекрытий. Крепление осуществляется приваркой соответствующих элементов панелей перекрытия к строповочным петлям.

Заполнение проемов столярными изделиями производится на заводе после термообработки панелей. Для крепления деревянных коробок люков или дверей в панелях предусмотрены деревянные антисептированные пробки, (см. узлы 12.13)

Приемка панелей ОТК завода-изготовителя и контрольная выборочная проверка потребителей производится в соответствии с ГОСТ 11024-84*, масса панелей при отпуске не должна превышать проектную более, чем на 7% влажность панелей не должна превышать 13%.

Размеры стеновых панелей не должны иметь отклонений от основных проектных размеров, превышающих установленные ГОСТом допуски.

Прочность бетона к моменту отпуска изделий с завода должна быть не менее 80% проектной марки бетона.

Верхнюю и боковые поверхности, обозначенные на рис. 1 пунктирной линией, огрунтовать. Материал для грунтовки должен быть принят в соответствии с данными конкретного проекта.

Указания по армированию панелей и изготовление пространственных каркасов.

Панели без проемов и простенки шириной более 450 мм панелей с проемами заармированы на усилия, возникающие при распалубке.

Инв.№ подл. | Подпись и дата | Взам. инв.№

Привязан			
Инв.№			

1.100.1-7.1-1	00.00.00 ТО	Лист 2

Копир. Морозова. Формат А3

Армирование панелей осуществляется пространственными каркасами, которые в свою очередь состоят из унифицированных каркасов-заготовок с привязанными к ним дополнительными арматурными деталями.

Привязанными- поскольку эти детали по условиям укладки пространственных каркасов в формы с закрытыми бортами не могут быть жестко закреплены на каркасах-заготовках.

Каркасы - заготовки представляют собой систему вертикальных и горизонтальных каркасов, расположенных по контуру панели и проема.

Признак принадлежности к панели и одновременно марку пространственного каркаса каркас-заготовка получает после того, как к нему привязываются (до или после укладки в форму) дополнительные изделия.

Сварные арматурные и закладные изделия должны удовлетворять требованиям ГОСТ 10922-75*. Арматурная сталь принята в соответствии со СНиП 2.03.01-84* „Бетонные и железобетонные конструкции". Арматура каркасов и сеток - из стали классов AIII и Вр 1; монтажных петель - из стали класса Ac^{II}, марки 10ГТ по ГОСТ 5781-82* или из стали класса A^{I} марок Вст3пс2 и Вст3сп2, при этом петли из Вст3пс2 применяются при температуре выше -40°С.

Дополнительные каркасы верхних гребней укладываются в полость гребня после установки основной арматуры. Проектное положение арматурных элементов обеспечивается при помощи пластмассовых или цементно-песчаных фиксаторов, а также привязкой к элементам каркаса - заготовки.

Закладные детали, анкера и петли окончательно фиксируются при помощи бортовых коробочек форм и привязкой к элементам каркаса - заготовки.

Маркировка панелей

В настоящей серии принята буквенно цифровая маркировка панелей:

первая цифра I определяет тип панели - цельная однослойная;

буквы НЦ являются характеристикой панели по применению - наружная цокольная стеновая панель;

следующие три числа, записанные через точки, являются габаритами изделия, соответственно, длиной, высотой и толщиной, абсолютная величина которых принята с округлением (длина и высота в дм, толщина - в см);

следующее число с буквой „Л" обозначает марку бетона по прочности на сжатие;

следующая цифра обозначает порядковый номер опалубочного изменения данного типоразмера.

Пример расшифровки марки I НЦ45.22.35-150л-1 - однослойная наружная цокольная стеновая панель длиной 44.9 дм, толщиной 35 см, из бетона 810 (м150) легкого с первым изменением в опалубке (входная дверь в техподполье).

Для обеспечения возможности выполнения чертежей средствами автоматизированного проектирования в основных документах и сборочных чертежах приняты сокращенные марки панелей, отсутствие указанных элементов марки компенсируются названием серии и выпуска, где помещены рабочие чертежи панели. Полные марки панелей и соответствующие им сокращенные марки приведены в таблицах номенклатуры в соответствующих выпусках с красной строки. Каждая изготовленная панель должна иметь маркировку, выполненную несмывае-

Привязан

Инв. №

Инв. № подл. | Подпись и дата | Взам. инв. №

мой краской. Должны быть нанесены: марка панели, индекс предприятия, масса панели, дата изготовления. Внесение изменений в обозначение марок не допускается.

5. Указания по применению рабочих чертежей панелей при проектировании зданий.

При применении чертежей цокольных стеновых панелей в проектах конкретных зданий необходимо проверить соответствие их несущих способностей фактическим расчетным нагрузкам и перекосам.

Панели расчитаны на одновременное воздействие вертикальных нагрузок и сдвигающих сил (от неравномерных осадок оснований, температурных воздействий и т. п.), при которых расчетный перекос панели не превышает 0.0008.

Жесткость перемычек при расчете на перекос определена с учетом трещинообразования, при этом раскрытие трещин ограничено величиной 0.25 мм.

При проверке прочности шва, при монтаже здания в зимнее время методом замораживания или при применении противоморозных добавок, величину прочности раствора в горизонтальных швах рекомендуется принимать по таблице 2 в „Рекомендации по безогревному способу монтажа 9-этажных крупнопанельных жилых домов серии 111-97 в условиях Сибири".

Фасадные поверхности могут иметь другие виды отделки: присыпку крошкой, глазурование и др.

В процессе привязки может возникнуть необходимость и в других изменениях, во всех случаях корректировка чертежей, применительно конкретному зданию, должна производиться без изменения принципиального конструктивного решения.

Привязку к конкретным условиям строительства и изготовления панелей производить в соответствии с требованиями ГОСТ 21.202-78.

Инв.№ подл. | Подпись и дата | Взам. инв.№

Привязан

Инв.№

1.100.1-7.1-1	00.00.00.ТО		Лист 4

Копир. Морозова

Формат А3

Эскиз	Марка	Обозначение	Размеры, мм L	H	B	Расход материалов керамзитобетон, м²	фактурный слой, м³	Сталь, кг	Масса кг
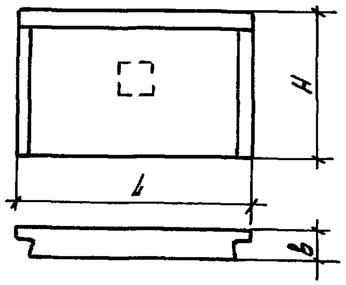	1НЦ30.22.35-150л	1.100.1-7.1-1 01.00.00	2990	2150	350	1.98	0.13	15.61	3630
	1НЦ27.22.35-150	1.100.1-7.1-1 06.00.00	2710	2150		1.79	0.12	15.08	3290
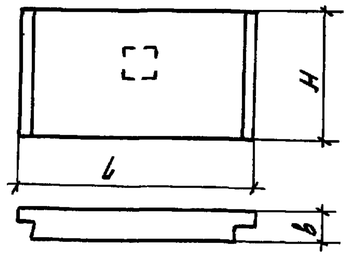	1НЦ30.20.35-150л	1.100.1-7.1-1 02.00.00	2990	1980		1.89	0.12	13.96	3460
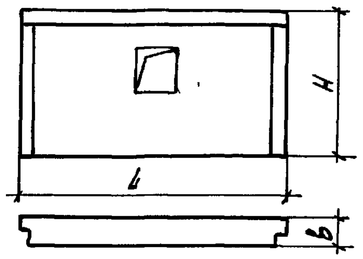	1НЦ45.22.35-150л	1.100.1-7.1-1 03.00.00	4490	2150		2.99	0.19	24.10	5470
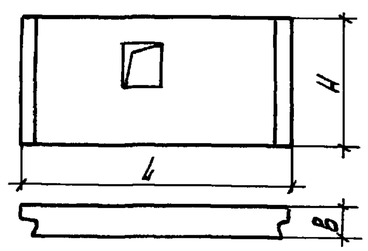	1НЦ45.20.35-150л	1.100.1-7.1-1 04.00.00	4490	1980		2.82	0.18	21.64	5160

Привязан

Инв. №

Нач. АПМ	Печерин		12.89
Гл. констр.	Радашкевич		
Рук. гр.	Ставредова		
Провер.	Булгакова		
Разраб.	Моисеева		

1.100.1-7.1-1 00.00.00 НН

Номенклатура изделий

Стадия	Лист	Листов
Р	1	3

СНиБ ЗНИИЭП г. Новосибирск

Копировал Кириенко

Формат А3

Взам. инв. № | Подпись и дата | Инв. № подл.

Эскиз	Марка	Обозначение	Размеры, мм L	H	B	Расход материалов керамзитобетон, м3	фактурный слой, м3	сталь кг	Масса кг
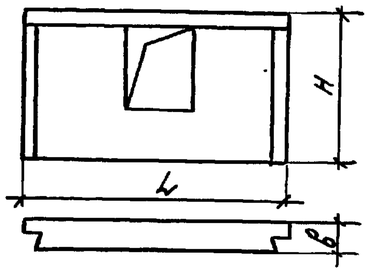	1НЦ45.22.35-150л-1	1.100.1-7.1-1 05.00.00	4490	2150	350	2.59	0.17	25.50	4800
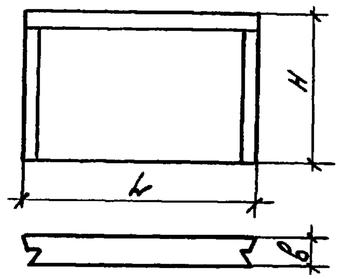	1НЦ38.22.35-150л	1.100.1-7.1-1 07.00.00	3780	2150		2.52	0.16	19.56	4610
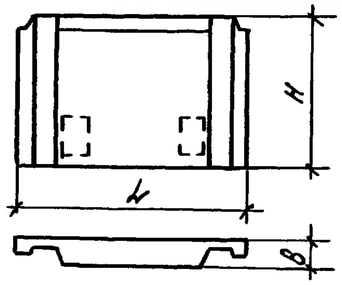	1НЦ33.22.35-150л	1.100.1-7.1-1 09.00.00	3265	2150		1.99	0.16	22.11	3710
	1НЦ48.22.35-150л	1.100.1-7.1-1 10.00.00	4765	2150		3.03	0.22	30.16	5600
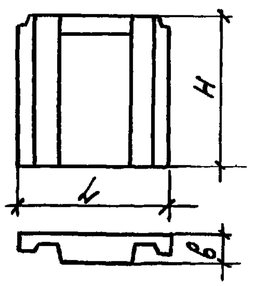	1НЦ15.22.35-150л	1.100.1-7.1-1 11.00.00	1480	2150		0.87	0.08	13.09	1650

Инв.№ подл. | Подпись и дата | Взам. инв.№

Привязан

Инв.№

1.100.1-7.1-1 00.00.00 НН

Лист 2

Копировал: Морозова Формат А3

Эскиз	Марка	Обозначение	Размеры, мм			Расход материалов			Масса, кг
			L	H	B	Керамзитобетон, м³	Фактурный слой, м³	Сталь кг	
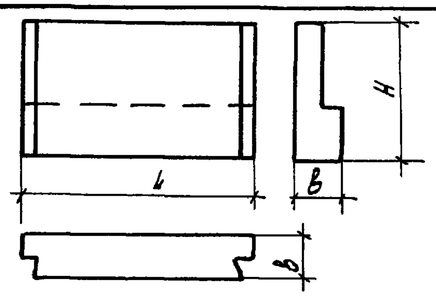	1НЦ30.10.50-150л	1.100.1-7.1-1 08.00.00	2990	1040	500	1.25		10.40	2130

Инв.№ подл. | Подпись и дата | Взам. инв.№

Привязан

Инв.№

1.100.1-7.1-1 00.00.00 НН

Лист 3

Корнеева Кириенко

Формат А3

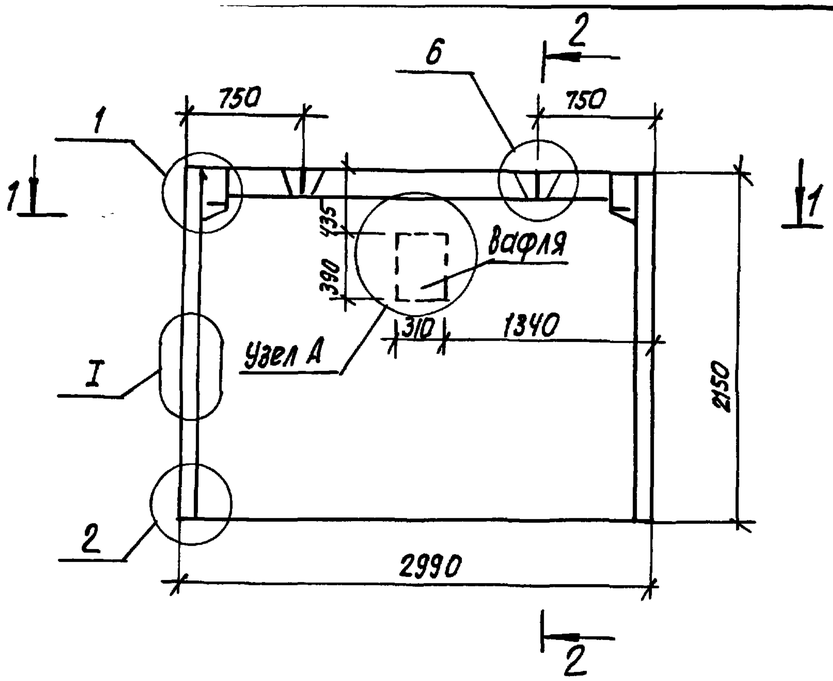

2-2

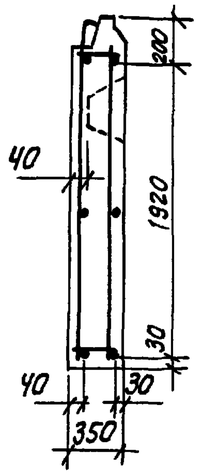

1-1

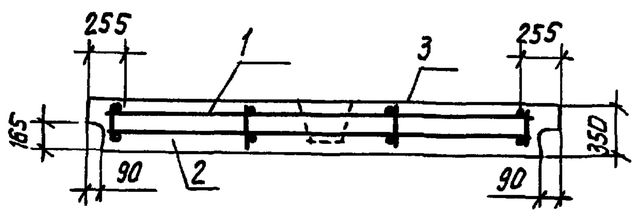

Узел А

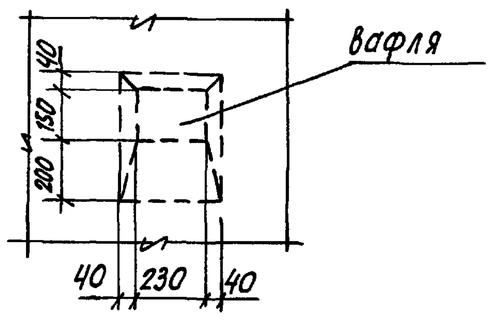

Формат	Зона	Поз.	Обозначение	Наименование	Кол.	Примечание
				Документация		
А3			1.100.1-7.1-1 00.00.00 Д1	Узлы опалубки	×	
А3			1.100.1-7.1-1 00.00.00 Д2	Узлы армирования	×	
А3			1.100.1-7.1-1 00.00.00 ТО	Техническое описание	×	
А3			1.100.1-7.1-1 00.00.00 РС	Ведомость расхода стали	×	
				Сборочные единицы		
А3		1	1.100.1-7.1-1 01.01.00	КП 30.22.35	1	
				Материалы		
		2		Керамзитобетон Д1500	1.98	$м^3$
		3		Фактурный слой	0.13	$м^3$

Привязан:

Инв. №

Нач.АПП.1	Печерин		12.89
Гл.констр.	Радашкевич		
Рук.гр.	Стабредова		
Провер.	Булгакова		
Разраб	Моисеева		

1.100.1-7.1-1 01.00.00

Панель цокольная наружная 1НЦ30.22.35-150л

Стадия	Масса	Масштаб
Р	3630 кг	
Лист	Листов 1	

СибЗНИИЭП г. Новосибирск

Взамен №

Подпись и дата

Инв. № подл.

Копировал: Формат А3

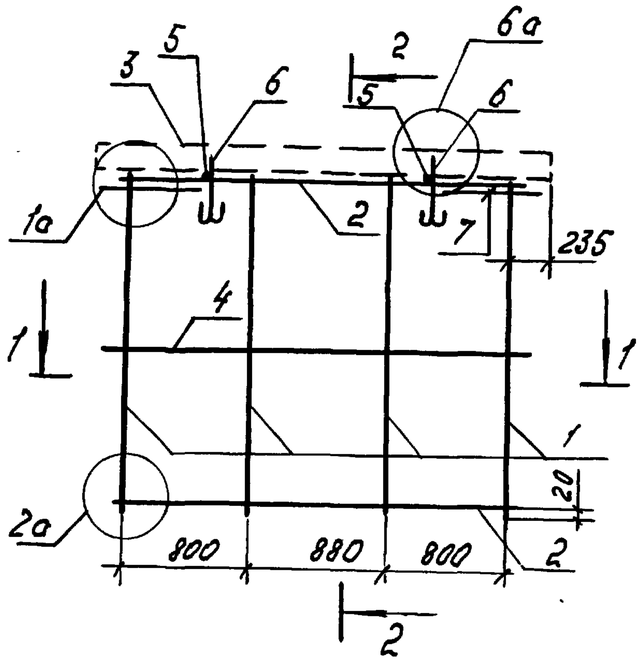

2—2

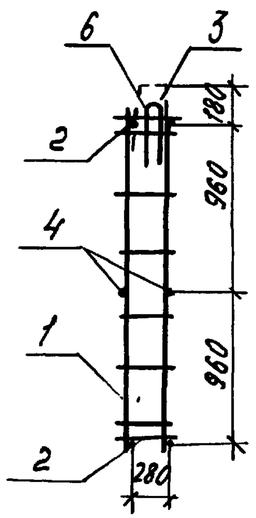

1—1

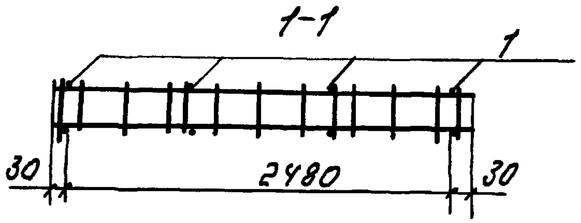

Формат	Зона	Поз.	Обозначение	Наименование	Кол.	Примечание
				Сборочные единицы		
А3		1	1.100.1-7.1-1 00.00.01	Каркас КР1	4	
А3		2	—02	Каркас КР3	2	
А3		3	1.100.1-7.1-1 00.00.03	Каркас ПК1	1	
				Детали		
Б4		4		⌀5 ВрI ГОСТ 6727-80*; ℓ=2540	2	0.36 кг
Б4		5		⌀4 ВрI ГОСТ 6727-80*; ℓ=320	2	0.03 кг
А4		6	1.100.1-7.1-1 00.00.08-01	Петля П2	2	
А4		7	1.100.1-7.1-1 00.00.07	Анкер А1	2	

Масса каркаса 15.61 кг

Инв.№ подл. | Подпись и дата | Взам. инв.№

Привязан

Инв.№

Нач. АПМ	Печерин		12.89
Гл. констр.	Радошкевич		
Рук. гр.	Стабредова		
Провер.	Булгакова		
Разраб.	Моисеева		

1.100.1-7.1-1 01.01.00

Каркас пространственный КП30.22.35

Стадия	Лист	Листов
Р		1

СНБЗНИИЭП г. Новосибирск

Копир. Морозова. Формат А3

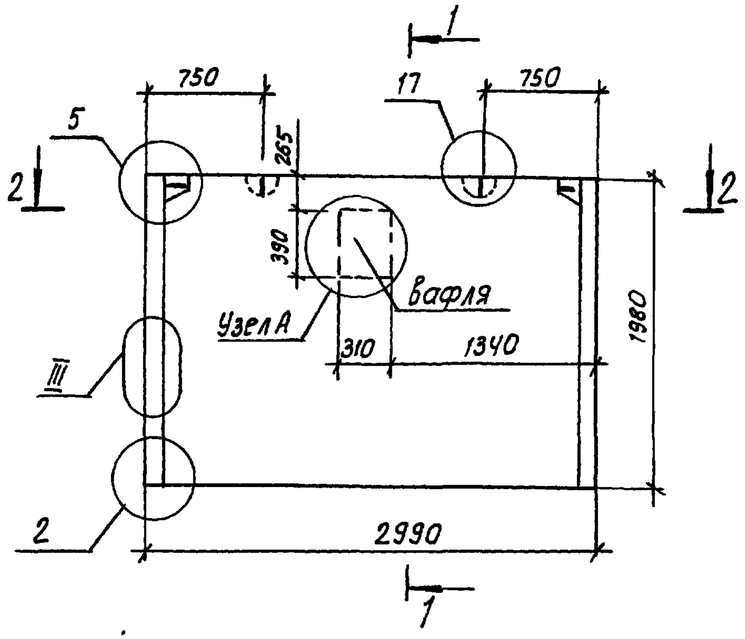

1-1

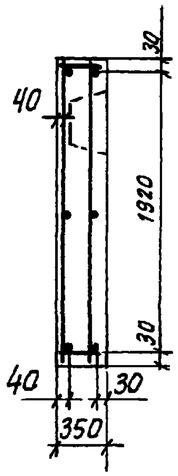

2-2

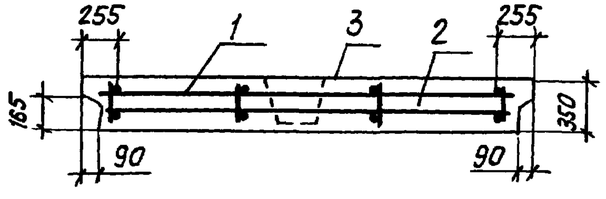

Узел А см. стр. 11

Формат	Зона	Поз.	Обозначение		Наименование	Кол.	Примечание
					Документация		
А3			1.100.1-7.1-1	00.00.00 Д1	Узлы опалубки	X	
А3			1.100.1-7.1-1	00.00.00 Д2	Узлы армирования	X	
А3			1.100.1-7.1-1	00.00.00 ТО	Техническое описание	X	
А3			1.100.1-7.1-1	00.00.00 РС	Ведомость расхода стали	X	
					Сборочные единицы		
А3		1	1.100.1-7.1-1	02.01.00	КП 30.20.35	1	
					Материалы		
		2			Керамзитобетон Д1500	1.89	$м^3$
		3			Фактурный слой	0.12	$м^3$

Привязан:

Инв. №

Нач. АПМ	Печерин		12.89
Гл. констр.	Радашкевич		
Рук. гр.	Стабредова		
Провер.	Булгакова		
Разраб.	Моисеева		

1.100.1-7.1-1 02.00.00

Панель цокольная наружная 1НЦ 30.20.35-150л

Стадия	Масса	Масштаб
Р	3460 кг	
Лист	Листов 1	

СибЗНИИЭП г. Новосибирск

Инв. № подл. | Подпись и дата | Взам. инв. №

Копировал: Жоарков

Формат: А3

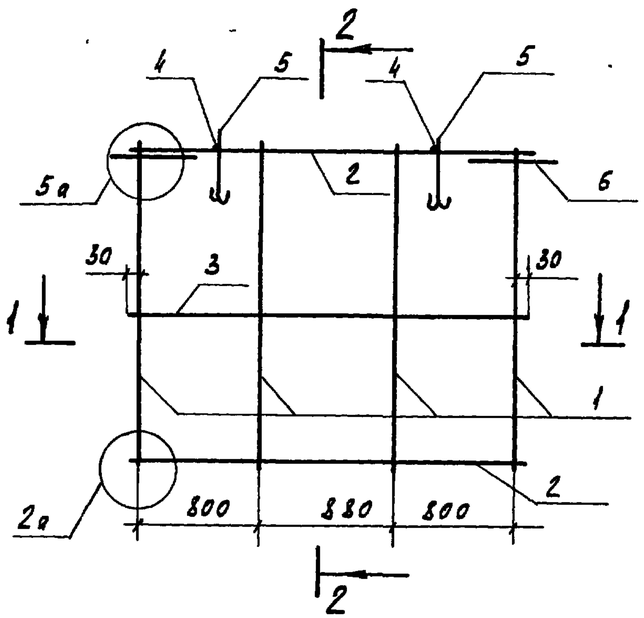

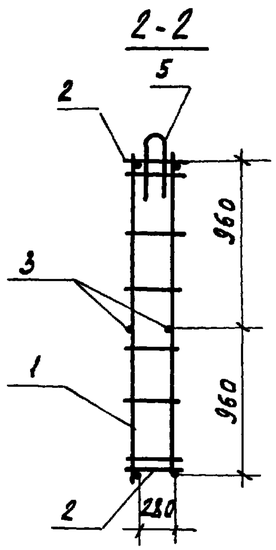

1-1

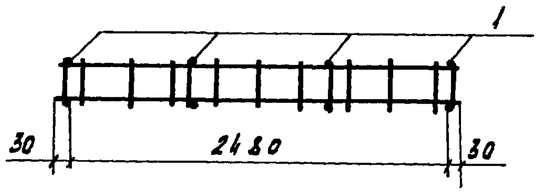

Формат	Зона	Поз.	Обозначение	Наименование	Кол.	Примечание
				Сборочные единицы		
А3		1	1.100.1-7.1-1 00.00.01	Каркас КР1	4	
А3		2	-02	Каркас КР3	2	
				Детали		
Б4		3		ф5Вр-I ГОСТ 6727-80*, ℓ=2540	2	0.36 кг
Б4		4		ф4Вр-I ГОСТ 6727-80*, ℓ=320	2	0.03 кг
А4		5	1.100.1-7.1-1 00.00.08-01	Петля П2	2	
А4		6	1.100.1-7.1-1 00.00.07	Анкер А1	2	

Масса каркаса 13.96 кг

Взам. инв.№ | Подпись и дата | Инв.№ подл.

Привязан

Инв.№

Нач. АПМ	Печерин		12.89
Гл. констр.	Радашкевич		
Рук. гр.	Ставрова		
Провер.	Булгакова		
Разраб.	Моисеева		

1.100.1-7.1-1 02.01.00

Каркас пространственный КП 30.20.35

Стадия	Лист	Листов
Р		1

СибЗНИИЭП г. Новосибирск

Копировал Кириенко Формат А3

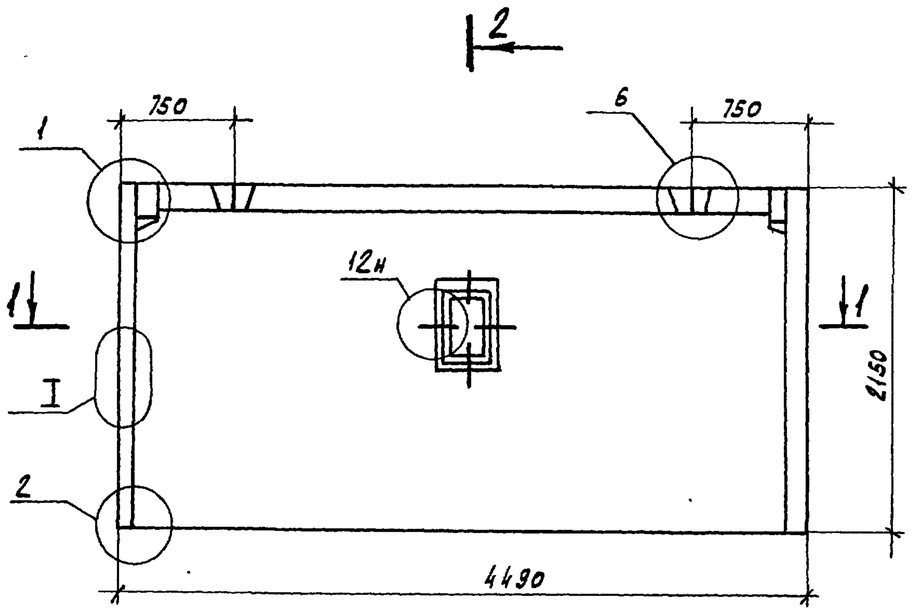

2-2

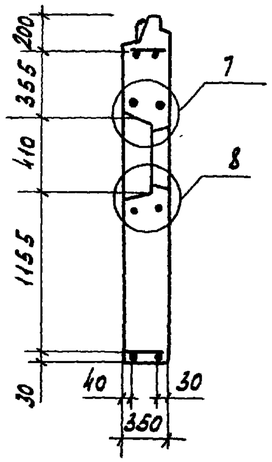

1-1

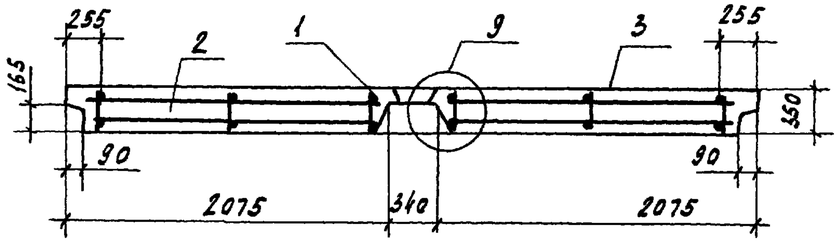

Формат	Зона	Поз.	Обозначение	Наименование	Кол.	Примечание
				Документация		
А3			1.100.1-7.1-1 00.00.00Д1	Узлы опалубки	×	
А3			1.100.1-7.1-1 00.00.00Д2	Узлы армирования	×	
А3			1.100.1-7.1-1 00.00.00ТО	Техническое описание	×	
А3			1.100.1-7.1-1 00.00.00РС	Ведомость расхода стали	×	
				Сборочные единицы		
А3		1	1.100.1-7.1-1 03.01.00	КП 45.22.30	1	
				Стандартные изделия		
А3			1.100.1-7.1-1 12.00.00	Оконный проух ОП1	1	
				Материалы		
		2		Керамзитобетон Д1500	2.99	$м^3$
		3		Фактурный слой	0.19	$м^3$

Привязан

Инв. №

Нач. АПМ-I	Печерин		12.89
Гл. конст.	Радашкевич		
Рук. гр.	Стабредова		
Провер.	Булгакова		
Разраб.	Моисеева		

1.100.1-7.1-1 03.00.00

Панель цокольная наружная 1НЦ 45.22.35-150л

Стадия	Масса	Масштаб
Р	5470 кг	
Лист	Листов 1	

СНиБ ЗНИИЭП г. Новосибирск

Копировал Кириенко

Формат А3

Инв. № подл. | Подпись и дата | Взам. инв. №

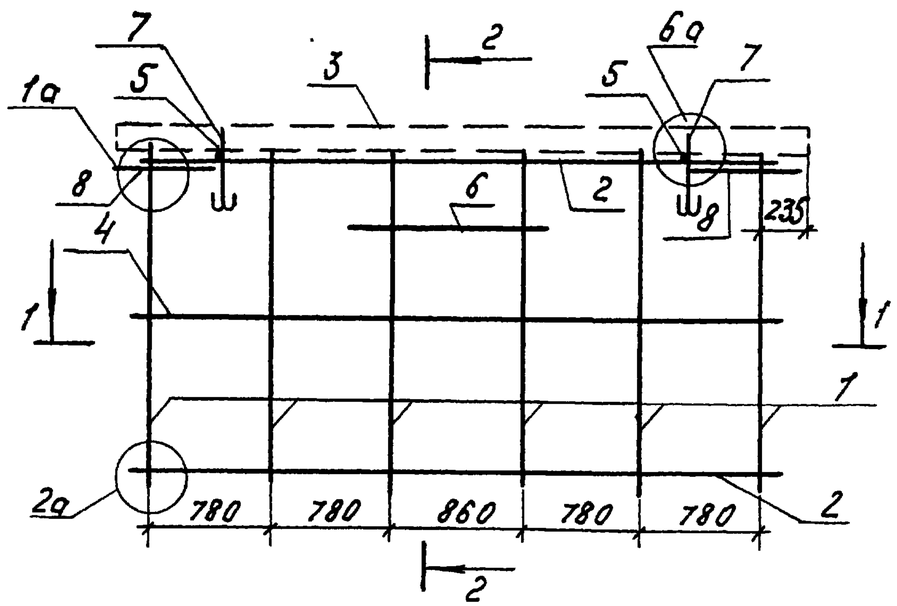

2–2

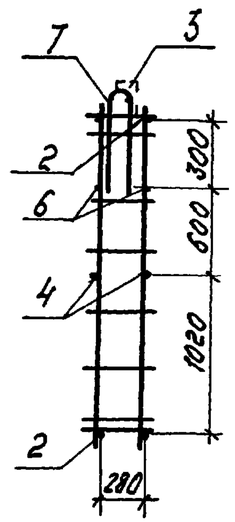

1–1

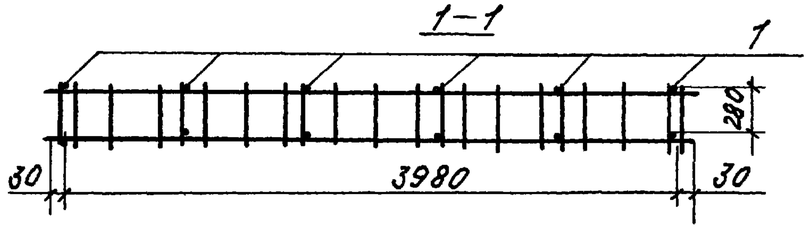

Формат	Зона	Поз.	Обозначение	Наименование	Кол.	Примечание
				Сборочные единицы		
А3		1	1.100.1-7.1-1 00.00.01	Каркас КР1	6	
А3		2	–03	Каркас КР4	2	
А3		3	1.100.1-7.1-1 00.00.03-01	Каркас ПК2	1	
				Детали		
Б.4.		4		ф5ВрI ГОСТ6727-80*; ℓ=4040	2	0.57 кг
Б.4.		5		ф4ВрI ГОСТ6727-80*; ℓ=320	2	0.03 кг
Б.4.		6		ф6АIII ГОСТ5781-82*; ℓ=920	2	0.20 кг
А4		7	1.100.1-7.1-1 00.00.08-03	Петля П4	2	
А4		8	1.100.1-7.1-1 00.00.07	Анкер А1	2	

Масса каркаса 24.10 кг

Взам. инв. №

Подпись и дата

Инв. № подл.

Привязан

Инв. №

Нач. АПМ	Печерин		12.89
Гл. конст.	Радашкевич		
Рук. гр.	Стабредова		
Провер.	Булгакова		
Разраб.	Моисеева		

1.100.1-7.1-1 03.01.00

Каркас пространственный КП45.22.35

Стадия	Лист	Листов
Р		1

СибЗНИИЭП г. Новосибирск

Копир. Морозова

Формат

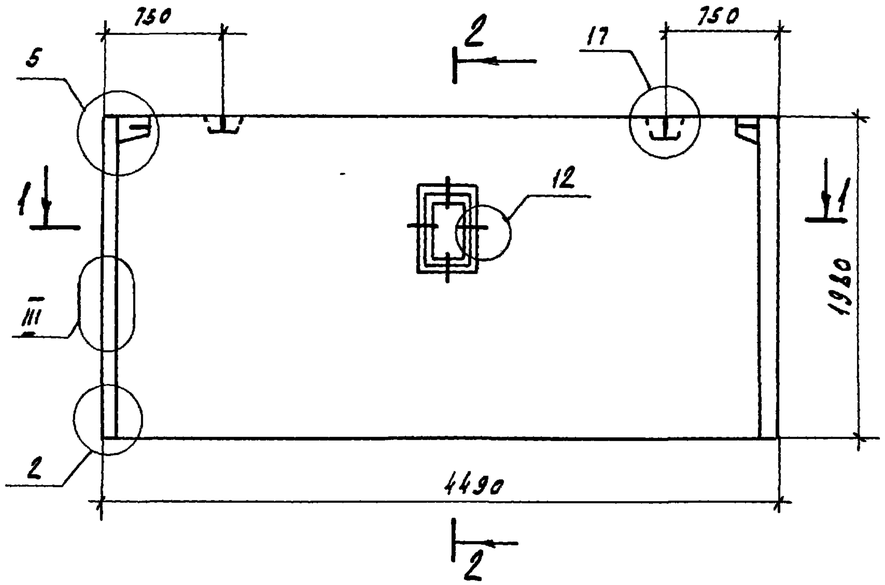

2-2

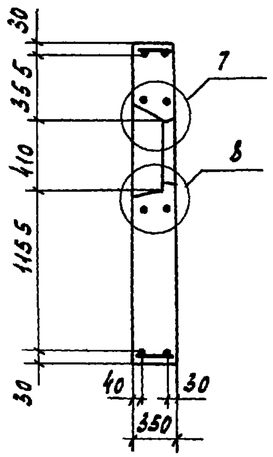

1-1

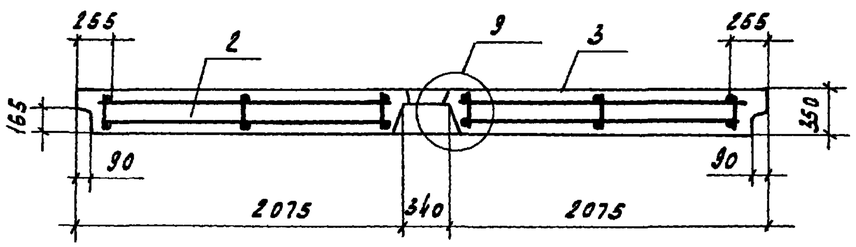

Формат	Зона	Поз.	Обозначение	Наименование	Кол.	Примечание
				Документация		
А3			1.100.1-7.1-1 00.00.00ДД1	Узлы опалубки	X	
А3			1.100.1-7.1-1 00.00.00ДД2	Узлы армирования	X	
А3			1.100.1-7.1-1 00.00.00ТО	Техническое описание	X	
А3			1.100.1-7.1-1 00.00.00РС	Ведомость расхода стали	X	
				Сборочные единицы		
А3		1	1.100.1-7.1-1 04.01.00	КП 45.20.35	1	
				Стандартные изделия		
А3			1.100.1-7.1-1 12.00.00	Оконный проём ОП1	1	
				Материалы		
		2		Керамзитобетон Д1500	2.82	м³
		3		Фактурный слой	0.18	м³

Привязан:

Инв. №

Нач. АПМ-1	Печерин		12.89
Гл. конст.	Радашкевич		
Рук. гр.	Стабрезова		
Провер.	Булгакова		
Разраб.	Моисеева		

1.100.1-7.1-1 04.00.00

Панель цокольная наружная 1НЦ 45.20.35-150л

Стадия	Масса	Масштаб
Р	5160 кг	
Лист	Листов 1	

СНиБ ЗНИИЭП г. Новосибирск

Взам. инв. №

Подпись и дата

Инв. № подл.

Копировал Кириенко

Формат А3

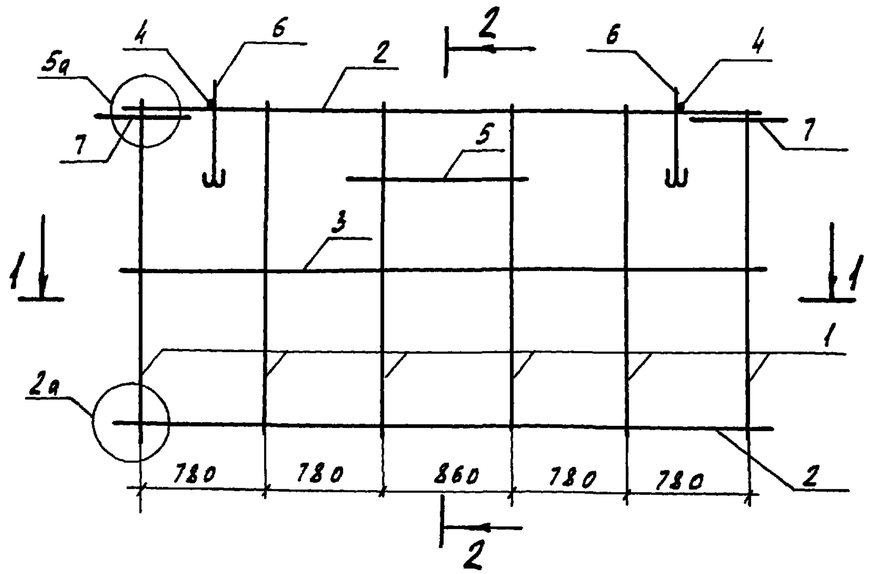

2-2

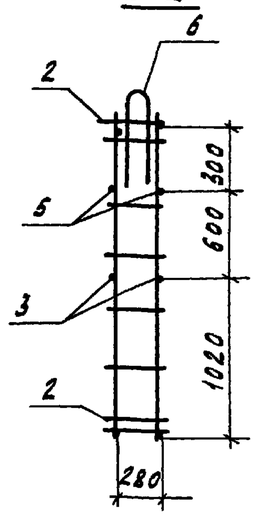

1-1

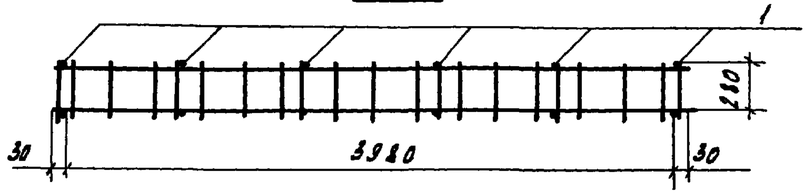

Формат	Зона	Поз	Обозначение	Наименование	Кол.	Примечание
				Сборочные единицы		
А3		1	1.100.1-7.1-1 00.00.01	Каркас КР1	6	
А3		2	-03	Каркас КР4	2	
				Детали		
Б.4		3		ф5Вр$\overline{I}$ ГОСТ6727-80*, ℓ=4040	2	0.57кг
Б.4		4		ф4Вр$\overline{I}$ ГОСТ6727-80*, ℓ=320	2	0.03кг
Б.4		5		ф6А$\overline{III}$ ГОСТ 5781-82*; ℓ=320	2	0.20кг
А4		6	1.100.1-7.1-1 00.00.08-03	Петля П4	2	
А4		7	1.100.1-7.1-1 00.00.07	Анкер А1	2	

Масса каркаса 21.64кг

Взам. инв.№ | Подпись и дата | Инв.№ подл.

Привязан

Инв.№

Нач.АПМ	Печерин		12.89
Гл.конст.	Радашкевич		
Рук.гр.	Ставредова		
Провер.	Булгакова		
Разраб.	Моисеева		

1.100.1-7.1-1 04.01.00

Каркас пространственный КП 45.20.35

Стадия	Лист	Листов
Р		1

СибЗНИИЭП г. Новосибирск

Копировал Кириенко Формат А3

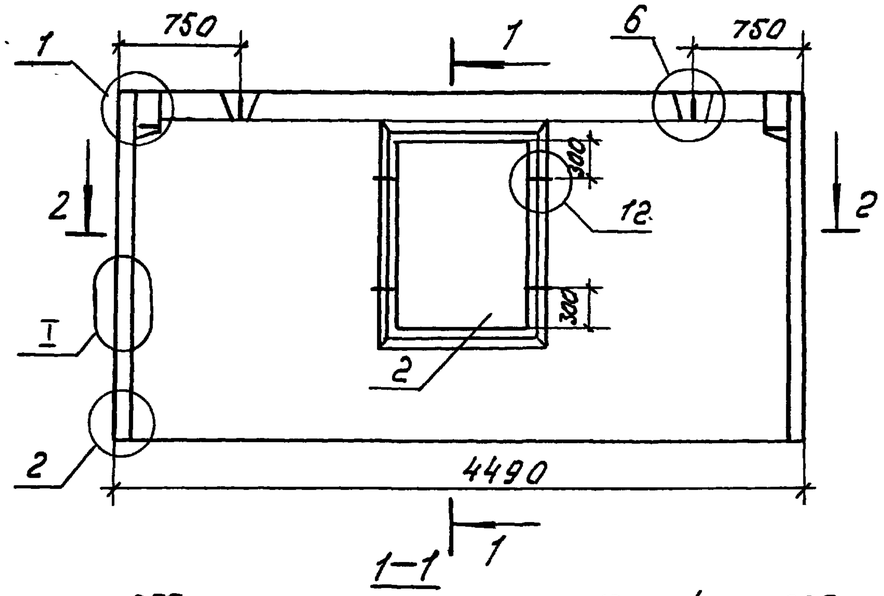

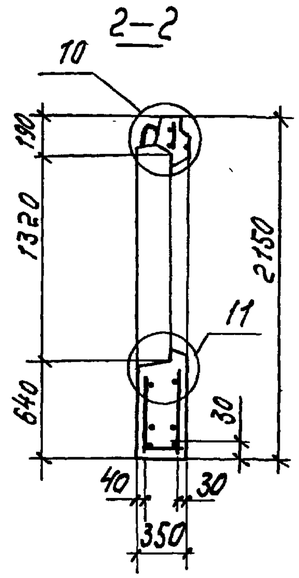

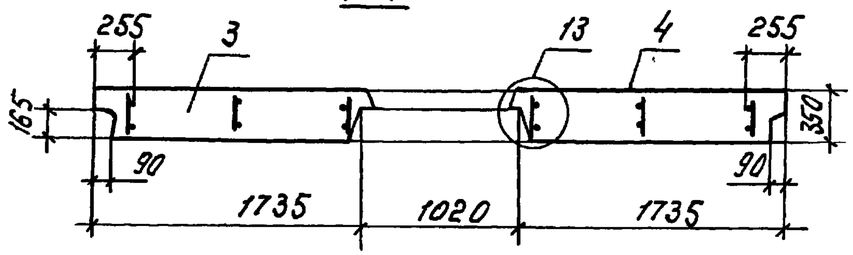

Формат	Зона	Поз.	Обозначение	Наименование	Кол.	Примечание
				Документация		
А3			1.100.1-7.1-1 00.00.00ДА1	Узлы опалубки	X	
А3			1.100.1-7.1-1 00.00.00ДА2	Узлы армирования	X	
А3			1.100.1-7.1-1 00.00.00ТО	Техническое описание	X	
А3			1.100.1-7.1-1 00.00.00РС	Ведомость расхода стали	X	
				Сборочные единицы		
А3		1	1.100.1-7.1-1 05.01.00	КП45.22.35-1	1	
				Стандартные изделия		
		2	ГОСТ24698-81	Дверной блок ДА13-10	1	
				Материалы		
		3		Керамзитобетон D 1500	2.59	м³
		4		Фактурный слой	0.17	м³

Привязан

Инв. №

Нач. АПМ1	Печерин		12.89
Гл. конст.	Радашкевич		
Рук. гр.	Стабредова		
Провер.	Булгакова		
Разраб	Моисеева		

1.100.1-7.1-1 05.00.00

Панель цокольная наружная 1НЦ45.22.35-150л-1

Стадия	Масса	Масштаб
Р	4800 кг	
Лист	Листов 1	

СибЗНИИЭП г. Новосибирск

Инв. № подл. | Подпись и дата | Взам. инв. №

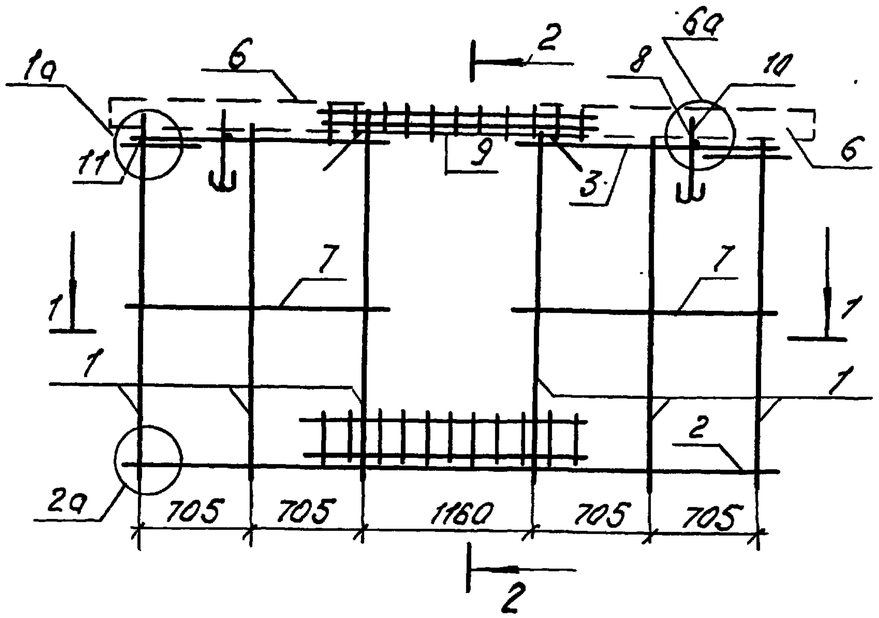

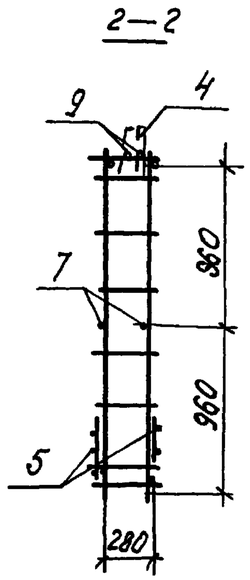

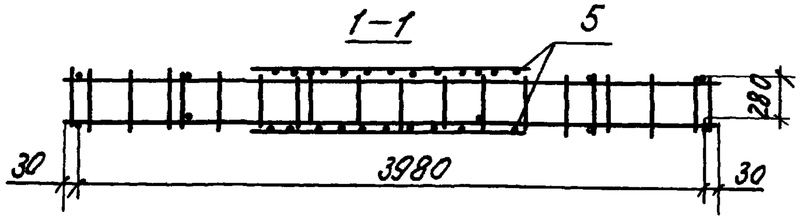

Формат	Зона	Поз.	Обозначение		Наименование	Кол.	Примечание
					Сборочные единицы.		
А3		1	1.100.1-7.1-1	00.00.01	Каркас КР1	6	
А3		2		—03	Каркас КР4	1	
А3		3		—04	Каркас КР5	2	
А3		4	1.100.1-7.1-1	00.00.02—01	Каркас КР8	1	
А3		5		00.00.02	Каркас КР7	2	
А3		6	1.100.1-7.1-1	00.00.03—03	Каркас ПК4	2	
					Детали		
Б.4		7			⌀5ВрI ГОСТ6727-80*; ℓ=1470	4	0.21 кг
Б.4		8			⌀4ВрI ГОСТ6727-80*; ℓ=320	2	0.03 кг
Б.4		9			⌀6АIII ГОСТ5781-82*; ℓ=1900	2	0.42 кг
А4		10	1.100.1-7.1-1	00.00.08	Петля П1	2	
А4		11	1.100.1-7.1-1	00.00.07	Анкер А1	2	

Масса каркаса 25.50 кг

Инв. № подл. | Подпись и дата | Взам. инв. №

Привязан

Инв. №

Нач. АПМ	Печерин		12.89
Гл. конст.	Радашкевич		
Рук. гр.	Стобредова		
Провер.	Булгакова		
Разраб.	Моисеева		

1.100.1-7.1-1 05.01.00

Каркас пространственный КП45.22.35-1

Стадия	Лист	Листов
Р		1

СибЗНИИЭП г. Новосибирск

Копир. Морозова Формат А3

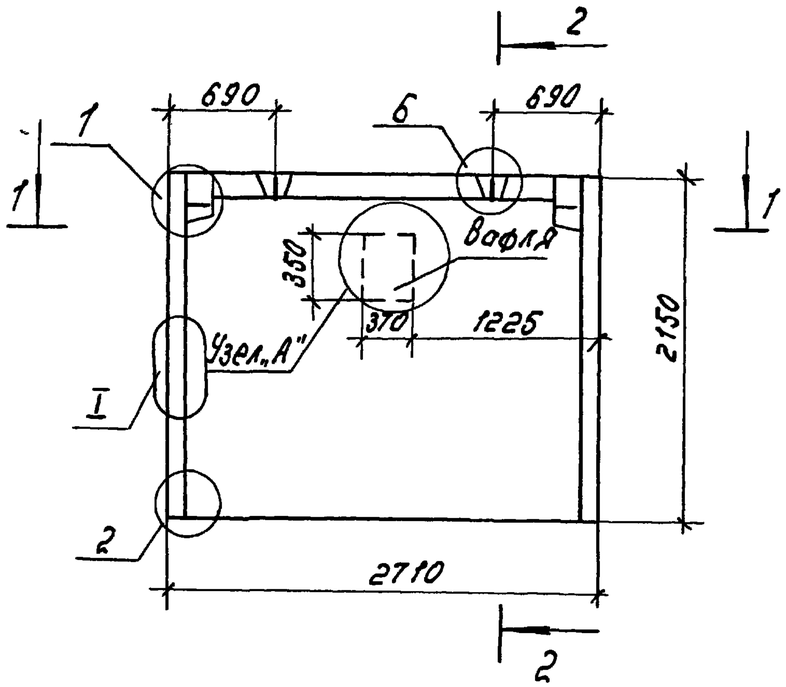

1—1

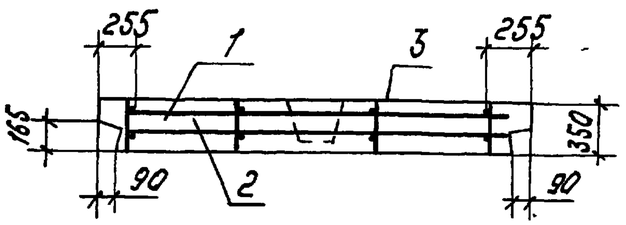

2—2

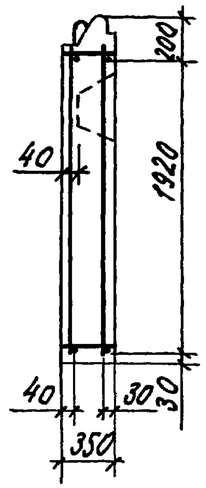

Узел „А" см. стр. 11

Формат	Зона	Поз.	Обозначение	Наименование	Кол.	Примечание
				Документация		
А3			1.100.1-7.1-1 00.00.00 ДП	Узлы опалубки	X	
А3			1.100.1-7.1-1 00.00.00 ДА	Узлы армирования	X	
А3			1.100.1-7.1-1 00.00.00 ТО	Техническое описание	X	
А3			1.100.1-7.1-1 00.00.00. РС	Ведомость расхода стали	X	
				Сборочные единицы		
А3		1	1.100.1-7.1-1 06.01.00	КП27.22.35	1	
				Материалы		
		2		Керамзитобетон Д 1500	1.79	м 3
		3		Фактурный слой	0.12	м 3

Привязан

Инв. №

Нач. АПМ	Печерин		12.89
Гл. конст.	Радашкевич		
Рук. гр.	Стабредова		
Провер.	Булгакова		
Разраб.	Моисеева		

1.100.1-7.1-1 06.00.00

Панель цокольная наружная 1НЦ27.22.35-150л

Стадия	Масса	Масштаб
Р	3290 кг	
Лист	Листов 1	

СибЗНИИЭП г. Новосибирск

Инв. № подл. | Подпись и дата | Взам. инв. №

Копировал Морозова Формат А3

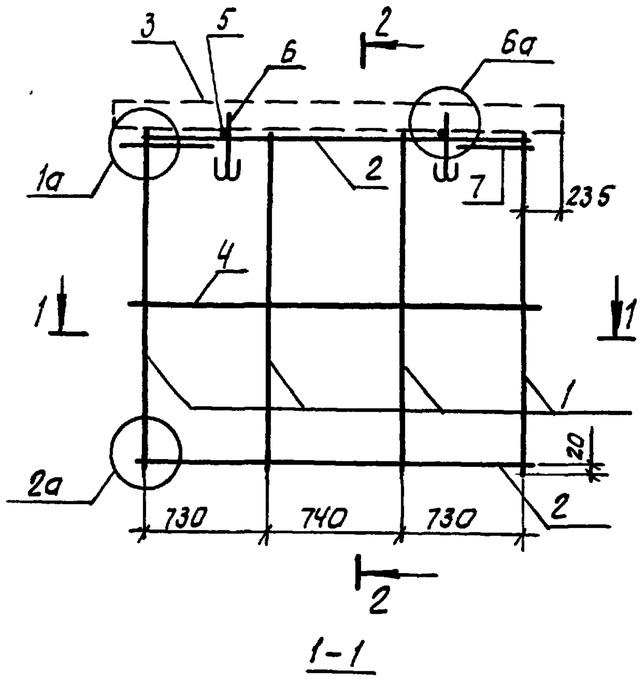

1-1

2-2

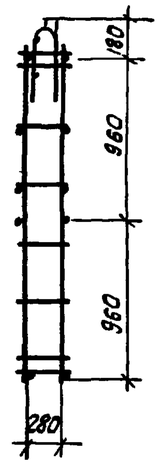

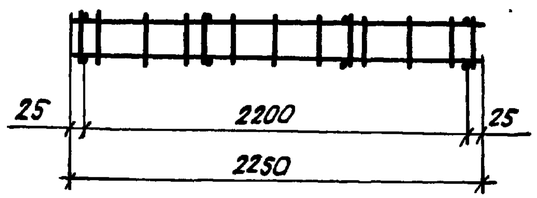

Формат	Зона	Поз.	Обозначение	Наименование	Кол.	Примечание
				Сборочные единицы		
А3		1	1.100.1-7.1-1 00.00.01	Каркас КР1	4	
А3		2	-05	Каркас КР6	2	
А3		3	1.100.1-7.1-1 00.00.04-01	Каркас ПК6	1	
				Детали		
Б4		4		ф5ВрI ГОСТ6727-80*; ℓ=2250	2	0.32кг
Б4		5		ф4ВрI ГОСТ6727-80*; ℓ=320	2	0.03кг
А4		6	1.100.1-7.1-1 00.00.08-01	Петля П2	2	
А4		7	00.00.07	Анкер А1	2	

Масса каркаса 15.08 кг

Взам. инв. №

Подпись и дата

Инв. № подл.

Привязан:

Инв. №

Нач. АПН-1	Печерин		12.89
Гл. констр.	Радашкевич		
Рук. гр.	Стабредова		
Провер.	Булгакова		
Разраб	Моисеева		

1.100.1-7.1-1 06.01.00

Каркас пространственный

КП27, 22, 35

Стадия	Лист	Листов
Р		1

СибЗНИИЭП
г. Новосибирск

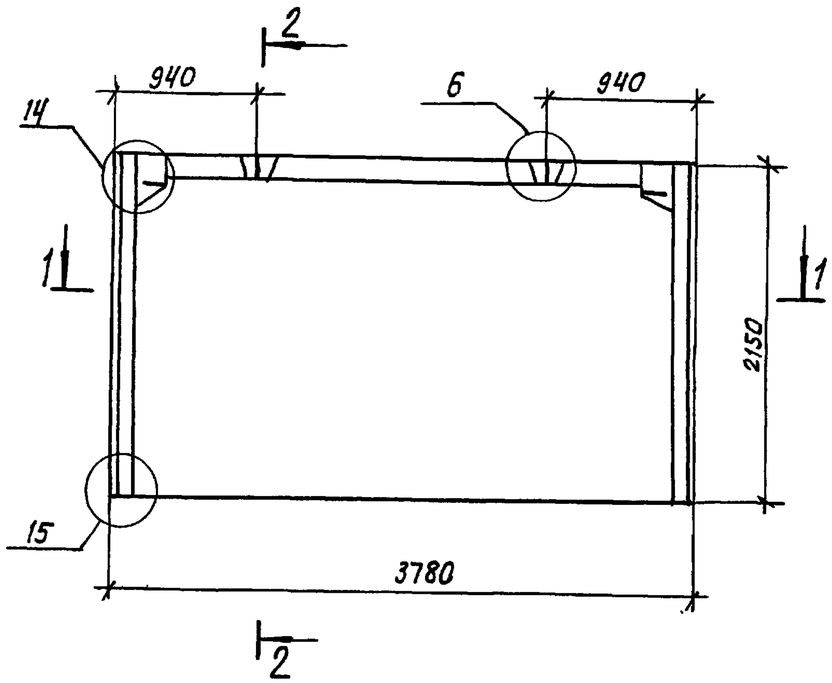

1-1

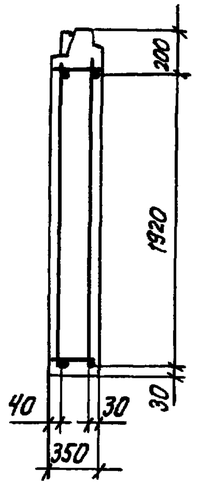

2-2

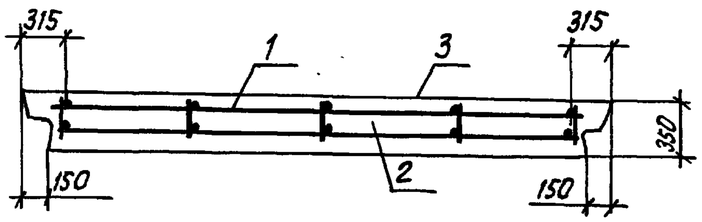

Формат	Зона	Поз.	Обозначение	Наименование	Кол.	Примечание
				Документация		
А3			1.100.1-7.1-1 00.00.00 Д1	Узлы опалубки	X	
А3			1.100.1-7.1-1 00.00.00 Д2	Узлы армирования	X	
А3			1.100.1-7.1-1 00.00.00 ТО	Техническое описание	X	
А3			1.100.1-7.1-1 00.00.00 РС	Ведомость расхода стали	X	
				Сборочные единицы		
А3		1	1.100.1-7.1-1 07.01.00	КП 38.22.35	1	
				Материалы		
		2		Керамзитобетон Д 1500	2,52	$м^3$
		3		Фактурный слой	0.16	$м^3$

Привязан:

Инв. №

Нач. АПК-1	Печерин		12.89
Гл. констр.	Радашкевич		
Рук. гр.	Стабредова		
Провер.	Булгакова		
Разраб.	Моисеева		

1.100.1-7.1-1 07.00.00

Панель цокольная наружная 1НЦ 38.22.35-150л

Стадия	Масса	Масштаб
Р	4610 кг	
Лист	Листов 1	

СибЗНИИЭП г. Новосибирск

Взам. инв. № | Подпись и дата | Инв. № подл.

Копировал: Формат А3

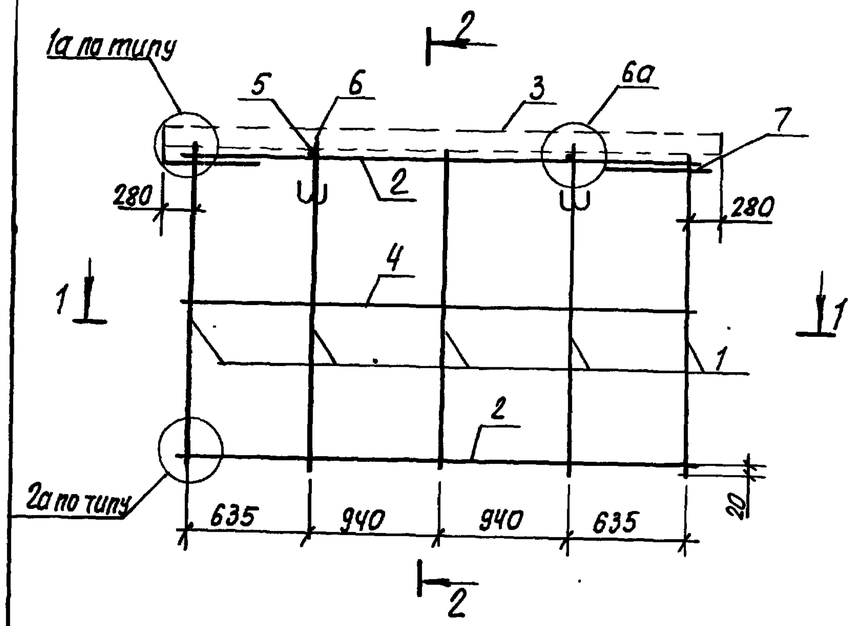

1-1

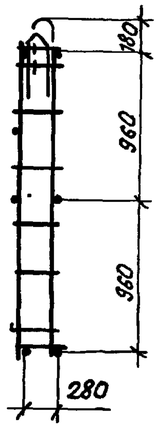

2-2

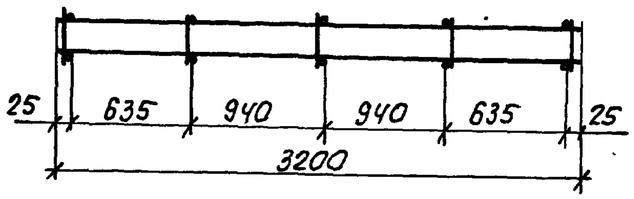

Формат	Зона	Поз.	Обозначение		Наименование	Кол.	Примечание
					Сборочные единицы		
А3		1	1.100.1-7.1-1	00.00.01	каркас КР1	5	
А3		2	1.100.1-7.1-1	00.00.02-02	каркас КР9	2	
А3		3	1.100.1-7.1-1	00.00.03-02	каркас ПК3	1	
					Детали		
Б.4		4			ф5ВрI ГОСТ6727-80*, ℓ=3200	2	0.45 кг
Б.4		5			ф4ВрI ГОСТ6727-80*, ℓ=320	2	0.03 кг
А4		6	1.100.1-7.1-1	00.00.08-01	Петля П2	2	
А4		7	1.100.1-7.1-1	00.00.07	Анкер А1	2	

Масса каркаса 19,56 кг

Нач. АПН-1	Печерин		12.89	1.100.1-7.1-1 07.01.00	
Гл. констр.	Радашкевич			Каркас пространственный КП38.22.35	Стадия: Р; Лист: ; Листов: 1
Рук. гр.	Стабредова				СибЗНИИЭП г. Новосибирск
Провер.	Булгакова				
Разраб.	Моисеева				

Привязан:

Инв. №

Инв. № подл. | Подпись и дата | Взам. инв. №

Копировал: Теарнов

Формат А3

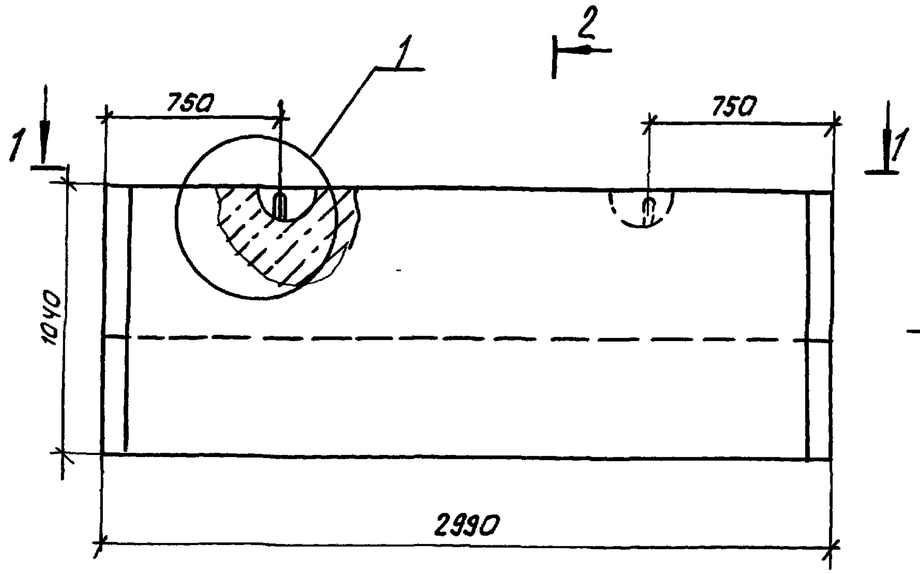

2-2

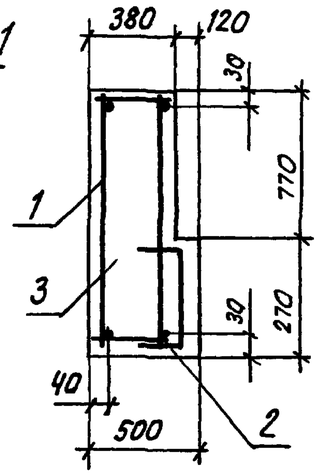

1-1

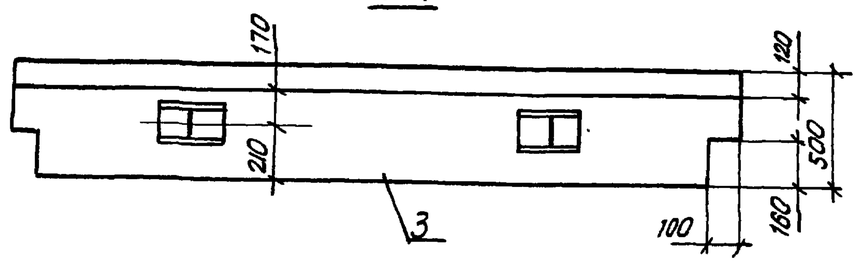

Узел 1

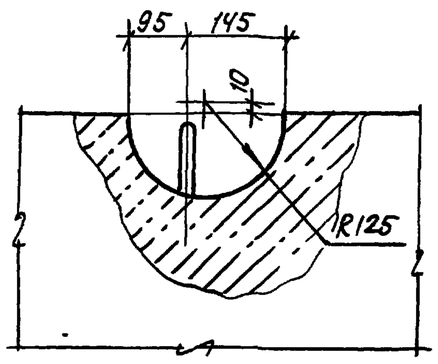

3-3

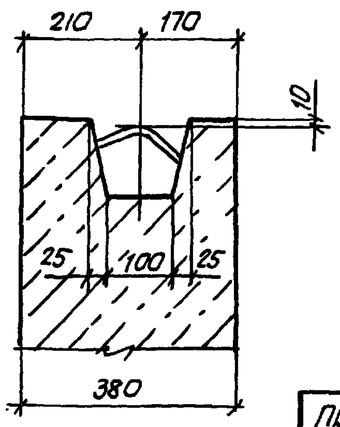

Формат	Зона	Поз.	Обозначение		Наименование	Кол.	Примечание
					Документация		
А3			1.100.1-7.1-1	00.00.00 Д1	Узлы опалубки	X	
А3			1.100.1-7.1-1	00.00.00 ТО	Техническое описание	X	
А3			1.100.1-7.1-1	00.00.00 РС	Ведомость расхода стали	X	
					Сборочные единицы		
А3		1	1.100.1-7.1-1	08.01.00	КП30.10.50	1	
А3		2	1.100.1-7.1-1	00.00.05-01	Сетка С2	1	
					Материалы		
		3			Керамзитобетон Д1500	1,25	$м^3$

Привязан:

Инв. №

Нач. АПМ.1	Печерин		12.89
Гл. констр.	Радашкевич		
Рук. гр.	Ставредова		
Провер.	Булгакова		
Разраб.	Моисеева		

1.100.1-7.1-1 08.00.00

Панель цокольная наружная 1НЦ30.10.50-150 Л

Стадия	Масса	Масштаб
Р	2130 кг	
Лист	Листов 1	

СибЗНИИЭП г. Новосибирск

Взам. инв. № | Подпись и дата | Инв. № подл.

Копир. Теарин

Формат А3

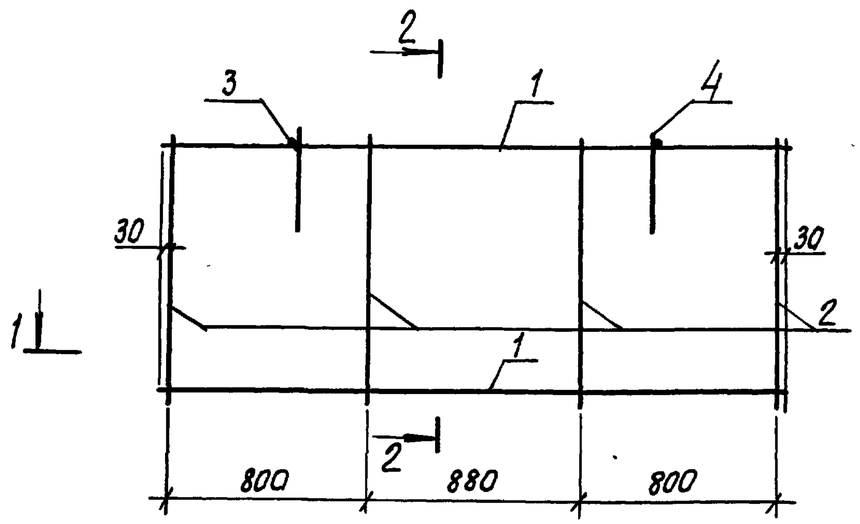

1-1

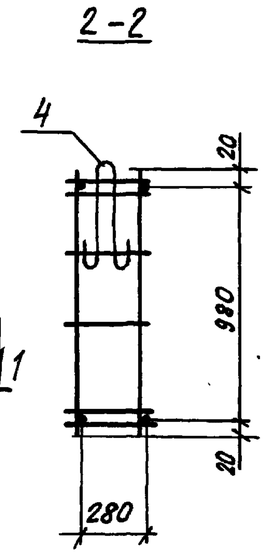

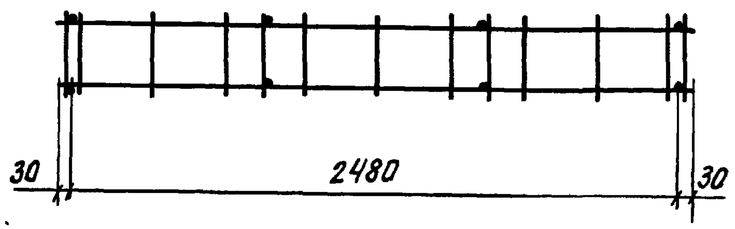

Формат	Зона	Поз	Обозначение	Наименование	Кол.	Примеч.
				Сборочные единицы		
А3		1	1.100.1-7.1-1 00.00.01-02	Каркас КР3	2	
А3		2	1.100.1-7.1-1 00.00.02-03	Каркас КР10	4	
				Детали		
Б.4		3		ф4ВрI ГОСТ 6727-80*; ℓ=320	2	0.03 кг
А4		4	1.100.1-7.1-1 00.00.08-04	Петля П5	2	

Масса каркаса 7.44 кг

Привязан:

Инв.№

Нач.АПМ-1	Печерин		12.89
Гл.констр.	Радашкевич		
Рук.гр.	Ставредова		
Провер.	Булгакова		
Разраб	Моисеева		

1.100.1-7.1-1 08.01.00

Каркас пространственный КП30.10.50

Стадия	Лист	Листов
Р		1

СибЗНИИЭП г. Новосибирск

Инв.№ подл. | Подпись и дата | Взам.инв.№

Копировал: Тепарнов

Формат А3

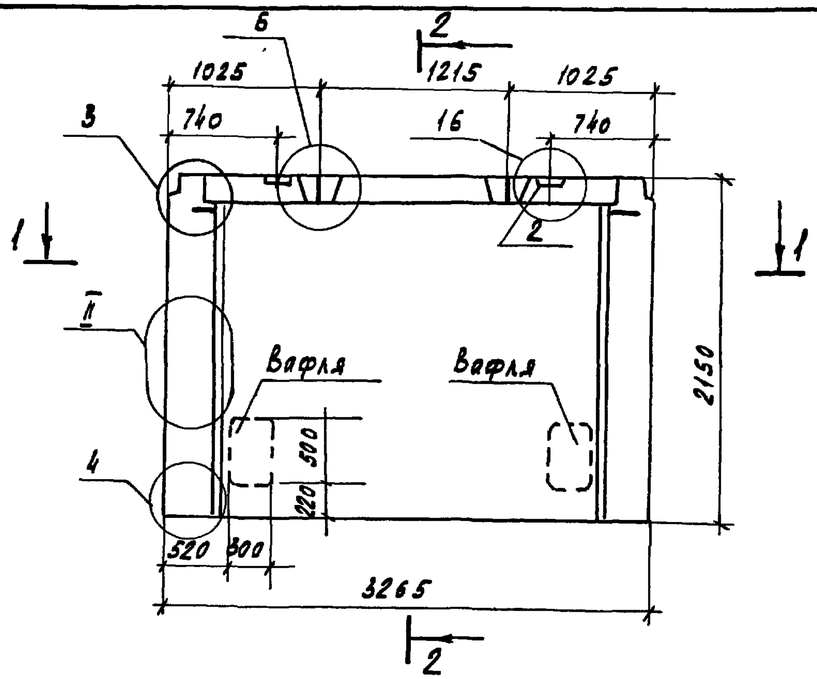

2-2

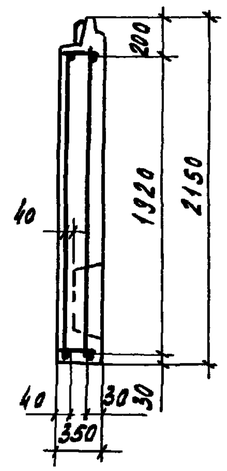

1-1

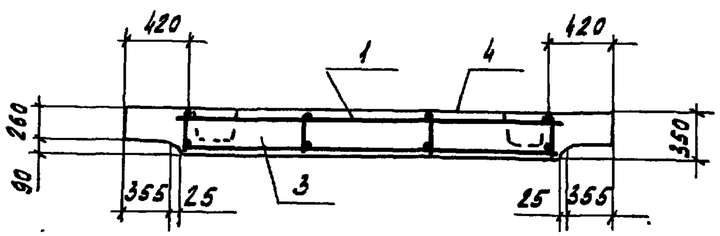

Формат	Зона	Поз.	Обозначение		Наименование	Кол.	Примечание
					Документация		
А3			1.100.1-7.1-1	00.00.00Д1	Узлы опалубки	×	
А3			1.100.1-7.1-1	00.00.00Д2	Узлы армирования	×	
А3			1.100.1-7.1-1	00.00.00ТО	Техническое описание	×	
А3			1.100.1-7.1-1	00.00.00РС	Ведомость расхода стали	×	
					Сборочные единицы		
А3		1	1.100.1-7.1-1	09.01.00	КП33.22.35	1	
А4		2	1.100.1-7.1-1	00.00.06	Изделие закладное М1	2	
					Материалы		
		3			Керамзитобетон Д1500	1.99	м³
		4			Фактурный слой	0.16	м³

Привязан

Инв.№

Нач.АПМ I	Печерин		12.89
Гл.констр.	Радашкевич		
Рук.гр.	Стадредова		
Провер.	Булгакова		
Разраб.	Моисеева		

1.100.1-7.1-1 09.00.00

Панель цокольная наружная 1НЦ33.22.35-150л

Стадия	Масса	Масштаб
Р	3710 кг	
Лист	Листов 1	

СНиЗНИИЭП г. Новосибирск

Инв.№ подл. | Подпись и дата | Взам.инв.№

Копировал Кириенко Формат А3

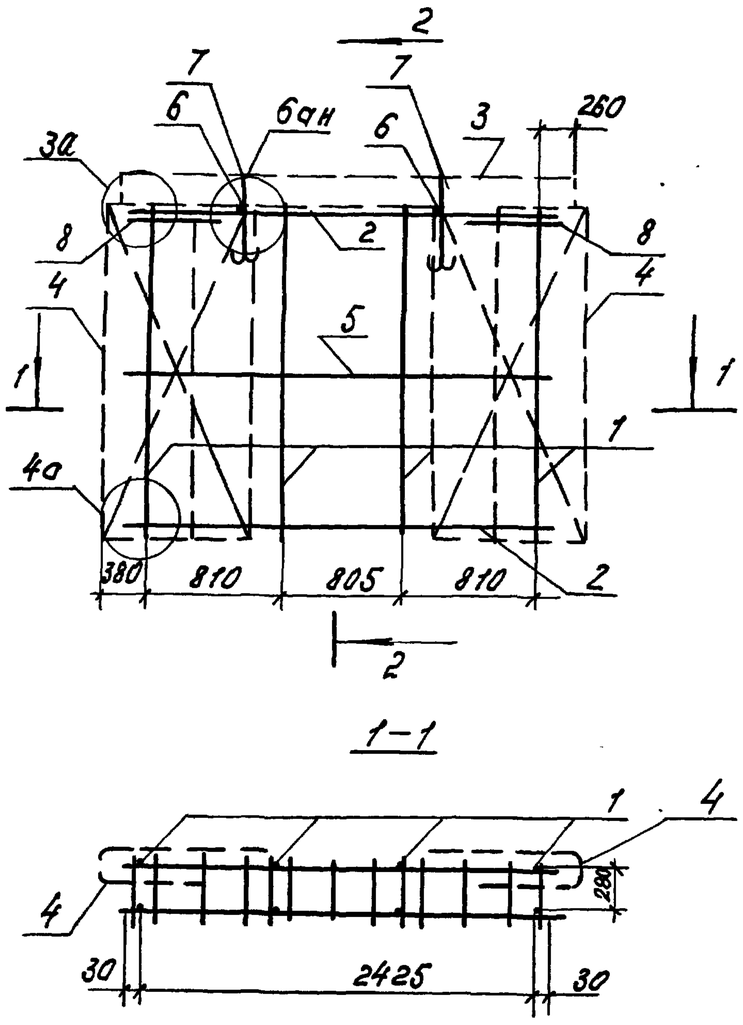

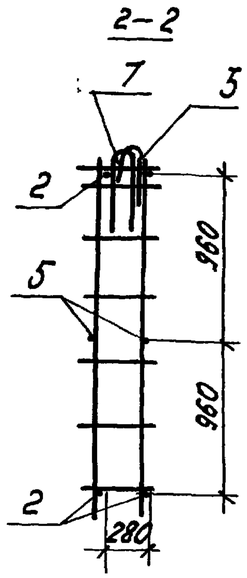

Формат	Зона	Поз.	Обозначение		Наименование	Кол.	Примечание
					Сборочные единицы		
А3		1	1.100.1-7.1-1	00.00.01	Каркас КР1	4	
А3		2	1.100.1-7.1-1	00.00.02-04	Каркас КР11	2	
А3		3	1.100.1-7.1-1	00.00.03	Каркас ПК1	1	
А3		4	1.100.1-7.1-1	00.00.05	Сетка С1	2	
					Детали		
Б4		5			ф5ВрI ГОСТ6727-80*; ℓ=2480	2	0.35 кг
Б4		6			ф4ВрI ГОСТ6727-80*; ℓ=320	2	0.03 кг
А4		7	1.100.1-7.1-1	00.00.08-01	Петля П2	2	
А4		8	1.100.1-7.1-1	00.00.07	Анкер А1	2	

Масса каркаса 20.87 кг

Инв. № подл. | Подпись и дата | Взам. инв. №

Привязан

Инв. №:

Нач. АПМ	Печерин		12.89
Гл. конст.	Радожкевич		
Рук. гр.	Стабредова		
Провер.	Булгакова		
Разраб.	Моисеева		

1.100.1-7.1-1 09.01.00

Каркас пространственный КП33.22.35

Стадия	Лист.	Листов
Р		1

СибЗНИИЭП г. Новосибирск

Копир. Морозова Формат: А4

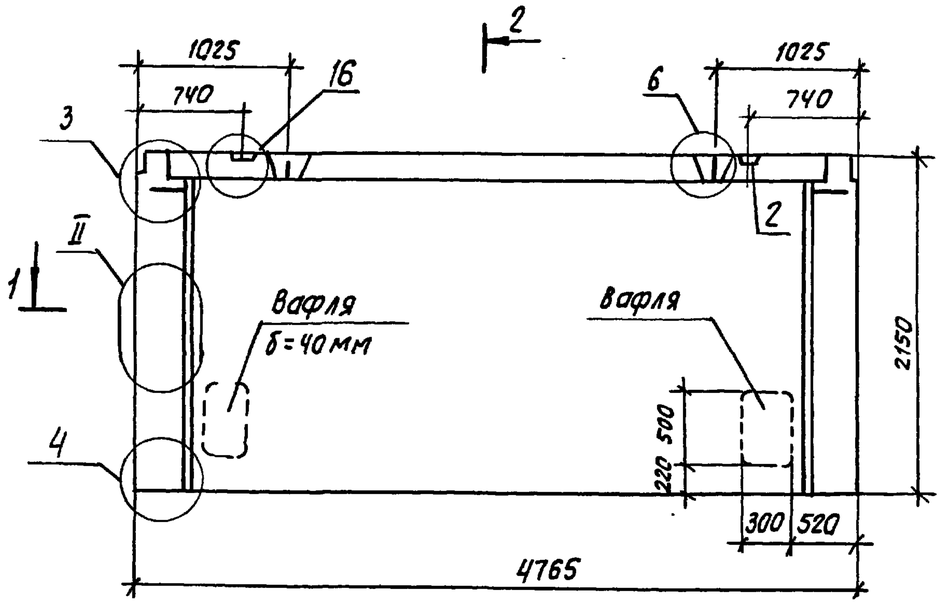

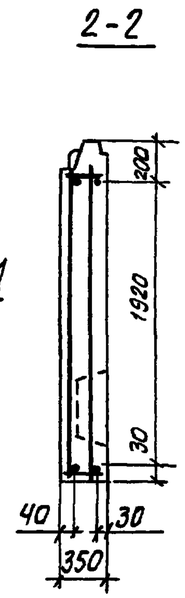

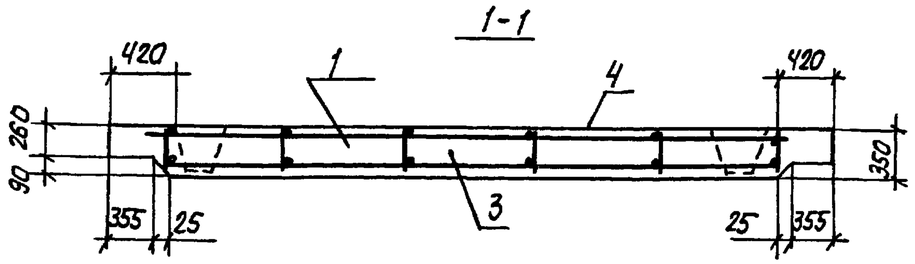

Формат	Зона	Поз.	Обозначение		Наименование	Кол.	Примечание
					Документация		
А3			1.100.1-7.1-1	00.00.00Д1	Узлы опалубки	X	
А3			1.100.1-7.1-1	00.00.00Д2	Узлы армирования	X	
А3			1.100.1-7.1-1	00.00.00ТО	Техническое описание	X	
А3			1.100.1-7.1-1	00.00.00РС	Ведомость расхода стали	X	
					Сборочные единицы		
А3		1	1.100.1-7.1-1	10.01.00	КП48.22.35	1	
А3		2	1.100.1-7.1-1	00.00.06	Изделие закладное М1	2	
					Материалы		
		3			Керамзитобетон Д1500	3.03	$м^3$
		4			Фактурный слой	0.22	$м^3$

Привязан:

Инв. №:

Нач. АПМ1	Печерин	
Гл. констр.	Радашкевич	
Рук. гр.	Стабредова	
Провер.	Булгакова	
Разраб	Моисеева	

1.100.1-7.1-1 10.00.00

Панель цокольная наружная 1НЦ48.22.35-150 л

Стадия	Масса	Масштаб
Р	5600 кг	
Лист	Листов 1	

СибЗНИИЭП г. Новосибирск

Инв. № подл. | Подпись и дата | Взам. инв. №

Копировал: Теарная

Формат А3

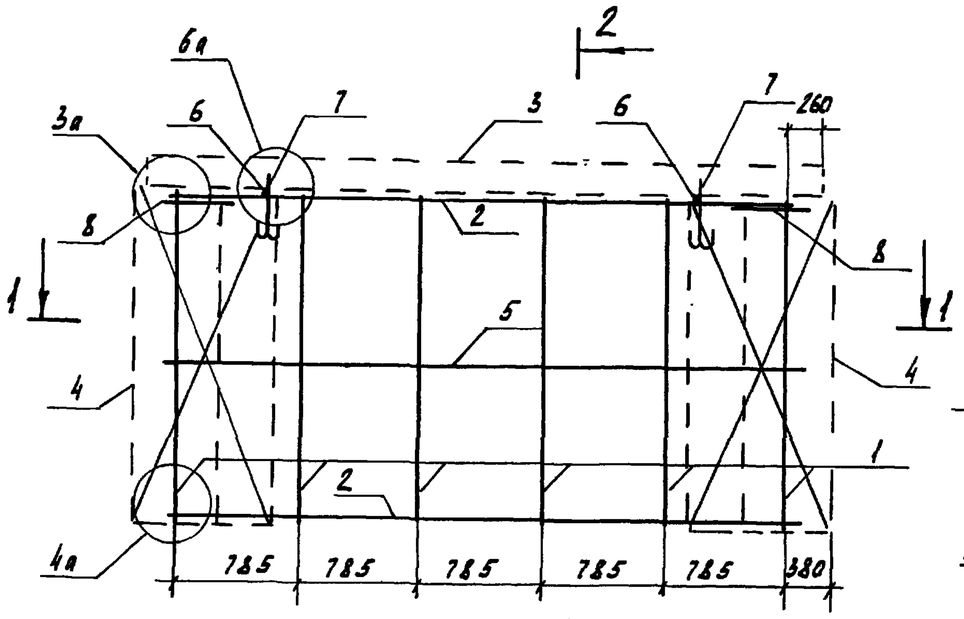

1-1

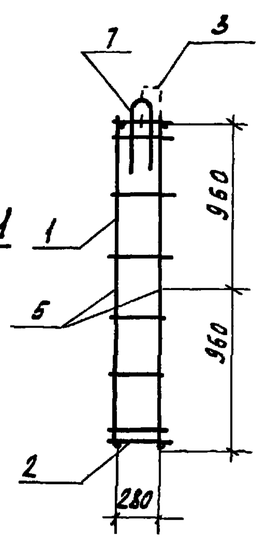

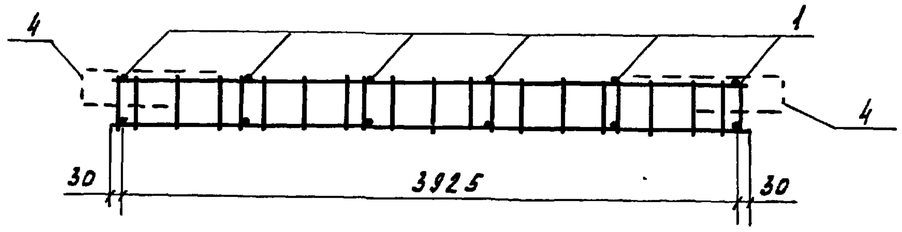

Формат	Зона	Поз.	Обозначение		Наименование	Кол.	Примечание
					Сборочные единицы		
А3		1	1.100.1-7.1-1	00.00.01	Каркас КР1	6	
А3		2	1.100.1-7.1-1	00.00.02-05	Каркас КР12	2	
А3		3	1.100.1-7.1-1	00.00.03-01	Каркас ПК2	1	
А3		4	1.100.1-7.1-1	00.00.05	Сетка С1	2	
					Детали		
Б4		5			ф5 Вр-I ГОСТ 6727-80* ℓ=3980	2	0.56 кг
Б4		6			ф4 Вр-I ГОСТ 6727-80* ℓ=320	2	0.03 кг
А4		7	1.100.1-7.1-1	00.00.08-03	Петля П4	2	
А4		8	1.100.1-7.1-1	00.00.07	Анкер А1	2	

Масса каркаса 28.92 кг

Привязан

Инв. №

Нач.АПМ1	Печерин		12.89
Гл.конст.	Радашкевич		
Рук.гр.	Ставредова		
Провер.	Булгакова		
Разраб.	Моисеева		

1.100.1-7.1-1 10.01.00

Каркас пространственный КП 48.22.35

Стадия	Лист	Листов
Р		1

СибЗНИИЭП г. Новосибирск

Копировал Кириенко Формат А3

Инв. № подл. | Подпись и дата | Взам. инв. №

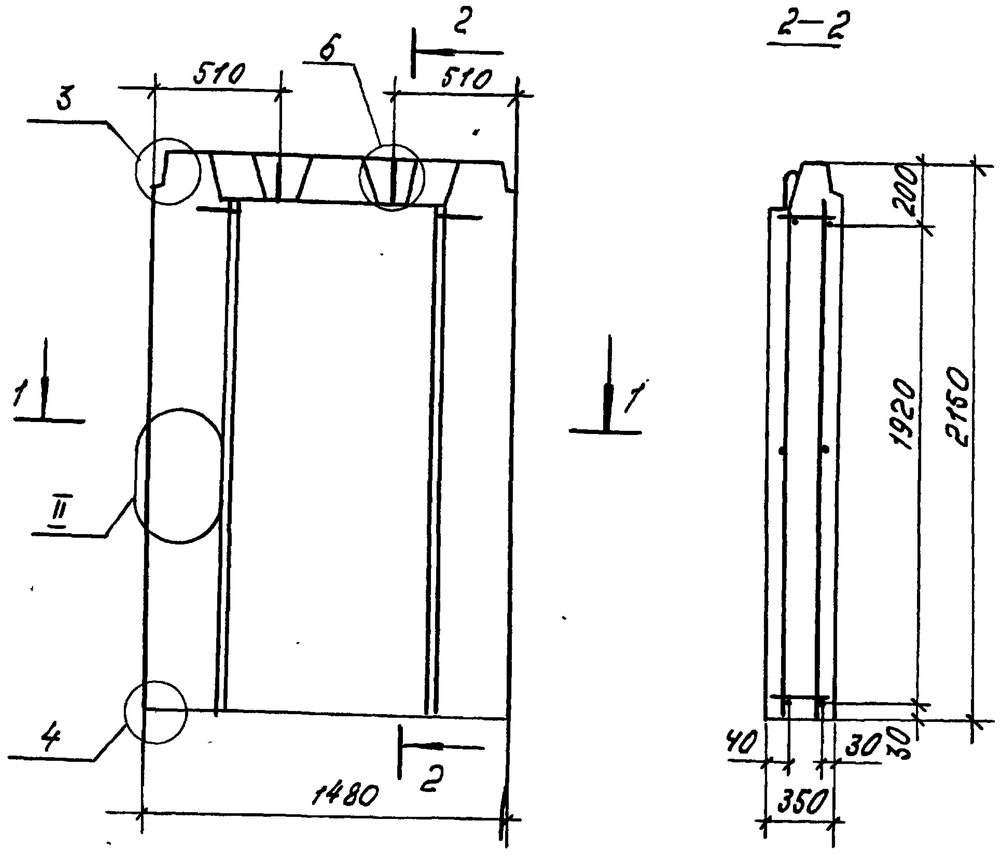

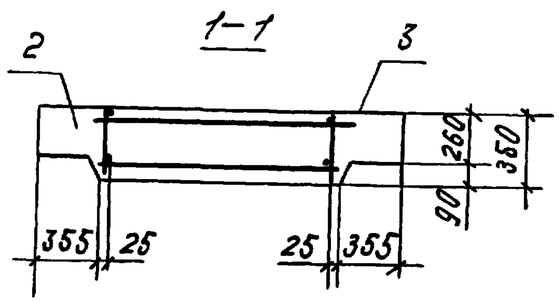

Формат	Зона	Поз.	Обозначение	Наименование	Кол.	Примеч.
				Документация		
А3			1.100 1-7. 1-1 00.00.00 ДА1	Узлы опалубки	×	
А3			1.100.1-7.1-1 00.00.00 ДА2	Узлы армирования	×	
А3			1.100.1-7.1-1 00.00.00 ТО	Техническое описание	×	
А3			1.100.1-7.1-1 00.00.00 РС	Ведомость расхода стали	×	
				Сборочные единицы		
А3		1	1.100.1-7.1-1 11.01.00	КП 15.22.30	1	
				Материалы		
		2		Керамзитобетон	0.87	м 3
		3		Фактурный слой	0.08	м 3

Привязан

Инв. №

Нач. АПМ	Печерин		12.89
Гл. констр.	Радашкевич		
Рук. гр.	Стабредова		
Провер.	Булгакова		
Разраб.	Моисеева		

1.100.1-7.1-1 11.00.00

Панель цокольная 1НЦ 15.22.35-150л

Стадия	Масса	Масштаб
Р	1660 кг	
Лист	Листов 1	

СибЗНИИЭП г. Новосибирск

Инв. № подл. | Подпись и дата | Взам. инв. №

Копир. Морозова

Формат А4

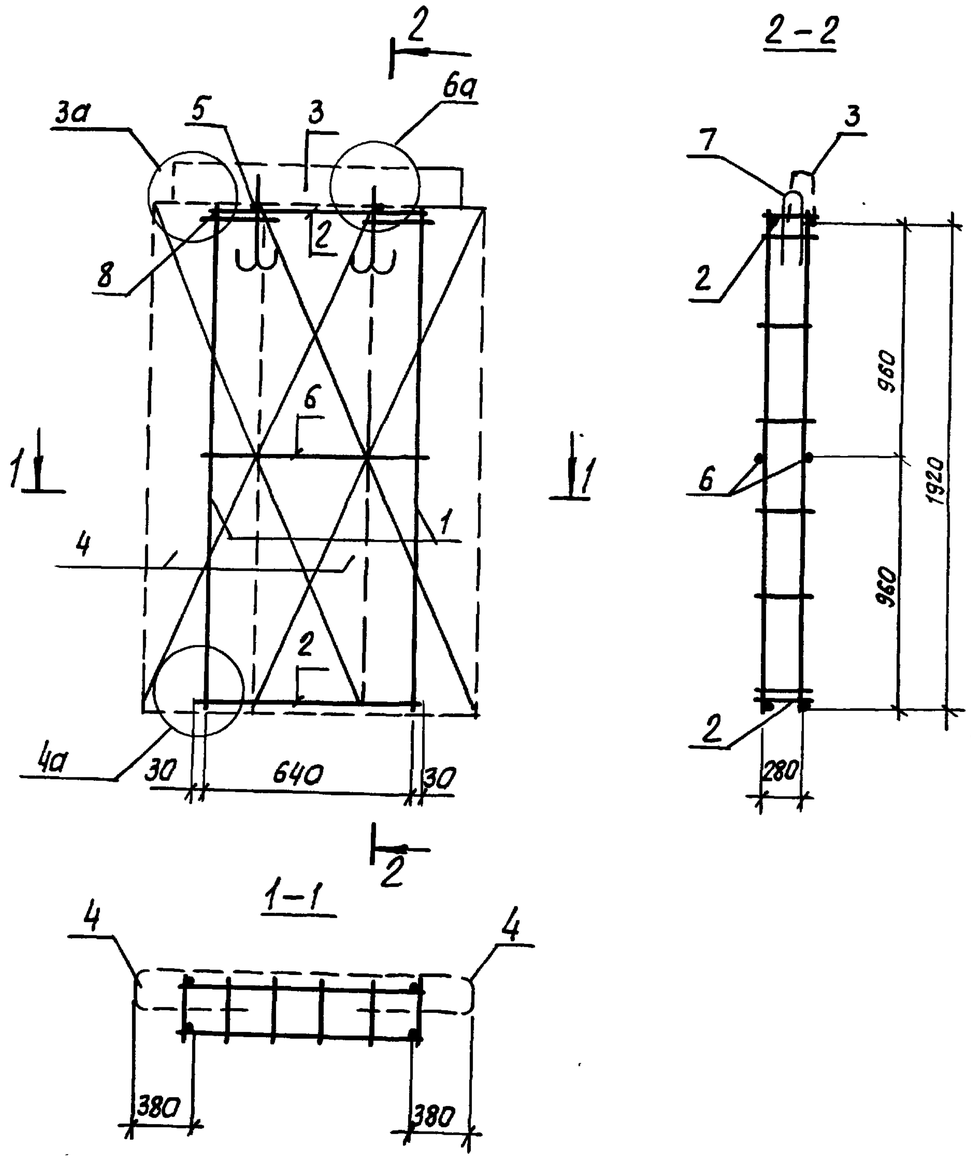

Формат	Зона	Поз.	Обозначение		Наименование	Кол.	Примечание
					Сборочные единицы		
А3		1	1.100.1-7.1-1	00.00.01	каркас КР1	2	
А3		2		-01	каркас КР2	2	
А3		3	1.100.1-7.1-1	00.00.04	каркас ПК5	1	
А3		4	1.100.1-7.1-1	00.00.05	Сетка С1	2	
					Детали		
Б4		5			ф4ВрI ГОСТ 6727-80*, ℓ=320	2	0.03 кг
Б4		6			ф5ВрI ГОСТ 6727-80*, ℓ=700	2	0.10 кг
Я4		7	1.100.1-7.1-1	00.00.08-02	Петля П3	2	
А4		8	1.100.1-7.1-1	00.00.07	Анкер А1	2	

Масса каркаса 13.09 кг

Взам. инв. № | Подпись и дата | Инв. № подл.

Привязан:

Инв. №

Нач. АПП-1	Печерин		12.89
Гл. констр.	Радашкевич		
Рук. гр.	Стабредова		
Провер.	Булгакова		
Разраб.	Моисеева		

1.100.1-7.1-1 11.01.00

Каркас пространственный КП15.22.35

Стадия	Лист	Листов
Р		1

СибЗНИИЭП г. Новосибирск

Копировал: Теарко

Формат А3

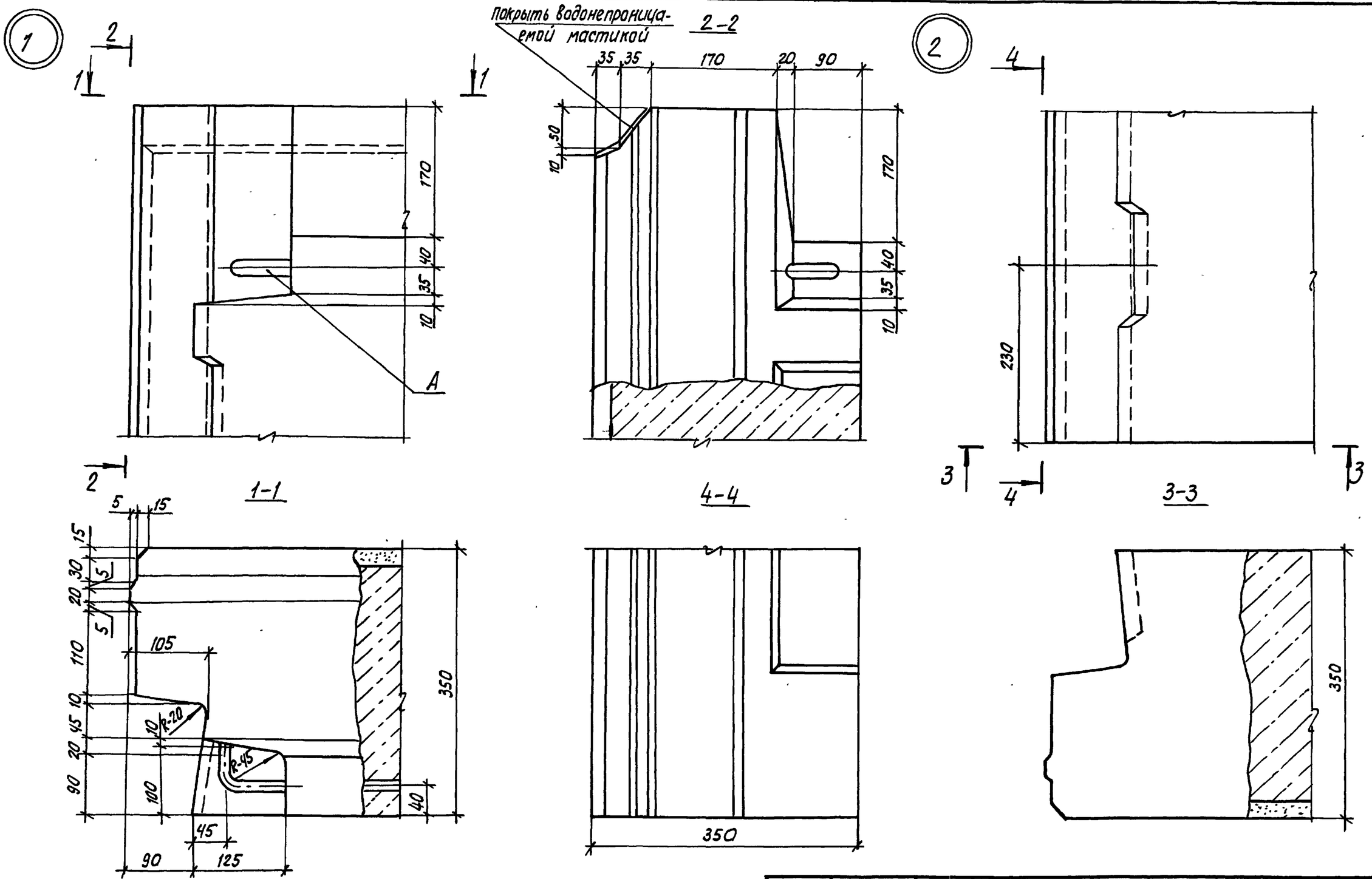

Привязан:					1.100.1-7.1-1	00.00.00 Д1
		Нач.АПМ.1	Печерин	12.89	Узлы опалубки	Стадия: Р; Лист: 1; Листов: 7
		Гл.конст.	Радашкевич			СибЗНИИЭП г.Новосибирск
		Рук.гр.	Стабредова			
		Провер.	Булгакова			
Инв.№		Разраб.	Моисеева			

Инв.№ подл. | Подп. и дата | Взам.инв.№

Копировал: Опеарная

Формат А3

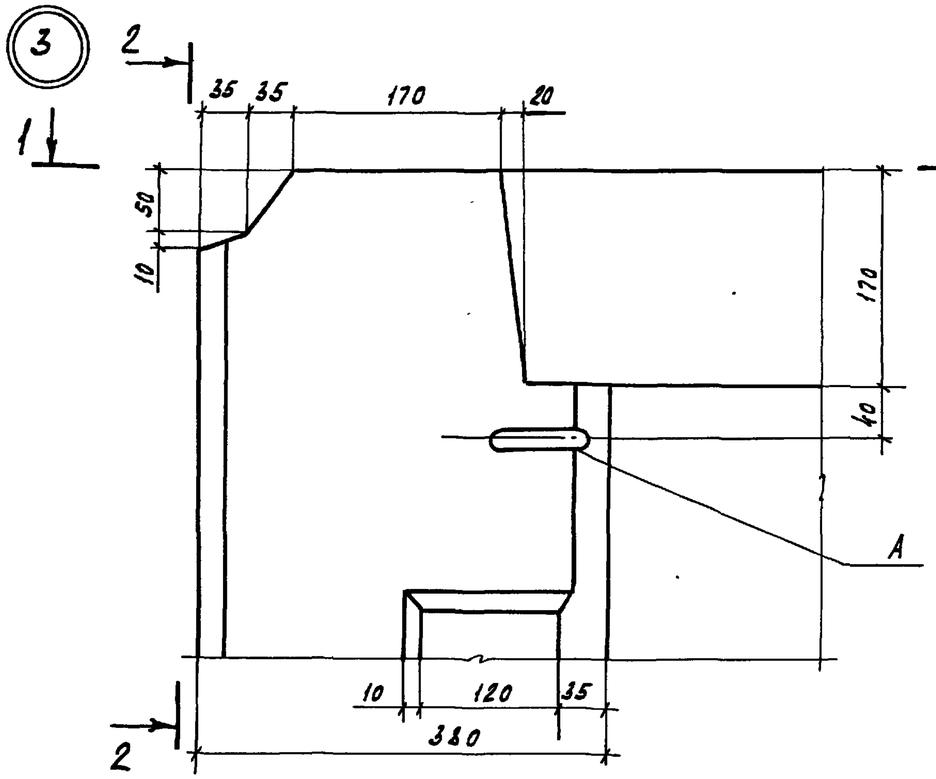

1-1

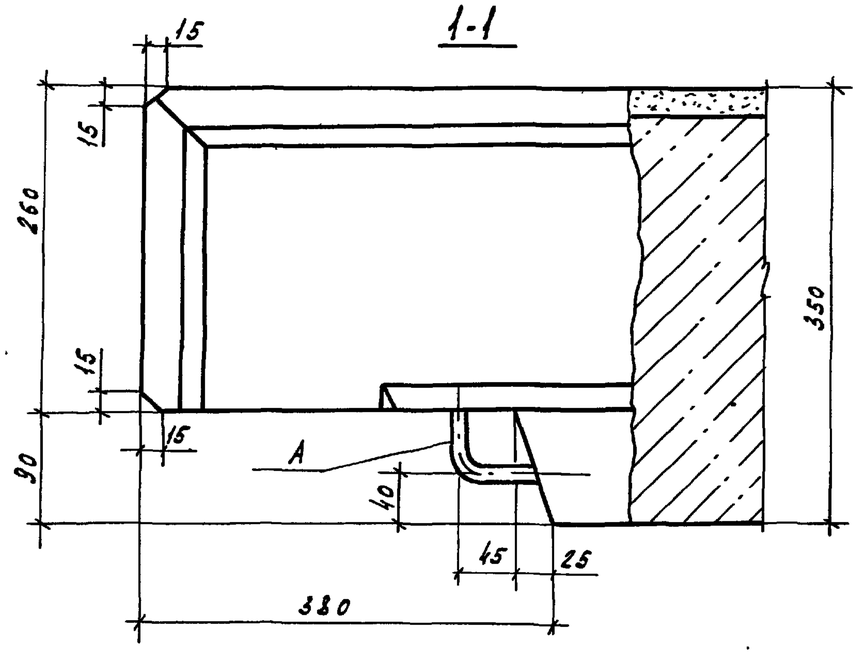

2-2

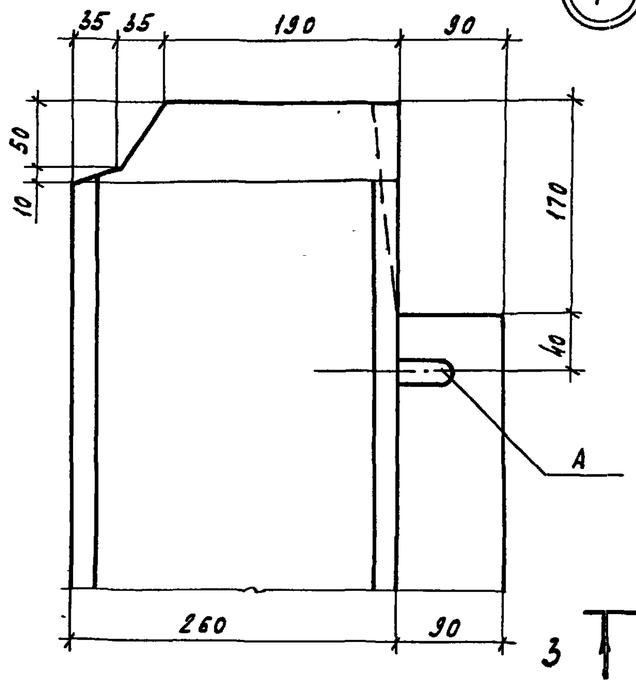

4-4

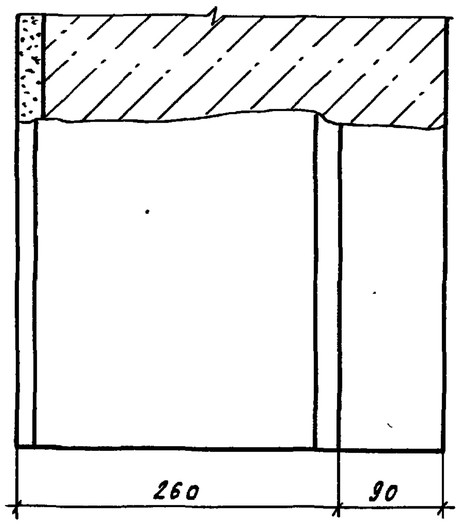

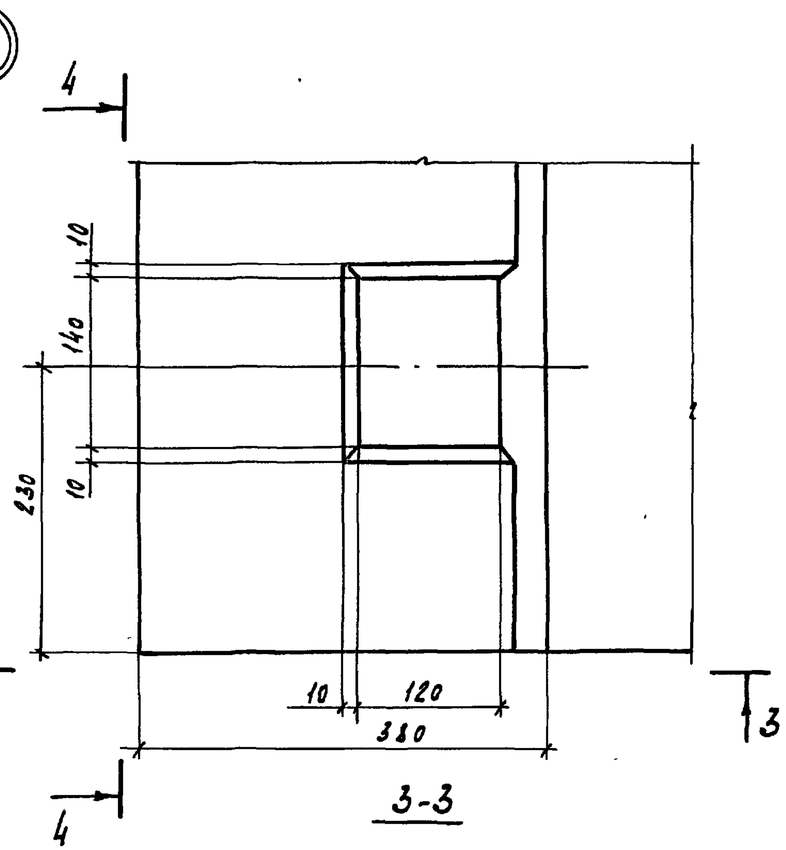

3-3

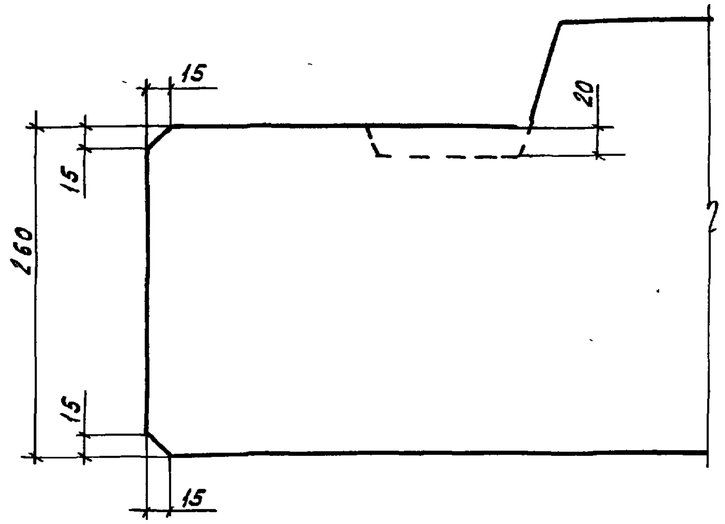

Привязан			
Инв. №			

1.100.1-7.1-1	00.00.00 Д1	Лист 2

Копировал Кириенко

Формат А3

Взам. инв. №

Подп. и дата

Инв. № подл.

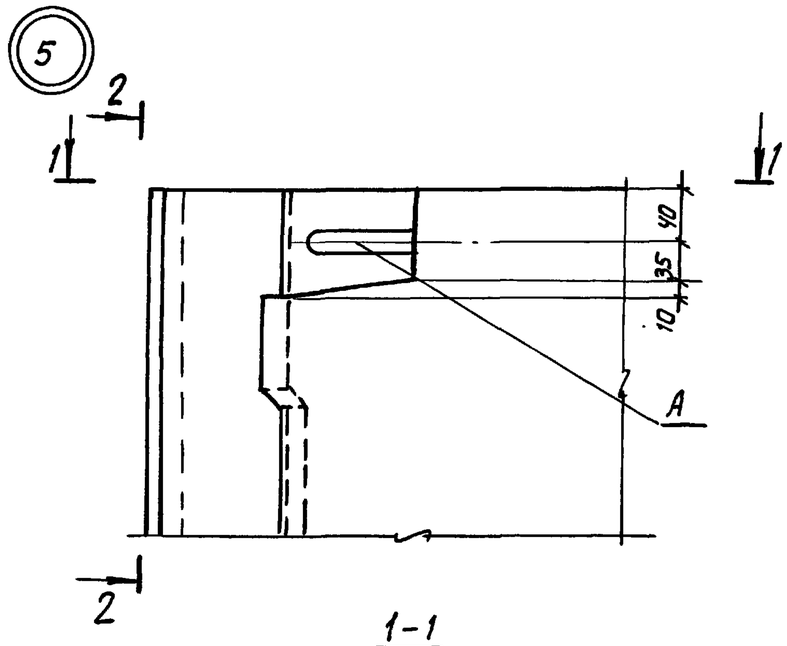

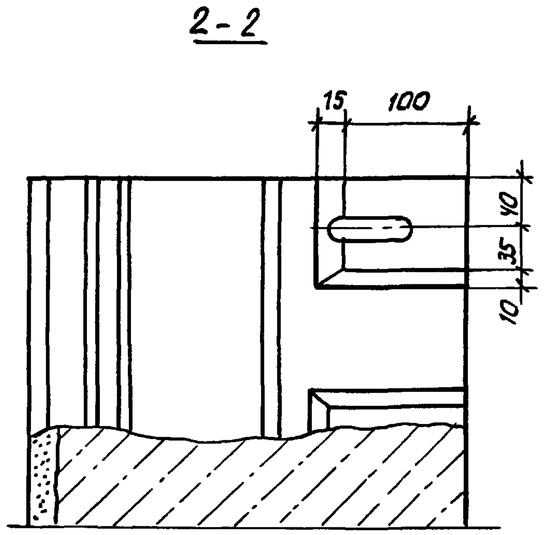

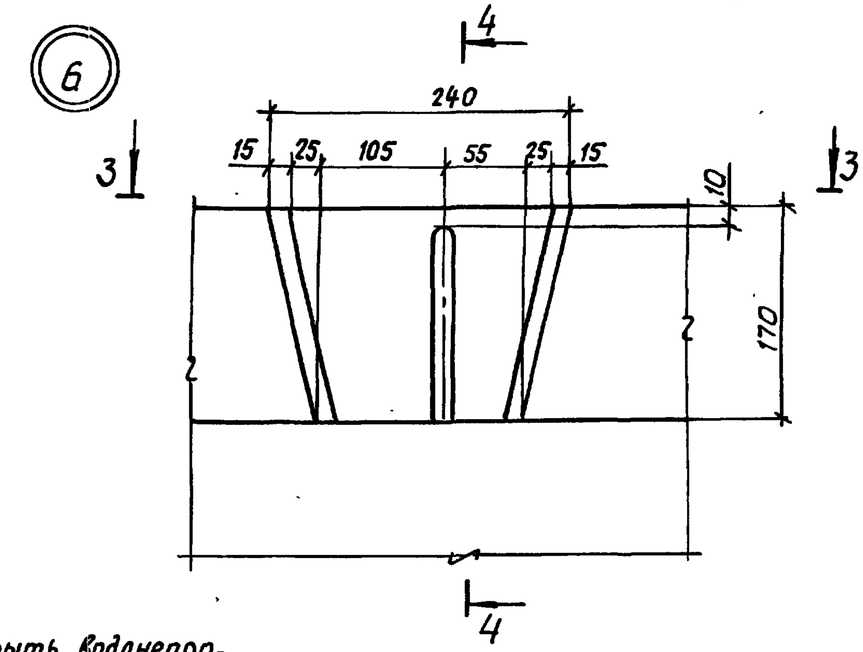

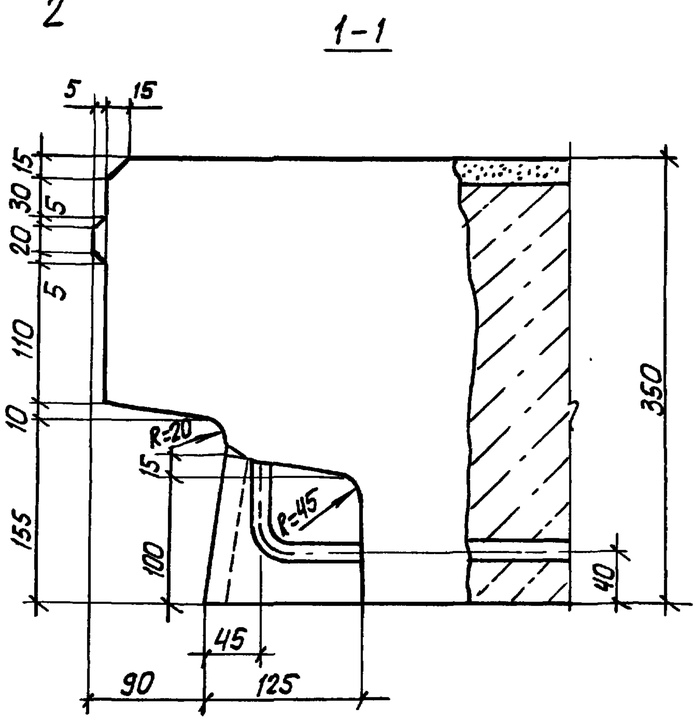

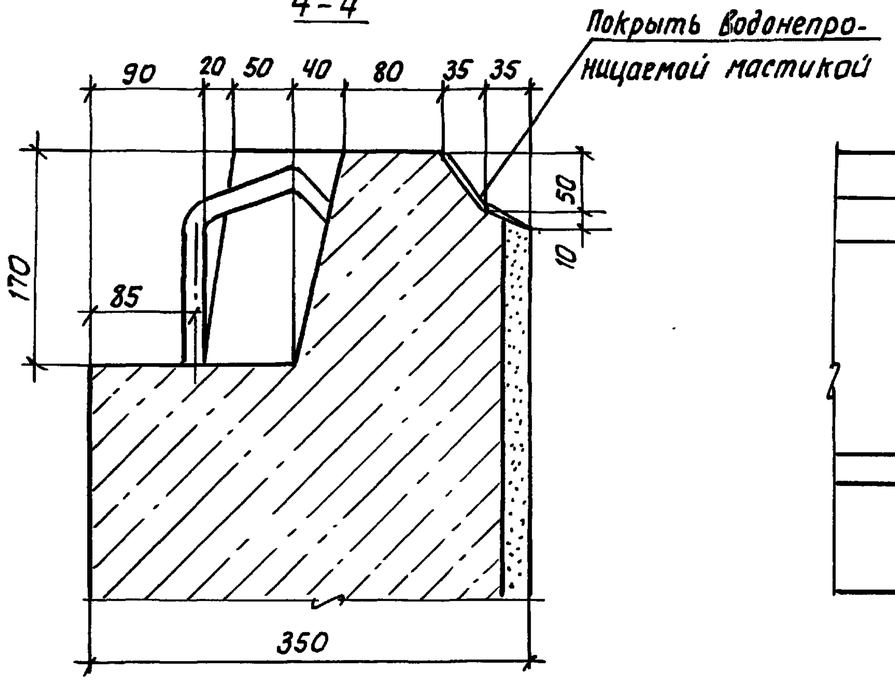

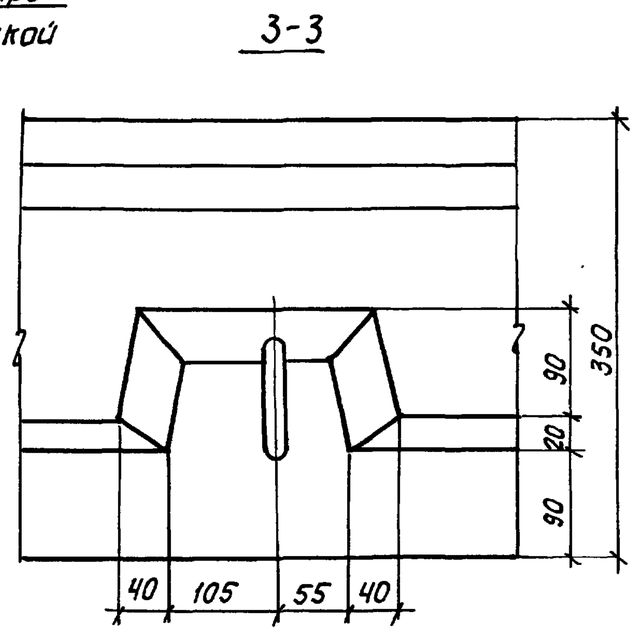

Привязан:			
Инв. №			

1.100.1-7.1-1	00.00.00 Д1	Лист 3

Взам. инв. №

Подп. и дата

Инв. № подл.

Копировал: Жаркова

формат 3

7

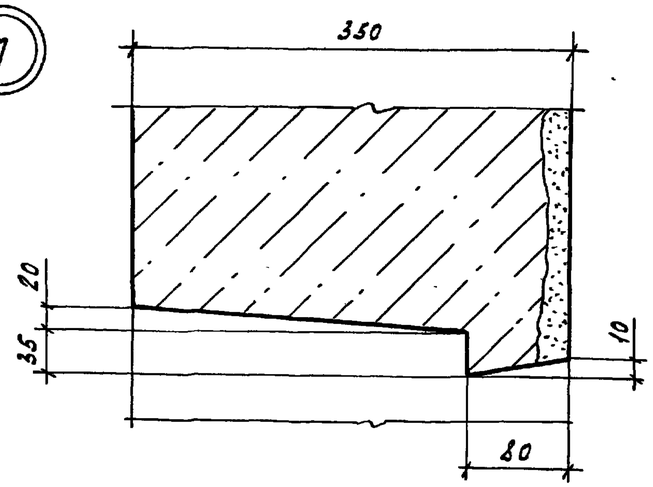

10

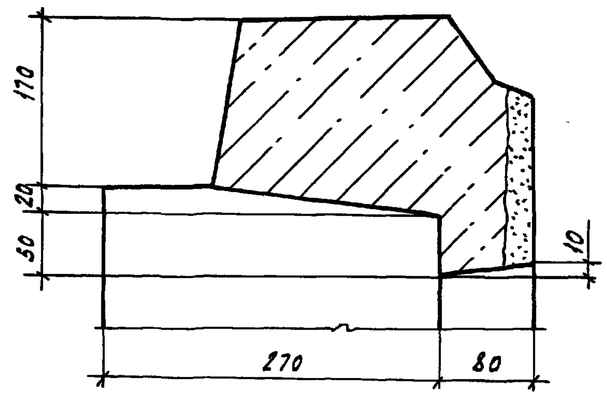

12

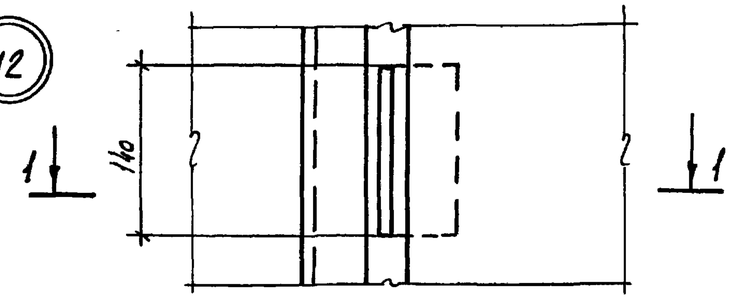

1-1

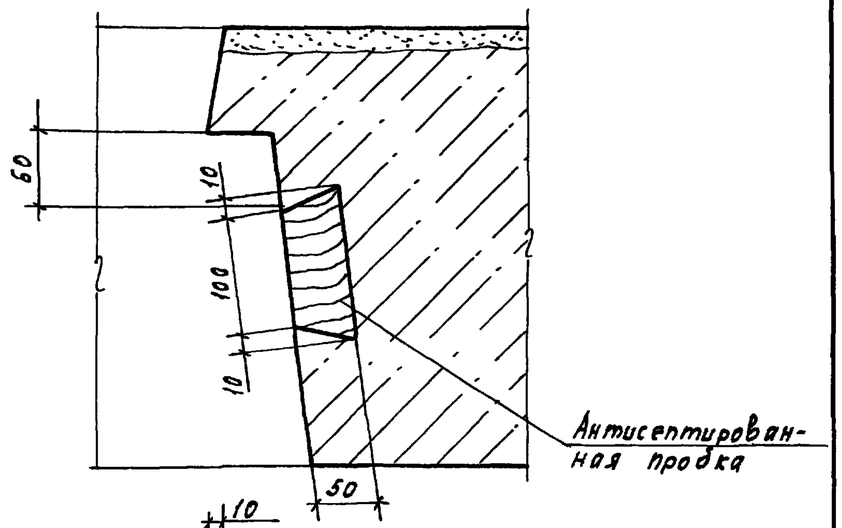

8

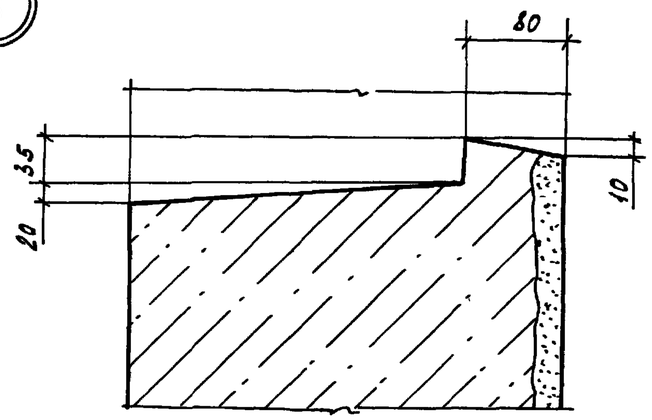

11

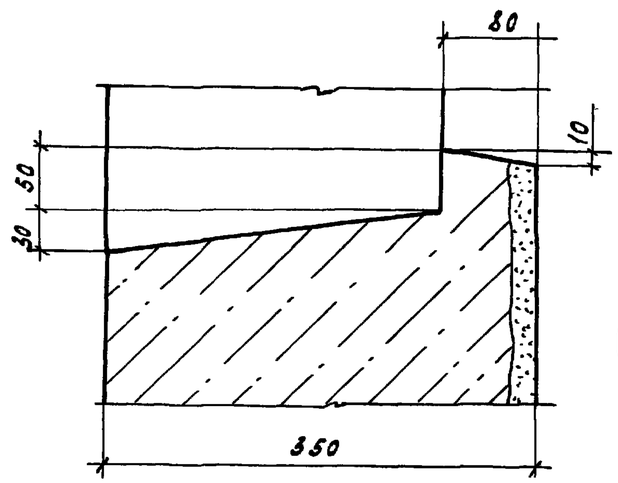

13

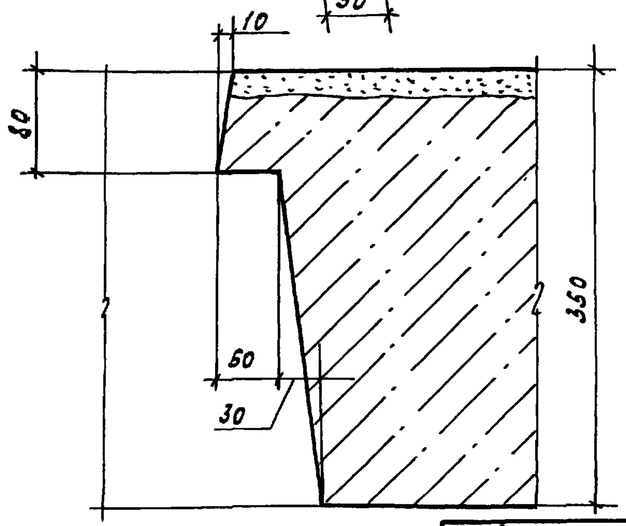

9

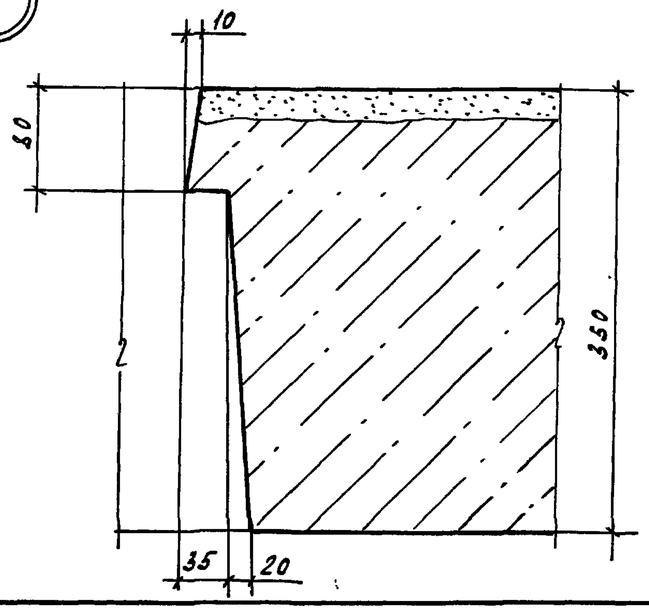

Взам. инв. №

Подп. и дата

Инв. № подл.

Привязан

Инв. №

1.100.1-7.1-1		00.00.00 Д1	Лист 4

Копировал Кириенко

Формат А3

14

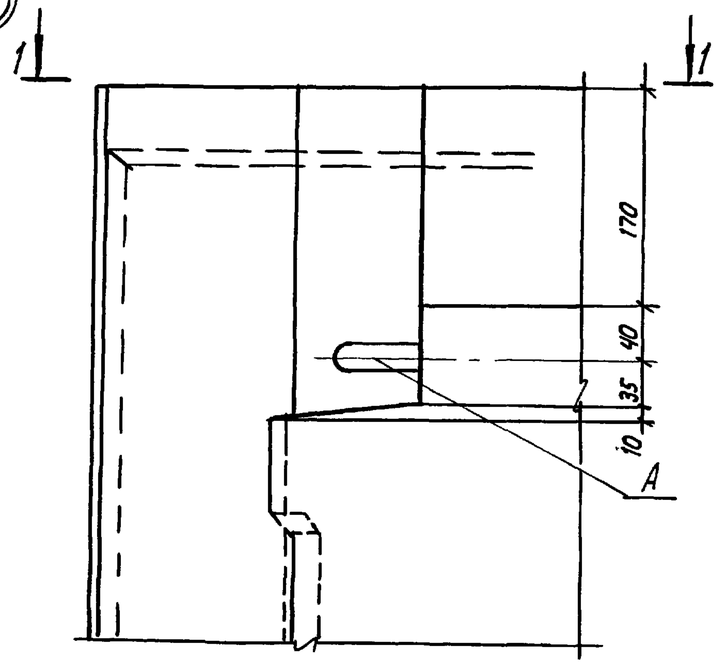

1-1

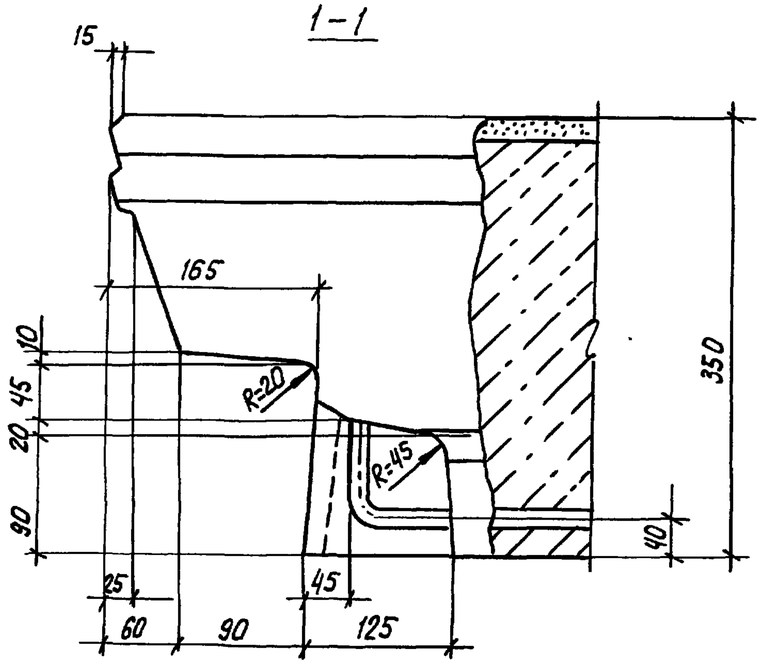

15

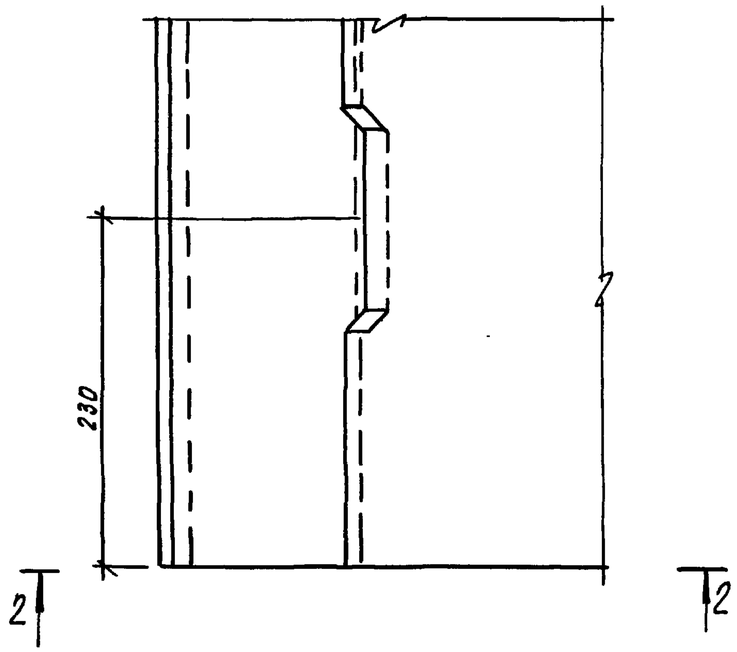

2-2

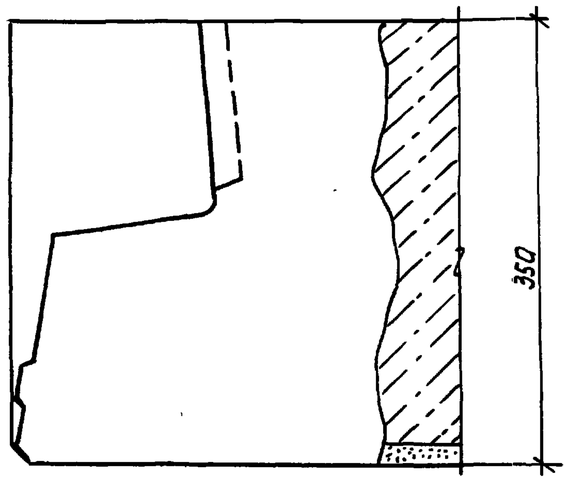

16

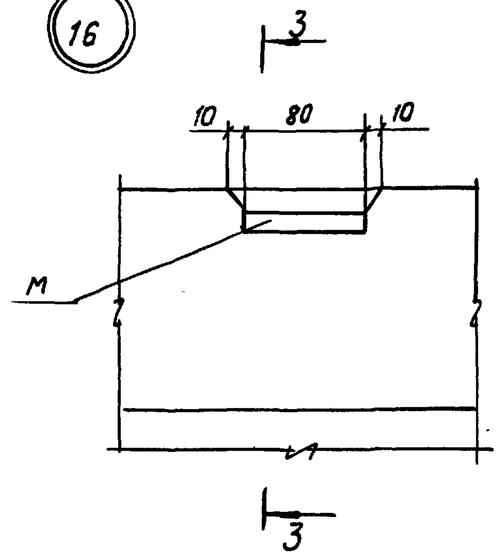

3-3

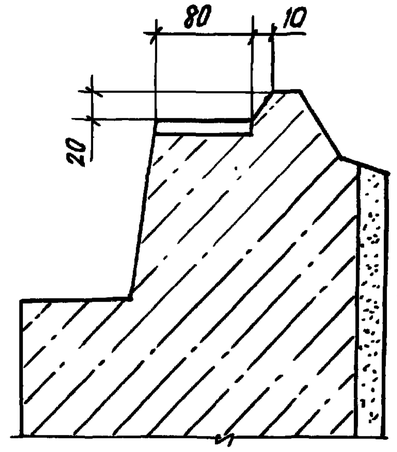

Привязан:			
Инв. №			

1.100.1-7.1-1	00.00.00 Л1	Лист 5

Инв. № подл. | Подпись и дата | Взам. инв. №

Копировал: Федорова

Формат А3

17

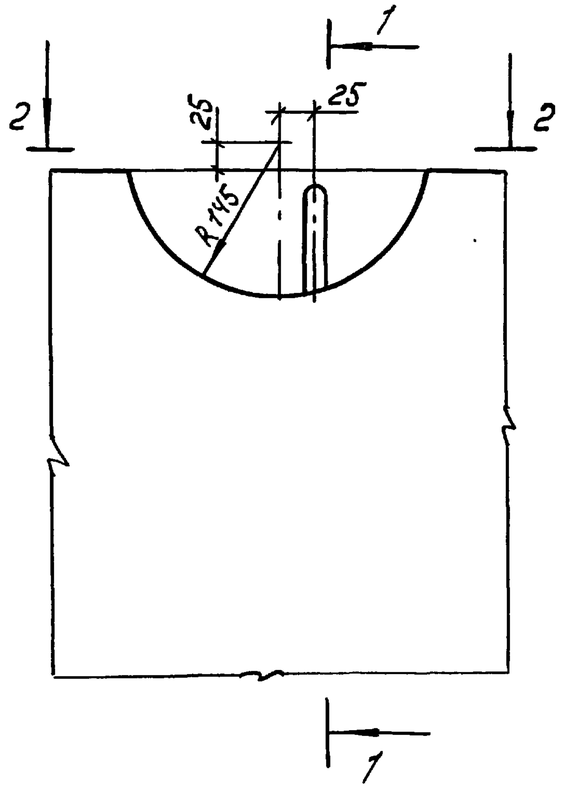

1–1

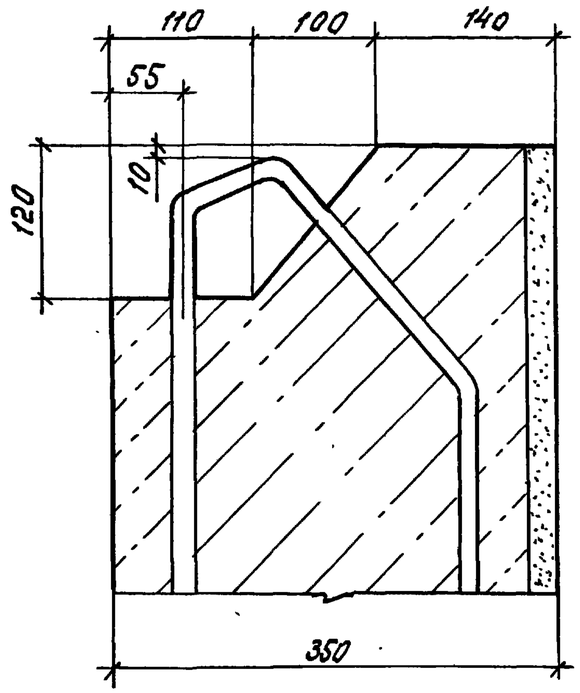

2–2

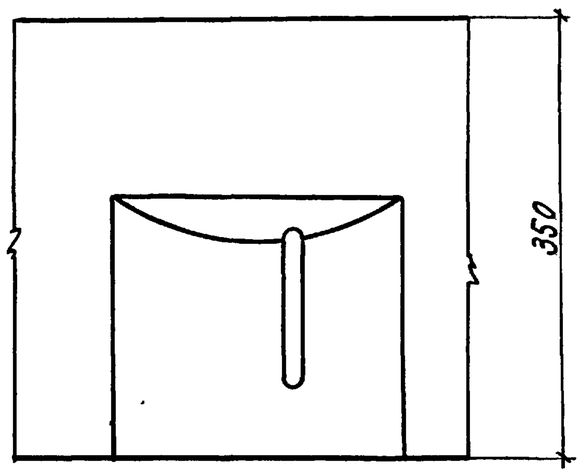

Инв. № подл. | Подпись и дата | Взам. инв. №

Привязан

Инв. №

1.100.1-7.1-1 00.00.00 ДП

Лист 6

Копир. Морозова

Формат А4

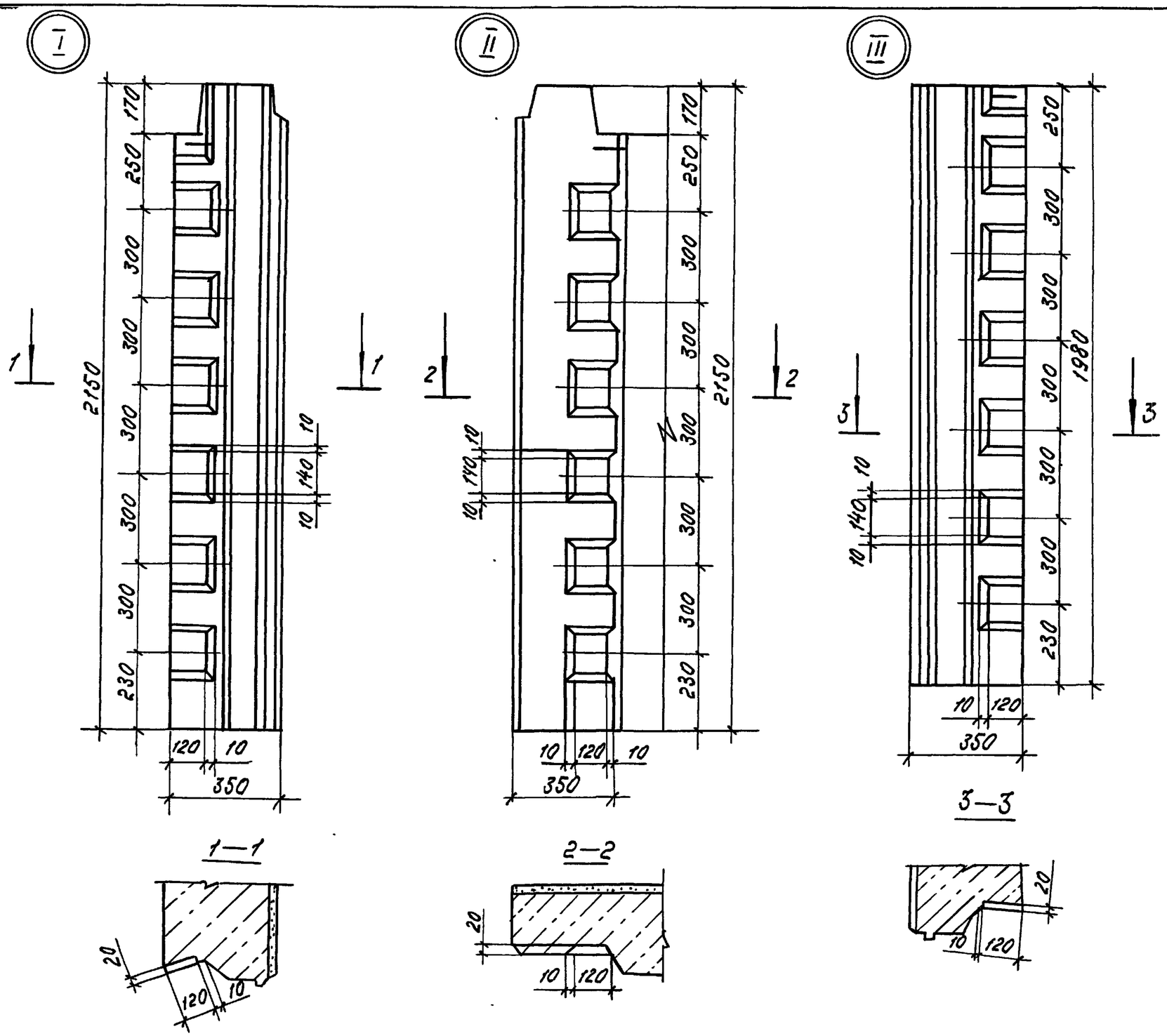

Привязан

Инв. №

1.100.1-7.1-1	00.00.00 Д1		Лист 7

Копир. Морозова

Формат А3

Инв. № подл. | Подп. и дата | Взам. инв. №

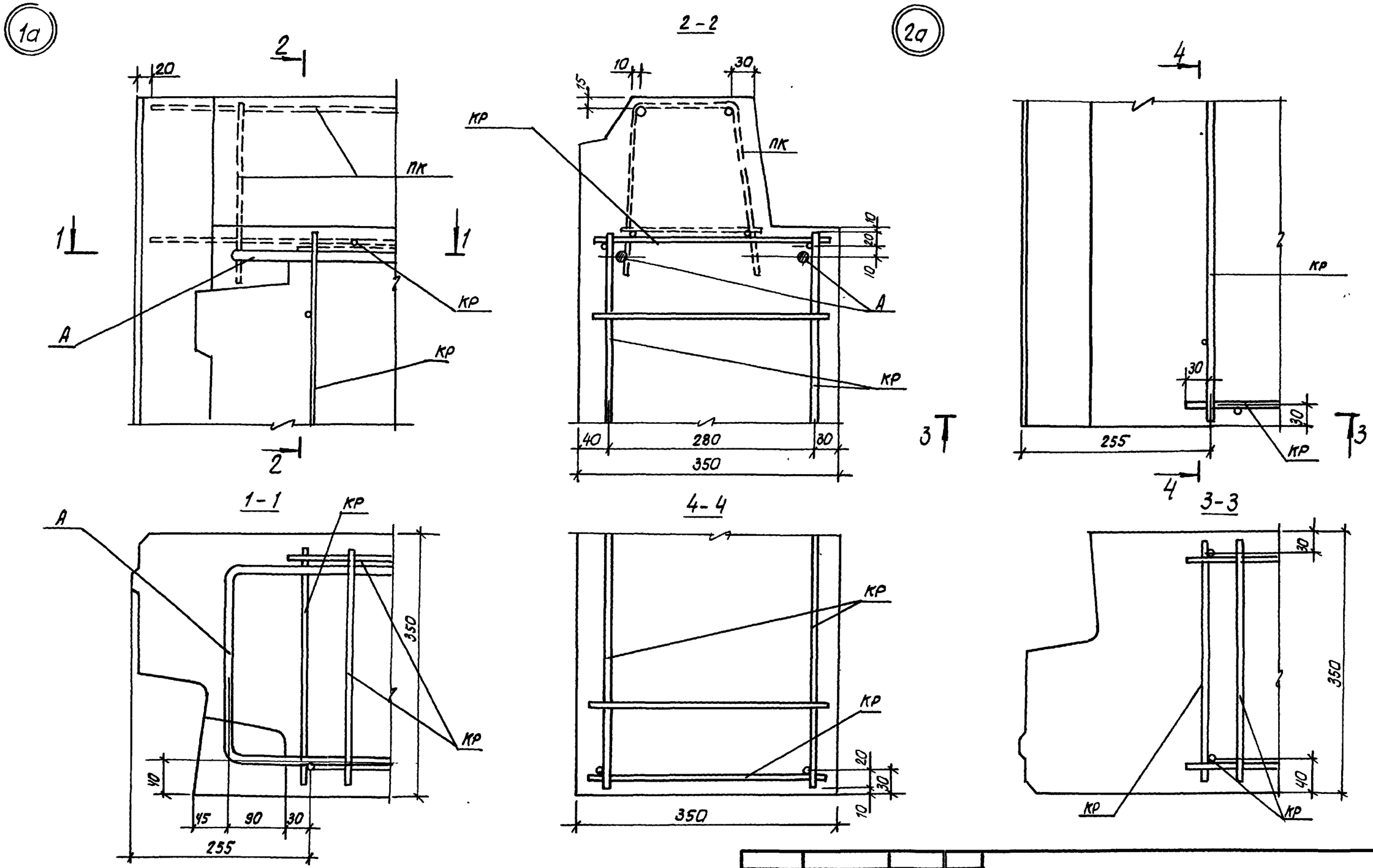

Привязан:	Нач. АПМ	Печерин	12.89	1.100.1-7.1-1 00.00.00 Д2	
	Гл. констр.	Радашкевич		Узлы армирования	Стадия: Р; Лист: 1; Листов: 3
	Рук. гр.	Стабредова			СибЗНИИЭП г. Новосибирск
	Провер.	Довыденко			
Инв. №	Разраб.	Кнауб			

Взам. инв. № | Подп. и дата | Инв. № подл.

копировал: Теоркова

формат А3

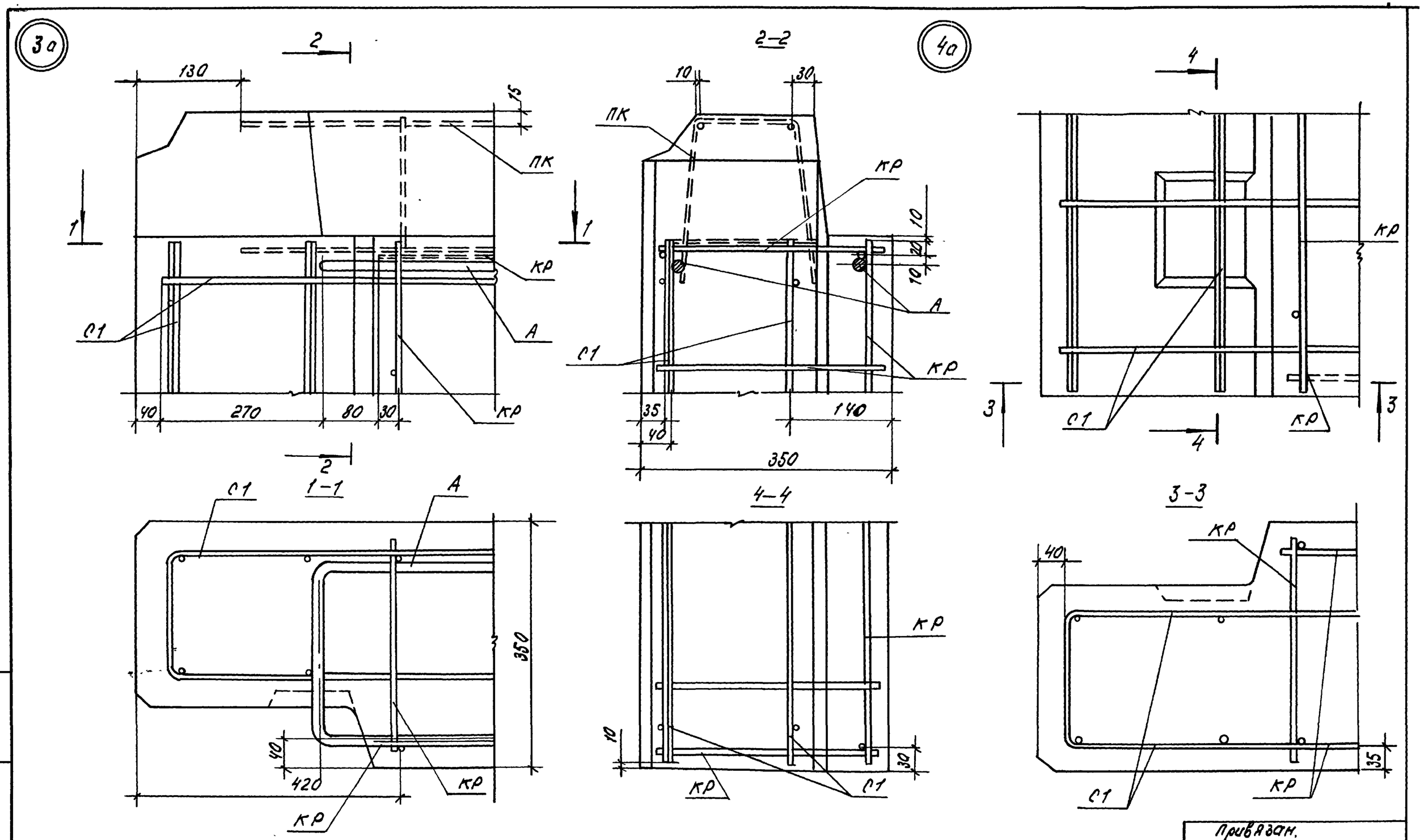

Привязан.			
Инв. №			

1.100.1-7, 1-1	00.0 0.00 Д2	Лист 2

Копир. Морозова.

Формат А3

Инв. № подл. | Подп. и дата | Взам. инв. №

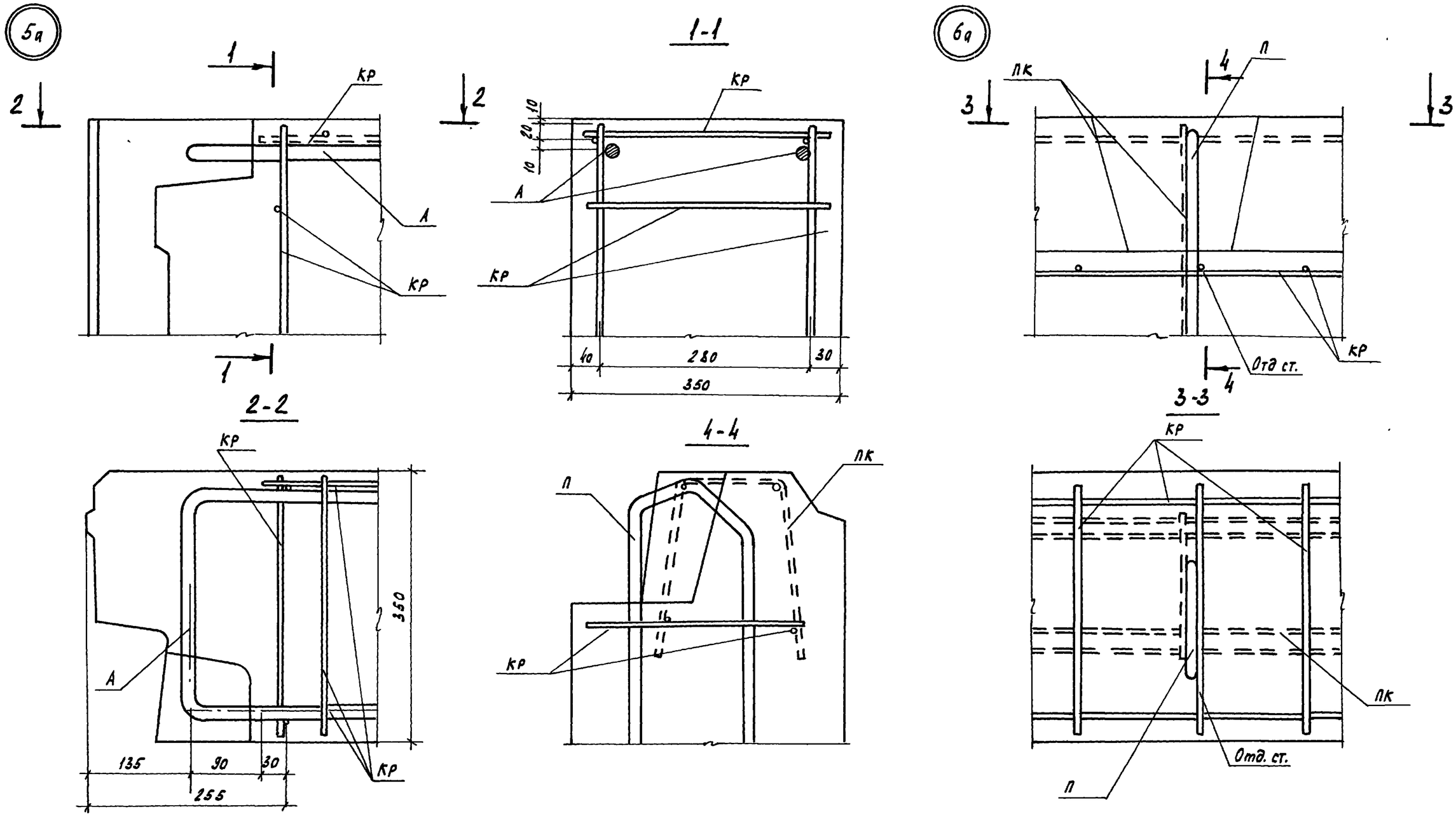

Взам. инв. №	
Подп. и дата	
Инв. № подл.	

Привязан

Инв. №

1.100.1-7.1-1	00.00.00 Д2	Лист 3

Копировал Кириенко Формат А3

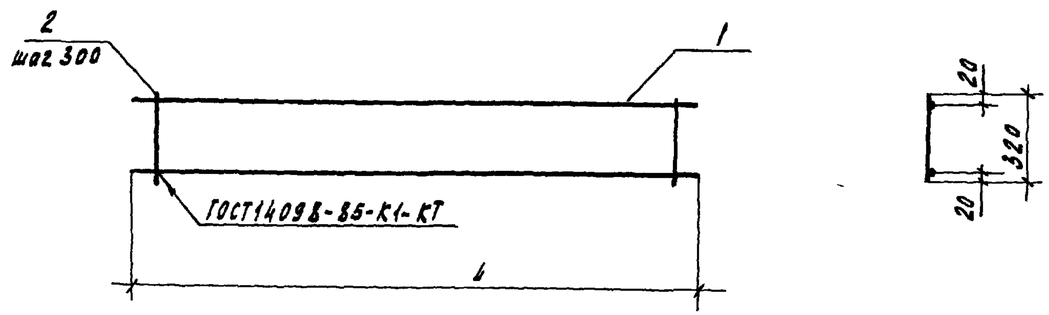

Формат	Зона	Поз.	Обозначение	Наименование	Кол.	Примечание
				1.100.1-7.1-1 00.00.01		КР1
				Детали		
Б4		1		ф6А III ГОСТ 5781-82*; ℓ=1960	2	0.44 кг
Б4		2		ф4Вр I ГОСТ 6727-80*; ℓ=320	7	0.03 кг
				1.100.1-7.1-1 00.00.01-01		КР2
				Детали		
Б4		1		ф6А III ГОСТ 5781-82*, ℓ=700	2	0.16 кг
Б4		2		ф4Вр I ГОСТ 6727-80*; ℓ=320	3	0.03 кг
				1.100.1-7.1-1 00.00.01-02		КР3
				Детали		
Б4		1		ф6А III, ГОСТ 5781-82*, ℓ=2540	2	0.56 кг
Б4		2		ф4Вр I ГОСТ 6727-80*; ℓ=320	9	0.03 кг
				1.100.1-7.1-1 00.00.01-03		КР4
				Детали		
Б4		1		ф6А III ГОСТ 5781-82*, ℓ=4040	2	0.90 кг
Б4		2		ф4Вр I ГОСТ 6727-80*, ℓ=320	14	0.03 кг
				1.100.1-7.1-1 00.00.01-04		КР5
				Детали		
Б4		1		ф6А III ГОСТ 5781-82*, ℓ=1450	2	0.32 кг
Б4		2		ф4Вр I ГОСТ 6727-80*, ℓ=320	5	0.03 кг
				1.100.1-7.1-1 00.00.01-05		КР6
				Детали		
Б4		1		ф6А III ГОСТ 5781-82*, ℓ=2250	2	0.50 кг
Б4		2		ф4Вр I ГОСТ 6727-80*, ℓ=320	8	0.03 кг

Обозначение	Марка	L	Масса, кг
1.100.1-7.1-1 00.00.01	КР1	1960	1.09
-01	КР2	700	0.41
-02	КР3	2540	1.39
-03	КР4	4040	2.22
-04	КР5	1450	0.79
-05	КР6	2250	1.24

Взам. инв. №
Подпись и дата
Инв. № подл.

Привязан

Инв. №

Нач. АПМ	Печерин		12.89
Гл. констр.	Радашкевич		
Рук. гр.	Стабредова		
Провер.	Булгакова		
Разраб.	Кнауб		

1.100.1-7.1-1 00.00.01

Каркас плоский
КР1...КР6

Стадия	Лист	Листов
Р		1

СибЗНИИЭП
г. Новосибирск

Копировал Кириенко

Формат А3

Рис. 1

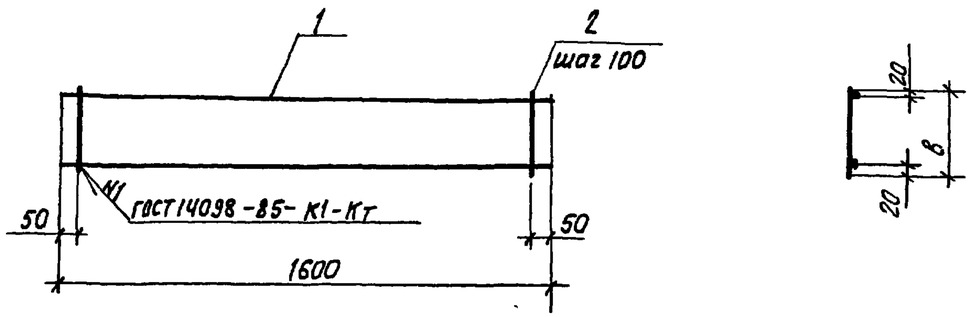

Рис. 2

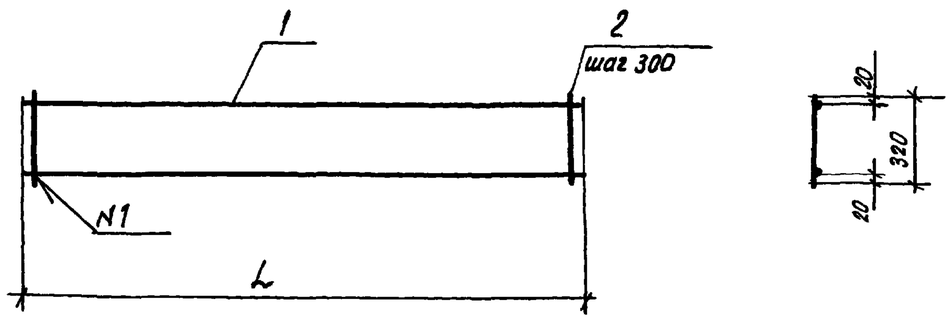

Обозначение	Марка	Рис	Размеры в мм L	Размеры в мм в	Масса, кг
1.100.1-7.1-1 00.00.02	КР7	1	—	540	1.52
—01	КР8	1	—	150	0.94
—02	КР9	2	3200	—	1.75
—03	КР10	2	1020	—	0.58
—04	КР11	2	2480	—	1.37
—05	КР12	2	3980	—	2.18

Формат	Зона	Поз.	Обозначение	Наименование	Кол.	Примечание
				1.100.1-7.1-1 00.00.02		КР7
				Детали		
Б4		1		ф6АIII ГОСТ 5781-82*; ℓ=1600	2	0.36 кг
Б4		2		ф4врI ГОСТ 6727-80*; ℓ=540	16	0.05 кг
				1.100.1-7.1-1 00.00.02-01		КР8
				Детали		
Б4		1		ф6АIII ГОСТ 5781-82*; ℓ=1600	2	0.36 кг
Б4		2		ф4врI ГОСТ 6727-80*; ℓ=150	16	0.014 кг
				1.100.1-7.1-1 00.00.02-02		КР9
				Детали		
Б4		1		ф6АIII ГОСТ 5781-82*; ℓ=3200	2	0.71 кг
Б4		2		ф4врI ГОСТ 6727-80*; ℓ=320	11	0.03 кг
				1.100.1-7.1-1 00.00.02-03		КР10
				Детали		
Б4		1		ф6АIII ГОСТ 5781-82* ℓ=1020	2	0.23 кг
Б4		2		ф4врI ГОСТ 6727-80* ℓ=320	4	0.03 кг
				1.100.1-7.1-1 00.00.02-04		КР11
				Детали		
Б4		1		ф6АIII ГОСТ 5781-82* ℓ=2480	2	0.55 кг
Б4		2		ф4врI ГОСТ 6727-80* ℓ=320	9	0.03 кг
				1.100.1-7.1-1 00.00.02-05		КР12
				Детали		
Б4		1		ф6АIII ГОСТ 5781-82* ℓ=3980	2	0.88 кг
Б4		2		ф4врI ГОСТ 6727-80* ℓ=320	14	0.03 кг

Привязан:

Инв. №

Взам. инв. № | Подпись и дата | Инв. № подл.

Нач. АПН-1	Печерин		12.89
Гл. констр.	Радашкевич		
Рук. гр.	Стабредова		
Провер.	Булгакова		
Разработ	Моисеева		

1.100.1-7.1-1 00.00.02

Каркас плоский КР7...КР12

Стадия	Лист	Листов
Р		1

СибЗНИИЭП г. Новосибирск

Копировал: Олеарчик

Формат А3

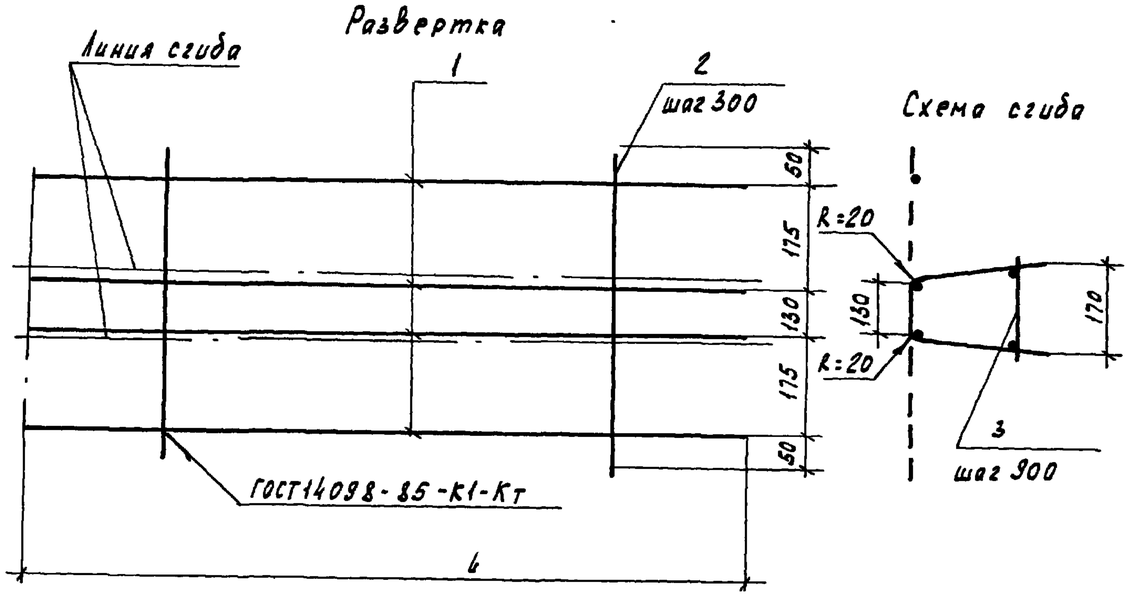

Формат	Зона	Поз.	Обозначение	Наименование	Кол.	Примечание
				1.100.1-7.1-1 00.00.03		ПК1
				Детали		
Б4		1		ф4ВрТ ГОСТ 6727-80* ℓ=2950	4	0.27кг
Б4		2		ф4ВрТ ГОСТ 6727-80* ℓ=580	10	0.053кг
Б4		3		ф4ВрТ ГОСТ 6727-80* ℓ=130	4	0.01кг
				1.100.1-7.1-1 00.00.03-01		ПК2
				Детали		
Б4		1		ф4ВрТ ГОСТ 6727-80* ℓ=4450	4	0.40кг
Б4		2		ф4ВрТ ГОСТ 6727-80* ℓ=580	15	0.053кг
Б4		3		ф4ВрТ ГОСТ 6727-80* ℓ=130	6	0.01кг
				1.100.1-7.1-1 00.00.03-02		ПК3
				Детали		
Б4		1		ф4ВрТ ГОСТ 6727-80*, ℓ=3720	4	0.34кг
Б4		2		ф4ВрТ ГОСТ 6727-80*, ℓ=580	13	0.053кг
Б4		3		ф4ВрТ ГОСТ 6727-80*, ℓ=130	3	0.01кг
				1.100.1-7.1-1 00.00.03-03		ПК4
				Детали		
Б4		1		ф4ВрТ ГОСТ 6727-80*, ℓ=1700	4	0.15кг
Б4		2		ф4ВрТ ГОСТ 6727-80*, ℓ=580	6	0.053кг
Б4		3		ф4ВрТ ГОСТ 6727-80*, ℓ=130	3	0.01кг

Обозначение	Марка	L	Масса кг
1.100.1-7.1-1 00.00.03	ПК1	2950	1.65
-01	ПК2	4450	2.46
-02	ПК3	3720	2.08
-03	ПК4	1700	0.95

Привязан

Инв.№

Взам. инв.№ | Подпись и дата | Инв.№ подл.

Нач.АПМ-1	Печерин		12.88
Гл.конст.	Радашкевич		
Рук.гр.	Стабредова		
Провер.	Булгакова		
Разраб.	Кнауб		

1.100.1-7.1-1 00.00.03

Каркас ПК1...ПК4

Стадия	Лист	Листов
Р		1

СибЗНИИЭП г. Новосибирск

Копировал Кириенко Формат А3

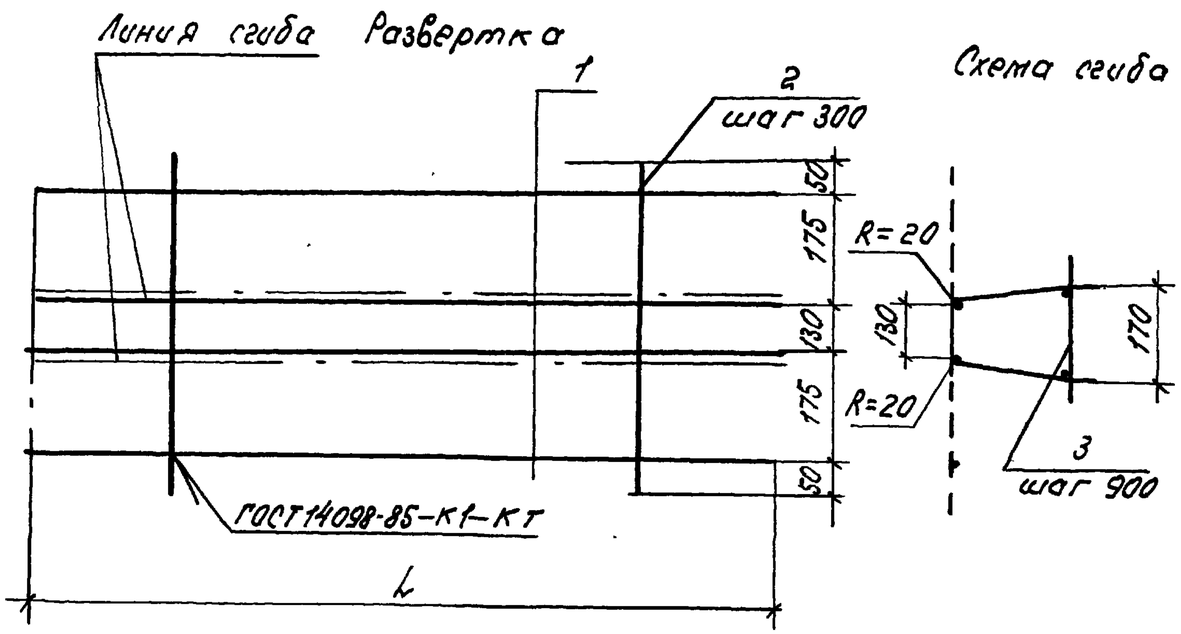

Формат	Зона	Поз.	Обозначение	Наименование	Кол.	Приме-чание
				1.100.1-7.1-1 00.00.04		ПК5
				Детали		
Б.4.		1		⌀48р I ГОСТ6727-80* ℓ=1200	4	0.11 кг
Б.4.		2		⌀48р I ГОСТ6727-80* ℓ=580	4	0.053 кг
Б.4		3		⌀48р I ГОСТ6727-80* ℓ=130	2	0.01 кг
				1.100.1-7.1-1 00.00.04-01		ПК6
				Детали		
Б.4.		1		⌀48р I ГОСТ6727-80* ℓ=2700	4	0.24 кг
Б4		2		⌀48р I ГОСТ6727-80* ℓ=530	9	0.053 кг
Б.4		3		⌀48р I ГОСТ6727-80* ℓ=130	4	0.01 кг

Обозначение	Марка	L	Масса, кг.
1.100.1-7.1-1 00.00.04	ПК 5	1200	0,67
—01	ПК6	2650	1,48

Инв. № подл. | Подпись и дата | Взам. инв. №

Привязан

Инв. №:

Нач. АПМ	Печерин		12.89
Гл. конст.	Радошкевич		
Рук. гр.	Стабредова		
Провер.	Булгакова		
Разраб.	Моисеева		

1.100.1-7.1-1 00.00.04

Каркас ПК5, ПК6

Стадия	Лист	Листов
Р		1

СибЗНИИЭП г. Новосибирск

Копир. Морозова

Формат А3

Рис.1
Развертка

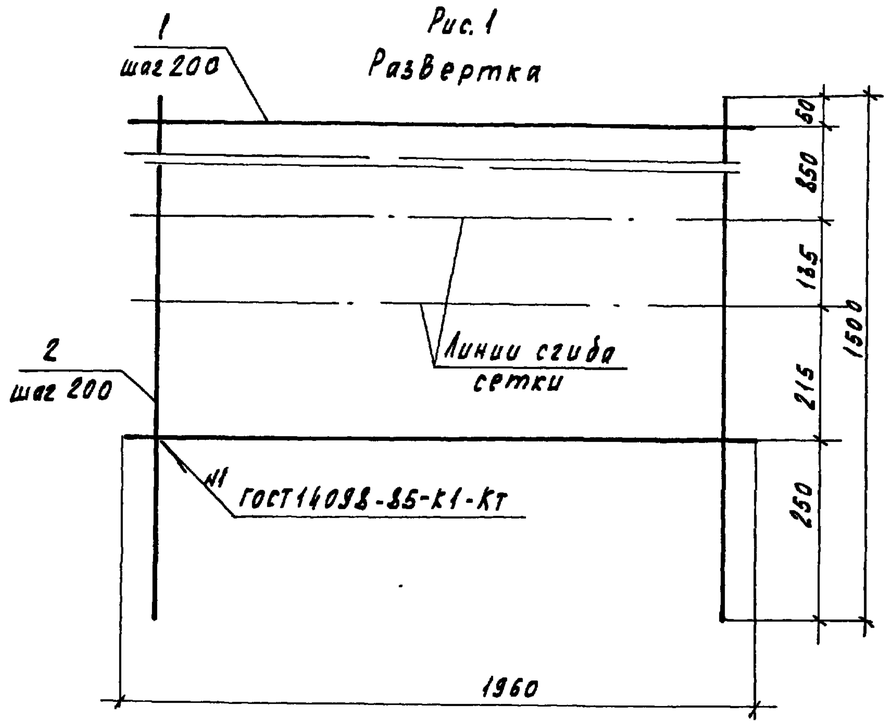

Схема сгиба

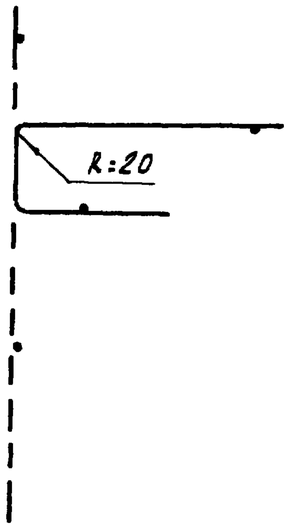

Формат	Зона	Поз.	Обозначение	Наименование	Кол.	Примечание
				1.100.1-7.1-1 00.00.05		С1
				Детали		
Б4		1		ф4Вр$\overline{I}$ ГОСТ6727-80*; ℓ=1960	7	0.18 кг
Б4		2		ф4Вр$\overline{I}$ ГОСТ6727-80*; ℓ=1500	10	0.14 кг
				1.100.1-7.1-1 00.00.05-01		С2
				Детали		
Б4		1		ф5Вр$\overline{I}$ ГОСТ 6727-80* ℓ=2960	4	0.42 кг
Б4		2		ф5Вр$\overline{I}$ ГОСТ 6727-80* ℓ=600	15	0.085 кг

Рис.2
Развертка

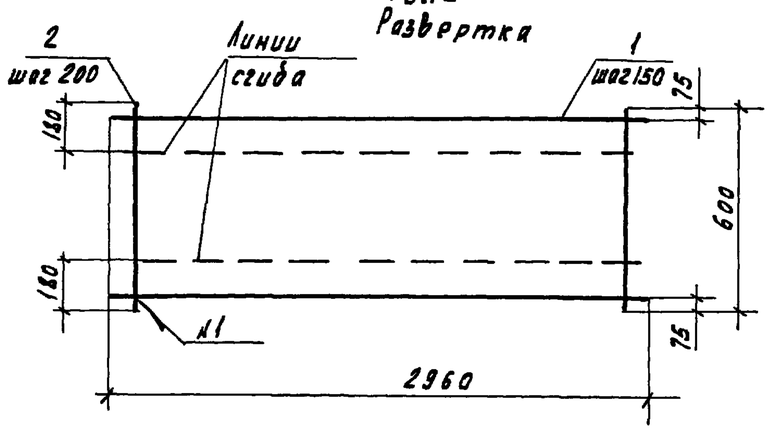

Схема сгиба

Обозначение	Марка	Рис	Масса кг
1.100.1-7.1-1 00.00.05	С1	1	2.66
-01	С2	2	2.96

Привязан

Инв.№

Взам.инв.№ | Подпись и дата | Инв.№ подл.

Нач.АПМ1	Печерин		12.89
Гл.констр.	Радашкевич		
Гл.спец.	Миркин		
Провер.	Булгакова		
Разраб	Кнауб		

1.100.1-7.1-1 00.00.05

Сетка С1, С2

Стадия	Лист	Листов
Р		1

СибЗНИИЭП
г. Новосибирск

Копировал Кириенко

Формат А3

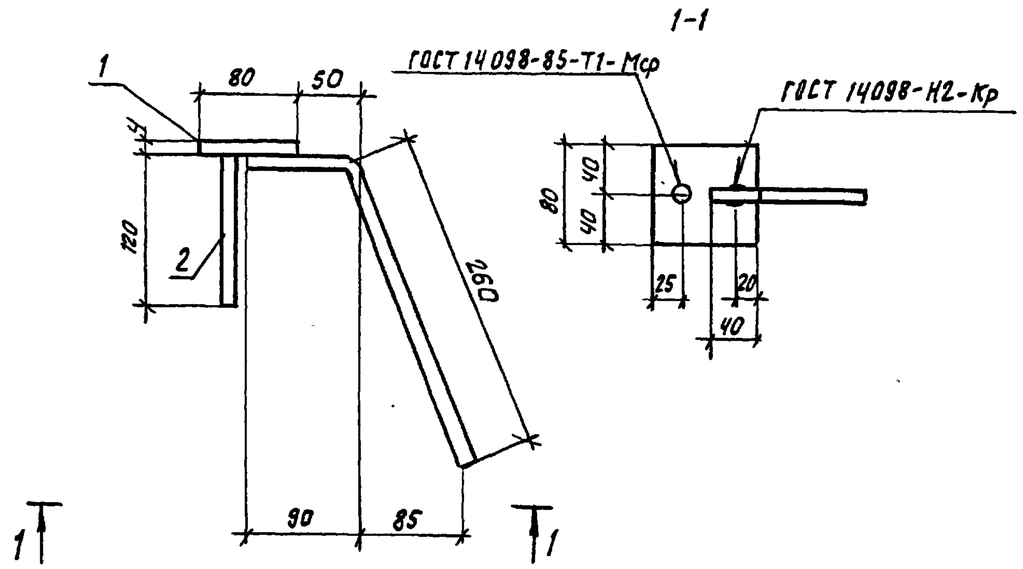

Формат	Зона	Поз	Обозначение	Наименование	Кол.	Примечание
				Детали		
				ГОСТ 19903-74*		
Б4		1		−4×80; L=80	1	0.20кг
				ГОСТ 5781-82* А-II-12		
Б4		2		L=120	1	0.11кг
				L=350	1	0.31кг

Масса изделия 0,62кг

Привязан:

Инв. №

Взам. инв. №

Подпись и дата

Инв. № подл.

Нач. АПК.1	Печерин		12.89
Гл. констр	Радашкевич		
Рук. гр.	Стабредова		
Провер.	Булгакова		
Разраб	Моисеева		

1.100.1-7.1-1 00.00.06

Изделие закладное М1

Стадия	Лист	Листов
Р		1

СибЗНИИЭП г. Новосибирск

Формат А4

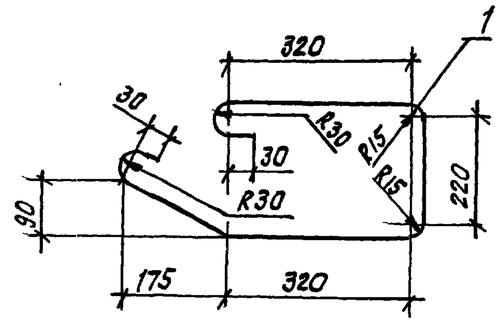

Формат	Зона	Поз.	Обозначение	Наименование	Кол.	Примечание
				Детали		
Б4		1		ф12 АI ГОСТ 5781-82* ℓ=1335	1	1.19кг

Привязан:

Инв. №

Взам. инв. №

Подпись и дата

Инв. № подл.

Нач. АПК.1	Печерин		12.89
Гл. конст.	Радашкевич		
Рук. гр.	Стабредова		
Провер.	Булгакова		
Разраб.	Степанова		

1.100.1-7.1-1 00.00.07

Анкер А-1

Стадия	Лист	Листов
Р		1

СибЗНИИЭП г. Новосибирск

Копировал: Теорин

Формат А-4

Обозначение	Наименование	Кол. на исполн. —	01	02	03	04				Примечание
	Документация									
1.100.1-7.1-1 00.00.08 СБ	Сборочный чертеж									
	Детали									
	ГОСТ 5781-82*									
	Ф 16 Ас II, L = 1630	1		1						2.58 кг
	Ф 14 Ас II, L = 1510		1							1.83 кг
	Ф 10 Ас II, L = 1190			1						0.73 кг
	Ф 18 Ас II, L = 1670				1					3.34 кг
	Ф 12 Ас II, L = 1280					1				1.14 кг
Формат		А4	А4	А4	А4	А4				
Зона										
Поз.			1	1	1	1	1			

Инв. № подл. | Подпись и дата | Взам. инв. №

1.100.1-7.1-1 00.00.08					
Нач. АПМ	Печерин		12.89	Петли монтажные П1...П5	
Гл. конст.	Радашкевич				
Рук. гр.	Стобредова				
Провер.	Булгакова				
Разраб.	Степанова				
Привязан				Инв. №	

Стадия: Р; Лист; Листов: 1

СибЗНИИЭП г. Новосибирск

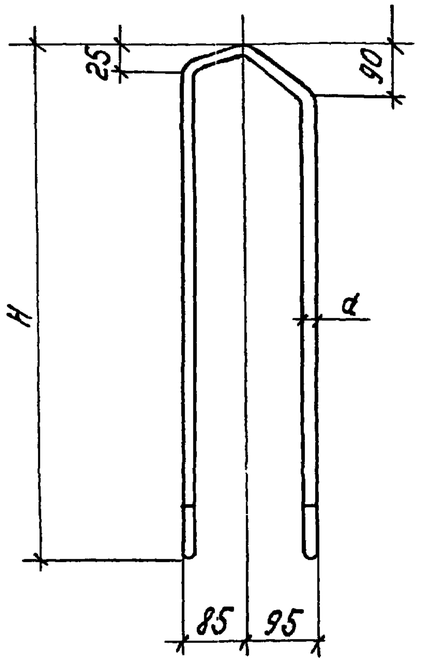

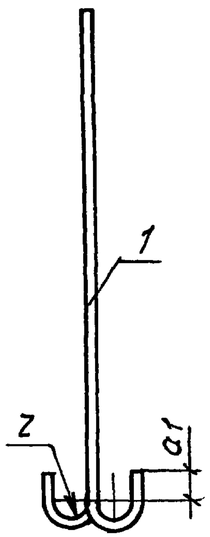

Обозначение	Марка	Размеры, мм α	Z	α 1	H	Масса, кг
1.100.1-7.1-1 00.00.08	П1	16	30	50	650	2.58
—01	П2	14	30	50	590	1.83
—02	П3	10	20	30	470	0.73
—03	П4	18	30	50	670	3.34
—04	П5	12	20	30	520	1.14

Привязан

Инв. №

Взам. инв. № | Подпись и дата

1.100.1-7.1-1 00.00.08 СБ

Нач. АПМ	Печерин		12.89
Гл. конст.	Радашкевич		
Рук. гр.	Стобредова		
Провер.	Булгакова		
Разраб.	Степанова		

Петли монтажные П1...П5

Сборочный чертеж

Стадия: Р; Лист; Листов: 1

СибЗНИИЭП г. Новосибирск

Инв. № подл.

Копир. Морозова

Формат А4

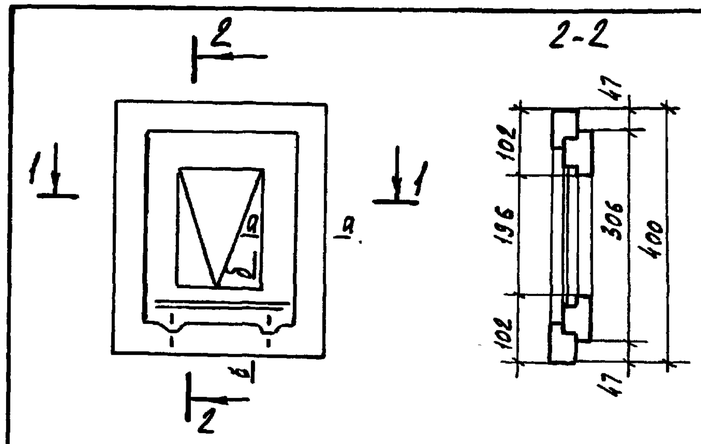

1-1

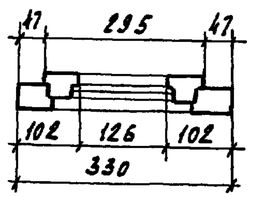

„а-а"

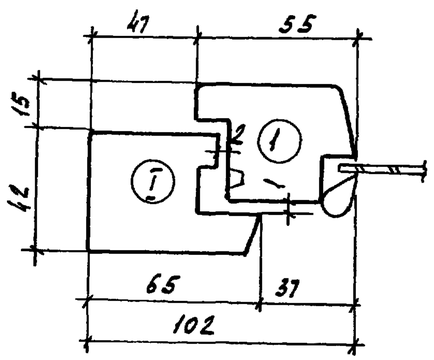

„б-б"

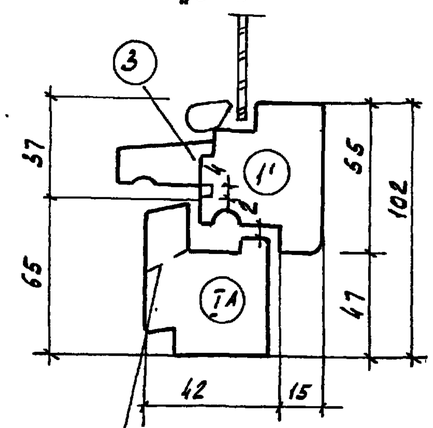

Прорезь для отвода дождевых вод ширина -16 мм уклон 1:4

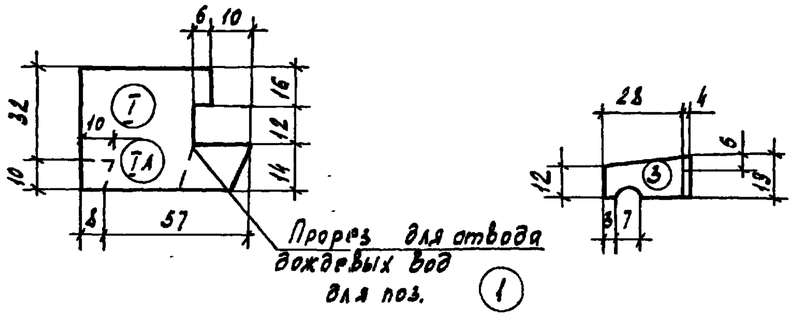

Прорез для отвода дождевых вод для поз. 1

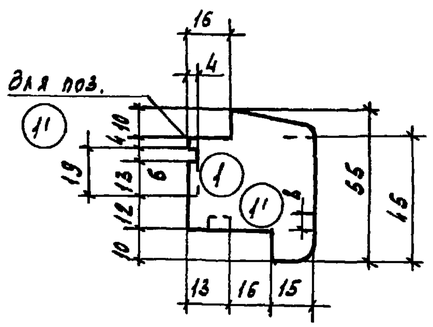

Установка ограничителя

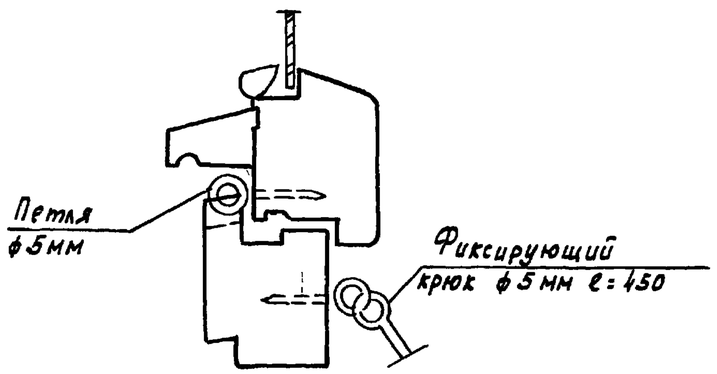

Формат	Зона	Поз.	Обозначение	Наименование	Кол.	Примечание
				Материалы		
Б.Ч				Древесина коробки ГОСТ24454-80Е		0.0033м³
Б.Ч				Древесина переплета ГОСТ24454-80Е		0.0024м³
Б.Ч.				Петли ПВШ 65 ГОСТ5088-78*	2шт	
Б.Ч.				Угольники УП75	4шт	
Б.Ч.				Завертка 3В ГОСТ5091-78*	2шт.	
Б.Ч.				Петля	4шт.	
Б.Ч.				Фиксир. крюк	2шт.	

Для устройства продухов в техническом подполье окна оборудуются сетками с ячейками 10х10 и ограничителями, исключающими полное закрывание окон.

Нач.АПМ-1	Печерин		12.89	1.100.1-7.1-1	12.00.00	
Гл.констр.	Радашкевич			Продух оконный ОП1	Стадия: Р	Лист:	Листов: 1
Рук.гр.	Стабредова				СибЗНИИЭП г. Новосибирск	
Провер.	Стабредова					
Разраб.	Булгакова					

Привязан

Инв.№

Инв.№ подл. | Подпись и дата | Взам. инв.№

Копировал Кириенко

Формат А3

Марка элемента	Изделия арматурные																	Изделия закладные							Общий расход
	Арматура класса																Всего	Арматура класса			Прокат марки			Всего	
	Вр I				А I			Ас-II						А-III				А II			Вст 3 пс 6				
	ГОСТ 6727-80*				ГОСТ 5781-82*			ГОСТ 5781-81*						ГОСТ 5781-82*				ГОСТ 5781-82*			ГОСТ 19903-74*				
	ф 4	ф 5		Итого	ф 12		Итого	ф 10	ф 12	ф 14	ф 16	ф 18	Итого	ф 6		Итого		ф 12		Итого	-4		Итого		
1НЦ30.22.35-150л	3.09	0.72		3.81	2.38		2.38			3.66			3.66	5.76		5.76	15.61								15.61
1НЦ30.20.35-150л	1.44	0.72		2.15	2.38		2.38			3.66			3.66	5.76		5.76	13.96								13.96
1НЦ45.22.35-150л	4.62	1.14		5.76	2.38		2.38					6.68	6.68	9.28		9.28	24.10								24.10
1НЦ45.20.35-150л	2.16	1.14		3.30	2.38		2.38					6.68	6.68	9.28		9.28	21.64								21.64
1НЦ45.22.35-150л-1	5.76	0.84		6.60	2.38		2.38				5.16		5.16	11.36		11.36	25.50								25.50
1НЦ27.22.35-150л	2.86	0.64		3.50	2.38		2.38			3.66			3.66	5.54		5.54	15.08								15.08
1НЦ38.22.35-150л	3.84	0.94		4.78	2.38		2.38				5.16		5.16	7.24		7.24	19.56								19.56
1НЦ30.10.50-150л	1.08	2.96		4.04					2.28				2.28	4.08		4.08	10.40								10.40
1НЦ33.22.35-150л	8.41	0.70		9.11	2.38		2.38			3.66			3.66	5.72		5.72	20.87	0.84		0.84	0.40		0.40	1.24	22.11
1НЦ48.22.35-150л	9.94	1.12		11.06	2.38		2.38					6.68	6.68	8.80		8.80	28.92	0.84		0.84	0.40		0.40	1.24	30.16
1НЦ15.22.35-150л	6.65	0.20		6.85	2.38		2.38	1.46					1.46	2.40		2.40	13.09								13.09

Привязан:

Инв. №

Нач. АПМ	Печерин		12.89
Гл. конст.	Радошкевич		
Рук. гр.	Стобредова		
Провер.	Булгакова		
Разраб.	Моисеева		

1.100.1-7.1-1 00.00.00.РО

Ведомость расхода стали.

Стадия	Лист	Листов
Р		1

СибЗНИИЭП г. Новосибирск

Копир. Морозова. Формат А