ГЛАВНОЕ АРХИТЕКТУРНО ПЛАНИРОВОЧНОЕ УПРАВЛЕНИЕ ИСПОЛКОМА ЛЕНГОРСОВЕТА

ТИПОВЫЕ КОНСТРУКЦИИ И ДЕТАЛИ ЗДАНИЙ И СООРУЖЕНИЙ ДЛЯ СТРОИТЕЛЬСТВА В ЛЕНИНГРАДЕ

СЕРИЯ 1.125 КЛ-3

БАЛКИ ЖЕЛЕЗОБЕТОННЫЕ ВКЛАДНОГО ПЕРЕКРЫТИЯ УНИФИЦИРОВАННОГО СБОРНОГО КАРКАСА ПЕРВЫХ ЭТАЖЕЙ ЖИЛЫХ ЗДАНИЙ

ВЫПУСК 2-1.1

АРМАТУРНЫЕ ИЗДЕЛИЯ

ЛЕНИНГРАД
1989

Номер изм.	Основание изменений	Краткое содержание изменений	Номера листов: корректировка	Номера листов: дополнение	Номера листов: аннулирование	Подписи: ГИП, ГАП	Подписи: Гл.спец
1							
		Альбом дополнен	стр 2,3,4	лист 03,03сб			
		вариантом армирова-					
		ния балок					

Номер изм.	Основание изменений	Краткое содержание изменений	Номера листов: корректировка	Номера листов: дополнение	Номера листов: аннулирование	Подписи: ГИП, ГАП	Подписи: Гл.спец.

Изм.	Кол.уч.	Лист	№ докум.	Дата	Подп.	Фамилия
1		31,32	59-4	29.05.90		БАБИНА

НАЧ.ОТД.	БУНИЧ		29.05.90
ГЛ.КОНСТ.	БУНИЧ		"
РУК.ГР.	БАБИНА		"
ПРОВЕР.	БАБИНА		"
РАЗРАБ.	-		"
ИСПОЛН.	БОРОВИЦКАЯ		"
Н.КОНТР.	БУНИЧ		"

1.125 КЛ-3 2-1.1 ИК

Информационная карта

Стадия	Лист	Листов
Р	1	1

ЛЕННИИПРОЕКТ

Инв № подл.

Номер выпуска	Наименование выпуска	Документ утверждения	Документ изменения		Номер выпуска	Наименование выпуска	Документ утверждения	Документ изменения.
0 - I	Общие материалы, таблицы испытаний и унифицированные детали.							
I - I	Балки сечением 40х40см предварительно- напряженные, армированные сталью класса А-IУ.							
I - 2	Балки сечением 40х40см предварительно-напряженные армированные сталью класса Ат-У.							
I - 3	Балки сечением 40х40см армированные сталью класса А-II							
I - 4	Балки сечением 40х40см пролетами от 5м до 6,2м, армированные сталью класса А-II, А-III	Указание № 59-У от 20.06.90						
2 - I	Арматурные изделия.							
2 - I.I	Арматурные изделия.	Указание № 59-У от 20.06.90						

Взам.инв. №

Подпись и дата

Инв.№ подл.

Нач.отд.	Бунич		
Гл.конс.	Бунич		
Гл.спец.	Новлева		
Рук.гр.	Бабич		
Провер.	Есельсон		
Исполн.	Седова		
Н.контр.	Бунич		

1.125 КЛ-3. 2-1.1 СС

Состав серии

Стадия	Лист	Листов
Р		

ЛЕННИИПРОЕКТ ОКУ

Обозначение	Наименование	№ стр.	Примечание
	Обложка		
	Титульный лист	1	
1.125 КЛ-3 2-1.1 ИК	Информационная карта.	2	изм 1
СС	Состав серии	3	изм 1
С	Содержание	4	изм 1
ПЗ	Пояснительная записка	5	
1.125 КЛ-3 2-1.1 01	Каркасы пространственные		
	КП 1 ÷ КП16	6	
1.125 КЛ-3 2-1.1 01СБ	Каркасы пространственные		
	КП1 ÷ КП16		
	Сборочный чертеж.	7	
1.125 КЛ-3 2-1.1 02	Каркасы К1÷К16.	8,9	
1.125 КЛ-3 2-1.1 02СБ	Каркасы К1÷К16.		
	Сборочный чертёж	10	
03	Вариант армирования-ба-	11	изм 1 нов
	лок Б61.4.4-52АII - Б62.4.4 -52АII		
	Пространственные каркасы		
	КП-17 ; КП-18		
03СБ	Вариант армирования балок	12	изм 1 нов.
	Б61.4.4-52АII; Б62.4.4-52АII		
	Пространственные каркасы		
	КП-17 ; КП-18. Сборочный чертеж		

Обозначение	Наименование	№ стр.	Примечание

1		ЗАМ	59-4	20.05.90		Бабина
Изм.	Лист	№ докум.	Дата	Подп.		Дата

Нач. отд.	Бунич		14.11.89
Гл.констр.	Бунич		
Гл.спец.	Иовлева		
Рук.гр.	Бабина		
Провер.	Есельсон		
Разраб.	Свиноплов		
Исполн.	Свиноплов		

1.125 КЛ-3 2-1.1 С

Содержание

Стадия	Лист	Листов
Р	1	1

ЦНИИПРОЕКТ

Инв. № подл. | Подпись и дата | Взам. инв. №

I. ОБЩИЕ ПОЛОЖЕНИЯ.

I.I Настоящий выпуск содержит рабочие чертежи арматурных изделий для армирования балок сечением 40х40длиной от 5 до 6,2м.

I.2 Опалубочно-арматурные чертежи разработаны в выпуске I-4 настоящей серии.

I.3 Строповочные петли разработаны в серии I.03IКЛ-I в.6-I.2, закладные детали в серии I.03IКЛ-2, вып.1.

2. КОНСТРУКЦИЯ.

2.1 Пространственные арматурные каркасы собираются из следующих арматурных изделий:

- вертикальных плоских каркасов устанавливаемых через 100мм и 75мм
- отдельных стержней, связывающих плоские каркасы;
- петлей;
- закладных деталей.

2.2 Изготовление плоских каркасов и сборка пространственных каркасов выполняется с применением контактно-точечной сварки с нормируемой прочностью соединений в соответствии с ГОСТ I4098-85, СН 393-78. Сварной шов КI-Кт по ГОСТI4098-85 Технические требования к арматурным изделиям должны соответствовать ГОСТ I0922-75.

2.3 Фиксация строповочных петель осуществляются с помощью отдельного стержня, прихваткой его дуговой сваркой к монтажным стержням или поперечным стержням плоских каркасов.

3. МАТЕРИАЛ.

3.I Арматурные изделия выполняются из стали классов AI, AII и AIII по ГОСТ 5781-82.

4. МАРКИРОВКА ИЗДЕЛИЙ.

4.I Маркировка изделий принята по буквенно-цифровой системе каталога:

ПК - пространственный каркас

К - плоский каркас

Цифровые индексы обозначают порядковые номера изделий.

Нач.отд.	Бунич		14.11.89
Гл.конст.	Бунич		"
Гл.спец.	Новлева		"
Рук.гр.	Бабина		"
Провер.	Бабина		"
Разработ.	Новлева		"

1. 125.КЛ - 3 2-11 ПЗ

Пояснительная записка

Стадия	Лист	Листов
Р	I	1

ЛЕНИНГРАДПРОЕКТ

Формат	Зона	Поз	Обозначение	Наименование	Кол. на исполнение 1.125 КЛ-3 2-1.1 С1 —	01	02	03	04	05	06	07	08	09	10	11	12	13	14	15	Примечание
				ДОКУМЕНТАЦИЯ																	
А3			1.125 КЛ-3 2-1 С1-СБ	СБОРОЧНЫЙ ЧЕРТЁЖ																	
А3			ПЗ	ПОЯСНИТЕЛЬНАЯ ЗАПИСКА																	
				СБОРОЧНЫЕ ЕДИНИЦЫ																	МАССА поз. кг
Бч		2	1.125 КЛ-3 2-1 02 —	КАРКАС К-1	4																28.38
Бч		2	01	К-2		4															29.21
Бч		2	02	К-3			4														23.45
		2	03	К-4				4													30.00
		2	04	К-5					4												43.35
		2	05	К-6						4											24.03
		2	06	К-7							4										30.77
		2	07	К-8								4									44.50
		2	08	К-9									4								45.51
		2	09	К-10										4							46.66
		2	10	К-11											4				3		60.27
		2	11	К-12												4					71.61
		2	12	К-13													4			3	61.53
		2	13	К-14														4			73.15
		3	14	К-15															2		109.79
		3	15	К-16																2	112.28
				ДЕТАЛИ																	
Бч		1		⌀10АI ℓ=380 ГОСТ 5781-82	56	58	60	60	60	62	62	62	62	64	66	66	66	66	66	66	0.23
					КП-1	КП-2	КП-3	КП-4	КП-5	КП-6	КП-7	КП-8	КП-9	КП-10	КП-11	КП-12	КП-13	КП-14	КП-15	КП-16	

Взам. инв. №

Подпись и дата

Инв. № подл.

Нач. отд.	Бунин		22.11.89
Гл. хол.	Бунин		
Гл. спец.	Новоселова		
Рук. гр.	Сабина		
Провер.	Согалов		
Разраб.	Сивоконь		
Исполн.	Сивоконь		
Н. контр.	Бунин		

1.125 КЛ-3 2-1.1 01

Каркасы пространственные КП-1 ÷ КП-16

Стадия	Лист	Листов
Р	1	2

ЛЕННИИПРОЕКТ ОХУ

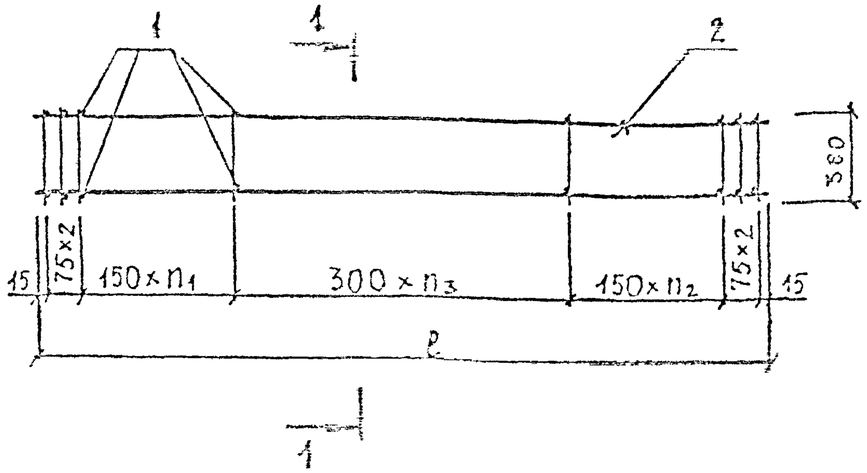

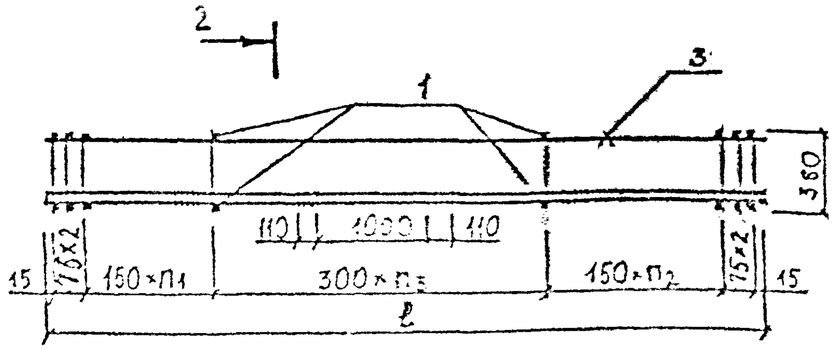

1-1 (рис.1)

2-2 (рис.2)

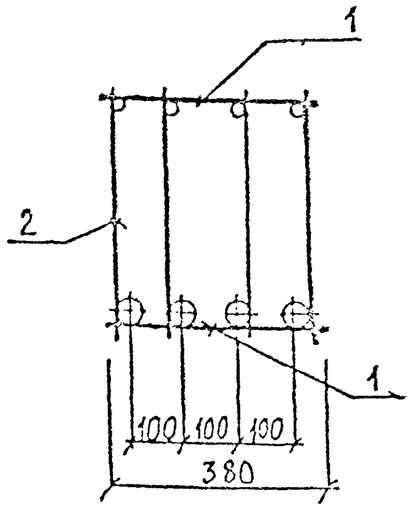

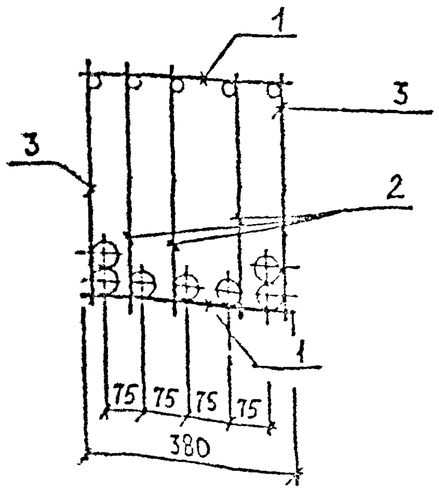

Обозначение	Марка	Рис.	ℓ	n_1	n_2	n_3	Масса кг.
1.125 КЛ-3 2-1	КП-1	1	5430	7	7	9	126,40
-01	КП-2	1	5280	8	7	9	130.18
-02	КП-3	1	5430	8	8	9	107.60
-03	КП-4	1	5430	8	8	9	133.80
-04	КП-5	1	5430	8	8	9	187.20
-05	КП-6	1	5580	9	8	9	110.38
-06	КП-7	1	5580	9	8	9	137.34
07	КП-8	1	5580	9	8	9	192.26
-08	КП-9	1	5730	8	8	10	196.30
-09	КП-10	1	5880	9	8	10	201.36
-10	КП-11	1	6030	9	9	10	256.26
-11	КП-12	1	6030	9	9	10	301.62
-12	КП-13	1	6180	9	8	11	261.30
-13	КП-14	1	6180	9	8	11	302.78
-14	КП-15	2	6030	9	9	10	415.57
-15	КП-16	2	6180	9	8	11	424.33

Изм.	Кол. уч.	Лист	№ докум.	Дата	Подп.	Фамилия

1.125 КЛ-3 2-1.1 01 СБ

Нач.отд.	Бунич		
Гл.конст.	Бунич		
Гл.спец.	Новлева		
Рук.гр.	Бабина		
Провер.	Есельсон		
Разраб.	Сбиноградов		
Исполн.	Сбиноградов		
Н.контр.	Бунич		

Каркасы пространственные КП-1 ÷ КП-16
сборочный чертёж

Стадия	Масса	Масштаб
Р	см. табл.	–
Лист 1	Листов 1	

ЛЕННИИПРОЕКТ
ОКИ

Инв. № подл. | Подпись и дата | Взам. инв. №

Формат	Зона	Поз.	Обозначение	Наименование	Кол. на исполнение 1.125 КЛ-3 2-1.1 02 —	01	02	03	04	05	06	07	08	09	10	11	12	13	14	15					Примечание
				Документация																					
			1.125 КЛ-3 2-1.1 ПЗ	Пояснительная записка																					
А3			1.125 КЛ-3 2-1.1 02 СБ	Сборочный чертеж																					
				Детали																					Масса поз. кг
				ГОСТ 5781-82																					
БЧ		1		Ø25АIII ℓ = 5130	1																				19.71
БЧ		2		Ø 8АIII ℓ = 5130	1																				2.03
БЧ		1		Ø 25АIII ℓ = 5280		1																			20.33
БЧ		2		Ø 8АIII ℓ = 5280		1																			2.09
БЧ		1		Ø 22АIII ℓ = 5430			1																		16.18
БЧ		2		Ø 8АIII ℓ = 5430			1	1	1																2.15
БЧ		1		Ø 25АIII ℓ = 5430				1																	20.91
БЧ		1		Ø 32АIII ℓ = 5430					1																34.26
БЧ		1		Ø 22АIII ℓ 5580						1															16.63
БЧ		2		Ø 8АIII ℓ = 5580						1	1	1													2.20
БЧ		1		Ø 25АIII ℓ = 5580							1														21.48
БЧ		1		Ø 32АIII ℓ = 5580								1													35.21
БЧ		2		Ø 8АIII ℓ = 5730									1												2.26
БЧ		2		Ø 8АIII ℓ = 5880										1											2.32
БЧ		2		Ø 8АIII ℓ = 6030											1	1									2.38
БЧ		2		Ø 8АIII ℓ = 6180													1	1							2.44
БЧ		2		Ø 10АIII ℓ = 6030															1						3.72
БЧ		2		Ø 10АIII ℓ = 6180																1					3.81
					К-1	К-2	К-3	К-4	К-5	К-6	К-7	К-8	К-9	К-10	К-11	К-12	К-13	К-14	К-15	К-16					

Начальн.	Бунич		
Гл.констр.	Бунич		
Гл.спец.	Новлева		
Рук.гр.	Власова		
Провер.	Гельсон		
Разраб.	Сапожников		
Исполнил	Сапожников		
Н.контр.	Бунич		

1.125 КЛ-3 2-1.1 02

Каркасы К-1 ÷ К-16

Стадия	Лист	Листов
Р	1	2

ЛЕНГИИПРОЕКТ ОКУ

Формат	Зона	Поз.	Обозначение	Наименование	Кол. на марку 1.125 КЛ-3 2-1.1 СЗ																				Примечание
						01	02	03	04																
				ГОСТ 5781-82																					Масса поз. кг
Б4		1		Ø 32 AIII ℓ = 5730									1												35.16
Б4		1		Ø 32 AIII ℓ = 5880										1											37.10
Б4		1		Ø 40 AIII ℓ = 6030												1									59.52
Б4		1		Ø 40 AIII ℓ = 6180														1							61.00
Б4		1		Ø 36 AIII ℓ = 6030											1					2					48.18
Б4		1		Ø 36 AIII ℓ = 6180													1				2				49.38
Б4		4		Ø 8 AI ℓ = 380			26			24															0.08
Б4		4		Ø 8 AI ℓ = 380	24	25		26	26		27	27	27	28											0.15
Б4		4		Ø 10 AI ℓ = 380											29	29	29	29	29	29					0.23
Б4		3		Ø 18 AI ℓ = 380	4	4	4	4	4	4	4	4	4	4	4	4	4	4	4	4					0.76
					К-1	К-2	К-3	К-4	К-5	К-6	К-7	К-8	К-9	К-10	К-11	К-12	К-13	К-14	К-15	К-16					

Инв. № подл. | Подпись и дата | Взам. инв. №

Формат	Зона	Поз	Обозначение	Наименование	Кол. на исполнение 1.125 КЛ-3 2-1.1 03 —	01	Примечание
				Документация			
А3			1.125 КЛ-3 2-1.1 03 СБ	Сборочный чертеж	X	X	
			ПЗ	Пояснительная записка	X	X	
				Сборочные единицы			Масса 1 поз., кг
А3		2	1.125 КЛ-3 2-1.1 02 10	Каркас К-11	5		60.27
			12	К-13		5	61.53
Б.Ч		1		ф10АI ℓ=380 ГОСТ 5781-82	66	66	0.23
					КП-17	КП-18	

Нач.отд.	Бунич			30.5.90	1.125 КЛ-3 2-1.1 03	
Гл.инж.пр.	Бунич					
Рукр. гр.	Бабина				Вариант армирования балок Б61.44-52АII, Б62.44-52АII. Пространственные каркасы КП-17 КП-18.	Стадия Р / Лист 1 / Листов 1
Провер.	Бабина					ЛЕННИИПРОЕКТ ОКУ
Разраб.	Бабина					
Н.отд.	Боровская					
Н.контр.	Бунич					

Изм.	Кол.уч.	Лист	№ докум.	Дата	Подп.	Фамилия
1		Нов	59-У	20.09.90		Бабина

Обозначение	Марка	Рис.	ℓ, мм	n_1	n_2	n_3	Масса, кг
1.125 КЛ 3 2 1.1	КП-17	1	6030	7	9	9	316,53
01	КП-18	1	6180	9	8	10	322,83

Рис. 1

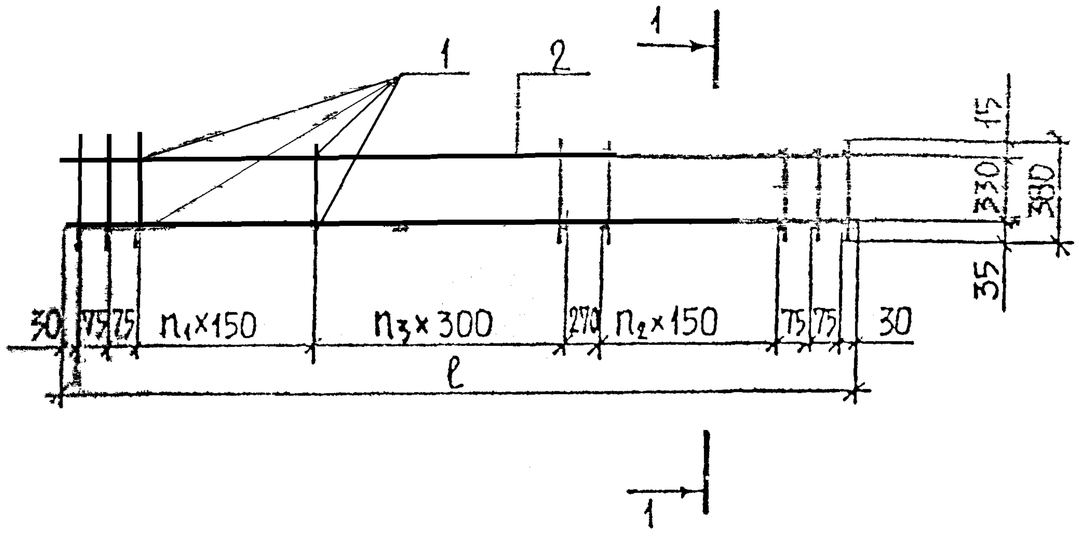

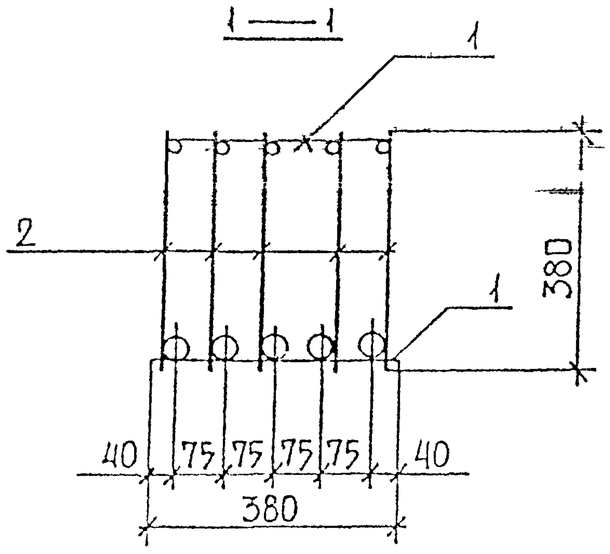

Изм	№ уч.	Лист	№ докум	Дата	Подп.	Фамилия
1		НОВ	Бу-4	20.06.92		БАБИНА

1.125 КЛ-3 2-1.1 03 СБ

НАЧ.ОТД.	БУНИЧ		8.05.92
ГЛ.КОНСТ.	БУНИЧ		"
РУК.ГР.	БАБИНА		"
ПРОВЕР.	БАБИНА		"
РАЗРАБ.	БАБИНА		"
ИСПОЛН.	БОРОВИЦКАЯ		"
Н.КОНТР.	БУНИЧ		"

ВАРИАНТ АРМИРОВАНИЯ БАЛОК Б614.4-52АII, Б624.4-52АII. КАРКАСЫ ПРОСТРАНСТВЕННЫЕ КП-17, КП-18. Сборочный чертеж.

Стадия	Масса	Масштаб
Р	см. табл.	—
Лист 1	Листов 1	

ЛЕННИИПРОЕКТ ОКУ

Формат 12